LESSAR

СЕРИЯ **PROF**

системы холодоснабжения

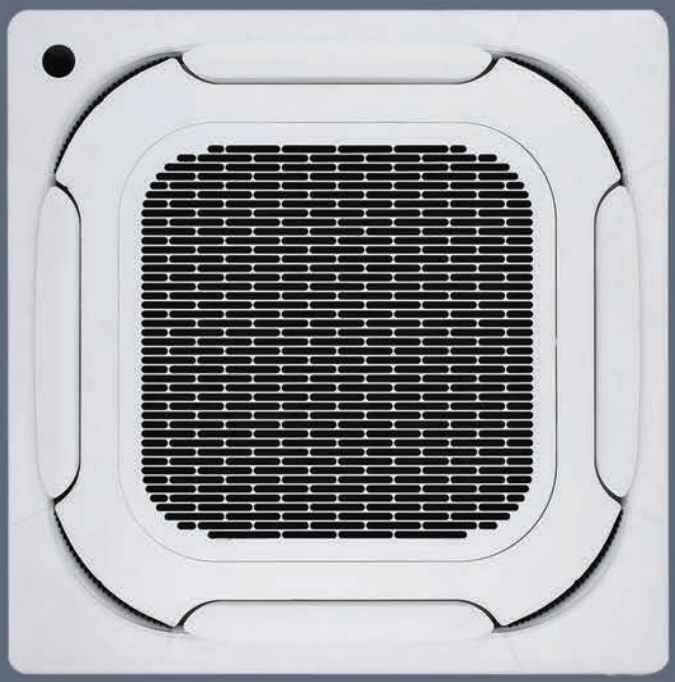

КАТАЛОГ ФАНКОЙЛОВ

’22

KLIMATPROF.ONLINE

Официальный интернет-магазин климатического оборудования Торгового Дома КЛИМАТПРОФ

ЭТАПЫ РАБОТЫ:

Регистрация на сайте **www.klimatprof.online.**

После подтверждения аккаунта вам будет предоставлен доступ к персональным ценовым политикам, остаткам оборудования и актуальным акциям.

Вы осуществляете заказы всего в несколько кликов в любое удобное время.

Мы резервируем оборудование вашего заказа на 48 часов.

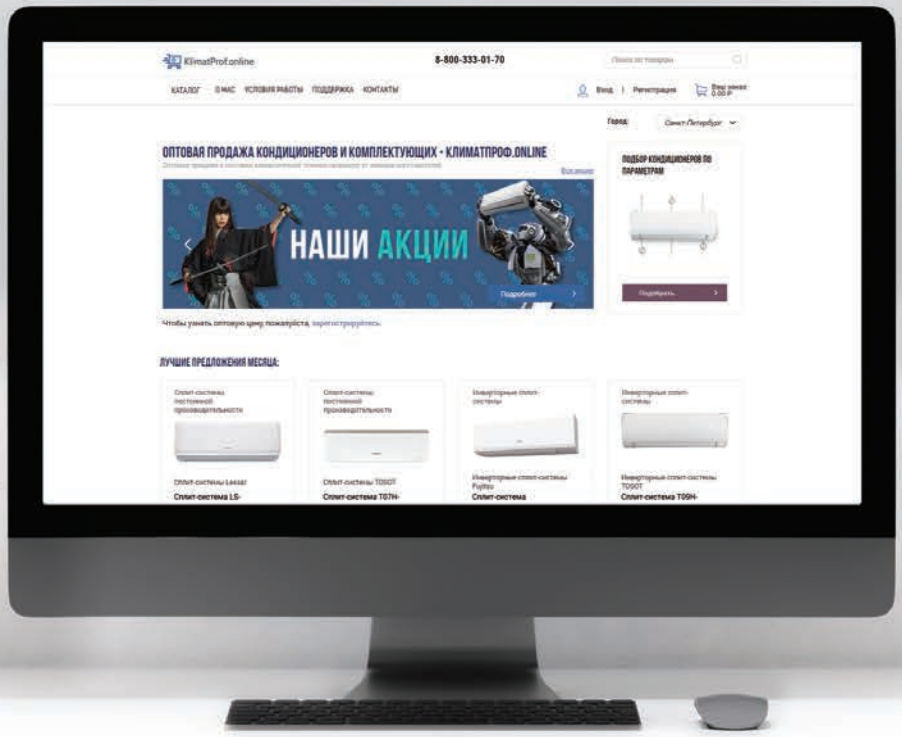

Ваше время бесценно. Пользуясь сервисом, вы экономите до 57 часов в год.

ПРЕИМУЩЕСТВА СЕРВИСА, КОТОРЫЕ НЕЛЬЗЯ УПУСКАТЬ:

1. Широкий ассортимент бытовых, полупромышленных и мультисплит-систем брендов Fujitsu, Lessar, Tosot, QuattroClima.
2. Доступ к актуальным остаткам оборудования и ценам всего в несколько кликов.
3. Возможность заказать сплит-системы, запасные части, а также аксессуары с резервированием на 48 часов.
4. Доступ к акциям, а также глобальным распродажам формата «ЧЕРНАЯ ПЯТНИЦА».
5. Возможность подбора сплит-систем по необходимым параметрам благодаря программе подбора.
6. Возможность отправки гарантийного обращения.
7. Возможность выгрузки технических характеристик и описания товаров для вашего интернет-магазина.

8-800-333-01-70 **klimatprof.online**

LESSAR

В гармонии с природой!

Торговая марка LESSAR известна на климатическом рынке России с 2003 года. Широкий ассортимент ТМ LESSAR позволяет предлагать нашим клиентам максимальный спектр оборудования для кондиционирования, вентиляции и холодоснабжения помещений и зданий самого разного масштаба, назначения и степени сложности. В сотрудничестве с крупнейшими мировыми производителями климатической техники мы создаем максимально функциональное, энергоэффективное оборудование высокого качества.

МИССИЯ ТМ LESSAR

Миссия бренда LESSAR «В гармонии с природой» — не просто декларация. Мы реально работаем над ее практическим воплощением:

- стремимся потреблять лишь то количество ценных ресурсов, которое действительно необходимо для создания качественного продукта; осуществляем возврат материалов с целью повторного использования в производственном цикле и правильную утилизацию отходов;
- работаем над повышением энергоэффективности оборудования, чтобы сохранять невозобновляемые ресурсы планеты;
- используем передовые eco-friendly технологии, способные минимизировать отрицательное влияние на окружающую среду;
- осуществляем поддержку экологических инициатив Всемирного фонда дикой природы (WWF), программ защиты редких видов животных и восстановления лесов.

СОДЕРЖАНИЕ

Торговая марка LESSAR 4

Серия PROF. Системы холодоснабжения 5

Коды производительности фанкойлов 6

Фанкойлы LESSAR класса Optima 6

Маркировка фанкойлов 8

Фанкойлы LSF-...KH22
настенные двухтрубные 10

Фанкойлы LSF-...B1J22
кассетные однопоточные
двухтрубные 12

Фанкойлы LSF-...BP22C
кассетные двухтрубные
компактные 14

Фанкойлы LSF-...BP42C
кассетные четырехтрубные
компактные 16

Фанкойлы LSF-...BM22
кассетные двухтрубные 18

Фанкойлы LSF-...BM42
кассетные четырехтрубные 20

Фанкойлы LSF-...AQ22
напольно-потолочные
двухтрубные в корпусе 22

Фанкойлы LSF-...AQ22C
напольно-потолочные
двухтрубные без корпуса 24

Фанкойлы LSF-...AQ42
напольно-потолочные
четырехтрубные в корпусе 26

Фанкойлы LSF-...AQ42A
напольно-потолочные
четырехтрубные в корпусе 28

Фанкойлы LSF-...AQ42C
напольно-потолочные
четырехтрубные без корпуса 30

Фанкойлы LSF-...DR22L
канальные низконапорные
двухтрубные 32

Фанкойлы LSF-...DR22
канальные низконапорные
двухтрубные 34

Фанкойлы LSF-...DR22H
канальные средненапорные
двухтрубные 36

Фанкойлы LSF-...DN42L
канальные низконапорные
четырехтрубные 38

Фанкойлы LSF-...DG42
канальные низконапорные
четырехтрубные 40

Фанкойлы LSF-...DG42H
канальные средненапорные
четырехтрубные 42

Фанкойлы LSF-...DD22H(E)
канальные средненапорные
двухтрубные 44

Запорно-регулирующие узлы ЗРУ-Р 46

3-ходовой клапан с приводом LZ-V2(4) 48

Аксессуары для фанкойлов 49

Принципиальные схемы централизованного
управления фанкойлами 53

DC фанкойлы LESSAR класса Optima 54

Маркировка фанкойлов 55

DC Фанкойлы LSF-E...KQ22
настенные двухтрубные 56

DC Фанкойлы LSF-E...BQ22C
кассетные двухтрубные
компактные 58

DC Фанкойлы LSF-E...BQ42C
кассетные четырехтрубные
компактные 60

DC Фанкойлы LSF-E...BQ22
кассетные двухтрубные 62

DC Фанкойлы LSF-E...BQ42
кассетные четырехтрубные 64

DC Фанкойлы LSF-E...AQ22
напольно-потолочные
двухтрубные в корпусе 66

DC Фанкойлы LSF-E...AQ22C
напольно-потолочные
двухтрубные без корпуса 68

DC Фанкойлы LSF-E...DQ22
канальные двухтрубные
низконапорные 70

DC Фанкойлы LSF-E...DR22
канальные двухтрубные
низконапорные 72

Запорно-регулирующие узлы ЗРУ-Р 74

3-ходовой клапан с приводом LZ-V2(4) 76

Аксессуары для DC фанкойлов 77

Принципиальные схемы
централизованного управления
DC фанкойлами 81

Справочная информация 82

Таблицы холодопроизводительности фанкойлов 82

ТОРГОВАЯ МАРКА **LESSAR**

СТРУКТУРА ТОВАРНОГО ПРЕДЛОЖЕНИЯ

Торговая марка LESSAR стратегически развивается в трех основных направлениях, которые в совокупности охватывают весь спектр современного оборудования для систем кондиционирования, вентиляции и холодоснабжения. Оборудование ТМ Lessar относится к классам OPTIMA и ECOPREMIUM

ECOPREMIUM

«Eco» — экологичный, энергоэффективный;
«Premium» —премиальный, безупречный

Оборудование класса ECOPREMIUM — это инженерные решения премиального качества и сложности, соответствующие самым высоким европейским стандартам, проектируемые в индивидуальном исполнении. Оборудование класса ECOPREMIUM предназначено для взыскательных партнеров, воплощающих смелые инновационные решения, и адаптировано для технически сложных объектов, к реализации которых предъявляются наивысшие технические требования.

OPTIMA

«Optima» — оптимальный,
идеально сбалансированный

Оборудование класса OPTIMA — это оборудование, которое характеризуется гармоничным сочетанием функциональности, безукоризненной надежности, высокой энергоэффективности и оптимальной стоимости. Оборудование класса OPTIMA предназначено для объектов, где необходима установка эффективных, современных, надежных инженерных систем.

Серия оборудования для обеспечения комфортного микроклимата в жилых и коммерческих помещениях. В эту группу оборудования входят:
- бытовые и полупромышленные сплит-системы,
- мультисплит-системы,
- тепловые насосы,
- мультизональные системы LMV.

Промышленные системы кондиционирования и холодоснабжения, применяемые на объектах общественного и индустриального назначения самого широкого профиля. Данная серия оборудования включает в себя:
- прецизионные кондиционеры,
- вентиляторные доводчики (фанкойлы),
- охладители жидкости (чиллеры),
- компрессорно-конденсаторные блоки (ККБ),
- крышные кондиционеры (руфтопы),
- теплообменные аппараты,
- аксессуары.

Серия современного европейского оборудования для систем вентиляции. В данную группу входят:
- центральные вентиляционные установки,
- компактные вентиляционные установки,
- канальное вентиляционное оборудование,
- бесканальные (децентрализованные) установки.

СЕРИЯ **PROF** | СИСТЕМЫ ХОЛОДОСНАБЖЕНИЯ

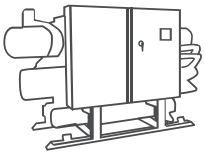

Чиллеры с выносным воздушным конденсатором

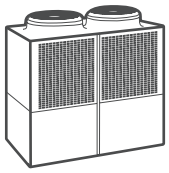

Моноблочные, модульные чиллеры

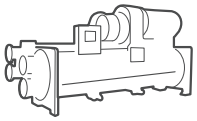

Чиллеры с водяным охлаждением конденсатора

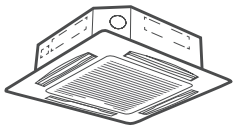

Фанкойлы

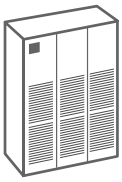

Прецизионные кондиционеры

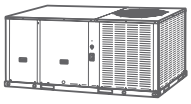

Крышные кондиционеры

Современные технологии

Линейка оборудования LESSAR PROF ориентирована на потребности профессиональных монтажных и эксплуатационных организаций, специализирующихся на обеспечении комфортных климатических условий и точном поддержании параметров воздуха на объектах самого разного назначения.

Оборудование PROF способно решать самые сложные задачи по созданию микроклимата в бизнес-центрах, офисных и крупных административно-бытовых зданиях, спортивных сооружениях и торгово-развлекательных комплексах, в системах кондиционирования и холодоснабжения предприятий металлургической, химической, машиностроительной, электронной и других отраслей промышленности.

Оборудование для систем холодоснабжения необходимо подбирать под каждую задачу индивидуально, исходя из технического задания на конкретный проект.

Технологии, применяемые в оборудовании для кондиционирования LESSAR PROF, позволяют использовать его как на объектах со стандартной схемой кондиционирования, так и на объектах с повышенными требованиями по энергоэффективности и точности поддержания параметров воздуха.

Стандарты качества

Уровень доверия клиентов к оборудованию напрямую зависит от качества этого оборудования. LESSAR идет в ногу со временем и стремится производить технику, которая соответствует высочайшим требованиям и нормам, предъявляемым к современному климатическому оборудованию. Система контроля качества LESSAR гарантирует высокую надежность и соответствующие рабочие характеристики техники PROF.

Производство

Оборудование для систем промышленного кондиционирования LESSAR PROF изготавливается в разных частях света.

В России производятся:
- запорно-регулирующие узлы для фанкойлов;
- комплекты соединительные для ККБ;
- модули гидравлические насосные.

В Европе (Италия) производятся:
- чиллеры (холодильные машины);
- компрессорно-конденсаторные блоки (ККБ);
- прецизионные кондиционеры;
- выносные конденсаторы и сухие охладители.

В Азии (Китай) производятся:
- чиллеры (холодильные машины);
- фанкойлы;
- компрессорно-конденсаторные блоки (ККБ);
- крышные кондиционеры (руфтопы).

Центр обучения

Как работает чиллер? Как подобрать компрессорно-конденсаторный блок? Познакомиться с особенностями подбора и проектирования систем холодоснабжения. Что такое абсорбционный чиллер и как он работает? Как работает ЭРВ и реле протока? Как подобрать насос для системы чиллер-фанкойл? Что такое DC-инвертор и какое применение они нашли в чиллерах? Зачем нужен фрикулинг и как он помогает экономить? Обзоры оборудования LESSAR и принципов работы различных систем кондиционирования в целом и их отдельных элементов, — все это и многое другое можно узнать из видео в центре обучения на официальном канале LESSAR в YouTube.

Фанкойлы LESSAR

Следуя принципу постоянного развития с ориентацией на потребности рынка, **LESSAR** продолжает развивать модельный ряд двухтрубных и четырехтрубных фанкойлов. Фанкойлы **LESSAR** — это высокоэффективные блоки системы централизованного кондиционирования воздуха типа «чиллер-фанкойл», с отличными функциональными характеристиками и с низким уровнем шума. Современный дизайн позволяет вписать их практически в любой интерьер.

	КОДЫ ПРОИЗВОДИТЕЛЬНОСТИ									
МОДЕЛЬ	**150**	**200**	**250**	**300**	**350**	**400**	**450**	**500**	**550**	**600**
Фанкойлы настенные 2-трубные LSF-…KH22			■	■		■		■		■
Фанкойлы кассетные однопоточные 2-трубные LSF-…B1J22				■		■				
Фанкойлы кассетные компактные 2-трубные LSF-…BP22C				■		■		■		
Фанкойлы кассетные компактные 4-трубные LSF-…BP42C				■		■		■		
Фанкойлы кассетные 2-трубные LSF-…BM22										■
Фанкойлы кассетные 4-трубные LSF-…BM42										■
Фанкойлы напольно-потолочные 2-трубные в корпусе NEW LSF-…AQ22	■	■	■	■		■	■	■	■	■
Фанкойлы напольно-потолочные 2-трубные без корпуса NEW LSF-…AQ22C	■	■	■	■		■	■	■	■	■
Фанкойлы напольно-потолочные 4-трубные в корпусе NEW LSF-…AQ42	■		■		■			■		■
Фанкойлы напольно-потолочные 4-трубные в корпусе NEW LSF-…AQ42A		■		■		■			■	
Фанкойлы напольно-потолочные 4-трубные без корпуса NEW LSF-…AQ42C		■		■		■			■	
Фанкойлы канальные 2-трубные низконапорные NEW LSF-…DR22L		■		■		■		■		■
Фанкойлы канальные 2-трубные низконапорные NEW LSF-…DR22		■		■		■		■		■
Фанкойлы канальные 2-трубные средненапорные NEW LSF-…DR22H		■		■		■		■		■
Фанкойлы канальные 4-трубные низконапорные NEW LSF-….DN42L		■		■		■		■		■
Фанкойлы канальные 4-трубные низконапорные LSF-….DG42		■		■		■		■		■
Фанкойлы канальные 4-трубные средненапорные NEW LSF-….DG42H		■		■		■		■		■
Фанкойлы средненапорные канальные 2-трубные LSF-…DD22H(E)										

КОДЫ ПРОИЗВОДИТЕЛЬНОСТИ														
650	700	750	800	850	900	950	1000	1200	1400	1500	1600	1800	2200	№ стр.
														10
														12
														14
														16
		■		■		■		■		■				18
		■		■		■		■		■				20
■		■	■											22
■		■	■											24
	■													26
■		■												28
■		■												30
	■		■				■	■	■					32
	■		■				■	■	■					34
	■		■				■	■	■					36
			■				■	■	■					38
			■				■	■	■					40
			■				■	■	■					42
			■				■	■	■		■	■	■	44

Обновления модельного ряда фанкойлов LESSAR:

- Новый модельный ряд двухтрубных напольно-потолочных фанкойлов **LSF-…AQ22** в корпусе, **LSF-…AQ22C** без корпуса со сниженным уровнем звукового давления на низкой скорости вращения вентилятора в ночное время обеспечивает более комфортное пребывание в номерах отелей и гостиниц; 4-трубные **LSF-…AQ42** с фронтальным забором воздуха, **LSF-…AQ42A** в корпусе и **LSF-…AQ42C** без корпуса позволяют изменять режим работы фанкойла (охлаждение/нагрев) для самых требовательных постояльцев гостиниц и отелей высокого класса обслуживания.
- Новый модельный ряд канальных двухтрубных фанкойлов **LSF-…DR22L**, **LSF-…DR22**, **LSF-…DR22H** с более низким электропотреблением, со сниженным уровнем звукового давления и уменьшенными массогабаритными показателями позволяет экономить электроэнергию, создавать более комфортные условия в помещениях. Удобство при монтаже данных фанкойлов обеспечивается за счет возможности изменить сторону подключения труб хладоносителя и расположение клеммной колодки непосредственно на месте монтажа.
- Добавлены новые 4-трубные фанкойлы **LSF-…DN42L** с внешним статическим давлением 12 Па.

Также пользуются широким спросом следующие модели фанкойлов:

- Настенные фанкойлы серии **LSF-…KH22** с эстетичным и привлекательным дизайном, встроенным запорно-регулирующим узлом с поддержкой протокола Modbus RTU.
- Модели компактных 2-трубных **LSF-…BP22C** и 4-трубных **LSF-…BP42C** кассетных фанкойлов, а также модели 2-трубных **LSF-…BM22** и 4-трубных **LSF-…BM42** кассетных фанкойлов имеют в своем составе встроенный сетевой модуль, что значительно упрощает подключение фанкойлов к центральному пульту управления или системам BMS через протокол Modbus RTU.
- Канальные фанкойлы скрытого монтажа серий **LSF-…DD22H(E)** (2-трубные) и **LSF-…DG42** (4-трубные) — рациональное решение для помещений сложной конфигурации и там, где системы кондиционирования не должны быть заметны в дизайне интерьера.

Удобным решением остаются комплекты запорно-регулирующих узлов для фанкойлов:

- Набор компонентов для самостоятельной сборки (ЗРУ-Р).
- Также для тех, кто хочет получить менее укомплектованный, но более дешевый вариант, есть возможность поставки с фанкойлом комплекта **LZ-V2(4)**, состоящего только из клапана и привода.

Маркировка фанкойлов

L	S	F	–	E	300	D	H	4	2	L	E
1	2	3		4	5	6	7	8	9	10	11

1 L — торговая марка LESSAR

2 S — внутренний блок

3 F — фанкойл

4 Тип мотора вентилятора
_ — с AC-мотором вентилятора
E — с DC-мотором вентилятора

5 Код производительности

6 Тип блока
K — настенный
B — кассетный
D — канальный
A — напольный и напольно-потолочный

7 Модельный ряд

8 Тип системы
2 — 2-трубная система
4 — 4-трубная система

9 Тип электропитания
2 — 220 В / 50 Гц / 1 фаза
4 — 380 В / 50 Гц / 3 фазы

10 C — компактная модель/скрытая модель
H — средненапорная модель (50, 70, 100 Па)
L — низконапорная модель (12 Па)
_ — низконапорная модель (30 Па)

11 E — электроподогрев (опция)

Объекты LESSAR PROF

Фанкойлы

ОБЪЕКТЫ ТОРГОВЛИ:

- Гипермаркет «Лента», Пенза
- ТРЦ «Максимир», Воронеж
- ТРЦ «Гринвич», Екатеринбург
- ТРЦ «VEER MALL», Екатеринбург
- ТРЦ «Победа Плаза», Саратов
- ТРЦ «Планета», Уфа
- ТРЦ «Планета», Красноярск
- ТРЦ «Мега», Уфа
- ТРЦ «ЮГРАМОЛЛ», Нижневартовск.
- ТРК «Планета», Пермь
- ТРК «Семья», Пермь
- ТРК «Матрёшка», Тюмень
- ТЦ «ЦУМ», Воронеж
- ТЦ «Мега», Омск
- ТЦ «Искра», Пермь
- ТЦ «Галерея Чижова», Воронеж
- ТЦ «Аура», Ярославль
- МФЦ «Эспланада», Пермь
- МФЦ «Атмосфера», Воронеж

ПРОМЫШЛЕННЫЕ ПРЕДПРИЯТИЯ:

- Воронежский шинный завод, Воронеж
- Воронежросагро, Воронеж

ЖИЛЫЕ КОМПЛЕКСЫ:

- ЖК «Идель Тауэр», Уфа
- ЖК «Волга Скай», Саратов
- ЖК «Алые паруса», Санкт-Петербург

БИЗНЕС ЦЕНТРЫ:

- БЦ «Романовский», Воронеж
- БЦ «Энергия», Воронеж
- БЦ «Бонус», Пермь

ГОСТИНИЦЫ, ОТЕЛИ:

- «Гранд отель», Астрахань
- Парк отель «ЛетоЛето», Тюмень
- Гостиница «Ласточка», Ярославль

АЭРОПОРТЫ, ВОКЗАЛЫ:

- Аэропорт им. Ю. А. Гагарина, Оренбург
- Аэропорт, Белгород
- Речной вокзал, Пермь

МАГАЗИНЫ:

- Сеть магазинов «Дочки сыночки», Екатеринбург
- Сеть магазинов «Кари», Волгоград
- Сеть магазинов «Снежная Королева», Волгоград

СПОРТИВНЫЕ ЗДАНИЯ:

- ФОК «Центр художественной гимнастики», Сочи
- Физкультурно-оздоровительный комплекс, Валдай

- Полный перечень объектов — на официальном сайте lessar.com.

Фанкойлы LSF-…KH22

настенные двухтрубные

В КОМПЛЕКТЕ

Пульт управления
LZ-UPW4
проводной

ОПЦИИ

Пульт управления
LZ-KNP
беспроводной

Пульт управления
LZ-HJPW
проводной сенсорный

Пульт управления
LZ-UPW7
центральный

Полное описание систем управления — на стр. 49–53.

Охлаждение | **Нагрев** | **2-трубный фанкойл** | **Групповой контроль**

Современный эстетичный дизайн корпуса позволяет настенному фанкойлу с легкостью найти себе место в помещении с любым интерьером, а встроенные запорно-регулирующий узел и сетевой модуль существенно упростят монтаж и сэкономят время на установку.

Особенности

- Эстетичный дизайн корпуса.
- Сдвоенные жалюзи обеспечивают равномерное распределение воздушного потока.
- Радиальный вентилятор для большей эффективности и низкого уровня шума.
- Легкая конструкция и простая система крепления.
- Встроенный запорно-регулирующий узел.
- Легкосъемный воздушный фильтр.
- Встроенный сетевой модуль.
- Возможность группового контроля (до 64 фанкойлов с одного пульта LZ-UPW7) (подробнее на стр. 49–53).
- Информационный LED-дисплей.
- Возможность подключения к системе BMS по сетевому протоколу Modbus RTU (подробнее на стр. 49–53).
- Функция сохранения последних настроек в случае перебоев с электропитанием (AutoRestart).

Опции

- Пульт управления LZ-KNP беспроводной
- Пульт управления LZ-HJPW проводной сенсорный
- Пульт управления LZ-UPHW проводной
- Пульт управления LZ-UPW7 центральный сенсорный

Технические характеристики

Фанкойл LSF-		250KH22	300KH22	400KH22	500KH22	600KH22
Холодопроизводительность	кВт	2,63	2,97	3,28	4,25	5
Теплопроизводительность	кВт	3,36	3,91	4,37	5,81	6,7
Потребляемая мощность	Вт	24	37	40	50	66
Расход воды	л/ч	452	511	564	731	860
Гидравлическое сопротивление	кПа	29,4	35,6	43,5	31,8	42,5
Электропитание	ф./В/Гц	1/220/50				
Объем рециркулируемого воздуха	м³/ч	425	510	680	850	1020
Максимальное рабочее давление воды	МПа	1,6				
Внутренний блок						
Размеры (Ш×В×Г)	мм	915×290×230			1072×315×230	
Упаковка (Ш×В×Г)	мм	1020×390×315			1180×415×315	
Масса нетто/брутто	кг	13/16,3		13,3/16,7	15,8/19,4	
Уровень звукового давления на высокой скорости	дБ(А)	30	35	37	39	40
Уровень звукового давления на низкой скорости	дБ(А)	20	24	26	28	29
Соединительные трубы						
Вход воды	дюйм	G 3/4"				
Выход воды	дюйм	G 3/4"				
Отвод конденсата	мм	Пластиковый патрубок OD ∅20				
Запорно-регулирующий узел		встроенный				

Примечания

- Все данные предоставлены при нормальном атмосферном давлении воздуха.
- Значения холодопроизводительности даны на высокой скорости вентилятора при условиях:
  — температура воздуха на входе 27 °C по сухому термометру;
  — температура воздуха на входе 19 °C по влажному термометру;
  — температура воды на входе/выходе 7/12 °C.
  (См. таблицу холодопроизводительности на стр. 82—86)
- Шумовые данные получены замером в полубезэховой комнате.
- Значения теплопроизводительности даны на высокой скорости вентилятора при условиях:
  — температура воздуха на входе 20 °C по сухому термометру;
  — температура воды на входе 50 °C;
  — расход воды и воздуха такой же, как в режиме охлаждения.
- Максимальная температура горячей воды на входе 70 °C.

Габаритные размеры

Модель	A, мм	B, мм	C, мм	D, мм	E, мм
LSF-250KH22	915	290	732	663	230
LSF-300KH22	915	290	732	663	230
LSF-400KH22	915	290	732	663	230
LSF-500KH22	1072	315	892	813	230
LSF-600KH22	1072	315	892	813	230

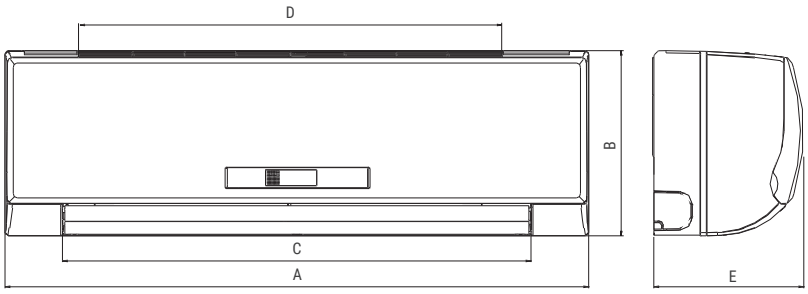

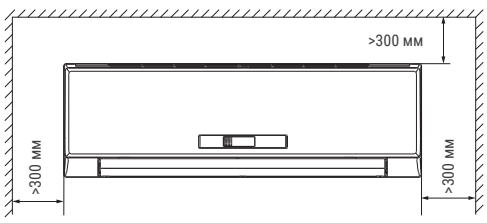

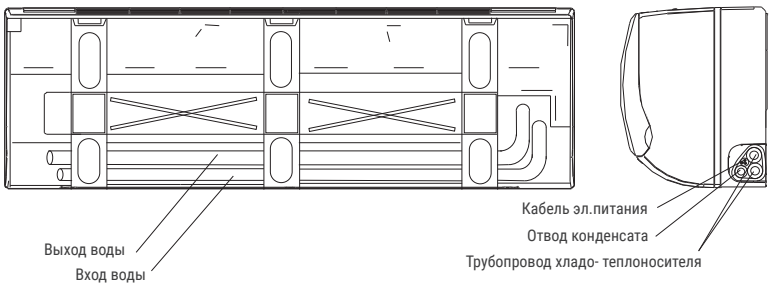

Изготовитель оборудования оставляет за собой право вносить изменения в конструкцию, внешний вид и технические характеристики без предварительного уведомления.

Фанкойлы LSF-…B1J22

кассетные однопоточные двухтрубные

В КОМПЛЕКТЕ

Пульт управления
LZ-UPW4
проводной

ОПЦИИ

Пульт управления
LZ-KNP
беспроводной

Пульт управления
LZ-UPW7
центральный
(совместно
с LZ-UDNW)

Контроллер
LZ-UDNW

Полное описание систем управления — на стр. 49–53.

Охлаждение | **Нагрев** | **2-трубный фанкойл** | **Групповой контроль**

Кассетные однопоточные фанкойлы предназначены для установки в помещениях с подвесными потолками. Благодаря конструктивным изменениям данная модель однопоточного фанкойла обладает улучшенными характеристиками и уменьшенной высотой, что дает возможность ее использования в условиях ограниченного пространства, а использование однопоточного распределения воздушного потока позволяет размещать фанкойлы вблизи углов и стен помещения. Панель белоснежного цвета.

Особенности

- Современный дизайн панели.
- Автоматические жалюзи обеспечивают равномерное распределение воздуха в помещении.
- Компактная конструкция.
- Возможность установки в углах помещений в непосредственной близости от стен.
- Быстрое охлаждение или нагрев за счет однонаправленного потока воздуха.
- Сверхтонкий корпус.
- Простая система крепления.
- Прекрасно подходит для установки в помещениях малой площади.
- Встроенный дренажный насос; высота подъема воды — 750 мм.
- Фильтр съемный воздушный для быстрого и простого обслуживания.
- Функция сохранения последних настроек в случае перебоев с электроэнергией (AutoRestart).
- Возможность группового контроля (управление до 64 фанкойлами с одного пульта или LZ-UPW7) (подробнее на стр. 49–53).
- Возможность подключения к системе BMS по сетевому протоколу Modbus RTU (подробнее на стр. 49–53).

Опции

- Пульт управления LZ-KNP беспроводной
- Пульт управления LZ-HJPW проводной сенсорный
- Пульт управления LZ-UPHW проводной
- Пульт управления LZ-UPW7 центральный сенсорный (совместно с LZ-UDNW)
- Контроллер LZ-UDNW

Технические характеристики

Фанкойл LSF-		300B1J22	400B1J22
Холодопроизводительность	кВт	3,04	3,79
Теплопроизводительность	кВт	5,13	6,41
Потребляемая мощность	Вт	32	40
Расход воды	л/ч	520	650
Гидравлическое сопротивление	кПа	14	20
Электропитание	ф./В/Гц	1 / 220 / 50	
Объем рециркулируемого воздуха	м³/ч	510	630
Максимальное рабочее давление воды	МПа	1,6	
Внутренний блок			
Размеры (Ш×В×Г)	мм	1054×155×425	
Упаковка (Ш×В×Г)	мм	1155×245×490	
Масса нетто/брутто	кг	12,8 / 16,6	
Уровень звукового давления на высокой скорости	дБ(А)	36	37
Уровень звукового давления на низкой скорости	дБ(А)	32	34
Панель		LZ-FPB12	
Размеры (Ш×В×Г)	мм	1180×25×465	
Упаковка (Ш×В×Г)	мм	1232×107×517	
Масса нетто/брутто	кг	3,5 / 5,2	
Соединительные трубы			
Вход/выход воды	дюйм	G 1/2"	
Отвод конденсата	мм	Пластиковый патрубок OD ∅25	
Запорно-регулирующий узел		ЗРУ-Р4.01-1, стр. 46	

Примечания

- Все данные предоставлены при нормальном атмосферном давлении воздуха.
- Значения холодопроизводительности даны на высокой скорости вентилятора при условиях:
  — температура воздуха на входе 27 °C по сухому термометру;
  — температура воздуха на входе 19 °C по влажному термометру;
  — температура воды на входе/выходе 7/12 °C.
  (См. таблицу холодопроизводительности на стр. 87–88)
- Шумовые данные получены замером в полубезэховой комнате.
- Значения теплопроизводительности даны на высокой скорости вентилятора при условиях:
  — температура воздуха на входе 20 °C по сухому термометру;
  — температура воды на входе 50 °C;
  — расход воды и воздуха такой же, как в режиме охлаждения.
- Максимальная температура горячей воды на входе 70 °C.

Габаритные размеры

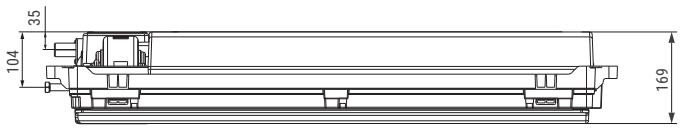

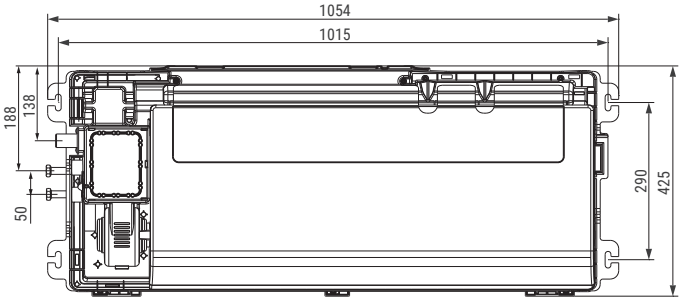

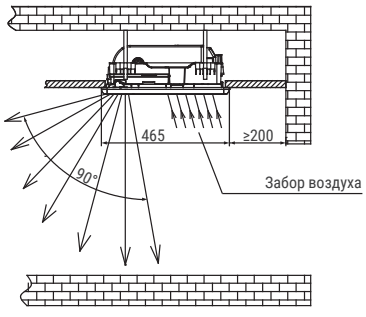

Изготовитель оборудования оставляет за собой право вносить изменения в конструкцию, внешний вид и технические характеристики без предварительного уведомления.

Фанкойлы LSF-...BP22C

кассетные двухтрубные компактные

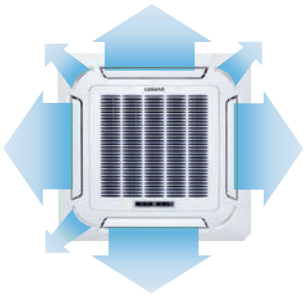

7-стороннее распределение воздушного потока

В КОМПЛЕКТЕ

Пульт управления
LZ-UPW4
проводной

ОПЦИИ

Пульт управления
LZ-KNP
беспроводной

Пульт управления
LZ-UPW7
центральный

Пульт управления
LZ-HJPW
проводной сенсорный

Полное описание систем управления — на стр. 49–53.

Охлаждение | **Нагрев** | **2-трубный фанкойл** | **Групповой контроль**

Кассетные компактные фанкойлы предназначены для установки в помещениях с подвесными потолками. 7-стороннее распределение воздушного потока обеспечивает равномерную обработку воздуха. Благодаря возможности встроить фанкойл в ячейку стандартного евроразмера (600×600 мм), расположению в любой удобной части потолка и установке, позволяющей скрыть основные элементы фанкойла, кассетные компактные фанкойлы являются отличным решением для современных интерьеров.

Кассетные компактные фанкойлы имеют в своем составе встроенный сетевой модуль, что значительно упрощает подключение фанкойлов к центральному пульту управления или управлению по протоколу Modbus RTU в системах BMS.

Особенности

- 7-стороннее распределение воздушного потока.
- Автоматические жалюзи обеспечивают равномерное распределение воздуха.
- Совместимость с высокими потолками, что позволяет устанавливать их в холлах и фойе.
- Варианты распределения воздушного потока (изменение количества сторон распределения).
- Евроразмер. Встраивается в ячейку 600×600 мм.
- Возможность подмеса свежего воздуха.
- Возможность группового контроля (до 64 фанкойлов с одного пульта LZ-UPW7) (подробнее на стр. 49–53).
- Функция сохранения последних настроек в случае перебоев с электроэнергией (AutoRestart).
- Встроенный дренажный насос, высота подъема воды — 500 мм.
- Съемный воздушный фильтр для легкого обслуживания.
- Возможность подключения к системе BMS по сетевому протоколу Modbus RTU (подробнее на стр. 49–53).

Опции

- Пульт управления LZ-KNP беспроводной
- Пульт управления LZ-HJPW проводной сенсорный
- Пульт управления LZ-UPHW проводной
- Пульт управления LZ-UPW7 центральный сенсорный
- Дренажный поддон LZ-BDD42 (C) — описание см. на стр. 47

Технические характеристики

Фанкойл LSF-		300BP22C	400BP22C	500BP22C
Холодопроизводительность	кВт	3,0	3,7	4,5
Теплопроизводительность	кВт	4,0	5,1	6,0
Потребляемая мощность	Вт	50	70	95
Расход воды	л/ч	522	642	774
Гидравлическое сопротивление	кПа	14	15	16
Электропитание	ф./В/Гц	1/220/50		
Объем рециркулируемого воздуха	м³/ч	510	680	850
Максимальное рабочее давление воды	МПа	1,6	1,6	1,6
Внутренний блок				
Размеры (Ш×В×Г)	мм	575×261×575		
Упаковка (Ш×В×Г)	мм	670×290×670		
Масса нетто/брутто	кг	16,5/20,0		
Уровень звукового давления на высокой скорости	дБ(А)	36	42	45
Уровень звукового давления на низкой скорости	дБ(А)	28	32	34
Панель		LZ-FPBC2		
Размеры (Ш×В×Г)	мм	647×50×647		
Упаковка (Ш×В×Г)	мм	715×123×715		
Масса нетто/брутто	кг	3/5		
Соединительные трубы				
Вход воды	дюйм	G 3/4"		
Выход воды	дюйм	G 3/4"		
Отвод конденсата	мм	Пластиковый патрубок OD ∅25		
Дополнительный поддон		LZ-BDD42 (C)		
Запорно-регулирующий узел		ЗРУ-Р4.02-1, стр. 46		

Примечания

- Все данные предоставлены при нормальном атмосферном давлении воздуха.
- Значения холодопроизводительности даны на высокой скорости вентилятора при условиях:
  — температура воздуха на входе 27 °C по сухому термометру;
  — температура воздуха на входе 19 °C по влажному термометру;
  — температура воды на входе/выходе 7/12 °C.
  (См. таблицу холодопроизводительности на стр. 89—91)
- Шумовые данные получены замером в полубезэховой комнате.
- Значения теплопроизводительности даны на высокой скорости вентилятора при условиях:
  — температура воздуха на входе 20 °C по сухому термометру;
  — температура воды на входе 50 °C;
  — расход воды и воздуха такой же, как в режиме охлаждения.
- Максимальная температура горячей воды на входе 70 °C.

Габаритные размеры

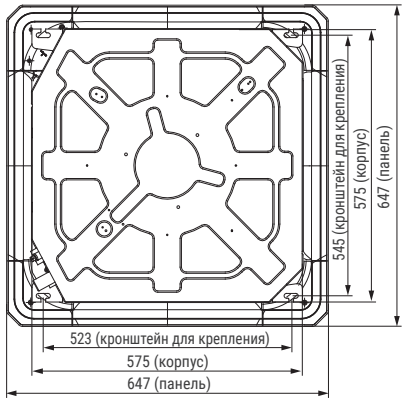

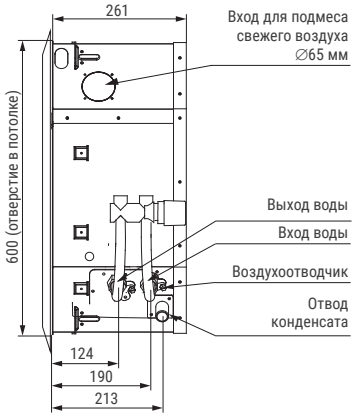

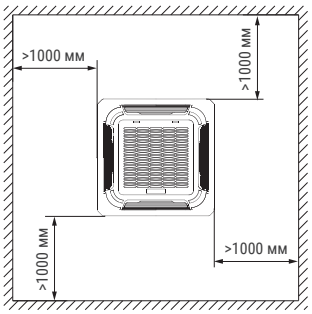

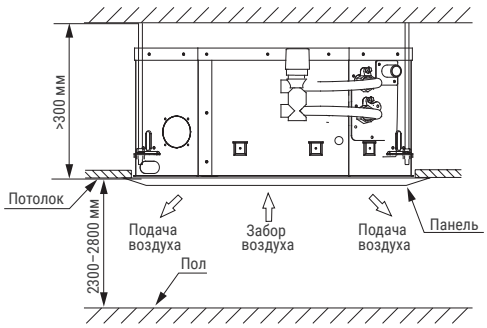

Внимание!

Расположение 3-ходового вентиля указано для примера. 3-ходовой вентиль не входит в стандартную комплектацию оборудования.

Изготовитель оборудования оставляет за собой право вносить изменения в конструкцию, внешний вид и технические характеристики без предварительного уведомления.

Фанкойлы LSF-…BP42C

кассетные четырехтрубные компактные

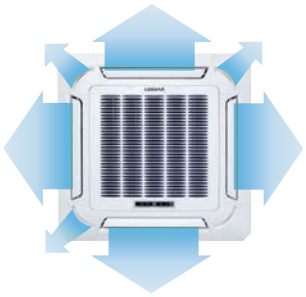

7-стороннее распределение воздушного потока

В КОМПЛЕКТЕ

Пульт управления
LZ-UPW4
проводной

ОПЦИИ

Пульт управления
LZ-KNP
беспроводной

Пульт управления
LZ-UPW7
центральный

Пульт управления
LZ-HJPW
проводной сенсорный

Полное описание систем управления — на стр. 49–53.

Охлаждение/нагрев

4-трубный фанкойл

Групповой контроль

Кассетные компактные фанкойлы предназначены для установки в помещениях с подвесными потолками. 7-стороннее распределение воздушного потока обеспечивает равномерную обработку воздуха. Благодаря возможности встроить фанкойл в ячейку стандартного евроразмера (600×600 мм), расположению в любой удобной части потолка и установке, позволяющей скрыть основные элементы фанкойла, кассетные компактные фанкойлы являются отличным решением для современных интерьеров.

Кассетные компактные фанкойлы имеют в своем составе встроенный сетевой модуль, что значительно упрощает подключение фанкойлов к центральному пульту управления или управлению по протоколу Modbus RTU в системах BMS.

Особенности

- Четырехтрубная система позволяет одновременно подключать фанкойл к источникам тепла и холода.
- 7-стороннее распределение воздушного потока.
- Автоматические жалюзи обеспечивают равномерное распределение воздуха.
- Варианты распределения воздушного потока (изменение количества сторон распределения).
- Евроразмер. Встраивается в ячейку 600×600 мм.
- Возможность группового контроля (до 64 фанкойлов с одного центрального пульта LZ-UPW7) (подробнее на стр. 49–53).
- Возможность подмеса свежего воздуха.
- Функция сохранения последних настроек в случае перебоев с электропитанием (AutoRestart).
- Встроенная под кожух плата управления.
- Встроенный дренажный насос, высота подъема воды — 500 мм.
- Съемный воздушный фильтр для легкого обслуживания.
- Возможность подключения к системе BMS по сетевому протоколу Modbus RTU (подробнее на стр. 49–53).

Опции

- Пульт управления LZ-KNP беспроводной
- Пульт управления LZ-HJPW проводной сенсорный
- Пульт управления LZ-UPHW проводной
- Пульт управления LZ-UPW7 центральный сенсорный
- Дренажный поддон LZ-BDD42 (C) — описание см. на стр. 47.

Технические характеристики

Фанкойл LSF-			300BP42C	400BP42C	500BP42C
Холодопроизводительность		кВт	2,5	2,9	3,5
Теплопроизводительность		кВт	3,7	4,6	5,1
Потребляемая мощность		Вт	50	70	95
Расход воды	Охлаждение	л/ч	430	499	602
	Обогрев	л/ч	318	396	438
Гидравлическое сопротивление	Охлаждение	кПа	22	16	24
	Обогрев	кПа	17	23	27
Электропитание		ф./В/Гц	1/220/50		
Объем рециркулируемого воздуха		м³/ч	510	680	850
Максимальное рабочее давление воды		МПа	1,6	1,6	1,6
Внутренний блок					
Размеры (Ш×В×Г)		мм	575×261×575		
Упаковка (Ш×В×Г)		мм	670×290×670		
Масса нетто/брутто		кг	17,5/21,5		
Уровень звукового давления на высокой скорости		дБ(А)	36	42	45
Уровень звукового давления на низкой скорости		дБ(А)	28	32	34
Панель			LZ-FPBC2		
Размеры (Ш×В×Г)		мм	647×50×647		
Упаковка (Ш×В×Г)		мм	715×123×715		
Масса нетто/брутто		кг	3 / 5		
Соединительные трубы					
Вход/выход холодной воды		дюйм	G 3/4"		
Вход/выход горячей воды		дюйм	G 1/2"		
Отвод конденсата		мм	Пластиковый патрубок OD ∅25		
Дополнительный поддон			LZ-BDD42 (C)		
Запорно-регулирующий узел			ЗРУ-Р4.02-1 (для трубопровода хладоносителя) / ЗРУ-Р4.04-1 (для трубопровода теплоносителя), стр. 46		

Примечания

- Все данные предоставлены при нормальном атмосферном давлении воздуха.
- Значения холодопроизводительности даны на высокой скорости вентилятора при условиях:
  — температура воздуха на входе 27 °C по сухому термометру;
  — температура воздуха на входе 19 °C по влажному термометру;
  — температура воды на входе/выходе 7/12 °C.
  (См. таблицу холодопроизводительности на стр. 92–94)
- Шумовые данные получены замером в полубезэховой комнате.
- Значения теплопроизводительности даны на высокой скорости вентилятора при условиях:
  — температура воздуха на входе 20 °C по сухому термометру;
  — температура воды на входе 70 °C;
  — расход воздуха такой же, как в режиме охлаждения.
- Максимальная температура горячей воды на входе 70 °C.

Габаритные размеры

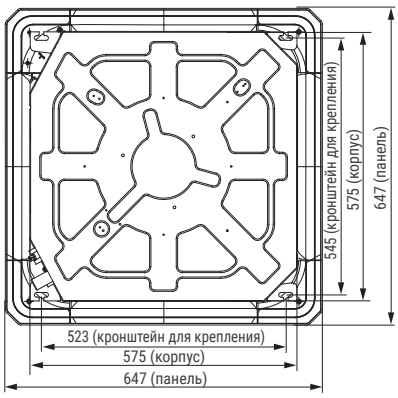

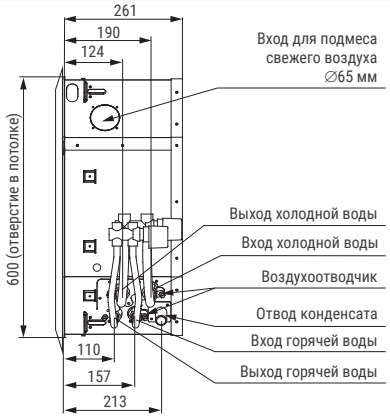

Внимание!

Расположение 3-ходового вентиля указано для примера. 3-ходовой вентиль не входит в стандартную комплектацию оборудования.

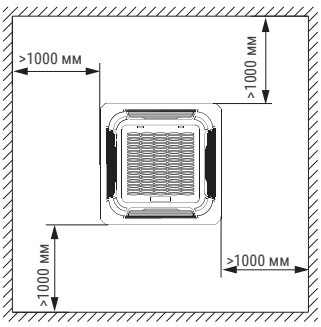

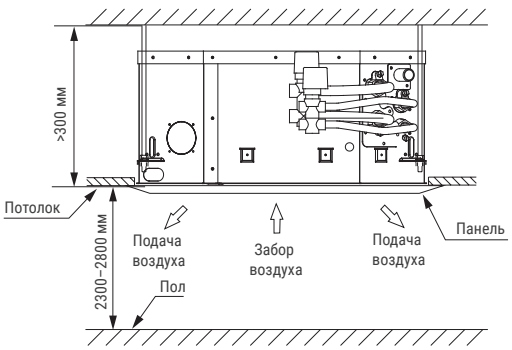

Изготовитель оборудования оставляет за собой право вносить изменения в конструкцию, внешний вид и технические характеристики без предварительного уведомления.

Фанкойлы LSF-…BM22

кассетные двухтрубные

Дизайн панели
с 7-сторонним распределением
воздушного потока

В КОМПЛЕКТЕ

Пульт управления
LZ-UPW4
проводной

ОПЦИИ

Пульт управления
LZ-KNP
беспроводной

Пульт управления
LZ-UPHW
проводной

Пульт управления
LZ-UPW7
центральный

Полное описание систем управления — на стр. 49–53.

Охлаждение | **Нагрев** | **2-трубный фанкойл** | **Групповой контроль**

Кассетные фанкойлы предназначены для размещения в помещениях с подвесными потолками. Равномерное распределение и более интенсивное перемешивание воздушного потока обеспечиваются за счет поворота жалюзи от электропривода, встроенного в панель белоснежного цвета.

Встроенный сетевой модуль значительно упрощает подключение фанкойлов к центральному пульту управления или управлению по протоколу Modbus RTU в системах BMS.

Особенности

- Встроенные контакты для сетевого подключения.
- Совместимость с высокими потолками. Фанкойлы могут располагаться на высоте до 3,5 метров, что позволяет устанавливать их в холлах и фойе.
- Варианты распределения воздушного потока (изменение количества сторон распределения).
- Возможность группового контроля (до 64 фанкойлов с одного центрального пульта LZ-UPW7) (подробнее на стр. 49–53).
- Информационный LED-дисплей.
- Функция сохранения последних настроек в случае перебоев с электропитанием (AutoRestart).
- Съемный воздушный фильтр для легкого обслуживания.
- Встроенный дренажный насос, высота подъема воды — 750 мм.
- Возможность подключения к системе BMS по сетевому протоколу Modbus RTU (подробнее на стр. 49–53).

Опции

- Пульт управления LZ-KNP беспроводной
- Пульт управления LZ-HJPW проводной сенсорный
- Пульт управления LZ-UPHW проводной
- Пульт управления LZ-UPW7 центральный сенсорный
- Дренажный поддон LZ-BDD42 — описание см. на стр. 47.

Технические характеристики

Фанкойл LSF-		600BM22	750BM22	850BM22	950BM22	1200BM22	1500BM22
Холодопроизводительность	кВт	5,7	7,00	7,27	8,22	10,39	12,87
Теплопроизводительность	кВт	9,66	11,55	12,42	13,85	17,58	17,6
Потребляемая мощность	Вт	125	130	150	155	190	190
Расход воды	л/ч	980	1204	1250	1414	1787	2219
Гидравлическое сопротивление	кПа	23,8	25,2	27	31,2	44	40
Электропитание	ф./В/Гц	1 / 220 / 50					
Объем рециркулируемого воздуха	м³/ч	1000	1250	1400	1600	2000	2550
Максимальное рабочее давление воды	МПа	1,6					
Внутренний блок							
Размеры (Ш × В × Г)	мм	840×230×840		840×300×840			
Упаковка (Ш × В × Г)	мм	900×260×900		900×330×900			
Масса нетто/брутто	кг	25 / 30		30,5 / 36,2			35 / 41
Уровень звукового давления на высокой скорости	дБ(А)	45	46	47	48	49	50
Уровень звукового давления на низкой скорости	дБ(А)	36	37	38	39	40	41
Панель		LZ-FPB2					
Размеры (Ш × В × Г)	мм	950×45×950					
Упаковка (Ш × В × Г)	мм	1035×90×1035					
Масса нетто/брутто	кг	6 / 9					
Соединительные трубы							
Вход воды	дюйм	RC 3/4"					
Выход воды	дюйм	RC 3/4"					
Отвод конденсата	мм	Пластиковый патрубок OD ∅32					
Дополнительный поддон		LZ-BDD42					
Запорно-регулирующий узел		ЗРУ-Р4.02-1, стр. 46					

Примечания

- Все данные предоставлены при нормальном атмосферном давлении воздуха.
- Значения холодопроизводительности даны на высокой скорости вентилятора при условиях:
  — температура воздуха на входе 27 °C по сухому термометру;
  — температура воздуха на входе 19 °C по влажному термометру;
  — температура воды на входе/выходе 7/12 °C.
  (См. таблицу холодопроизводительности на стр. 95–100)
- Шумовые данные получены замером в полубезэховой комнате.
- Значения теплопроизводительности даны на высокой скорости вентилятора при условиях:
  — температура воздуха на входе 20 °C по сухому термометру;
  — температура воды на входе 50 °C;
  — расход воды и воздуха такой же, как в режиме охлаждения.
- Максимальная температура горячей воды на входе 70 °C.

Габаритные размеры

Модель	A, мм	B, мм	C, мм	D, мм	E, мм	F, мм
LSF-600/750BM22	180	140	85	350	145	195
LSF-850/950/1200/1500BM22	180	140	155	350	155	205

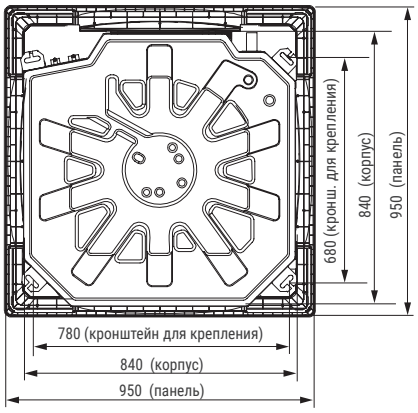

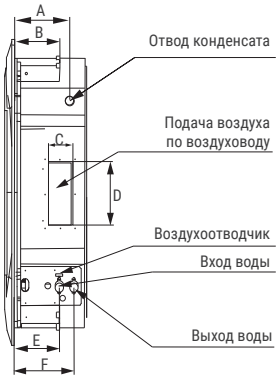

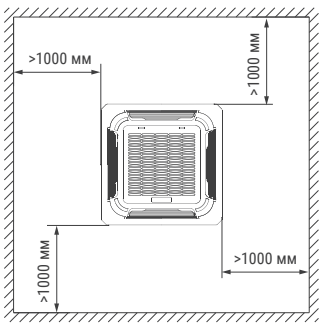

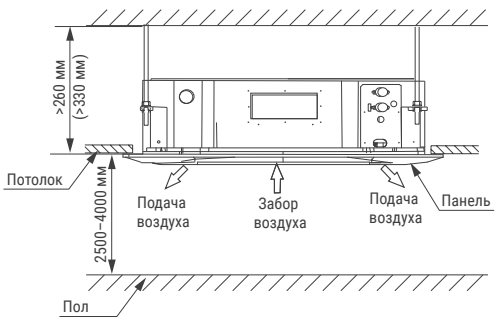

Изготовитель оборудования оставляет за собой право вносить изменения в конструкцию, внешний вид и технические характеристики без предварительного уведомления.

Фанкойлы LSF-…BM42

кассетные четырехтрубные

Дизайн панели
с 7-сторонним распределением
воздушного потока

В КОМПЛЕКТЕ

Пульт управления
LZ-UPW4
проводной

ОПЦИИ

Пульт управления
LZ-KNP
беспроводной

Пульт управления
LZ-UPHW
проводной

Пульт управления
LZ-UPW7
центральный

Полное описание систем управления — на стр. 49–53.

Охлаждение/нагрев

4-трубный фанкойл

Групповой контроль

Кассетные фанкойлы предназначены для размещения в помещениях с подвесными потолками. Равномерное распределение и более интенсивное перемешивание воздушного потока обеспечиваются за счет поворота жалюзи от электропривода, встроенного в панель белоснежного цвета.

Встроенный сетевой модуль значительно упрощает подключение фанкойлов к центральному пульту управления или управлению по протоколу Modbus RTU в системах BMS.

Особенности

- Встроенные контакты для сетевого подключения.
- Четырехтрубная система позволяет одновременно подключать фанкойл к источникам хладо- и теплоносителя.
- Совместимость с высокими потолками. Фанкойлы могут располагаться на высоте до 3,5 м, что позволяет устанавливать их в холлах и фойе.
- Варианты распределения воздушного потока (изменение количества сторон распределения).
- Возможность группового контроля (до 64 фанкойлов с одного центрального пульта LZ-UPW7) (подробнее на стр. 49–53).
- Информационный LED-дисплей.
- Функция сохранения последних настроек в случае перебоев с электропитанием (AutoRestart).
- Съемный фильтр для легкого обслуживания.
- Встроенный дренажный насос, высота подъема воды — 750 мм.
- Возможность подключения к системе BMS по сетевому протоколу Modbus RTU (подробнее на стр. 49–53).

Опции

- Пульт управления LZ-KNP беспроводной
- Пульт управления LZ-HJPW проводной сенсорный
- Пульт управления LZ-UPHW проводной
- Пульт управления LZ-UPW7 центральный сенсорный
- Дренажный поддон LZ-BDD42 — описание см. на стр. 47.

Технические характеристики

Фанкойл LSF-			600BM42	750BM42	850BM42	950BM42	1200BM42	1500BM42
Холодопроизводительность		кВт	5,10	5,93	6,17	6,70	9,28	10,58
Теплопроизводительность		кВт	6,67	7,87	8,06	8,67	11,65	12,62
Потребляемая мощность		Вт	170	188	198	205	197	234
Расход воды	Охлаждение	л/ч	876	1020	1062	1152	1596	1818
	Обогрев	л/ч	576	678	696	744	1002	1086
Гидравлическое сопротивление	Охлаждение	кПа	15	17	20	22	32	38
	Обогрев	кПа	37	41	39	42	57	61
Электропитание		ф./В/Гц	1/220/50					
Объем рециркулируемого воздуха		м³/ч	1150	1460	1480	1720	1860	2100
Максимальное рабочее давление воды		МПа	1,6					
Внутренний блок								
Размеры (Ш × В × Г)		мм	840×300×840					
Упаковка (Ш × В × Г)		мм	900×330×900					
Масса нетто/брутто		кг	35/41				38/44	
Уровень звукового давления на высокой скорости		дБ(А)	42	43	46	47	48	50
Уровень звукового давления на низкой скорости		дБ(А)	26	28	30	32	34	36
Панель			LZ-FPB2					
Размеры (Ш×В × Г)		мм	950×45×950					
Упаковка (Ш × В × Г)		мм	1035×90×1035					
Масса нетто/брутто		кг	6/9					
Соединительные трубы								
Вход/выход холодной воды		дюйм	RC 3/4"					
Вход/выход горячей воды		дюйм	RC 1/2"					
Отвод конденсата		мм	Пластиковый патрубок OD ∅32					
Дополнительный поддон			LZ-BDD42					
Запорно-регулирующий узел			ЗРУ-Р4.02-1 (для трубопровода хладоносителя) / ЗРУ-Р4.04-1 (для трубопровода теплоносителя), стр. 46					

Примечания

- Все данные предоставлены при нормальном атмосферном давлении воздуха.
- Значения холодопроизводительности даны на высокой скорости вентилятора при условиях:
  — температура воздуха на входе 27 °C по сухому термометру;
  — температура воздуха на входе 19 °C по влажному термометру;
  — температура воды на входе/выходе 7/12 °C.
  (См. таблицу холодопроизводительности на стр. 101–106)
- Шумовые данные получены замером в полубезэховой комнате.
- Значения теплопроизводительности даны на высокой скорости вентилятора при условиях:
- температура воздуха на входе 20 °C по сухому термометру;
  — температура воды на входе 70 °C;
  — расход воздуха такой же, как в режиме охлаждения.
- Максимальная температура горячей воды на входе 70 °C.

Габаритные размеры

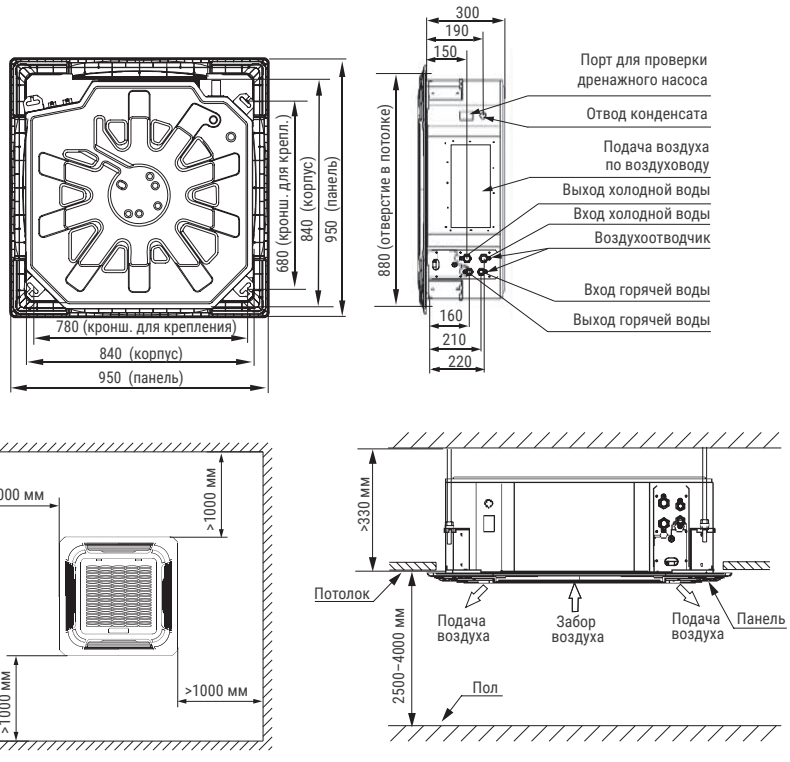

Изготовитель оборудования оставляет за собой право вносить изменения в конструкцию, внешний вид и технические характеристики без предварительного уведомления.

Фанкойлы LSF-...AQ22

напольно-потолочные двухтрубные

ОПЦИИ

Термостат LZ-FUPW42 механи-ческий

Пульт управления LZ-UQPW2 проводной

Пульт управления LZ-UQPG2 проводной с Modbus RTU

Пульт управления LZ-UPW7 центральный (совместно с LZ-FMM22)

Пульт управления LZ-KNP беспроводной (совместно с LZ-FMM22)

Блок управления LZ-FMM22

Полное описание систем управления — на стр. 49–53.

Охлаждение | **Нагрев** | **2-трубный фанкойл** | **Групповой контроль**

Данная модель фанкойла предназначена для установки на пол, вдоль стены или под потолок. Такие способы размещения значительно упрощают последующее обслуживание и эксплуатацию. Помимо низкого уровеня шума, удобства монтажа новый модельный ряд напольно-потолочных фанкойлов обладает современным дизайном корпуса с глубиной всего 211 мм. Что делает данный фанкойл универсальным решением для помещений различного назначения.

Особенности

- Возможность монтажа на пол или под потолок.
- Фронтальный забор воздуха.
- Тихая работа: фанкойл оборудован радиальным вентилятором для большей эффективности и низкого уровня шума.
- Легкая конструкция и простая система крепления.
- Сниженное гидравлическое сопротивление теплообменника.
- Возможность подключения к системе BMS по сетевому протоколу ModBus RTU (подробнее на стр. 49–53).
- Возможность группового управления (до 64 фанкойлов с одного пульта LZ-UPW7) (подробнее на стр. 49–53).
- Компактные размеры (глубина 211 мм).

Опции

- Термостат LZ-FUPW42 механический
- Блок управления LZ-FMM22
- Пульт управления LZ-KNP беспроводной (совместно с LZ-FMM22)
- Пульт управления LZ-UQPW2 проводной (встраивается в корпус фанкойла)
- Пульт управления LZ-UQPG2 проводной с Modbus RTU
- Пульт управления LZ-HJPW проводной сенсорный (совместно с LZ-FMM22)
- Пульт управления LZ-UPHW проводной (совместно с LZ-FMM22)
- Пульт управления LZ-UPW7 центральный сенсорный (совместно с LZ-FMM22)
- Опора LZ-FQL2 для установки на пол

Технические характеристики

Фанкойл LSF-			150AQ22	200AQ22	250AQ22	300AQ22	400AQ22	450AQ22	500AQ22	550AQ22	600AQ22	650AQ22	750AQ22	800AQ22
Холодопроизводительность		кВт	1,58	2,16	2,51	2,72	3,75	4,09	4,59	5,21	5,29	6,16	6,22	6,66
Теплопроизводительность		кВт	1,77	2,26	2,80	2,81	3,99	4,19	5,13	5,33	5,42	6,53	6,94	6,86
Потребляемая мощность		Вт	35	40	47	47	51	51	91	92	124	117	118	110
Расход воды		л/ч	270	370	430	470	640	700	790	890	910	1060	1070	1140
Гидравлическое сопротивление	Охлаждение	кПа	15,1	31,9	17,1	23,9	37,3	40,1	56,1	59,9	47,5	36,8	38,4	52,3
	Обогрев	кПа	15,0	31,9	16,6	22,5	34,6	36,3	56,0	59,4	51,0	38,5	40,7	50,0
Электропитание		ф./В/Гц	1/220/50											
Объем рециркулируемого воздуха		м³/ч	245	245	380	380	580	580	780	780	1050	1050	1100	1050
Максимальное рабочее давление воды		МПа	1,6											
Внутренний блок														
Размеры (Ш×В×Г)		мм	790×495×211		1020×495×211		1240×495×211				1360×495×211		1360×591×211	
Упаковка (Ш×В×Г)		мм	895×595×300		1125×595×300		1345×595×300				1465×595×300		1465×695×300	
Масса нетто/брутто		кг	16,3/21,8	16,7/22,7	20/26,8	20,8/26,8	24/31	25,4/32,4	25,5/32	26,3/33,4	27,3/34,8	28,5/36	31,7/40,2	34/42
Уровень звукового давления на высокой скорости		дБ(А)	34	39	34	35	39	39	48	48	52	52	53	53
Уровень звукового давления на низкой скорости		дБ(А)	21	26	19	20	24	24	30	30	33	34	39	39
Соединительные трубы														
Вход воды		дюйм	G 3/4"											
Выход воды		дюйм	G 3/4"											
Отвод конденсата		мм	Пластиковый патрубок OD ∅18,5											
Запорно-регулирующий узел			ЗРУ-Р4.05-1, стр. 46											

Примечания

- Все данные предоставлены при нормальном атмосферном давлении воздуха.
- Значения холодопроизводительности даны на высокой скорости вентилятора при условиях:
  - — температура воздуха на входе 27 °C по сухому термометру;
  - — температура воздуха на входе 19 °C по влажному термометру;
  - — температура воды на входе/выходе 7/12 °C.

  (См. таблицу холодопроизводительности на стр. 107–118)
- Шумовые данные получены замером в полубезэховой комнате.
- Значения теплопроизводительности даны на высокой скорости вентилятора при условиях:
  - — температура воздуха на входе 20 °C по сухому термометру;
  - — температура воды на входе 45 °C;
  - — расход воды и воздуха такой же, как в режиме охлаждения.
- Максимальная температура горячей воды на входе 75 °C.

Габаритные размеры

Модель	A, мм	B, мм	C, мм	D, мм	E, мм	F, мм
LSF-150AQ22	534	375	123	93	790	495
LSF-200AQ22	534	375	123	93	790	495
LSF-250AQ22	764	375	123	93	1020	495
LSF-300AQ22	764	375	123	93	1020	495
LSF-400AQ22	984	375	123	93	1240	495
LSF-450AQ22	984	375	123	93	1240	495
LSF-500AQ22	984	375	123	93	1240	495
LSF-550AQ22	984	375	123	93	1240	495
LSF-600AQ22	1104	375	123	93	1360	495
LSF-650AQ22	1104	375	123	93	1360	495
LSF-750AQ22	1104	391	219	102	1360	591
LSF-800AQ22	1104	391	219	102	1360	591

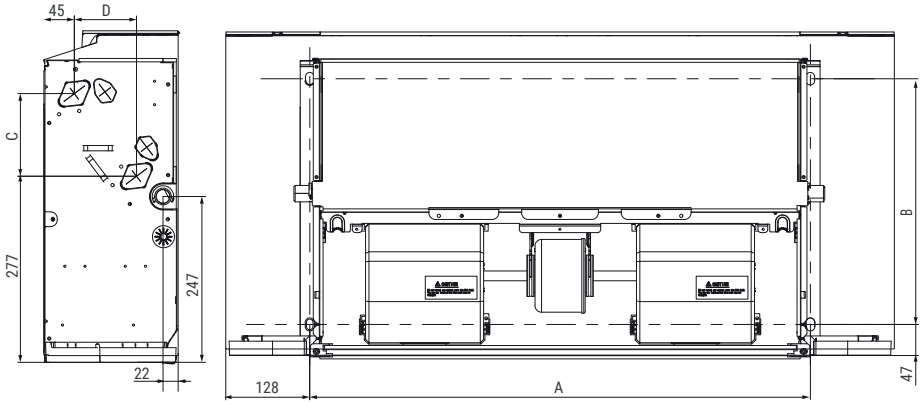

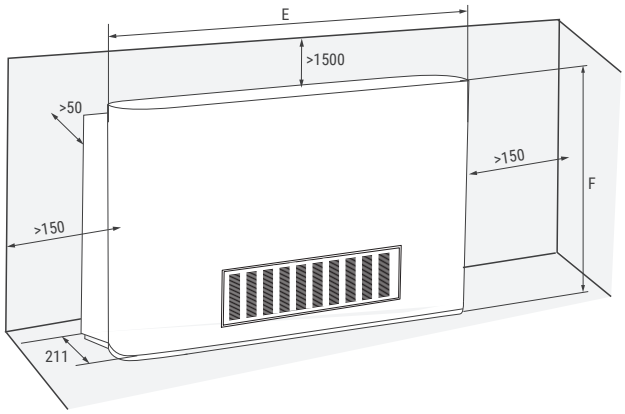

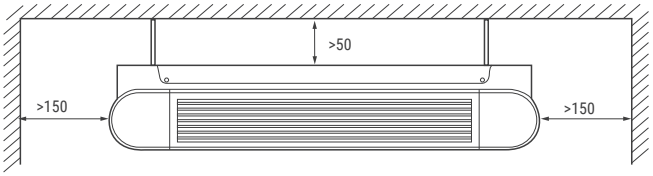

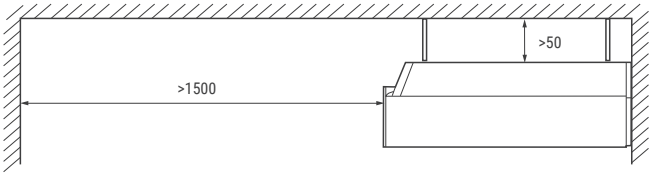

Изготовитель оборудования оставляет за собой право вносить изменения в конструкцию, внешний вид и технические характеристики без предварительного уведомления.

Фанкойлы LSF-...AQ22C

напольно-потолочные двухтрубные без корпуса

ОПЦИИ

Термостат LZ-FUPW42 механи-ческий

Пульт управления LZ-UQPW2 проводной

Пульт управления LZ-UQPG2 проводной с Modbus RTU

Пульт управления LZ-UPW7 центральный (совместно с LZ-FMM22)

Пульт управления LZ-KNP беспроводной (совместно с LZ-FMM22)

Блок управления LZ-FMM22

Полное описание систем управления — на стр. 49–53.

Охлаждение | **Нагрев** | **2-трубный фанкойл** | **Групповой контроль**

Данная модель фанкойла предназначена для установки на пол или под потолок в пристенном или подпотолочном пространстве. Помимо низкого уровеня шума, удобства монтажа новый модельный ряд напольно-потолочных фанкойлов обладает современным дизайном корпуса с глубиной всего 200 мм. Что делает данный фанкойл универсальным решением для помещений различного назначения.

Особенности

- Возможность вертикальной установки у стен или горизонтальной установки под потолок.
- Мощный воздушный поток: фанкойл направляет сильную струю воздуха вверх вдоль стены или потолка.
- Тихая работа: фанкойл оборудован радиальным вентилятором для большей эффективности и низкого уровня шума.
- Легкая конструкция и простая система крепления.
- Сниженное гидравлическое сопротивление теплообменника.
- Возможность подключения к системе BMS по сетевому протоколу ModBus RTU (подробнее на стр. 49–53).
- Возможность группового управления (до 64 фанкойлов с одного пульта LZ-UPW7) (подробнее на стр. 49–53).
- Компактные размеры (глубина 200 мм).

Опции

- Термостат LZ-FUPW42 механический
- Блок управления LZ-FMM22
- Пульт управления LZ-KNP беспроводной (совместно с LZ-FMM22)
- Пульт управления LZ-UQPW2 проводной
- Пульт управления LZ-UQPG2 проводной с Modbus RTU
- Пульт управления LZ-HJPW проводной сенсорный (совместно с LZ-FMM22)
- Пульт управления LZ-UPHW проводной (совместно с LZ-FMM22)
- Пульт управления LZ-UPW7 центральный сенсорный (совместно с LZ-FMM22)

Технические характеристики

Фанкойл LSF-			150AQ22C	200AQ22C	250AQ22C	300AQ22C	400AQ22C	450AQ22C	500AQ22C	550AQ22C	600AQ22C	650AQ22C	750AQ22C	800AQ22C
Холодопроизводительность		кВт	1,65	2,25	2,65	3,05	3,85	4,2	4,65	5,35	6	6,75	7,35	8,25
Теплопроизводительность		кВт	1,85	2,35	3,05	3,15	4,10	4,30	5,2	5,7	6,15	7,15	8,2	8,5
Потребляемая мощность		Вт	35	40	47	47	51	51	91	91	123	110	123	118
Расход воды		л/ч	283	386	454	523	660	720	797	917	1029	1157	1260	1414
Гидравлическое сопротивление	Охлаждение	кПа	15,75	33,19	18,03	26,71	38,23	41,15	56,85	61,48	53,79	40,26	45,43	64,72
	Обогрев	кПа	15,13	33,19	17,56	23,31	35,52	37,20	56,68	60,89	57,85	42,16	44,60	61,96
Электропитание		ф./В/Гц	1/220/50											
Объем рециркулируемого воздуха		м³/ч	255	255	400	425	595	595	790	800	1190	1150	1300	1300
Максимальное рабочее давление воды		МПа	1,6											
Внешнее статическое давление		Па	12											
Внутренний блок														
Размеры (Ш×В×Г)		мм	607×455×200		837×455×200		1057×455×200				1177×455×200		1177×550×200	
Упаковка (Ш×В×Г)		мм	755×555×255		985×555×255		1205×555×255				1325×555×255		1325×650×255	
Масса нетто/брутто		кг	11,6/15,9	12/16,3	13,9/19,4	14,8/20,3	17,3/24	18,2/24,9	17,9/24,6	18,8/25,5	20,5/27,3	21,7/28,5	24/31,1	25,2/32,3
Уровень звукового давления на высокой скорости		дБ(А)	35	42	34	34	39	40	48	47	50	50	51	50
Уровень звукового давления на низкой скорости		дБ(А)	21	27	18	19	23	31	31	31	33	33	36	37
Соединительные трубы														
Вход воды		дюйм	G 3/4"											
Выход воды		дюйм	G 3/4"											
Отвод конденсата		мм	Пластиковый патрубок OD ∅18,5											
Запорно-регулирующий узел			ЗРУ-Р4.05-1, стр. 46											

Примечания

- Все данные предоставлены при нормальном атмосферном давлении воздуха.
- Значения холодопроизводительности даны на высокой скорости вентилятора при условиях:
  — температура воздуха на входе 27 °C по сухому термометру;
  — температура воздуха на входе 19 °C по влажному термометру;
  — температура воды на входе/выходе 7/12 °C.
  — внешнее статическое давление воздуха 12 Па.
  (См. таблицу холодопроизводительности на стр. 119–130)
- Шумовые данные получены замером в полубезэховой комнате.
- Значения теплопроизводительности даны на высокой скорости вентилятора при условиях:
  — температура воздуха на входе 20 °C по сухому термометру;
  — температура воды на входе 45 °C;
  — расход воды и воздуха такой же, как в режиме охлаждения.
- Максимальная температура горячей воды на входе 75 °C.

Габаритные размеры

Модель	A, мм	B, мм	C, мм	D, мм	E, мм	F, мм
LSF-150AQ22C	534	375	123	93	607	455
LSF-200AQ22C	534	375	123	93	607	455
LSF-250AQ22C	764	375	123	93	837	455
LSF-300AQ22C	764	375	123	93	837	455
LSF-400AQ22C	984	375	123	93	1057	455
LSF-450AQ22C	984	375	123	93	1057	455
LSF-500AQ22C	984	375	123	93	1057	455
LSF-550AQ22C	984	375	123	93	1057	455
LSF-600AQ22C	1104	375	123	93	1177	455
LSF-650AQ22C	1104	375	123	93	1177	455
LSF-750AQ22C	1104	391	219	102	1177	550
LSF-800AQ22C	1104	391	219	102	1177	550

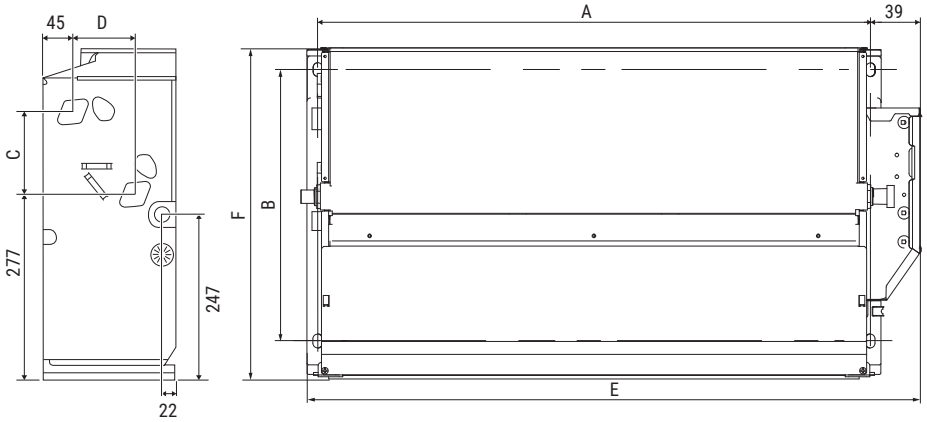

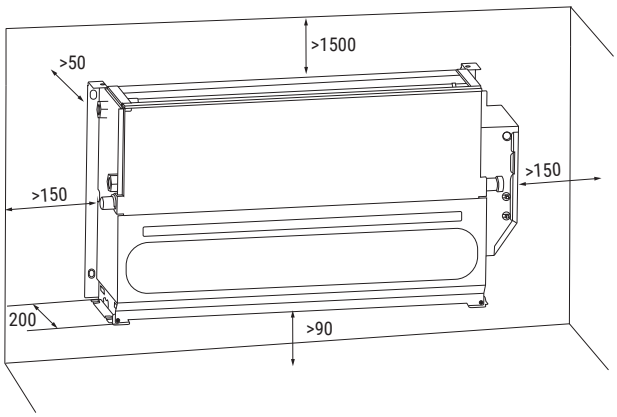

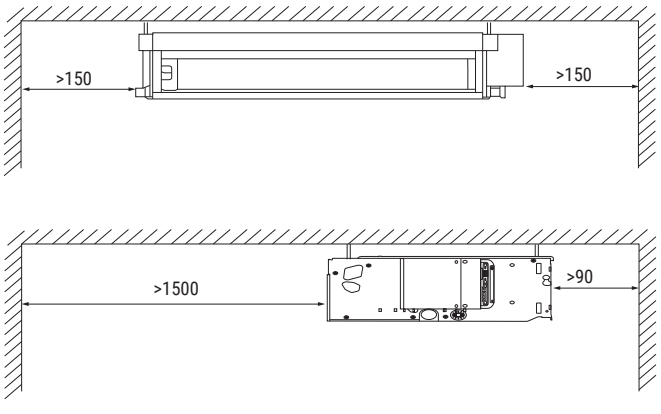

Изготовитель оборудования оставляет за собой право вносить изменения в конструкцию, внешний вид и технические характеристики без предварительного уведомления.

Фанкойлы LSF-...AQ42

напольно-потолочные четырехтрубные в корпусе

ОПЦИИ

Термостат LZ-FUPW42 механи-ческий

Пульт управления LZ-UQPW2 проводной

Пульт управления LZ-UQPG2 проводной с Modbus RTU

Пульт управления LZ-UPW7 центральный (совместно с LZ-FMM42)

Пульт управления LZ-KNP беспроводной (совместно с LZ-FMM42)

Блок управления LZ-FMM42

Полное описание систем управления — на стр. 49–53.

Охлаждение/нагрев

4-трубный фанкойл

Групповой контроль

Данная модель фанкойла предназначена для установки на пол или под потолок в пристенном или подпотолочном пространстве. Помимо низкого уровеня шума, удобства монтажа новый модельный ряд напольно-потолочных фанкойлов обладает современным дизайном корпуса с глубиной всего 211 мм. Что делает данный фанкойл универсальным решением для помещений различного назначения.

Особенности

- Фронтальный забор воздуха.
- Эстетичный дизайн корпуса.
- Возможность монтажа на пол или под потолок.
- Тихая работа: фанкойл оборудован радиальным вентилятором для большей эффективности и низкого уровня шума.
- Легкая конструкция и простая система крепления.
- Компактные размеры (глубина 211 мм).
- Возможность группового контроля (до 64 фанкойлов с одного пульта LZ-UPW7) (подробнее на стр. 49–53).
- Возможность подключения к системе BMS по сетевому протоколу Modbus RTU (подробнее на стр. 49–53).

Опции

- Термостат LZ-FUPW42 механический
- Блок управления LZ-FMM42
- Пульт управления LZ-UQPW2 проводной
- Пульт управления LZ-KNP беспроводной (совместно с LZ-FMM42)
- Пульт управления LZ-UQPW2 проводной (встраивается в корпус фанкойла)
- Пульт управления LZ-UQPG2 проводной с Modbus RTU
- Пульт управления LZ-HJPW проводной сенсорный (совместно с LZ-FMM42)
- Пульт управления LZ-UPHW проводной (совместно с LZ-FMM42)
- Пульт управления LZ-UPW7 центральный (совместно с LZ-FMM42)
- Опора LZ-FQL2 для установки на пол

Технические характеристики

Фанкойл LSF-			150AQ42	250AQ42	350AQ42	500AQ42	600AQ42	700AQ42
Холодопроизводительность		кВт	1,87	2,58	3,99	4,92	5,84	6,18
Теплопроизводительность		кВт	1,62	2,19	2,88	3,55	4,25	5,9
Потребляемая мощность		Вт	40	47	51	92	117	110
Расход воды	Охлаждение	л/ч	320	440	680	840	1000	1060
	Обогрев	л/ч	140	190	250	310	370	510
Гидравлическое сопротивление	Охлаждение	кПа	26,4	19,1	46,5	69,3	57,6	40,8
	Обогрев	кПа	15	28,6	56,7	80	123,45	54,8
Максимальное рабочее давление воды		МПа	1,6					
Электропитание		ф./В/Гц	1/220/50					
Объем рециркулируемого воздуха		м³/ч	245	380	580	780	1050	1050
Внешнее статическое давление		Па	0					
Количество вентиляторов		шт.	1	2	2	2	3	3
Уровень звукового давления на высокой скорости		дБ(А)	39	35	39	48	52	52
Уровень звукового давления на низкой скорости		дБ(А)	26	20	24	30	34	39
Внутренний блок								
Размеры (Ш×В×Г)		мм	790×495×211	1020×495×211	1240×495×211	1240×495×211	1360×495×211	1360×591×211
Упаковка (Ш×В×Г)		мм	895×595×300	1125×595×300	1345×595×300	1345×595×300	1465×595×300	1465×695×300
Масса нетто		кг	17,2	21,3	25,9	26,8	29	34,5
Масса брутто		кг	23,2	27,3	32,9	33,9	36,5	42,5
Соединительные трубы								
Вход/выход холодной воды		дюйм	G 3/4"					
Вход/выход горячей воды		дюйм	G 1/2"					
Патрубок отвода дренажа		мм	Пластиковый патрубок OD ∅18,5					
Запорно-регулирующий узел			ЗРУ-Р4.05-1 (для трубопровода хладоносителя) / ЗРУ-Р4.06-1 (для трубопровода теплоносителя), стр. 46					

Примечания

- Все данные предоставлены при нормальном атмосферном давлении воздуха.
- Значения холодопроизводительности даны на высокой скорости вентилятора при условиях:
  — температура воздуха на входе 27 °C по сухому термометру;
  — температура воздуха на входе 19 °C по влажному термометру;
  — температура воды на входе/выходе 7/12 °C.
  (См. таблицу холодопроизводительности на стр. 131–136)
- Шумовые данные получены замером в полубезэховой комнате.
- Значения теплопроизводительности даны на высокой скорости вентилятора при условиях:
  — температура воздуха на входе 20 °C по сухому термометру;
  — температура воды на входе/выходе 65/55 °C;.
- Максимальная температура горячей воды на входе 75 °C.

Габаритные размеры

Модель	A, мм	B, мм	C, мм	D, мм	E, мм	F, мм
LSF-150AQ42	534	375	123	93	790	495
LSF-250AQ42	764	375	123	93	1020	495
LSF-350AQ42	984	375	123	93	1240	495
LSF-500AQ42	984	375	123	93	1240	495
LSF-600AQ42	1104	375	123	93	1360	495
LSF-700AQ42	1104	391	219	102	1360	591

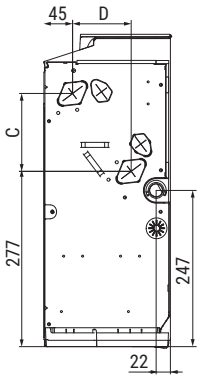

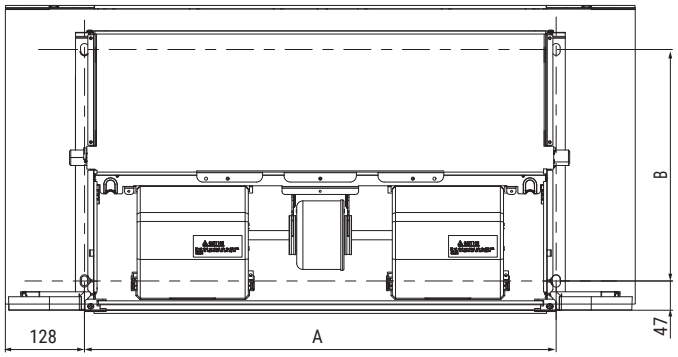

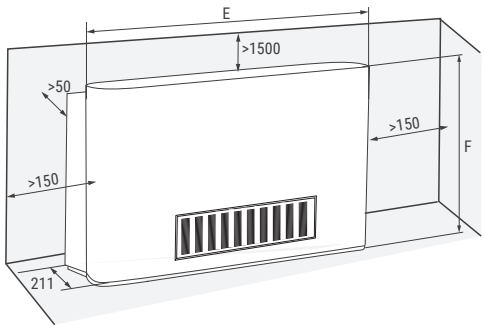

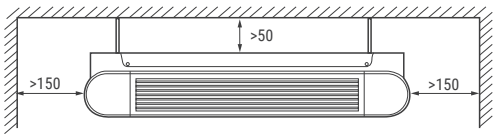

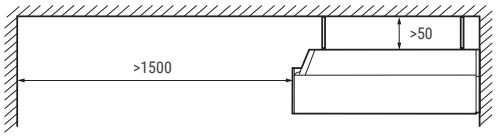

Примечания

- Количество вентиляторов, изображенных на чертеже, зависит от модели фанкойла.
- Изготовитель оборудования оставляет за собой право вносить изменения в конструкцию, внешний вид и технические характеристики без предварительного уведомления.

Фанкойлы LSF-...AQ42A

напольно-потолочные четырехтрубные в корпусе

ОПЦИИ

Термостат LZ-FUPW42 механи-ческий

Пульт управления LZ-UQPW2 проводной

Пульт управления LZ-UQPG2 проводной с Modbus RTU

Пульт управления LZ-UPW7 центральный (совместно с LZ-FMM42)

Пульт управления LZ-KNP беспроводной (совместно с LZ-FMM42)

Блок управления LZ-FMM42

Полное описание систем управления — на стр. 49–53.

Охлаждение/нагрев

4-трубный фанкойл

Групповой контроль

Данная модель фанкойла предназначена для установки на пол или под потолок. Помимо низкого уровня шума и удобства монтажа новый модельный ряд напольно-потолочных фанкойлов обладает компактным размером корпуса с глубиной всего 200 мм.

Особенности

- Эстетичный дизайн корпуса.
- Возможность монтажа на пол или под потолок.
- Тихая работа: фанкойл оборудован радиальным вентилятором для большей эффективности и низкого уровня шума.
- Легкая конструкция и простая система крепления.
- Компактные размеры (глубина 200 мм).
- Возможность группового контроля (до 64 фанкойлов с одного пульта LZ-UPW7) (подробнее на стр. 49–53).
- Возможность подключения к системе BMS по сетевому протоколу Modbus RTU (подробнее на стр. 49–53).

Опции

- Термостат LZ-FUPW42 механический
- Блок управления LZ-FMM42
- Пульт управления LZ-UQPW2 проводной (встраивается в корпус фанкойла)
- Пульт управления LZ-UQPG2 проводной с Modbus RTU
- Пульт управления LZ-KNP беспроводной (совместно с LZ-FMM42)
- Пульт управления LZ-HJPW проводной сенсорный (совместно с LZ-FMM42)
- Пульт управления LZ-UPHW проводной (совместно с LZ-FMM42)
- Пульт управления LZ-UPW7 центральный (совместно с LZ-FMM42)
- Опора LZ-FQL2 для установки на пол

Технические характеристики

Фанкойл LSF-			200AQ42A	300AQ42A	400AQ42A	550AQ42A	650AQ42A	750AQ42A
Холодопроизводительность		кВт	1,95	2,89	4,09	5,05	6,4	7,65
Теплопроизводительность		кВт	1,69	2,45	2,95	3,64	4,65	7,3
Потребляемая мощность		Вт	40	47	51	91	110	118
Расход воды	Охлаждение	л/ч	330	500	700	870	1100	1310
	Обогрев	л/ч	140	210	250	310	400	630
Гидравлическое сопротивление	Охлаждение	кПа	27,47	21,38	47,7	71,09	63,05	50,47
	Обогрев	кПа	15,6	31,95	58,17	82,01	135,21	67,86
Максимальное рабочее давление воды		МПа	1,6					
Электропитание		ф./В/Гц	1/220/50					
Объем рециркулируемого воздуха		м³/ч	255	425	595	800	1150	1300
Внешнее статическое давление		Па	0					
Количество вентиляторов		шт.	1	2	2	2	3	3
Уровень звукового давления на высокой скорости		дБ(А)	42	34	40	47	50	50
Уровень звукового давления на низкой скорости		дБ(А)	27	19	31	31	33	37
Внутренний блок								
Размеры (Ш×В×Г)		мм	790×495×200	1020×495×200	1240×495×200	1240×495×200	1360×495×200	1360×591×200
Упаковка (Ш×В×Г)		мм	895×595×300	1125×595×300	1345×595×300	1345×595×300	1465×595×300	1465×695×300
Масса нетто		кг	17,2	21,3	25,9	26,8	29	34,5
Масса брутто		кг	23,2	27,3	32,9	33,9	36,5	42,5
Соединительные трубы								
Вход/выход холодной воды		дюйм	G 3/4"					
Вход/выход горячей воды		дюйм	G 1/2"					
Патрубок отвода дренажа		мм	Пластиковый патрубок OD ∅18,5					
Запорно-регулирующий узел			ЗРУ-Р4.05-1 (для трубопровода хладоносителя) / ЗРУ-Р4.06-1 (для трубопровода теплоносителя), стр. 46					

Примечания

- Все данные предоставлены при нормальном атмосферном давлении воздуха.
- Значения холодопроизводительности даны на высокой скорости вентилятора при условиях:
  — температура воздуха на входе 27 °C по сухому термометру;
  — температура воздуха на входе 19 °C по влажному термометру;
  — температура воды на входе/выходе 7/12 °C.
  (См. таблицу холодопроизводительности на стр. 137–142)
- Шумовые данные получены замером в полубезэховой комнате.
- Значения теплопроизводительности даны на высокой скорости вентилятора при условиях:
  — температура воздуха на входе 20 °C по сухому термометру;
  — температура воды на входе/выходе 45/40 °C;
- Максимальная температура горячей воды на входе 75 °C.

Габаритные размеры

Модель	A, мм	B, мм	C, мм	D, мм	E, мм	F, мм
LSF-200AQ42A	534	375	123	93	790	495
LSF-300AQ42A	764	375	123	93	1020	495
LSF-400AQ42A	984	375	123	93	1240	495
LSF-550AQ42A	984	375	123	93	1240	495
LSF-650AQ42A	1104	375	123	93	1360	495
LSF-750AQ42A	1104	391	219	102	1360	591

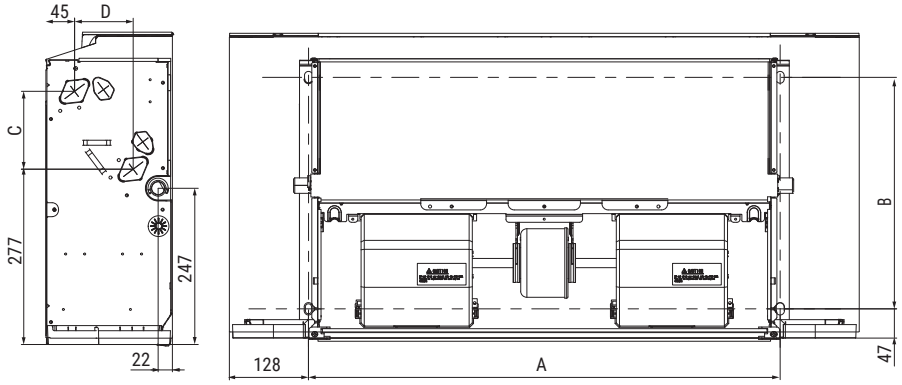

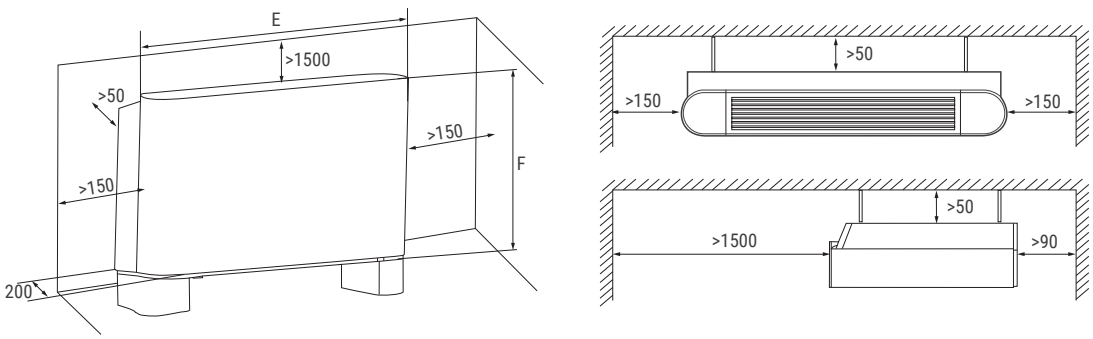

Примечания

- Количество вентиляторов, изображенных на чертеже, зависит от модели фанкойла.
- Изготовитель оборудования оставляет за собой право вносить изменения в конструкцию, внешний вид и технические характеристики без предварительного уведомления.

Фанкойлы LSF-...AQ42C

напольно-потолочные четырехтрубные без корпуса

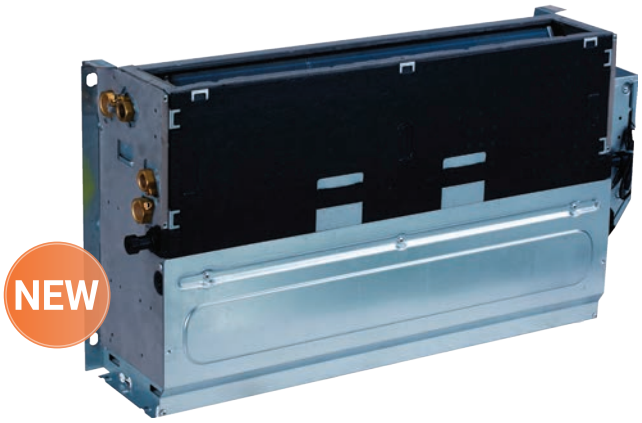

ОПЦИИ

Термостат LZ-FUPW42 механи-ческий

Пульт управления LZ-UQPW2 проводной

Пульт управления LZ-UQPG2 проводной с Modbus RTU

Пульт управления LZ-UPW7 центральный (совместно с LZ-FMM42)

Пульт управления LZ-KNP беспроводной (совместно с LZ-FMM42)

Блок управления LZ-FMM42

Полное описание систем управления — на стр. 49–53.

Охлаждение/нагрев

4-трубный фанкойл

Групповой контроль

Данная модель фанкойла предназначена для установки на пол или под потолок в пристенном или подпотолочном пространстве. Помимо низкого уровня шума, удобства монтажа новый модельный ряд напольно-потолочных фанкойлов обладает компактным размером корпуса с глубиной всего 200 мм. А возможность скрытого монтажа делает данный фанкойл идеальным решением для помещений различного назначения и дизайна.

Особенности

- Возможность монтажа на пол или под потолок.
- Мощный воздушный поток: фанкойл направляет сильную струю воздуха вверх вдоль стены или потолка.
- Тихая работа: фанкойл оборудован радиальным вентилятором для большей эффективности и низкого уровня шума.
- Легкая конструкция и простая система крепления.
- Компактные размеры (глубина 200 мм).
- Возможность группового контроля (до 64 фанкойлов с одного пульта LZ-UPW7) (подробнее на стр. 49–53).
- Возможность подключения к системе BMS по сетевому протоколу Modbus RTU (подробнее на стр. 49–53).

Опции

- Термостат LZ-FUPW42 механический
- Блок управления LZ-FMM42
- Пульт управления LZ-UQPW2 проводной
- Пульт управления LZ-UQPG2 проводной с Modbus RTU
- Пульт управления LZ-KNP беспроводной (совместно с LZ-FMM42)
- Пульт управления LZ-UQPW2 проводной
- Пульт управления LZ-HJPW проводной сенсорный (совместно с LZ-FMM42)
- Пульт управления LZ-UPHW проводной (совместно с LZ-FMM42)
- Пульт управления LZ-UPW7 центральный (совместно с LZ-FMM42)

Технические характеристики

Фанкойл LSF-			200AQ42C	300AQ42C	400AQ42C	550AQ42C	650AQ42C	750AQ42C
Холодопроизводительность		кВт	1,95	2,89	4,09	5,05	6,4	7,65
Теплопроизводительность		кВт	1,69	2,45	2,95	3,64	4,65	7,3
Потребляемая мощность		Вт	40	47	51	91	110	118
Расход воды	Охлаждение	л/ч	330	500	700	870	1100	1310
	Обогрев	л/ч	140	210	250	310	400	630
Гидравлическое сопротивление	Охлаждение	кПа	27,47	21,38	47,7	71,09	63,05	50,47
	Обогрев	кПа	15,6	31,95	58,17	82,01	135,21	67,86
Максимальное рабочее давление воды		МПа	1,6					
Электропитание		ф./В/Гц	1/220/50					
Объем рециркулируемого воздуха		м³/ч	255	425	595	800	1150	1300
Внешнее статическое давление		Па	12					
Количество вентиляторов		шт.	1	2	2	2	3	3
Уровень звукового давления на высокой скорости		дБ(А)	42	34	40	47	50	50
Уровень звукового давления на низкой скорости		дБ(А)	27	19	24	31	33	37
Внутренний блок								
Размеры (Ш× В ×Г)		мм	607×455×200	837×455×200	1057×455×200	1057×455×200	1177×455×200	1177×550×200
Упаковка (Ш× В × Г)		мм	895×595×300	1125×595×300	1345×595×300	1345×595×300	1465×595×300	1465×695×300
Масса нетто		кг	12,49	15,3	18,7	19,34	22,21	25,71
Масса брутто		кг	16,79	20,8	25,4	26,04	29,01	32,81
Соединительные трубы								
Вход/выход холодной воды		дюйм	G 3/4"					
Вход/выход горячей воды		дюйм	G 1/2"					
Патрубок отвода дренажа		мм	Пластиковый патрубок OD ∅18,5					
Запорно-регулирующий узел			ЗРУ-Р4.05-1 (для трубопровода хладоносителя) / ЗРУ-Р4.06-1 (для трубопровода теплоносителя), стр. 46					

Примечания

- Все данные предоставлены при нормальном атмосферном давлении воздуха.
- Значения холодопроизводительности даны на высокой скорости вентилятора при условиях:
  — температура воздуха на входе 27 °C по сухому термометру;
  — температура воздуха на входе 19 °C по влажному термометру;
  — температура воды на входе/выходе 7/12 °C.
  — внешнее статическое давление воздуха 12 Па.
  (См. таблицу холодопроизводительности на стр. 143–148)
- Шумовые данные получены замером в полубезэховой комнате.
- Значения теплопроизводительности даны на высокой скорости вентилятора при условиях:
  — температура воздуха на входе 20 °C по сухому термометру;
  — температура воды на входе/выходе 45/40 °C;
  — расход воды и воздуха такой же, как в режиме охлаждения.
- Максимальная температура горячей воды на входе 75 °C.

Габаритные размеры

Модель	A, мм	B, мм	C, мм	D, мм	E, мм	F, мм
LSF-200AQ42C	534	375	123	93	607	455
LSF-300AQ42C	764	375	123	93	837	455
LSF-400AQ42C	984	375	123	93	1057	455
LSF-550AQ42C	984	375	123	93	1057	455
LSF-650AQ42C	1104	375	123	93	1177	455
LSF-750AQ42C	1104	391	219	102	1177	550

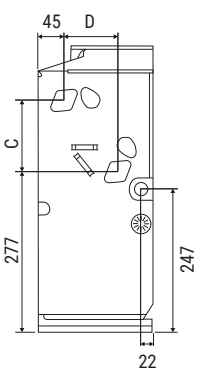

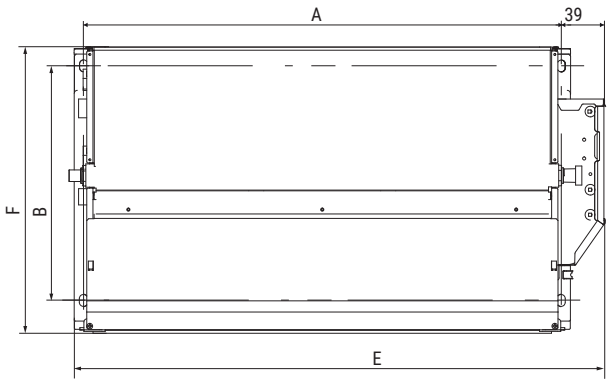

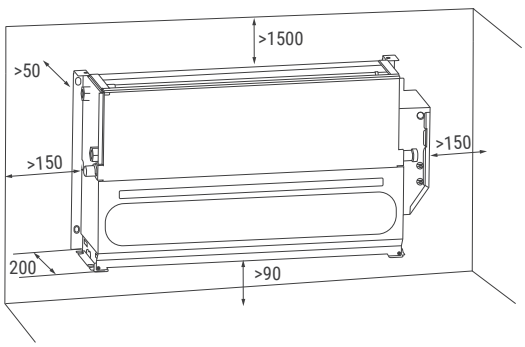

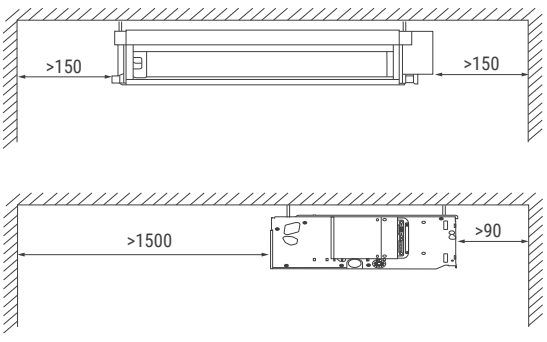

Примечания

- Количество вентиляторов, изображенных на чертеже, зависит от модели фанкойла.
- Изготовитель оборудования оставляет за собой право вносить изменения в конструкцию, внешний вид и технические характеристики без предварительного уведомления.

Фанкойлы LSF-…DR22L

канальные низконапорные двухтрубные

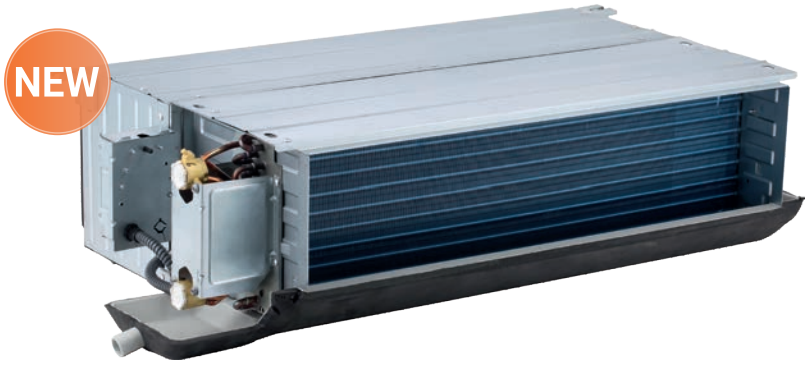

ОПЦИИ

Термостат LZ-FUPW42 механи-ческий

Пульт управления LZ-UQPW2 проводной

Пульт управления LZ-UQPG2 проводной с Modbus RTU

Пульт управления LZ-UPW7 центральный (совместно с LZ-FMM22)

Пульт управления LZ-KNP беспроводной (совместно с LZ-FMM22)

Блок управления LZ-FMM22

Полное описание систем управления — на стр. 49–53.

Охлаждение | **Нагрев** | **2-трубный фанкойл** | **Групповой контроль**

В новом модельном ряду канальных фанкойлов с внешним статическим давлением 12 Па используется трехрядный теплообменник с увеличенной площадью поверхности и дренажный поддон с наклоном в сторону дренажного патрубка для более эффективного отвода конденсата с теплообменника.

Новые канальные фанкойлы с более низким электропотреблением, со сниженным уровнем звукового давления и уменьшенными массогабаритными показателями позволяют экономить электроэнергию, создавать более комфортные условия в помещениях. Удобство при монтаже данных фанкойлов обеспечивается за счет возможности изменить сторону подключения труб хладоносителя и расположение клеммной колодки непосредственно на месте монтажа. Канальные фанкойлы используются, как правило, для скрытого монтажа, зачастую совместно с воздуховодами.

Особенности

- Подключение труб с правой или с левой стороны по предварительному заказу или на месте монтажа.
- Возможность подмеса наружного воздуха.
- Приемная камера с забором воздуха сзади в комплекте.
- Специальная конструкция крепления фильтра, позволяющая извлекать фильтр в горизонтальном или вертикальном направлении.
- Компактная конструкция поддона для отвода конденсата.
- Возможность установки электронагревателя (опция).
- Возможность группового контроля (до 64 фанкойлов с одного пульта LZ-UPW7) (подробнее на стр. 49–53).
- Возможность подключения к системе BMS по сетевому протоколу Modbus RTU (подробнее на стр. 49–53).

Исполнение

- LSF-…DR22LE — фанкойл со встроенным электронагревателем.

Опции

- Термостат LZ-FUPW42 механический
- Блок управления LZ-FMM22
- Пульт управления LZ-KNP беспроводной (совместно с LZ-FMM22)
- Пульт управления LZ-UQPW2 проводной
- Пульт управления LZ-UQPG2 проводной с Modbus RTU
- Пульт управления LZ-HJPW проводной сенсорный (совместно с LZ-FMM22)
- Пульт управления LZ-UPHW проводной (совместно с LZ-FMM22)
- Пульт управления LZ-UPW7 центральный (совместно с LZ-FMM22)
- Подключение трубопровода хладоносителя слева (стандартно) или справа (опционально)

Для осуществления подмеса наружного воздуха используйте канальное вентиляционное оборудование LESSAR. Более подробную информацию смотрите в каталоге LESSAR Vent.

Технические характеристики

Фанкойл LSF-			200DR22L	300DR22L	400DR22L	500DR22L	600DR22L	700DR22L	800DR22L	1000DR22L	1200DR22L	1400DR22L
Холодопроизводительность		кВт	2,35	3,4	4,41	5	6	7,05	8,03	9	11,2	13
Теплопроизводительность		кВт	3,9	5,67	7,35	8,6	9,98	11,7	13,6	15,6	19,2	22,16
Потребляемая мощность		Вт	36	50	60	74	93	112	130	147	183	221
Расход воды	Охлаждение	л/ч	404	585	758	860	1032	1213	1381	1548	1927	2236
Гидравлическое сопротивление	Охлаждение	кПа	24	24	24	30	38	28	40	38	40	50
	Обогрев	кПа	20	20	20	24	31	23	32	31	32	40
Максимальное рабочее давление воды		МПа	1,6									
Электропитание		ф./В/Гц	1/220/50									
Объем рециркулируемого воздуха		м³/ч	340	510	680	850	1020	1150	1360	1650	2040	2380
Внешнее статическое давление		Па	12									
Количество вентиляторов		шт.	1	1	2	2	2	2	3	3	4	4
Уровень звукового давления на высокой скорости		дБ(А)	35	39	41	43	45	46	46	48	50	52
Уровень звукового давления на низкой скорости		дБ(А)	23,5	26	24	28,5	31	30	30	33	33	34
Внутренний блок												
Размеры (Ш×В×Г)		мм	645×240×482	790×240×482	925×240×482	925×240×482	1020×240×482	1195×240×482	1385×240×482	1385×240×482	1675×240×482	1915×240×482
Упаковка (Ш×В×Г)		мм	682×270×520	817×270×520	952×270×520	952×270×520	1047×270×520	1222×270×520	1412×270×520	1412×270×520	1702×270×520	1987×270×520
Масса нетто / масса брутто		кг	12,3/14,4	14,7/16,9	17,6/20,2	17,6/20,2	18,8/21,5	21,4/24,5	25,5/29,1	26/29,7	33,8/39,5	35,3/39,8
Соединительные трубы												
Вход воды		дюйм	RC 3/4"									
Выход воды		дюйм	RC 3/4"									
Патрубок отвода дренажа		дюйм	R 3/4"									
Запорно-регулирующий узел			ЗРУ-Р4.02-1, стр. 46									

Примечания

- Все данные предоставлены при нормальном атмосферном давлении воздуха.
- Значения холодопроизводительности даны на высокой скорости вентилятора при условиях:
  - — температура воздуха на входе 27 °С по сухому термометру;
  - — температура воздуха на входе 19,5 °С по влажному термометру;
  - — температура воды на входе/выходе 7/12 °С.
  - — внешнее статическое давление воздуха 12 Па.

  (См. таблицу холодопроизводительности на стр. 149–158)
- Шумовые данные получены замером в полубезэховой комнате
- Значения теплопроизводительности даны на высокой скорости вентилятора при условиях:
  - — температура воздуха на входе 21 °С по сухому термометру;
  - — температура воды на входе 60 °С;
  - — расход воды и воздуха такой же, как в режиме охлаждения.
- Максимальная температура горячей воды на входе 80 °С.

Габаритные размеры

Модель	A, мм	B, мм	C, мм	D, мм	E, мм	F, мм
LSF-200DR22L	475	443	443	415	627	513
LSF-300DR22L	620	588	588	560	772	658
LSF-400DR22L	755	723	723	695	907	793
LSF-500DR22L	755	723	723	695	907	793
LSF-600DR22L	850	818	818	790	1002	888
LSF-700DR22L	1025	993	993	965	1177	1063
LSF-800DR22L	1215	1183	1183	1155	1367	1253
LSF-1000DR22L	1215	1183	1183	1155	1367	1253
LSF-1200DR22L	1505	1473	1473	1445	1657	1543
LSF-1400DR22L	1745	1713	1713	1685	1897	1783

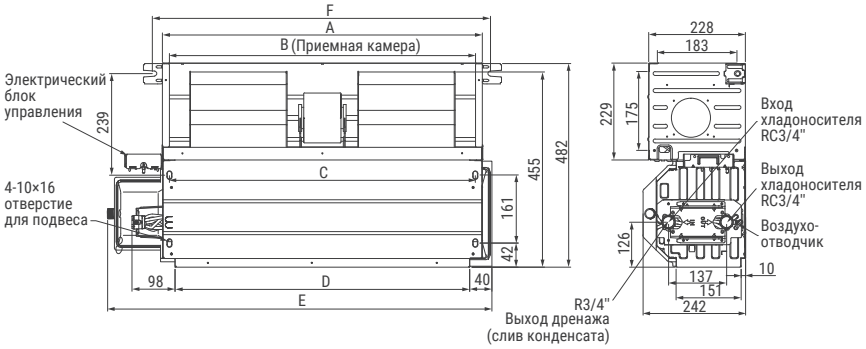

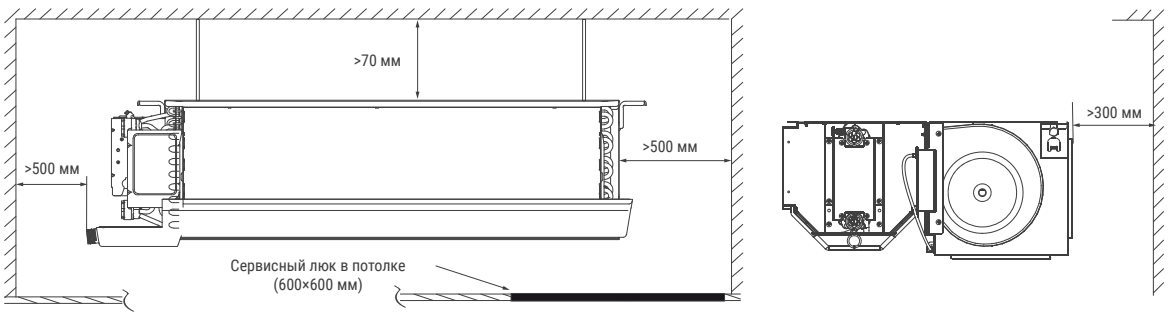

Примечания

- Количество вентиляторов, изображенных на чертеже, зависит от модели фанкойла.
- Изготовитель оборудования оставляет за собой право вносить изменения в конструкцию, внешний вид и технические характеристики без предварительного уведомления.

Фанкойлы LSF-…DR22

канальные низконапорные двухтрубные

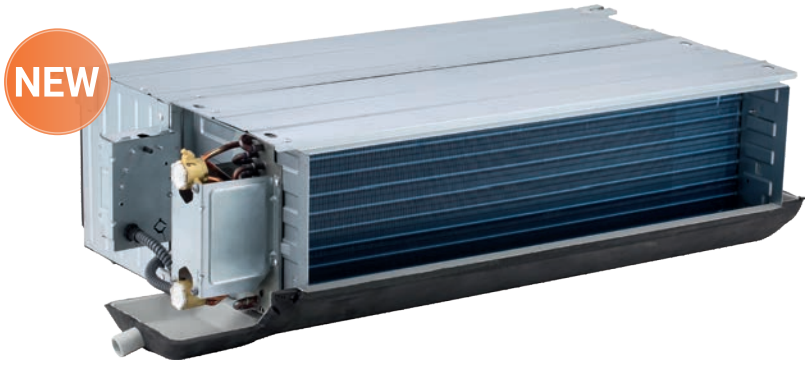

ОПЦИИ

Термостат LZ-FUPW42 механи-ческий

Пульт управления LZ-UQPW2 проводной

Пульт управления LZ-UQPG2 проводной с Modbus RTU

Пульт управления LZ-UPW7 центральный (совместно с LZ-FMM22)

Пульт управления LZ-KNP беспроводной (совместно с LZ-FMM22)

Блок управления LZ-FMM22

Полное описание систем управления — на стр. 49–53.

Охлаждение | **Нагрев** | **2-трубный фанкойл** | **Групповой контроль**

В новом модельном ряду канальных фанкойлов с внешним статическим давлением 30 Па используется трехрядный теплообменник с увеличенной площадью поверхности и дренажный поддон с наклоном в сторону дренажного патрубка для более эффективного отвода конденсата с теплообменника.

Новые канальные фанкойлы с более низким электропотреблением, со сниженным уровнем звукового давления и уменьшенными массогабаритными показателями позволяют экономить электроэнергию, создавать более комфортные условия в помещениях. Удобство при монтаже данных фанкойлов обеспечивается за счет возможности изменить сторону подключения труб хладоносителя и расположение клеммной колодки непосредственно на месте монтажа. Канальные фанкойлы используются, как правило, для скрытого монтажа, зачастую совместно с воздуховодами.

Особенности

- Подключение труб с правой или с левой стороны по предварительному заказу или на месте монтажа.
- Возможность подмеса наружного воздуха.
- Приемная камера с забором воздуха сзади в комплекте.
- Специальная конструкция крепления фильтра, позволяющая извлекать фильтр в горизонтальном или вертикальном направлении.
- Компактная конструкция поддона для отвода конденсата.
- Возможность установки электронагревателя (опция).
- Возможность группового контроля (до 64 фанкойлов с одного пульта LZ-UPW7) (подробнее на стр. 49–53).
- Возможность подключения к системе BMS по сетевому протоколу Modbus RTU (подробнее на стр. 49–53).

Исполнение

- LSF-…DR22E — фанкойл со встроенным электронагревателем.

Опции

- Термостат LZ-FUPW42 механический
- Блок управления LZ-FMM22
- Пульт управления LZ-KNP беспроводной (совместно с LZ-FMM22)
- Пульт управления LZ-UQPW2 проводной
- Пульт управления LZ-UQPG2 проводной с Modbus RTU
- Пульт управления LZ-HJPW проводной сенсорный (совместно с LZ-FMM22)
- Пульт управления LZ-UPHW проводной (совместно с LZ-FMM22)
- Пульт управления LZ-UPW7 центральный (совместно с LZ-FMM22)
- Подключение трубопровода хладоносителя слева (стандартно) или справа (опционально)

Для осуществления подмеса наружного воздуха используйте канальное вентиляционное оборудование LESSAR. Более подробную информацию смотрите в каталоге LESSAR Vent.

Технические характеристики

Фанкойл LSF-			200DR22	300DR22	400DR22	500DR22	600DR22	700DR22	800DR22	1000DR22	1200DR22	1400DR22
Холодопроизводительность		кВт	2,5	3,4	4,41	5	6	7,2	8,03	9,27	11,2	13
Теплопроизводительность		кВт	4,1	5,67	7,35	8,6	9,98	12	13,6	16	19,2	22,16
Потребляемая мощность		Вт	42	57	70	83	102	121	135	169	206	245
Расход воды	Охлаждение	л/ч	430	585	758	860	1032	1238	1381	1594	1927	2236
Гидравлическое сопротивление	Охлаждение	кПа	27	24	24	30	38	30	40	40	40	50
	Обогрев	кПа	22	20	20	24	31	24	32	32	32	40
Максимальное рабочее давление воды		МПа	1,6									
Электропитание		ф./В/Гц	1/220/50									
Объем рециркулируемого воздуха		м³/ч	340	510	680	850	1020	1190	1360	1700	2040	2380
Внешнее статическое давление		Па	30									
Количество вентиляторов		шт.	1	1	2	2	2	2	3	3	4	4
Уровень звукового давления на высокой скорости		дБ(А)	37	40,5	40,5	42	43	46	44,5	47	48	49,5
Уровень звукового давления на низкой скорости		дБ(А)	23	26	26	27	27	31	33	35	35	36
Внутренний блок												
Размеры (Ш×В×Г)		мм	645×240×482	790×240×482	925×240×482	925×240×482	1020×240×482	1195×240×482	1385×240×482	1385×240×482	1675×240×482	1915×240×482
Упаковка (Ш×В×Г)		мм	682×270×520	817×270×520	952×270×520	952×270×520	1047×270×520	1222×270×520	1412×270×520	1412×270×520	1702×270×520	1987×270×520
Масса нетто / масса брутто		кг	12,3/14,4	14,7/16,9	17,6/20,2	17,6/20,2	18,8/21,5	21,4/24,5	25,5/29,1	26/29,7	33,8/39,5	35,3/39,8
Соединительные трубы												
Вход воды		дюйм	RC 3/4"									
Выход воды		дюйм	RC 3/4"									
Патрубок отвода дренажа		дюйм	R 3/4"									
Запорно-регулирующий узел			ЗРУ-Р4.02-1, стр. 46									

Примечания

- Все данные предоставлены при нормальном атмосферном давлении воздуха.
- Значения холодопроизводительности даны на высокой скорости вентилятора при условиях:
  - — температура воздуха на входе 27 °C по сухому термометру;
  - — температура воздуха на входе 19,5 °C по влажному термометру;
  - — температура воды на входе/выходе 7/12 °C.
  - — внешнее статическое давление воздуха 30 Па.

  (См. таблицу холодопроизводительности на стр. 159–168)
- Шумовые данные получены замером в полубезэховой комнате
- Значения теплопроизводительности даны на высокой скорости вентилятора при условиях:
  - — температура воздуха на входе 21 °C по сухому термометру;
  - — температура воды на входе 60 °C;
  - — расход воды и воздуха такой же, как в режиме охлаждения.
- Максимальная температура горячей воды на входе 80 °C.

Габаритные размеры

Модель	A, мм	B, мм	C, мм	D, мм	E, мм	F, мм
LSF-200DR22	475	443	443	415	627	513
LSF-300DR22	620	588	588	560	772	658
LSF-400DR22	755	723	723	695	907	793
LSF-500DR22	755	723	723	695	907	793
LSF-600DR22	850	818	818	790	1002	888
LSF-700DR22	1025	993	993	965	1177	1063
LSF-800DR22	1215	1183	1183	1155	1367	1253
LSF-1000DR22	1215	1183	1183	1155	1367	1253
LSF-1200DR22	1505	1473	1473	1445	1657	1543
LSF-1400DR22	1745	1713	1713	1685	1897	1783

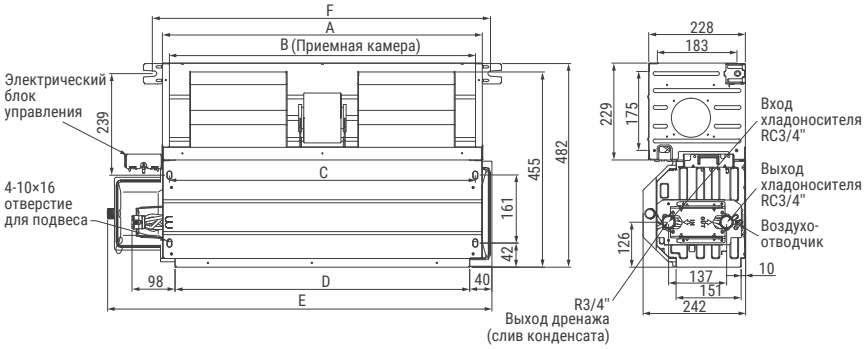

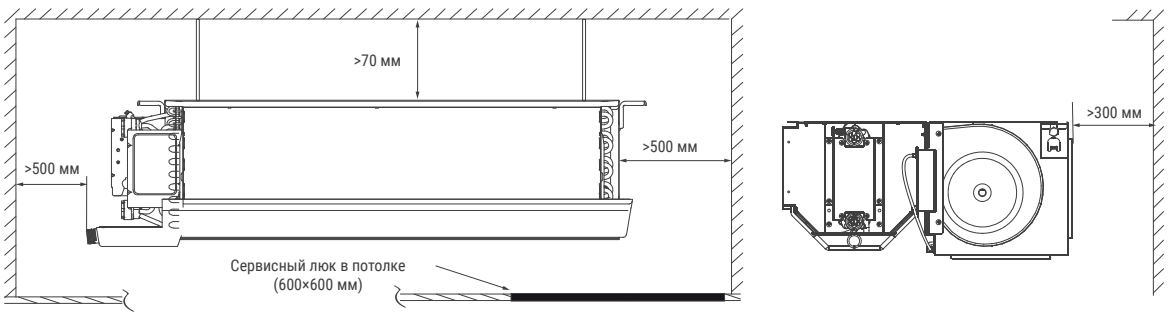

Примечания

- Количество вентиляторов, изображенных на чертеже, зависит от модели фанкойла.
- Изготовитель оборудования оставляет за собой право вносить изменения в конструкцию, внешний вид и технические характеристики без предварительного уведомления.

Фанкойлы LSF-…DR22H

канальные средненапорные двухтрубные

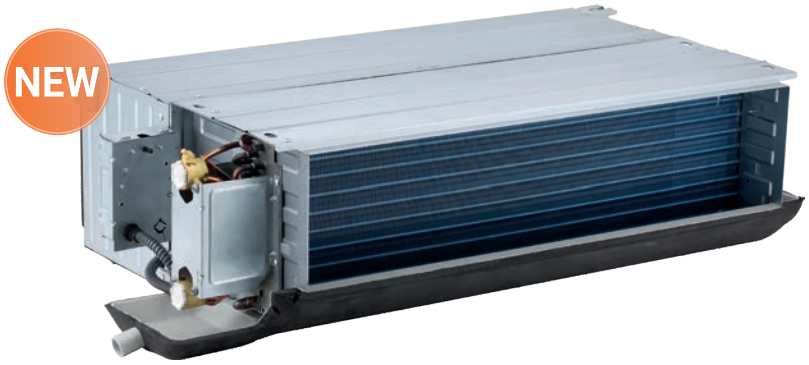

ОПЦИИ

Термостат LZ-FUPW42 механи-ческий

Пульт управления LZ-UQPW2 проводной

Пульт управления LZ-UQPG2 проводной с Modbus RTU

Пульт управления LZ-UPW7 центральный (совместно с LZ-FMM22)

Пульт управления LZ-KNP беспроводной (совместно с LZ-FMM22)

Блок управления LZ-FMM22

Полное описание систем управления — на стр. 49–53.

Охлаждение | **Нагрев** | **2-трубный фанкойл** | **Групповой контроль**

В новом модельном ряду канальных фанкойлов с внешним статическим давлением 50 Па используется трехрядный теплообменник с увеличенной площадью поверхности и дренажный поддон с наклоном в сторону дренажного патрубка для более эффективного отвода конденсата с теплообменника.

Новые канальные фанкойлы с более низким электропотреблением, со сниженным уровнем звукового давления и уменьшенными массогабаритными показателями позволяют экономить электроэнергию, создавать более комфортные условия в помещениях. Удобство при монтаже данных фанкойлов обеспечивается за счет возможности изменить сторону подключения труб хладоносителя и расположение клеммной колодки непосредственно на месте монтажа. Канальные фанкойлы используются, как правило, для скрытого монтажа, зачастую совместно с воздуховодами.

Особенности

- Подключение труб с правой или с левой стороны по предварительному заказу или на месте монтажа.
- Возможность подмеса наружного воздуха.
- Приемная камера с забором воздуха сзади в комплекте.
- Специальная конструкция крепления фильтра, позволяющая извлекать фильтр в горизонтальном или вертикальном направлении.
- Компактная конструкция поддона для отвода конденсата.
- Возможность установки электронагревателя (опция).
- Возможность группового контроля (до 64 фанкойлов с одного пульта LZ-UPW7) (подробнее на стр. 49–53).
- Возможность подключения к системе BMS по сетевому протоколу Modbus RTU (подробнее на стр. 49–53).

Исполнение

- LSF-…DR22HE — фанкойл со встроенным электронагревателем.

Опции

- Термостат LZ-FUPW42 механический
- Блок управления LZ-FMM22
- Пульт управления LZ-KNP беспроводной (совместно с LZ-FMM22)
- Пульт управления LZ-UQPW2 проводной
- Пульт управления LZ-UQPG2 проводной с Modbus RTU
- Пульт управления LZ-HJPW проводной сенсорный (совместно с LZ-FMM22)
- Пульт управления LZ-UPHW проводной (совместно с LZ-FMM22)
- Пульт управления LZ-UPW7 центральный (совместно с LZ-FMM22)
- Подключение трубопровода хладоносителя слева (стандартно) или справа (опционально)

Для осуществления подмеса наружного воздуха используйте канальное вентиляционное оборудование LESSAR. Более подробную информацию смотрите в каталоге LESSAR Vent.

Технические характеристики

Фанкойл LSF-			200DR22H	300DR22H	400DR22H	500DR22H	600DR22	700DR22H	800DR22H	1000DR22H	1200DR22H	1400DR22H
Холодопроизводительность		кВт	2,5	3,4	4,41	5	6	7,2	8,03	9,27	11,2	13
Теплопроизводительность		кВт	4,1	5,67	7,35	8,6	9,98	12	13,6	16	19,2	22,16
Потребляемая мощность		Вт	48	64	81	97	114	131	169	204	243	291
Расход воды	Охлаждение	л/ч	430	585	758	860	1032	1238	1381	1594	1927	2236
Гидравлическое сопротивление	Охлаждение	кПа	27	24	24	30	38	30	40	40	40	50
	Обогрев	кПа	22	20	20	24	31	24	32	32	32	40
Максимальное рабочее давление воды		МПа	1,6									
Электропитание		ф./В/Гц	1/220/50									
Объем рециркулируемого воздуха		м³/ч	340	510	680	850	1020	1190	1360	1700	2040	2380
Внешнее статическое давление		Па	50									
Количество вентиляторов		шт.	1	1	2	2	2	2	3	3	4	4
Уровень звукового давления на высокой скорости		дБ(А)	40	42	44	46	47	48	50	51	52	53
Уровень звукового давления на низкой скорости		дБ(А)	24	31	33	33	33	37	36	40	40	42,5
Внутренний блок												
Размеры (Ш×В×Г)		мм	645×240×482	790×240×482	925×240×482	925×240×482	1020×240×482	1195×240×482	1385×240×482	1385×240×482	1675×240×482	1915×240×482
Упаковка (Ш×В×Г)		мм	682×270×520	817×270×520	952×270×520	952×270×520	1047×270×520	1222×270×520	1412×270×520	1412×270×520	1702×270×520	1987×270×520
Масса нетто / масса брутто		кг	12,3/14,4	14,7/16,9	17,6/20,2	17,6/20,2	18,8/21,5	21,4/24,5	25,5/29,1	26/29,7	33,8/39,5	35,3/39,8
Соединительные трубы												
Вход воды		дюйм	RC 3/4"									
Выход воды		дюйм	RC 3/4"									
Патрубок отвода дренажа		дюйм	R 3/4"									
Запорно-регулирующий узел			ЗРУ-Р4.02-1, стр. 46									

Примечания

- Все данные предоставлены при нормальном атмосферном давлении воздуха.
- Значения холодопроизводительности даны на высокой скорости вентилятора при условиях:
  - — температура воздуха на входе 27 °C по сухому термометру;
  - — температура воздуха на входе 19,5 °C по влажному термометру;
  - — температура воды на входе/выходе 7/12 °C.
  - — внешнее статическое давление воздуха 50 Па.

  (См. таблицу холодопроизводительности на стр. 169–178)
- Шумовые данные получены замером в полубезэховой комнате
- Значения теплопроизводительности даны на высокой скорости вентилятора при условиях:
  - — температура воздуха на входе 21 °C по сухому термометру;
  - — температура воды на входе 60 °C;
  - — расход воды и воздуха такой же, как в режиме охлаждения.
- Максимальная температура горячей воды на входе 80 °C.

Габаритные размеры

Модель	A, мм	B, мм	C, мм	D, мм	E, мм	F, мм
LSF-200DR22H	475	443	443	415	627	513
LSF-300DR22H	620	588	588	560	772	658
LSF-400DR22H	755	723	723	695	907	793
LSF-500DR22H	755	723	723	695	907	793
LSF-600DR22H	850	818	818	790	1002	888
LSF-700DR22H	1025	993	993	965	1177	1063
LSF-800DR22H	1215	1183	1183	1155	1367	1253
LSF-1000DR22H	1215	1183	1183	1155	1367	1253
LSF-1200DR22H	1505	1473	1473	1445	1657	1543
LSF-1400DR22H	1745	1713	1713	1685	1897	1783

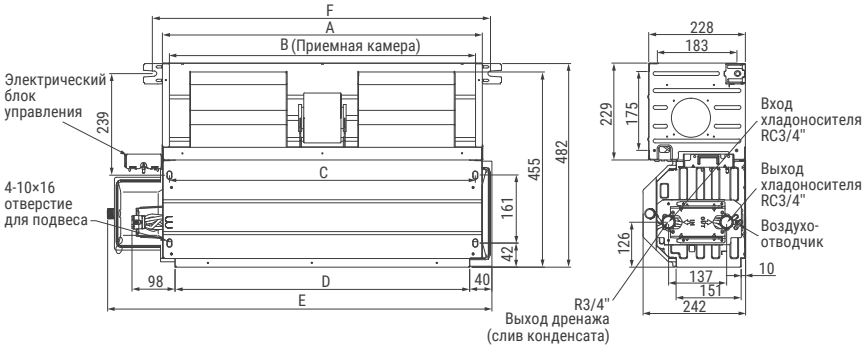

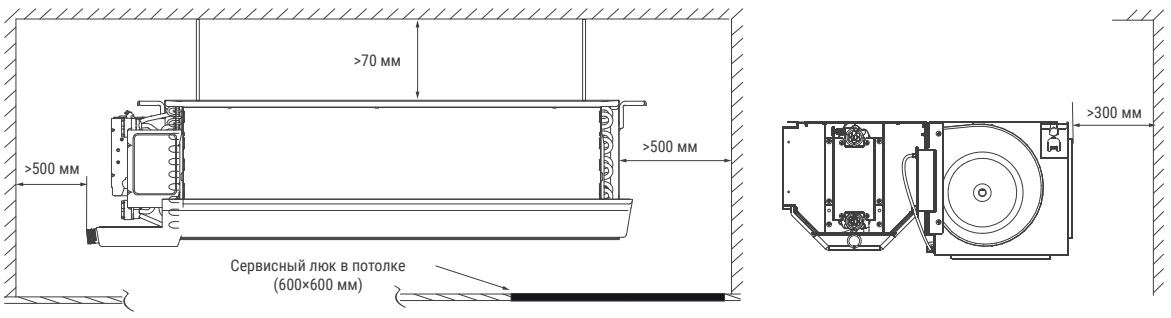

Примечания

- Количество вентиляторов, изображенных на чертеже, зависит от модели фанкойла.
- Изготовитель оборудования оставляет за собой право вносить изменения в конструкцию, внешний вид и технические характеристики без предварительного уведомления.

Фанкойлы LSF-…DN42L

канальные низконапорные четырехтрубные

ОПЦИИ

Термостат LZ-FUPW42 механи-ческий

Пульт управления LZ-UQPW2 проводной

Пульт управления LZ-UQPG2 проводной с Modbus RTU

Пульт управления LZ-UPW7 центральный (совместно с LZ-FMM42)

Пульт управления LZ-KNP беспроводной (совместно с LZ-FMM42)

Блок управления LZ-FMM42

Полное описание систем управления — на стр. 49–53.

Охлаждение/нагрев

4-трубный фанкойл

Групповой контроль

Фанкойлы канальные используются, как правило, для скрытого монтажа, зачастую совместно с воздуховодами. Таким образом, не нарушается дизайн интерьера, так как на виду остаются лишь декоративные решетки. В модельном ряду канальных фанкойлов используется теплообменник увеличенной площади и удлиненный дренажный поддон V-образной формы для более эффективного отвода конденсата с теплообменника.

Особенности

- Четырехтрубная система позволяет одновременно подключать фанкойл к источникам тепла и холода.
- Подключение труб с правой или с левой стороны по предварительному заказу.
- Возможность подмеса наружного воздуха.
- Приемная камера в комплекте.
- Специальная конструкция крепления фильтра, позволяющая извлекать фильтр в горизонтальном или вертикальном направлении.
- Компактная конструкция поддона для отвода конденсата.
- Возможность группового контроля (до 64 фанкойлов с одного пульта LZ-UPW7) (подробнее на стр. 49–53).
- Возможность подключения к системе BMS по сетевому протоколу Modbus RTU (подробнее на стр. 49–53).

Опции

- Термостат LZ-FUPW42 механический
- Блок управления LZ-FMM42
- Пульт управления LZ-KNP беспроводной (совместно с LZ-FMM42)
- Пульт управления LZ-UQPW2 проводной
- Пульт управления LZ-UQPG2 проводной с Modbus RTU
- Пульт управления LZ-HJPW проводной сенсорный (совместно с LZ-FMM42)
- Пульт управления LZ-UPHW проводной (совместно с LZ-FMM42)
- Пульт управления LZ-UPW7 центральный сенсорный (совместно с LZ-FMM42)
- Подключение трубопровода хладоносителя слева (стандартно) или справа (опционально) — подробно см. на стр. 47

Для осуществления подмеса наружного воздуха используйте канальное вентиляционное оборудование LESSAR. Более подробную информацию смотрите в каталоге LESSAR Vent.

Технические характеристики

Фанкойл LSF-			200DN42L	300DN42L	400DN42L	500DN42L	600DN42L	800DN42L	1000DN42L	1200DN42L	1400DN42L
Холодопроизводительность		кВт	2,0	2,7	3,6	4,3	5,0	6,8	7,8	10,2	11,5
Теплопроизводительность		кВт	3,0	4,0	5,2	5,7	7,2	9,6	10,8	13,5	15,5
Потребляемая мощность		Вт	33	53	66	87	100	145	180	210	222
Расход воды	Охлаждение	л/ч	344	464	619	740	860	1170	1342	1754	1978
	Обогрев	л/ч	258	344	447	490	619	826	929	1161	1333
Внешнее статическое давление воздуха		Па	12								
Гидравлическое сопротивление	Охлаждение	кПа	7,6	14,4	8,2	9,5	17,2	18,8	30	40,3	51,9
	Обогрев	кПа	6,8	12,5	23,5	24	40,7	20,7	34,7	28,6	55,2
Электропитание		ф./В/Гц	1/220/50								
Объем рециркулируемого воздуха		м³/ч	340	510	680	850	1020	1360	1700	2040	2380
Максимальное рабочее давление воды		МПа	1,6								
Внутренний блок											
Размеры (Ш×В×Г)		мм	741×241×522	841×241×522	941×241×522		1161×241×522	1461×241×522	1566×241×522	1856×241×522	2022×241×522
Упаковка (Ш×В×Г)		мм	790×260×555	890×260×555	990×260×555		1210×260×555	1510×260×555	1615×260×555	1905×260×555	2070×260×555
Масса нетто/брутто		кг	15,1 / 17,4	17,5 / 20	20,7 / 23,1		23,5 / 26,5	32,4 / 36	34,9 / 38,6	40 / 43,5	43,6 / 48,9
Уровень звукового давления на высокой скорости		дБ(А)	35	36	37	40	42	43	45	46	48
Уровень звукового давления на низкой скорости		дБ(А)	26	27	28	30	32	33	35	36	38
Соединительные трубы											
Вход/выход холодной воды		дюйм	RC 3/4"								
Вход/выход горячей воды		дюйм	RC 3/4"								
Отвод конденсата		дюйм	R 3/4"								
Запорно-регулирующий узел			ЗРУ-Р4.02-1 (для трубопровода хладоносителя) / ЗРУ-Р4.02-1 (для трубопровода теплоносителя), стр. 46								

Примечания

- Все данные предоставлены при нормальном атмосферном давлении воздуха.
- Значения холодопроизводительности даны на высокой скорости вентилятора при условиях:
  — температура воздуха на входе 27 °C по сухому термометру;
  — температура воздуха на входе 19 °C по влажному термометру;
  — температура воды на входе/выходе 7/12 °C.
  — внешнее статическое давление воздуха 12 Па.
  (См. таблицу холодопроизводительности на стр. 179–187)
- Шумовые данные получены замером в полубезэховой комнате.
- Значения теплопроизводительности даны на высокой скорости вентилятора при условиях:
  — температура воздуха на входе 20 °C по сухому термометру;
  — температура воды на входе 70 °C;
  — расход воды и воздуха такой же, как в режиме охлаждения.
- Максимальная температура горячей воды на входе 80 °C.

Габаритные размеры

Модель	A, мм	B, мм	C, мм	D, мм	E, мм	F, мм
LSF-200DN42L	545	484	513	485	741	583
LSF-300DN42L	645	585	613	585	841	683
LSF-400DN42L	745	685	713	685	941	783
LSF-500DN42L	745	685	713	685	941	783
LSF-600DN42L	965	905	933	905	1161	1003
LSF-800DN42L	1265	1205	1233	1205	1461	1303
LSF-1000DN42L	1370	1310	1338	1310	1566	1408
LSF-1200DN42L	1660	1600	1628	1600	1856	1698
LSF-1400DN42L	1826	1766	1794	1766	2022	1864

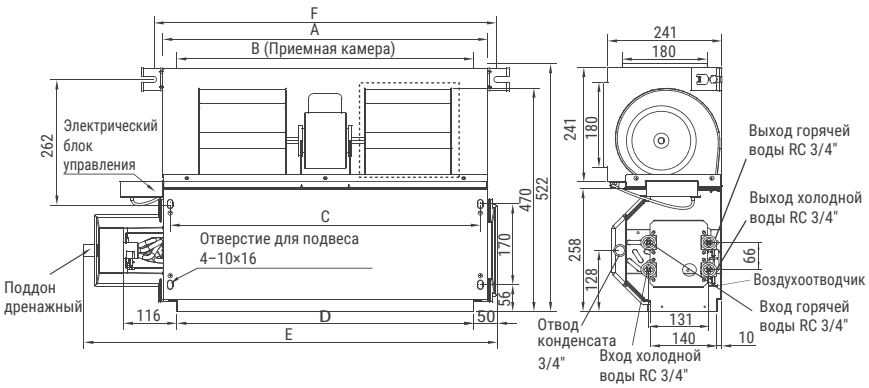

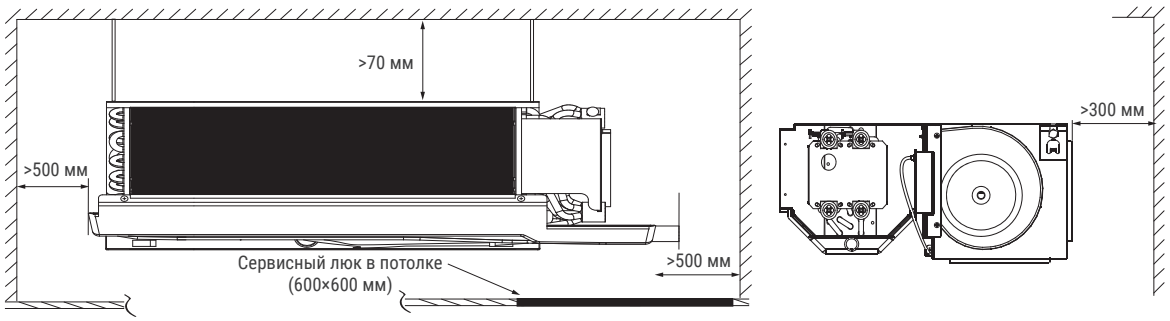

Примечания

- Количество вентиляторов, изображенных на чертеже, зависит от модели фанкойла.
- Изготовитель оборудования оставляет за собой право вносить изменения в конструкцию, внешний вид и технические характеристики без предварительного уведомления.

Фанкойлы LSF-…DG42

канальные низконапорные четырехтрубные

ОПЦИИ

Термостат LZ-FUPW42 механи-ческий

Пульт управления LZ-UQPW2 проводной

Пульт управления LZ-UQPG2 проводной с Modbus RTU

Пульт управления LZ-UPW7 центральный (совместно с LZ-FMM42)

Пульт управления LZ-KNP беспроводной (совместно с LZ-FMM42)

Блок управления LZ-FMM42

Полное описание систем управления — на стр. 49–53.

Охлаждение/нагрев

4-трубный фанкойл

Групповой контроль

Фанкойлы канальные используются, как правило, для скрытого монтажа, зачастую совместно с воздуховодами. Таким образом, не нарушается дизайн интерьера, так как на виду остаются лишь декоративные решетки. В модельном ряду канальных фанкойлов используется теплообменник увеличенной площади и удлиненный дренажный поддон V-образной формы для более эффективного отвода конденсата с теплообменника.

Особенности

- Четырехтрубная система позволяет одновременно подключать фанкойл к источникам тепла и холода.
- Подключение труб с правой или с левой стороны по предварительному заказу.
- Возможность подмеса наружного воздуха.
- Приемная камера в комплекте.
- Специальная конструкция крепления фильтра, позволяющая извлекать фильтр в горизонтальном или вертикальном направлении.
- Компактная конструкция поддона для отвода конденсата.
- Возможность группового контроля (до 64 фанкойлов с одного пульта LZ-UPW7) (подробнее на стр. 49–53).
- Возможность подключения к системе BMS по сетевому протоколу Modbus RTU (подробнее на стр. 49–53).

Опции

- Термостат LZ-FUPW42 механический
- Блок управления LZ-FMM42
- Пульт управления LZ-KNP беспроводной (совместно с LZ-FMM42)
- Пульт управления LZ-UQPW2 проводной
- Пульт управления LZ-UQPG2 проводной с Modbus RTU
- Пульт управления LZ-HJPW проводной сенсорный (совместно с LZ-FMM42)
- Пульт управления LZ-UPHW проводной (совместно с LZ-FMM42)
- Пульт управления LZ-UPW7 центральный сенсорный (совместно с LZ-FMM42)
- Подключение трубопровода хладоносителя слева (стандартно) или справа (опционально) — подробно см. на стр. 47

Для осуществления подмеса наружного воздуха используйте канальное вентиляционное оборудование LESSAR. Более подробную информацию смотрите в каталоге LESSAR Vent.

Технические характеристики

Фанкойл LSF-			200DG42	300DG42	400DG42	500DG42	600DG42	800DG42	1000DG42	1200DG42	1400DG42
Холодопроизводительность		кВт	2,0	2,7	3,6	4,3	5,0	6,8	7,8	10,2	11,5
Теплопроизводительность		кВт	3,0	4,0	5,2	5,7	7,2	9,6	10,8	13,5	15,5
Потребляемая мощность		Вт	49	64	75	96	114	154	193	230	278
Расход воды	Охлаждение	л/ч	344	464	619	740	860	1170	1342	1754	1978
	Обогрев	л/ч	258	344	447	490	619	826	929	1161	1333
Внешнее статическое давление воздуха		Па	30								
Гидравлическое сопротивление	Охлаждение	кПа	7,6	14,4	8,2	9,5	17,2	18,8	30	40,3	51,9
	Обогрев	кПа	6,8	12,5	23,5	24	40,7	20,7	34,7	28,6	55,2
Электропитание		ф./В/Гц	1/220/50								
Объем рециркулируемого воздуха		м³/ч	340	510	680	850	1020	1360	1700	2040	2380
Максимальное рабочее давление воды		МПа	1,6								
Внутренний блок											
Размеры (Ш×В×Г)		мм	741×241×522	841×241×522	941×241×522		1161×241×522	1461×241×522	1566×241×522	1856×241×522	2022×241×522
Упаковка (Ш×В×Г)		мм	790×260×555	890×260×555	990×260×555		1210×260×555	1510×260×555	1615×260×555	1905×260×555	2070×260×555
Масса нетто/брутто		кг	15,1 / 17,4	17,5 / 20	20,7 / 23,1		23,5 / 26,5	32,4 / 36	34,9 / 38,6	40 / 43,5	43,6 / 48,9
Уровень звукового давления на высокой скорости		дБ(А)	41	42	43	44	45	46	47	48	49
Уровень звукового давления на низкой скорости		дБ(А)	31	32	33	34	35	36	37	38	39
Соединительные трубы											
Вход/выход холодной воды		дюйм	RC 3/4"								
Вход/выход горячей воды		дюйм	RC 3/4"								
Отвод конденсата		дюйм	R 3/4"								
Запорно-регулирующий узел			ЗРУ-Р4.02-1 (для трубопровода хладоносителя) / ЗРУ-Р4.02-1 (для трубопровода теплоносителя), стр. 46								

Примечания

- Все данные предоставлены при нормальном атмосферном давлении воздуха.
- Значения холодопроизводительности даны на высокой скорости вентилятора при условиях:
  - — температура воздуха на входе 27 °C по сухому термометру;
  - — температура воздуха на входе 19 °C по влажному термометру;
  - — температура воды на входе/выходе 7/12 °C;
  - — внешнее статическое давление воздуха 30 Па.

  (См. таблицу холодопроизводительности на стр. 188–196)
- Шумовые данные получены замером в полубезэховой комнате.
- Значения теплопроизводительности даны на высокой скорости вентилятора при условиях:
  - — температура воздуха на входе 20 °C по сухому термометру;
  - — температура воды на входе 70 °C;
  - — расход воздуха такой же, как в режиме охлаждения.
- Максимальная температура горячей воды на входе 80 °C.

Габаритные размеры

Модель	A, мм	B, мм	C, мм	D, мм	E, мм	F, мм
LSF-200DG42	545	484	513	485	741	583
LSF-300DG42	645	585	613	585	841	683
LSF-400DG42	745	685	713	685	941	783
LSF-500DG42	745	685	713	685	941	783
LSF-600DG42	965	905	933	905	1161	1003
LSF-800DG42	1265	1205	1233	1205	1461	1303
LSF-1000DG42	1370	1310	1338	1310	1566	1408
LSF-1200DG42	1660	1600	1628	1600	1856	1698
LSF-1400DG42	1826	1766	1794	1766	2022	1864

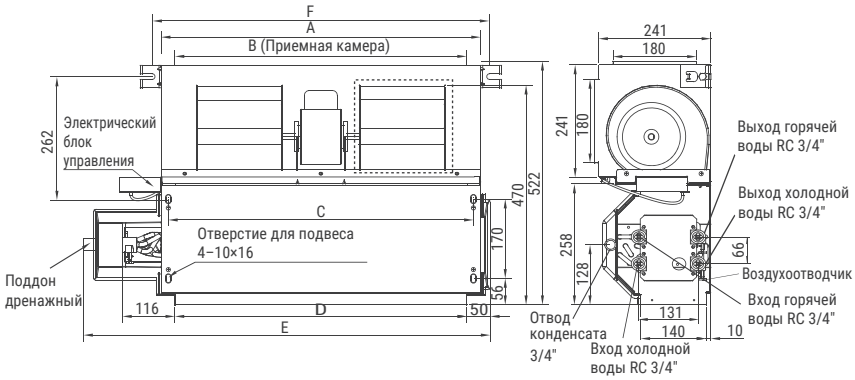

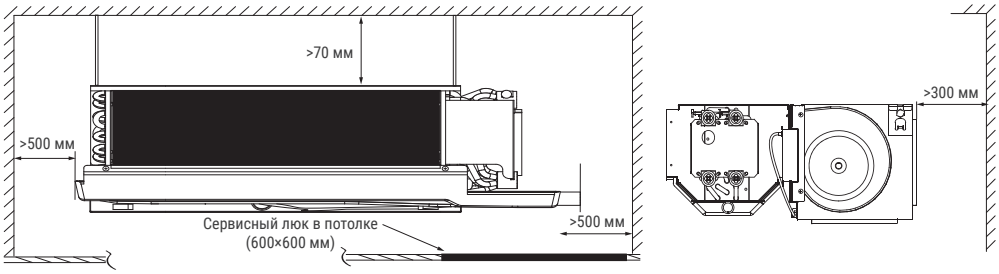

Примечания

- Количество вентиляторов, изображенных на чертеже, зависит от модели фанкойла.
- Изготовитель оборудования оставляет за собой право вносить изменения в конструкцию, внешний вид и технические характеристики без предварительного уведомления.

Фанкойлы LSF-…DG42H

канальные средненапорные четырехтрубные

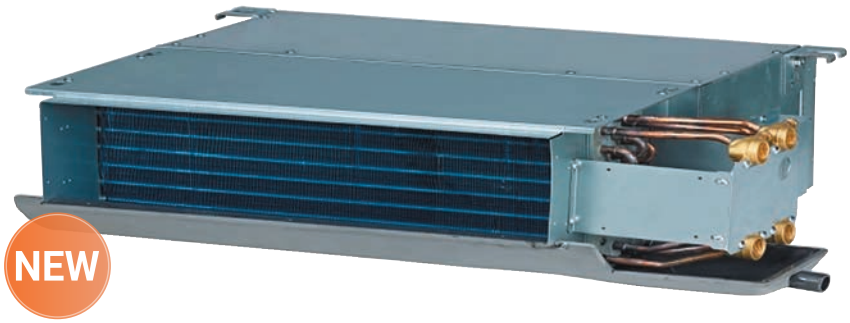

ОПЦИИ

Термостат LZ-FUPW42 механи-ческий

Пульт управления LZ-UQPW2 проводной

Пульт управления LZ-UQPG2 проводной с Modbus RTU

Пульт управления LZ-UPW7 центральный (совместно с LZ-FMM42)

Пульт управления LZ-KNP беспроводной (совместно с LZ-FMM42)

Блок управления LZ-FMM42

Полное описание систем управления — на стр. 49–53.

Охлаждение/нагрев

4-трубный фанкойл

Групповой контроль

Фанкойлы канальные используются, как правило, для скрытого монтажа, зачастую совместно с воздуховодами. Таким образом, не нарушается дизайн интерьера, так как на виду остаются лишь декоративные решетки. В модельном ряду канальных фанкойлов используется теплообменник увеличенной площади и удлиненный дренажный поддон V-образной формы для более эффективного отвода конденсата с теплообменника.

Особенности

- Четырехтрубная система позволяет одновременно подключать фанкойл к источникам тепла и холода.
- Подключение труб с правой или с левой стороны по предварительному заказу.
- Возможность подмеса наружного воздуха.
- Приемная камера в комплекте.
- Специальная конструкция крепления фильтра, позволяющая извлекать фильтр в горизонтальном или вертикальном направлении.
- Компактная конструкция поддона для отвода конденсата.
- Возможность группового контроля (до 64 фанкойлов с одного пульта LZ-UPW7) (подробнее на стр. 49–53).
- Возможность подключения к системе BMS по сетевому протоколу Modbus RTU (подробнее на стр. 49–53).

Опции

- Термостат LZ-FUPW42 механический
- Блок управления LZ-FMM42
- Пульт управления LZ-KNP беспроводной (совместно с LZ-FMM42)
- Пульт управления LZ-UQPW2 проводной
- Пульт управления LZ-UQPG2 проводной с Modbus RTU
- Пульт управления LZ-HJPW проводной сенсорный (совместно с LZ-FMM42)
- Пульт управления LZ-UPHW проводной (совместно с LZ-FMM42)
- Пульт управления LZ-UPW7 центральный сенсорный (совместно с LZ-FMM42)
- Подключение трубопровода хладоносителя слева (стандартно) или справа (опционально) — подробно см. на стр. 47

Для осуществления подмеса наружного воздуха используйте канальное вентиляционное оборудование LESSAR. Более подробную информацию смотрите в каталоге LESSAR Vent.

Технические характеристики

Фанкойл LSF-			200DG42H	300DG42H	400DG42H	500DG42H	600DG42H	800DG42H	1000DG42H	1200DG42H	1400DG42H
Холодопроизводительность		кВт	1,8	2,7	3,6	4,3	5,1	6,8	7,2	9,39	10,6
Теплопроизводительность		кВт	3,0	4,0	5,2	5,7	7,2	9,6	10,8	13,5	15,5
Потребляемая мощность		Вт	51	76	89	111	128	174	225	271	335
Расход воды	Охлаждение	л/ч	350	470	620	740	870	1170	1240	1620	1820
	Обогрев	л/ч	258	344	447	490	619	826	929	1161	1333
Внешнее статическое давление воздуха		Па	50								
Гидравлическое сопротивление	Охлаждение	кПа	7,9	14,5	8,2	9,6	17,5	18,8	25,4	34,2	44
	Обогрев	кПа	6,8	12,5	23,5	24	40,7	20,7	34,7	28,6	55,2
Электропитание		ф./В/Гц	1/220/50								
Объем рециркулируемого воздуха		м³/ч	362	515	680	860	1052	1360	1700	2040	2380
Максимальное рабочее давление воды		МПа	1,6								
Внутренний блок											
Размеры (Ш×В×Г)		мм	741×241×522	841×241×522	941×241×522		1161×241×522	1461×241×522	1566×241×522	1856×241×522	2022×241×522
Упаковка (Ш×В×Г)		мм	790×260×555	890×260×555	990×260×555		1210×260×555	1510×260×555	1615×260×555	1905×260×555	2070×260×555
Масса нетто/брутто		кг	15,1/17,4	17,5/20	20,7/23,1		23,5/26,5	32,4/36	34,9/38,6	40/43,5	43,6/48,9
Уровень звукового давления на высокой скорости		дБ(А)	42	44	45	46	47	49	50	51	52
Уровень звукового давления на низкой скорости		дБ(А)	31	32	34	34	35	37	38	38	40
Соединительные трубы											
Вход/выход холодной воды		дюйм	RC 3/4"								
Вход/выход горячей воды		дюйм	RC 3/4"								
Отвод конденсата		дюйм	R 3/4"								
Запорно-регулирующий узел			ЗРУ-Р4.02-1 (для трубопровода хладоносителя) / ЗРУ-Р4.02-1 (для трубопровода теплоносителя), стр. 46								

Примечания

- Все данные предоставлены при нормальном атмосферном давлении воздуха.
- Значения холодопроизводительности даны на высокой скорости вентилятора при условиях:
  - — температура воздуха на входе 27 °C по сухому термометру;
  - — температура воздуха на входе 19 °C по влажному термометру;
  - — температура воды на входе/выходе 7/12 °C;
  - — внешнее статическое давление воздуха 50 Па.

  (См. таблицу холодопроизводительности на стр. 197–205)
- Шумовые данные получены замером в полубезэховой комнате.
- Значения теплопроизводительности даны на высокой скорости вентилятора при условиях:
  - — температура воздуха на входе 20 °C по сухому термометру;
  - — температура воды на входе 70 °C;
  - — расход воздуха такой же, как в режиме охлаждения.
- Максимальная температура горячей воды на входе 80 °C.

Габаритные размеры

Модель	A, мм	B, мм	C, мм	D, мм	E, мм	F, мм
LSF-200DG42H	545	484	513	485	741	583
LSF-300DG42H	645	585	613	585	841	683
LSF-400DG42H	745	685	713	685	941	783
LSF-500DG42H	745	685	713	685	941	783
LSF-600DG42H	965	905	933	905	1161	1003
LSF-800DG42H	1265	1205	1233	1205	1461	1303
LSF-1000DG42H	1370	1310	1338	1310	1566	1408
LSF-1200DG42H	1660	1600	1628	1600	1856	1698
LSF-1400DG42H	1826	1766	1794	1766	2022	1864

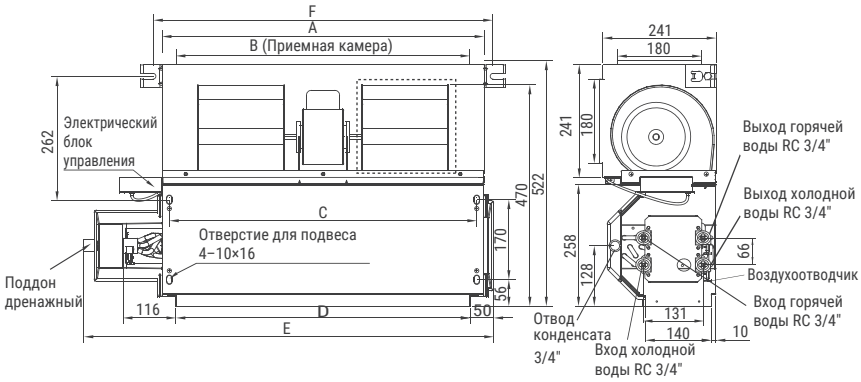

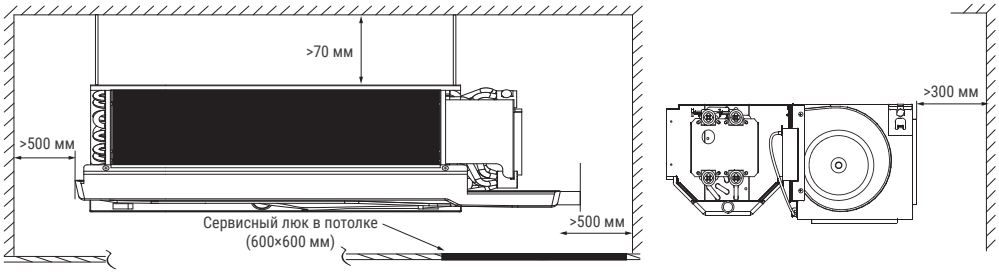

Примечания

- Количество вентиляторов, изображенных на чертеже, зависит от модели фанкойла.
- Изготовитель оборудования оставляет за собой право вносить изменения в конструкцию, внешний вид и технические характеристики без предварительного уведомления.

Фанкойлы LSF-…DD22H(E)

канальные средненапорные двухтрубные

ОПЦИИ

Термостат LZ-FUPW42* механи-ческий

Пульт управления LZ-UQPW2* проводной

Пульт управления LZ-UQPG2* проводной с Modbus RTU

Пульт управления LZ-UPW7 центральный (совместно с LZ-FMM22)

Пульт управления LZ-KNP беспроводной (совместно с LZ-FMM22)

Блок управления LZ-FMM22*

* для фанкойлов серии LSF-…DD22H, оснащенных блоком силовых реле.

Полное описание систем управления — на стр. 49–53.

Охлаждение | **Нагрев** | **2-трубный фанкойл** | **Групповой контроль**

Канальные фанкойлы используются, как правило, для скрытого монтажа, зачастую совместно с воздуховодами. Данная модель обладает внешним статическим давлением 70–100 Па.

Особенности

- Широкий спектр применения. Сочетают в себе компактные размеры с полным спектром функциональных возможностей.
- Размещаются в монтажном пространстве подвесного потолка и обеспечивают подачу обработанного воздуха.
- Подключение труб с правой или левой стороны по предварительному заказу.
- Возможность установки электронагревателя (опция).
- Возможность группового контроля (до 64 фанкойлов с одного центрального пульта LZ-UPW7) (подробнее на стр. 49–53).
- Возможность подключения к системе BMS по сетевому протоколу Modbus (подробнее на стр. 49–53).

Исполнение

- LSF-…DD22HE — фанкойл со встроенным электронагревателем.

Опции

- Термостат LZ-FUPW42 механический
- Блок управления LZ-FMM22
- Пульт управления LZ-KNP беспроводной (совместно с LZ-FMM22)
- Пульт управления LZ-HJPW проводной сенсорный (совместно с LZ-FMM22)
- Пульт управления LZ-UPHW проводной (совместно с LZ-FMM22)
- Пульт управления LZ-UPW7 центральный сенсорный (совместно с LZ-FMM22)
- Пульт управления LZ-UQPW2 проводной сенсорный
- Пульт управления LZ-UQPG2 проводной с Modbus RTU
- Подключение трубопровода хладоносителя справа (стандартно) или слева (опционально) — подробно см. на стр. 47

Для осуществления подмеса наружного воздуха используйте канальное вентиляционное оборудование LESSAR. Более подробную информацию смотрите в каталоге LESSAR Vent.

Технические характеристики

Фанкойл LSF-		800DD22H(E)	1000DD22H(E)	1200DD22H(E)	1400DD22H(E)	1600DD22H(E)	1800DD22H(E)	2200DD22H(E)
Холодопроизводительность	кВт	6,6	8,8	10	12	14,1	15,8	19,9
Теплопроизводительность	кВт	9,7	13,2	15	17,9	21,2	23,8	30
Потребляемая мощность	Вт	320	350	350	350	550	800	950
Мощность электронагревателя (опция)	кВт	5	5	5	5	9,5	9,5	9,5
Расход воды	л/ч	1135	1514	1720	2064	2425	2718	3423
Внешнее статическое давление воздуха	Па	70				100		
Гидравлическое сопротивление	кПа	8	24	24	36	60	78	110
Электропитание	ф./В/Гц	1/220/50						
Объем рециркулируемого воздуха	м³/ч	1360	1700	2040	2380	2720	3060	3740
Максимальное рабочее давление воды	МПа	1,6						
Внутренний блок								
Размеры (Ш×В×Г)	мм	946×400×816				1290×400×809		
Упаковка (Ш×В×Г)	мм	1075×480×857				1448×460×877		
Масса нетто/брутто	кг	50/55	52/57	52/57	54/59	76/83		
Уровень звукового давления на высокой скорости	дБ(А)	49	50	51	52	54	60	61
Уровень звукового давления на низкой скорости	дБ(А)	35	36	37	38	40	46	47
Соединительные трубы								
Вход воды	дюйм	RC 3/4"						
Выход воды	дюйм	RC 3/4"						
Отвод конденсата	мм	Пластиковый патрубок OD ∅32						
Запорно-регулирующий узел		ЗРУ-Р4.02-1, стр. 46				ЗРУ-Р5.01-1, стр. 46		

Примечания

- Все данные предоставлены при нормальном атмосферном давлении воздуха.
- Значения холодопроизводительности даны на высокой скорости вентилятора при условиях:
  - — температура воздуха на входе 27 °C по сухому термометру;
  - — температура воздуха на входе 19 °C по влажному термометру;
  - — температура воды на входе/выходе 7/12 °C;
  - — максимальное внешнее статическое давление воздуха, в зависимости от модели 70 Па или 100 Па.

  (См. таблицу холодопроизводительности на стр. 206–212)
- Шумовые данные получены замером в полубезэховой комнате.
- Значения теплопроизводительности даны на высокой скорости вентилятора при условиях:
  - — температура воздуха на входе 20 °C по сухому термометру;
  - — температура воды на входе 50 °C;
  - — расход воды и воздуха такой же, как в режиме охлаждения.
- Максимальная температура горячей воды на входе 80 °C.

Габаритные размеры

Модель	A, мм	B, мм	C, мм	D, мм	E, мм	F, мм	G, мм	H, мм	I, мм	J, мм	K, мм
LSF-800DD22H	946	816	400	778	767	306	219	88	37	338	512
LSF-1000DD22H	946	816	400	778	767	306	219	88	37	338	512
LSF-1200DD22H	946	816	400	778	767	306	219	88	37	338	512
LSF-1400DD22H	946	816	400	778	767	306	219	88	37	338	512
LSF-1600DD22H	1290	809	400	1118	765	900	249	88	39	320	995
LSF-1800DD22H	1290	809	400	1118	765	900	249	88	39	320	995
LSF-2200DD22H	1290	809	400	1118	765	900	249	88	39	320	995

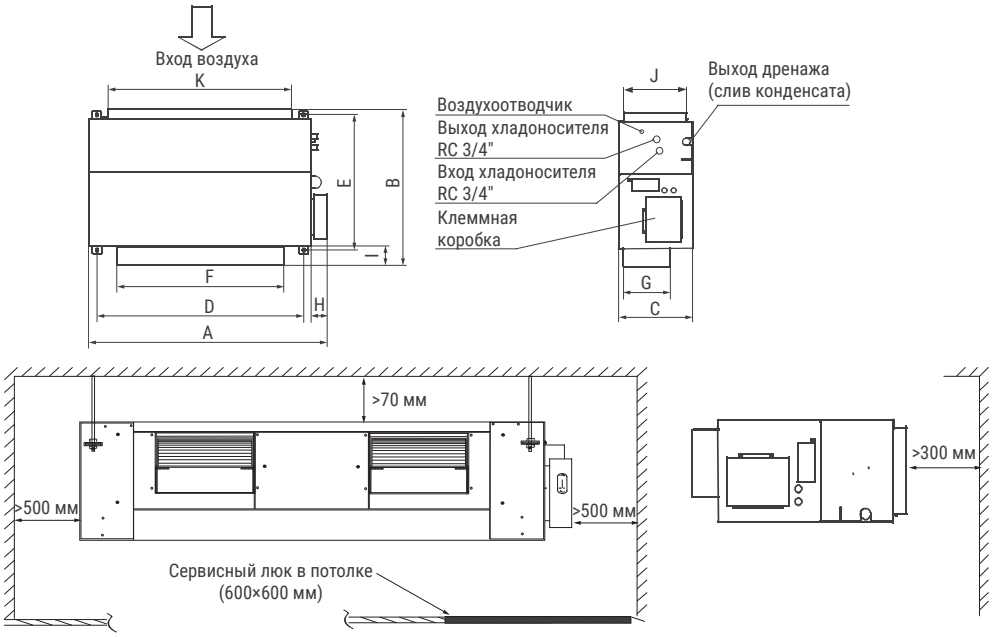

Изготовитель оборудования оставляет за собой право вносить изменения в конструкцию, внешний вид и технические характеристики без предварительного уведомления.

Запорно-регулирующие узлы ЗРУ-Р

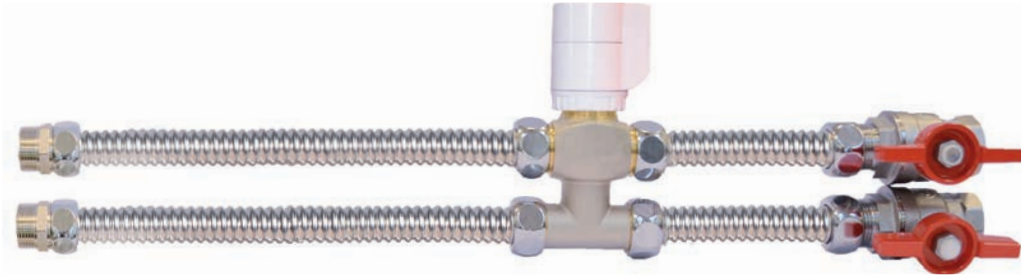

Запорно-регулирующие узлы для фанкойлов предназначены для подачи или отключения потоков хладоносителя и теплоносителя от источника к фанкойлу. Основным компонентом комплекта является 3-ходовой клапан, использование которого позволяет сохранить общий расход в сети хладоносителя и теплоносителя. Для обвязки фанкойлов LESSAR рекомендуется использовать комплекты запорно-регулирующих узлов **ЗРУ-Р**. Комплекты ЗРУ-Р представляют собой набор подготовленных компонентов запорно-регулирующего узла, сборка которых на объекте займет всего лишь несколько минут и не требует привлечения высококлассных специалистов.

Маркировка запорно-регулирующих узлов

ЗРУ	–	Р	4.0	2	–	_
1		2	3	4		5

1 ЗРУ — запорно-регулирующий узел
2 Р — комплект для сборки
3 Значение K_{VS} 3-ходового клапана
4 Номер модели
5 Модификация

Таблица соответствия 2-трубных фанкойлов и запорно-регулирующих узлов

Модель фанкойла	Модель узла для самостоятельной сборки	K_{VS}	Диаметр соединения с фанкойлом	Поддон для сбора конденсата
LSF-…B1J22	ЗРУ-Р4.01-1	4,0	НР 1/2"	–
LSF-…BP22C	ЗРУ-Р4.02-1	4,0	НР 3/4"	LZ-BDD42 (C)
LSF-…BM22				LZ-BDD42
LSF-800/1000/1200/1400DD22H(E)				–
LSF-…DR22L				–
LSF-…DR22				–
LSF-…DR22H				–
LSF-…AQ22C	ЗРУ-Р4.05-1			–
LSF-…AQ22				–
LSF-1600/1800/2200DD22H(E)	ЗРУ-Р5.01-1	5,0	НР 3/4"	–

Таблица соответствия 4-трубных фанкойлов и запорно-регулирующих узлов

Модель фанкойла	Модель узла для самостоятельной сборки	K_{VS}	Диаметр соединения с фанкойлом	Поддон для сбора конденсата
LSF-…BP42C	Для трубопровода хладоносителя ЗРУ-Р4.02-1 + Для трубопровода теплоносителя ЗРУ-Р4.04-1	4,0	НР 3/4" — охлаждение НР 1/2" — обогрев	LZ-BDD42 (C)
LSF-…BM42		4,0		LZ-BDD42
LSF-…DG42(E)	Для трубопровода хладоносителя ЗРУ-Р4.02-1 + Для трубопровода теплоносителя ЗРУ-Р4.02-1	4,0	НР 3/4" — охлаждение НР 3/4" — обогрев	–
LSF-…DG42H				
LSF-…DN42L				
LSF-…AQ42 LSF-…AQ42A LSF-…AQ42C	Для трубопровода хладоносителя ЗРУ-Р4.05-1 + Для трубопровода теплоносителя ЗРУ-Р4.06-1	4,0	НР 3/4" — охлаждение НР 1/2" — обогрев	–

Изготовитель оборудования оставляет за собой право вносить изменения в конструкцию, внешний вид и технические характеристики без предварительного уведомления.

Запорно-регулирующий узел серии ЗРУ-Р

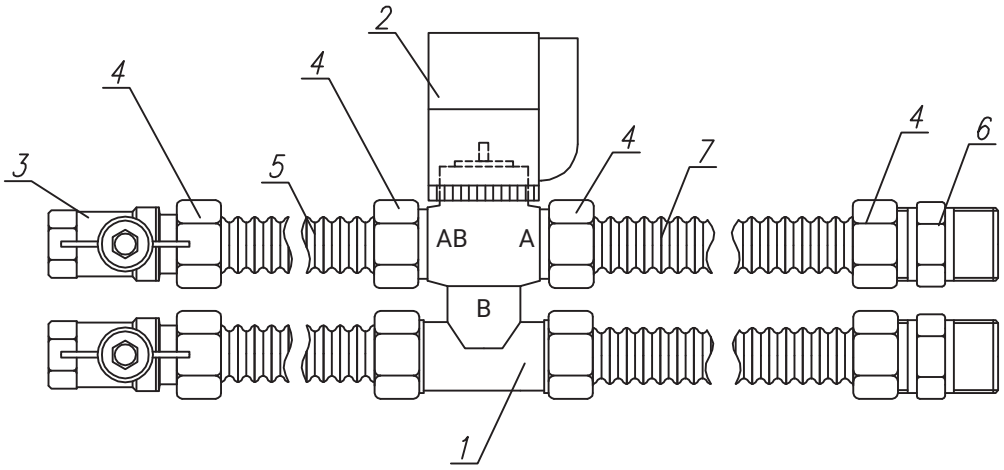

№	Наименование	Количество
1	Клапан малый 3-ходовой DN15 G3/4A K_{VS}=4.0	1
2	Привод клапана термический 230V NC L=1m 2Pkt wh	1
3	Кран шаровый НР-ВР 3/4" «бабочка»	2
4	Прокладка резиновая (с втулкой) 3/4"	8
5	Подводка 3/4"-0,12 м (ВР-ВР)	2
6	Ниппель НН 3/4"	2
7	Подводка 3/4"-0,36 м (ВР-ВР)	2

Примечания

- На данном чертеже представлен запорно-регулирующий узел ЗРУ-Р4.02-1.
- Резьбовые соединения уплотняются анаэробным герметиком, входящим в комплект поставки.
- Если запорно-регулирующий узел выступает за поддон фанкойла, во избежание протечек конденсата выступающую часть узла необходимо изолировать теплоизоляцией соответствующего типа.
- В комплект поставки не входит тепловая изоляция и прочие расходные материалы.
- Состав обвязок может быть изменен производителем без предварительного уведомления.

Поддон для сбора конденсата (внешний) для кассетных фанкойлов (опция)

При заказе запорно-регулирующего узла рекомендуем доукомплектовать кассетный фанкойл внешним поддоном для сбора конденсата (опция), чтобы избежать протечек конденсата, образующегося на запорно-регулирующем узле.

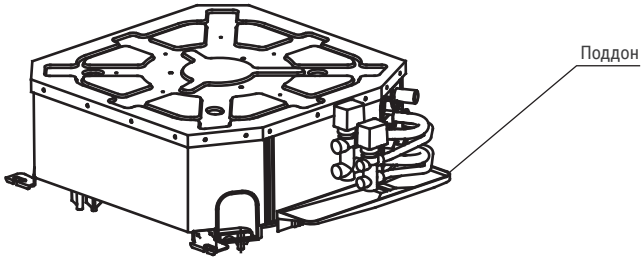

Поддон для сбора конденсата (внешний) и запорно-регулирующий узел смонтированы на кассетном фанкойле

Как определить сторону подключения фанкойла

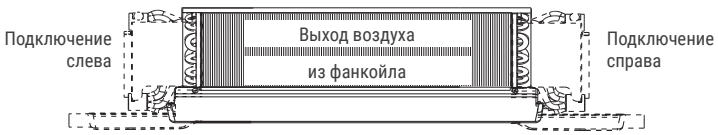

Изготовитель оборудования оставляет за собой право вносить изменения в конструкцию, внешний вид и технические характеристики без предварительного уведомления.

3-ходовой клапан с приводом LZ-V2(4)

Помимо запорно-регулирующих узлов ЗРУ-Р для самостоятельной сборки LESSAR предлагает комплекты **LZ-V,** состоящие из 3-ходового клапана и термопривода европейского производства. Использование данных комплектов позволяет значительно экономить, не переплачивая за компоненты, которые не планируется использовать, а также дает возможность не ограничиваться длиной соединительных патрубков при проектировании.

Таблица соответствия 2-трубных фанкойлов и комплектов LZ-V

Модель фанкойла	Модель узла	Диаметр соединений	Поддон для сбора конденсата
LSF-…B1J22	LZ-V4	G 1/2"	–
LSF-…BP22C	LZ-V2	G 3/4"	LZ-BDD42 (C)
LSF-…BM22			LZ-BDD42
LSF-…AQ22			–
LSF-…AQ22C			–
LSF-…DR22L			–
LSF-…DR22			–
LSF-…DR22H			–

Таблица соответствия 4-трубных фанкойлов и комплектов LZ-V

Модель фанкойла	Модель узла	Диаметр соединений	Поддон для сбора конденсата
LSF-…BP42C	Для трубопровода хладоносителя LZ-V2 + Для трубопровода теплоносителя LZ-V4	G 3/4" – охлаждение G 1/2" – обогрев	LZ-BDD42 (C)
LSF-…BM42			LZ-BDD42
LSF-…AQ42 LSF-…AQ42A LSF-…AQ42C			–
LSF-…DN42L LSF-…DG42(E) LSF-…DG42H	Для трубопровода хладоносителя LZ-V2 + Для трубопровода теплоносителя LZ-V2	G 3/4" – охлаждение G 3/4" – обогрев	–

Изготовитель оборудования оставляет за собой право вносить изменения в конструкцию, внешний вид и технические характеристики без предварительного уведомления.

Аксессуары для фанкойлов

Пульты управления беспроводные

LZ-KNP (опция)

Пульт управления беспроводной предназначен для дистанционного управления работой фанкойлов.
Применяется для управления:

- настенными фанкойлами серии LSF-…KH22;
- однопоточными кассетными фанкойлами серии LSF-…B1J22;
- компактными кассетными фанкойлами серий LSF-…BP22C и LSF-…BP42C;
- кассетными фанкойлами серий LSF-…BM22 и LSF-…BM42;
- канальными и напольно-потолочными фанкойлами — совместно с LZ-FMM22 и LZ-FMM42.

Пульты управления проводные

LZ-UPW4 (в комплекте)

Пульт управления проводной предназначен для управления работой фанкойлов.
Применяется для управления:

- настенными фанкойлами серии LSF-…KH22;
- однопоточными кассетными фанкойлами серии LSF-…B1J22;
- компактными кассетными фанкойлами серий LSF-…BP22C и LSF-…BP42C;
- кассетными фанкойлами серий LSF-…BM22 и LSF-…BM42.

LZ-UQPW2 (опция)

Проводной пульт управления сенсорный для управления канальными и напольно-потолочными фанкойлами.
Применяется для управления:

- канальными двухтрубными фанкойлами серии LSF-…DR22L;
- канальными двухтрубными фанкойлами серии LSF-…DR22;
- канальными двухтрубными фанкойлами серии LSF-…DR22H;
- напольно-потолочными фанкойлами серий LSF-…AQ22; LSF-…AQ22C; LSF-…AQ42; LSF-…AQ42A и LSF-…AQ42C;
- канальными четырехтрубными фанкойлами серии LSF-… DG42;
- канальными четырехтрубными фанкойлами серии LSF-…DG42H;
- канальными двухтрубными фанкойлами серии LSF-…DD22H с установленным блоком силовых реле;
- канальными четырехтрубными фанкойлами серии LSF-… DN42L.

Изготовитель оборудования оставляет за собой право вносить изменения в конструкцию, внешний вид и технические характеристики без предварительного уведомления.

Аксессуары для фанкойлов

Пульты управления проводные

LZ-HJPW (опция)

Пульт управления проводной сенсорный.
Позволяет задавать режимы работы фанкойла, устанавливать время включения и отключения, регулировать направление жалюзи (для моделей с регулируемыми жалюзи).
Содержит приемник ИК-сигналов беспроводного пульта управления LZ-KNP.
Применяется для управления:

- настенными фанкойлами серии LSF-…KH22;
- однопоточными кассетными фанкойлами серии LSF-…B1J22;
- компактными кассетными фанкойлами серий LSF-…BP22C и LSF-…BP42C;
- кассетными фанкойлами серий LSF-…BM22 и LSF-…BM42;
- канальными и напольно-потолочными фанкойлами — совместно с LZ-FMM22 и LZ-FMM42.

LZ-UPHW (опция)

Пульт управления проводной упрощенный, сохраняющий все возможности настройки оборудования. Идеальный вариант для офисов и гостиничных номеров, где для включения потребуется нажать всего одну кнопку.
Применяется для управления:

- настенными фанкойлами серии LSF-…KH22;
- однопоточными кассетными фанкойлами серии LSF-…B1J22;
- компактными кассетными фанкойлами серий LSF-…BP22C и LSF-…BP42C;
- кассетными фанкойлами серий LSF-…BM22 и LSF-…BM42;
- канальными и напольно-потолочными фанкойлами — совместно с LZ-FMM22 и LZ-FMM42.

LZ-UQPG2 (опция)

Проводной пульт управления сенсорный для управления канальными фанкойлами по Modbus RTU.
Максимальное количество подключаемых фанкойлов по Modbus RTU — 32 шт.
Применяется для управления:

- канальными фанкойлами серии: LSF-…DR22, LSF-…DR22L, LSF-…DR22H, LSF-…DN42L, LSF-…DG42, LSF-…DG42H;
- канальными двухтрубными фанкойлами серии LSF-…DD22H с установленным блоком силовых реле;
- напольно-потолочными фанкойлами серий: LSF-…AQ22, LSF-…AQ22C, LSF-…AQ42, LSF-…AQ42A, LSF-…AQ42C.

Термостаты механические проводные

LZ-FUPW42 (опция)

Термостат механический проводной для управления работой фанкойлов.
LZ-FUPW42 применяется для управления:

- канальными двухтрубными фанкойлами серии LSF-…DR22L;
- канальными двухтрубными фанкойлами серии LSF-…DR22;
- канальными двухтрубными фанкойлами серии LSF-…DR22H;
- напольно-потолочными фанкойлами серий LSF-…AQ22; LSF-…AQ22C; LSF-…AQ42; LSF-…AQ42A и LSF-…AQ42C;
- канальными четырехтрубными фанкойлами серии LSF-… DG42;
- канальными четырехтрубными фанкойлами серии LSF-…DG42H;
- канальными двухтрубными фанкойлами серии LSF-…DD22H с установленным блоком силовых реле.
- канальными четырехтрубными фанкойлами серии LSF-… DN42L

Изготовитель оборудования оставляет за собой право вносить изменения в конструкцию, внешний вид и технические характеристики без предварительного уведомления.

Системы группового контроля и управления

LZ-UPW7 пульт управления центральный сенсорный (опция)

Предназначен для централизованного управления группой фанкойлов.
С одного пульта возможно управление в индивидуальном и общем режимах (до 64 фанкойлов).
Применяется для управления:

- настенными фанкойлами серии LSF-…KH22;
- однопоточными кассетными фанкойлами серии LSF-…B1J22 — совместно с LZ-UDNW;
- компактными кассетными фанкойлами серий LSF-…BP22C и LSF-…BP42C;
- кассетными фанкойлами серий LSF-…BM22 и LSF-…BM42;
- канальными и напольно-потолочными фанкойлами — совместно с LZ-FMM22 и LZ-FMM42.

LZ-FMPW2 (входит в комплект LZ-FMM2(4)2)

Пульт проводной LZ-FMPW2 для управления фанкойлами канального и напольно-потолочного типов. Входит в комплект блоков управления LZ-FMM22 и LZ-FMM42.
Применяется для управления:

- канальными фанкойлами серий LSF-…DR22L, LSF-…DR22, LSF-…DR22H, LSF-…DG42L, LSF-…DD22H(E) и LSF-…DG42H совместно с блоком управления LZ-FMM2(4)2;
- напольно-потолочными фанкойлами серий LSF-…AQ22, LSF-…AQ22C, LSF-…AQ42, LSF-…AQ42A, LSF-…AQ42C, совместно с блоком управления LZ-FMM2(4)2;
- указанными выше моделями совместно с беспроводным пультом управления LZ-KNP (приемник ИК-сигналов расположен лицевой панели проводного пульта управления LZ-FMPW2).

LZ-UDNW контроллер (опция)

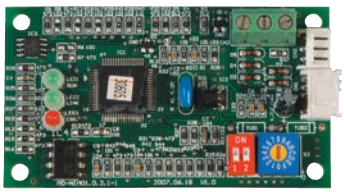

Плата управления сетевая (сетевой модуль) предназначена для подключения фанкойлов в единую сеть с пультом управления LZ-UPW7 или к контроллеру LZ-ModBus2.
Применяется для управления:

- однопоточными кассетными фанкойлами серии LSF-…B1J22;
- компактными кассетными фанкойлами предыдущего модельного ряда LSF-…BE22C и LSF-…BE42C;
- кассетными фанкойлами предыдущего модельного ряда LSF-…BH2(4)2.

Является встроенным элементом для:

- кассетных фанкойлов LSF-…BM22 и LSF-…BM42;
- настенных фанкойлов LSF-…KH22;
- компактных кассетных фанкойлов LSF-…BP22C и LSF-…BP42C.

LZ-ULZW контроллер для подключения к системе доступа в помещение (опция)

Индивидуальный проводной модуль. Подключается к гостиничному ридеру ключ-карт с сухими контактами. Предназначен для контроля работы оборудования в отелях. Включает фанкойл при наличии ключ-карты в ридере и отключает фанкойл, если ключ-карту вынуть из ридера.

- При использовании пульта LZ-UPW7, автоматическое возобновление ранее установленных настроек фанкойла требует дополнительной преднастройки.
- В случае совместного применения с проводными пультами контроллер выдерживает паузу в 3 секунды и отправляет приказ на включение в том же режиме и при тех же настройках, что были при выключении.

Изготовитель оборудования оставляет за собой право вносить изменения в конструкцию, внешний вид и технические характеристики без предварительного уведомления.

Аксессуары для фанкойлов

Системы группового контроля и управления

LZ-FMM22 блок управления (опция)

Блок управления (система группового управления) предназначен для организации управления работой фанкойлов с проводного пульта управления LZ-FMPW2. Также блок управления LZ-FMM22 имеет встроенный шлюз для подключения фанкойлов к системе BMS по сетевому протоколу Modbus RTU.
В комплект входит пульт управления LZ-FMPW2.
Блок управления LZ-FMM22 применяется для двухтрубных фанкойлов.
Применяется для управления:

- канальными фанкойлами серий LSF-…DR22L, LSF-…DR22, LSF-…DR22H, LSF-…DD22H(E);
- напольно-потолочными фанкойлами серий LSF-…AQ22, LSF-…AQ22C;
- указанными выше моделями совместно с беспроводным пультом управления LZ-KNP (приемник ИК-сигналов расположен лицевой панели проводного пульта управления LZ-FMPW2).

LZ-FMM42 блок управления (опция)

Блок управления (система группового управления) предназначен для организации управления работой фанкойлов с проводного пульта управления LZ-FMPW2. Также блок управления LZ-FMM42 имеет встроенный шлюз для подключения фанкойлов к системе BMS по сетевому протоколу Modbus RTU.
В комплект входит пульт управления LZ-FMPW2.
Блок управления LZ-FMM42 применяется для четырехтрубных фанкойлов.
Применяется для управления:

- канальными фанкойлами серии LSF-…DN42L, LSF-…DG42, LSF-…DG42H;
- напольно-потолочными фанкойлами серий LSF-…AQ42, LSF-…AQ42A, LSF-…AQ42C;
- указанными выше моделями совместно с беспроводным пультом управления LZ-KNP (приемник ИК-сигналов расположен лицевой панели проводного пульта управления LZ-FMPW2).

LZ-ModBus2 контроллер (опция)

Контроллер LZ-ModBus2 предназначен для интеграции фанкойлов в сети BMS, работающих по протоколу Modbus RTU. Максимальное количество подключаемых фанкойлов 64 шт.
Возможно применение с:

- настенными фанкойлами серии LSF-…KH22;
- однопоточными кассетными фанкойлами серии LSF-…B1J22 — совместно с LZ-UDNW;
- компактными кассетными фанкойлами серий LSF-…BP22C и LSF-…BP42C;
- кассетными фанкойлами серий LSF-…BM22 и LSF-…BM42;
- кассетными фанкойлами предыдущего модельного ряда LSF-…BE22C, LSF-…BE42C, LSF-…BH22 и LSF-…BH42 — совместно с LZ-UDNW.

Изготовитель оборудования оставляет за собой право вносить изменения в конструкцию, внешний вид и технические характеристики без предварительного уведомления.

Принципиальные схемы централизованного управления фанкойлами

Принципиальная схема централизованного управления фанкойлами LESSAR с центрального пульта управления LZ-UPW7. Перед оформлением заказа рекомендуется связаться со службой поддержки для получения консультации по тел. 8 800-333-0495 или отправить запрос по эл.почте на адрес: chiller@lessar.com.

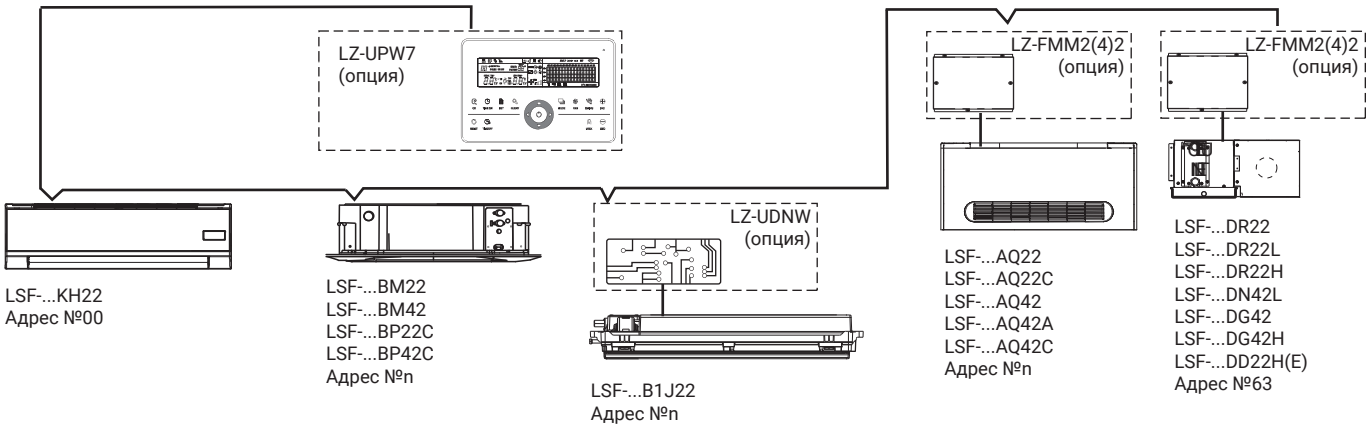

Принципиальная схема централизованного управления фанкойлами LESSAR по протоколу Modbus RTU. Перед оформлением заказа рекомендуется связаться со службой поддержки для получения консультации по тел. 8 800-333-0495 или отправить запрос по эл.почте на адрес: chiller@lessar.com.

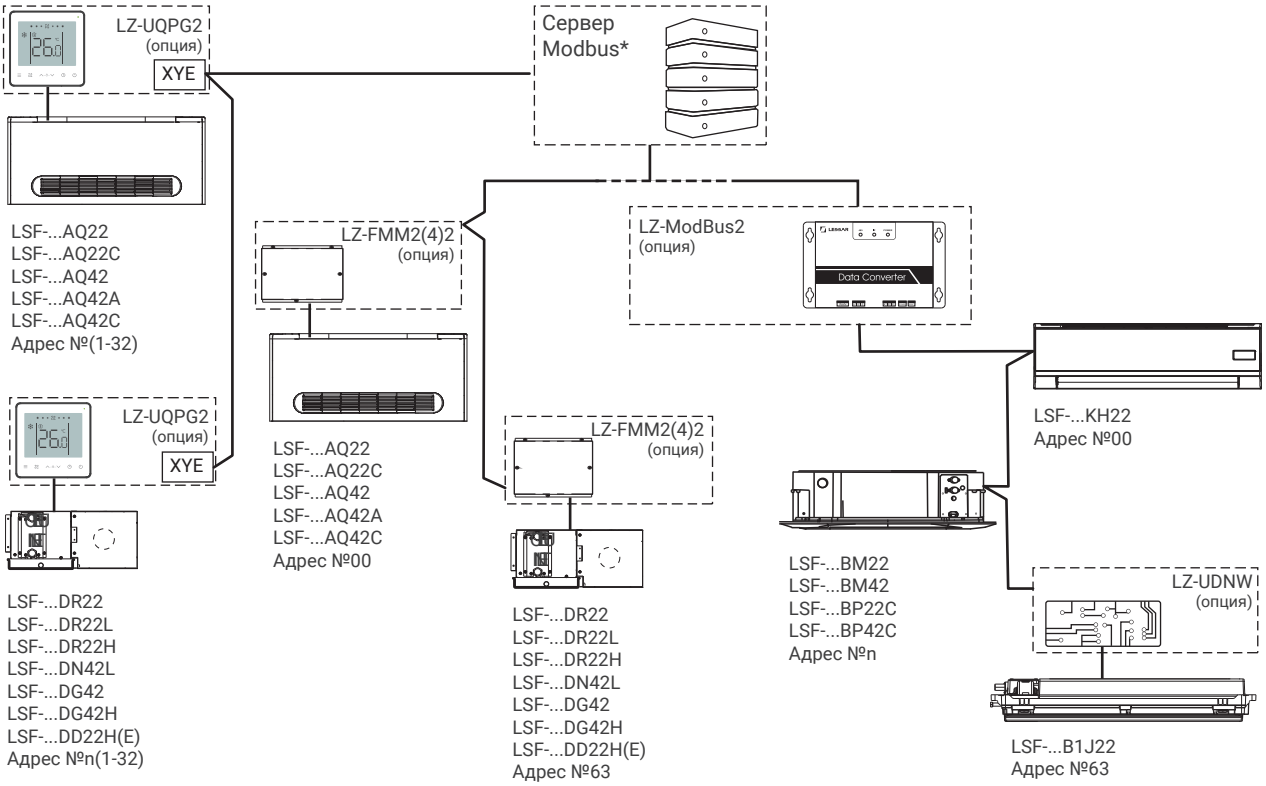

Примечания

- Пунктирной линией выделены опциональные компоненты.
- Одновременное управление с центрального пульта и через протокол Modbus RTU не поддерживается.
- Для подключения кассетных фанкойлов серий LSF-...BM2(4)2 и LSF-...BP2(4)2C контроллер LZ-UDNW не используется.

* Сервер Modbus приобретается у сторонних производителей.

Изготовитель оборудования оставляет за собой право вносить изменения в конструкцию, внешний вид и технические характеристики без предварительного уведомления.

DC Фанкойлы LESSAR

Следуя принципу постоянного развития с ориентацией на потребности рынка, **LESSAR** продолжает развивать модельный ряд двухтрубных и четырехтрубных фанкойлов. Фанкойлы **LESSAR** — это высокоэффективные блоки системы централизованного кондиционирования воздуха типа «чиллер-фанкойл», с отличными функциональными характеристиками и с низким уровнем шума. Современный дизайн позволяет вписать их практически в любой интерьер.

Код производительности

МОДЕЛЬ	150	200	250	300	350	400	450	500	550	600	650	750	800	850	950	1000	1200	1500	№ стр.
NEW Фанкойлы настенные 2-трубные LSF-E…KQ22			■	■		■		■		■									56
NEW Фанкойлы кассетные компактные 2-трубные LSF-E…BQ22C				■		■		■											58
NEW Фанкойлы кассетные компактные 4-трубные LSF-E…BQ42C				■		■		■											60
NEW Фанкойлы кассетные 2-трубные LSF-E…BQ22										■		■		■	■		■	■	62
NEW Фанкойлы кассетные 4-трубные LSF-E…BQ42										■		■		■	■		■	■	64
NEW Фанкойлы напольно-потолочные 2-трубные в корпусе LSF-E…AQ22	■	■	■	■		■	■	■	■	■	■	■	■						66
NEW Фанкойлы напольно-потолочные 2-трубные без корпуса LSF-E…AQ22C	■	■	■	■	■	■		■	■	■	■		■	■					68
NEW Фанкойлы канальные низконапорные 2-трубные LSF-E….DQ22		■		■		■		■		■			■			■	■		70
NEW Фанкойлы канальные низконапорные 2-трубные LSF-E….DR22		■		■		■		■		■			■			■	■		72

Новый модельный ряд DC фанкойлов LESSAR:

- Новый настенный фанкойл серии LSF-E…KQ22 с эстетичным и привлекательным дизайном и встроенным запорно-регулирующим узлом. В комплект поставки входит проводной пульт LZ-HJPW и встроенный сетевой модуль, что значительно упрощает подключение к центральному пульту управления LZ-UPW7.
- Новые модели компактных 2-трубных LSF-E…BQ22C и 4-трубных LSF-E…BQ42C кассетных фанкойлов имеют в своей стандартной комплектации проводной пульт LZ-HJPW.
- Новые модели 2-трубных LSF-E…BQ22 и 4-трубных LSF-E…BQ42 кассетных фанкойлов имеют в своей стандартной комплектации проводной пульт LZ-HJPW.
- Новый модельный ряд канальных двухтрубных LSF-E…DQ22 (двухрядные) и LSF-E…DR22 (трехрядные).
- Новый модельный ряд напольно-потолочных фанкойлов LSF-E…AQ22 и LSF-E…AQ22C.

Удобным решением остаются комплекты запорно-регулирующих узлов:

- Набор компонентов для самостоятельной сборки (ЗРУ-Р). Производство Россия.
- Также для тех, кто хочет получить менее укомплектованный, но более дешевый вариант, есть возможность поставки с фанкойлом комплекта LZ-V2(4), состоящего только из клапана и привода.

Маркировка фанкойлов

L	S	F	–	E	300	D	H	4	2	L	E
1	2	3		4	5	6	7	8	9	10	11

1 L — торговая марка LESSAR

2 S — внутренний блок

3 F — фанкойл

4 Тип мотора вентилятора
_ — с AC-мотором вентилятора
E — с DC-мотором вентилятора

5 Код производительности

6 Тип блока
K — настенный
B — кассетный
D — канальный
A — напольный и напольно-потолочный

7 Модельный ряд

8 Тип системы
2 — 2-трубная система
4 — 4-трубная система

9 Тип электропитания
2 — 220 В / 50 Гц / 1 фаза
4 — 380 В / 50 Гц / 3 фазы

10 C — компактная модель/скрытая модель
H — средненапорная модель (50, 70, 100 Па)
L — низконапорная модель (12 Па)
_ — низконапорная модель (30 Па)

11 E — электроподогрев (опция)

DC фанкойлы LSF-E…KQ22

настенные двухтрубные

В КОМПЛЕКТЕ

Пульт управления
LZ-HJPW
проводной

ОПЦИИ

Пульт управления
LZ-URPL2
беспроводной

Пульт управления
LZ-UPW7
центральный

Полное описание систем управления — на стр. 77–81.

Охлаждение | Нагрев | 2-трубный фанкойл | Групповой контроль | DC мотор вентилятора

Современный эстетичный дизайн корпуса позволяет настенному фанкойлу с легкостью найти себе место в помещении с любым интерьером, а встроенные запорно-регулирующий узел и сетевой модуль существенно упростят монтаж и сэкономят время на установку.

Особенности

- DC-мотор вентилятора.
- Эстетичный дизайн корпуса.
- Сдвоенные жалюзи обеспечивают равномерное распределение воздушного потока.
- Радиальный вентилятор для большей эффективности и низкого уровня шума.
- Легкая конструкция и простая система крепления.
- Встроенный запорно-регулирующий узел.
- Легкосъемный воздушный фильтр.
- Встроенный сетевой модуль.
- Проекционный дисплей.
- Возможность группового контроля (до 64 фанкойлов с одного пульта LZ-UPW7) (подробнее на стр. 77–81).
- Функция сохранения последних настроек в случае перебоев с электропитанием (AutoRestart).

В комплекте

- Пульт управления LZ-HJPW проводной сенсорный

Опции

- Пульт управления LZ-URPL2 беспроводной
- Пульт управления LZ-UPW7 центральный сенсорный
- Возможность подключения к системе BMS по сетевому протоколу Modbus RTU (на фанкойле необходим порт PQE (опция)) (подробнее на стр. 77–81).

Технические характеристики

Фанкойл LSF-…			E250KQ22	E300KQ22	E400KQ22	E500KQ22	E600KQ22
Холодопроизводительность		кВт	2,7	2,91	3,81	4,47	4,87
Теплопроизводительность		кВт	3,29	3,76	5,08	5,68	6,31
Потребляемая мощность (охлаждение)		Вт	13	15	34	26	38
Потребляемая мощность (обогрев)		Вт	12	14	31	23	33
Расход воды (охлаждение)		л/ч	480	510	670	770	850
Гидравлическое сопротивление	Охлаждение	кПа	31,61	37,2	56,75	41,17	50,68
	Обогрев	кПа	37,49	40,64	61,94	43,74	51,65
Максимальное рабочее давление воды		МПа	1,6				
Электропитание		ф./В/Гц	1 / 220 / 50				
Объем рециркулируемого воздуха		м³/ч	492	585	825	862	979
Уровень звукового давления на высокой скорости		дБ(А)	32	32	45	38	44
Уровень звукового давления на низкой скорости		дБ(А)	27	23	35	30	35
Внутренний блок							
Размеры без упаковки (Ш×В×Г)		мм	915×290×233	915×290×233	915×290×233	1072×315×237	1072×315×237
Размеры в упаковке (Ш×В×Г)		мм	1020×390×315	1020×390×315	1020×390×315	1180×415×315	1180×415×315
Масса нетто		кг	12,7	12,7	12,7	15,1	14,9
Масса брутто		кг	17,3	17,6	16,3	19	18,6
Соединительные трубы							
Вход воды		дюйм	G 3/4"				
Выход воды		дюйм	G 3/4"				
Патрубок отвода дренажа		мм	Пластиковый патрубок OD ∅20				

Примечания

- Все данные предоставлены при нормальном атмосферном давлении воздуха.
- Значения холодопроизводительности даны на высокой скорости вентилятора при условиях:
  - — температура воздуха на входе 27 °C по сухому термометру;
  - — температура воздуха на входе 19 °C по влажному термометру;
  - — температура воды на входе/выходе 7/12 °C.
- Шумовые данные получены замером в полубезэховой комнате.
- Значения теплопроизводительности даны на высокой скорости вентилятора при условиях:
  - — температура воздуха на входе 20 °C по сухому термометру;
  - — температура воды на входе 50 °C;
  - — расход воды и воздуха такой же, как в режиме охлаждения.
- Максимальная температура горячей воды на входе 70 °C.

Габаритные размеры

Модель	A, мм	B, мм	C, мм	D, мм	E, мм
LSF-E250KQ22	732	915	290	663	233
LSF-E300KQ22	732	915	290	663	233
LSF-E400KQ22	732	915	290	663	233
LSF-E500KQ22	892	1072	315	813	237
LSF-E600KQ22	892	1072	315	813	237

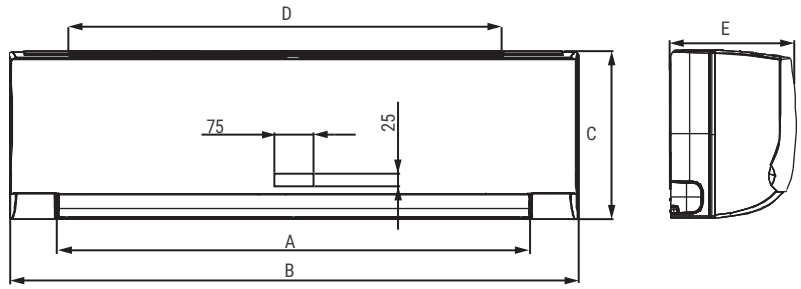

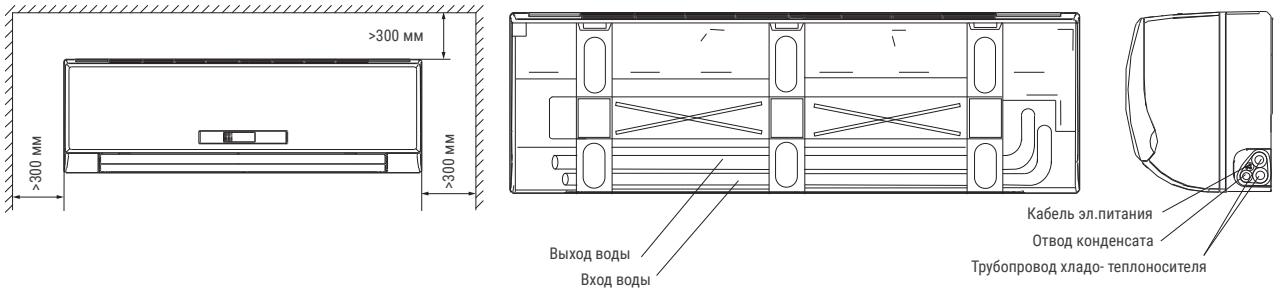

Изготовитель оборудования оставляет за собой право вносить изменения в конструкцию, внешний вид и технические характеристики без предварительного уведомления.

DC фанкойлы LSF-E…BQ22C

кассетные двухтрубные компактные

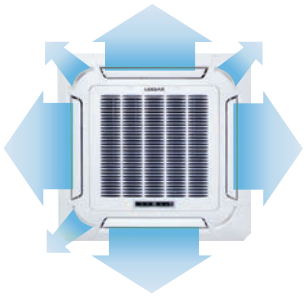

7-стороннее распределение воздушного потока

В КОМПЛЕКТЕ

Пульт управления
LZ-HJPW
проводной

ОПЦИИ

Пульт управления
LZ-URPL2
беспроводной

Пульт управления
LZ-UPW7
центральный

Полное описание систем управления — на стр. 77–81.

Охлаждение | **Нагрев** | **2-трубный фанкойл** | **Групповой контроль** | **DC мотор вентилятора**

Кассетные компактные фанкойлы предназначены для установки в помещениях с подвесными потолками. 7-стороннее распределение воздушного потока обеспечивает равномерную обработку воздуха. Благодаря возможности встроить фанкойл в ячейку стандартного евроразмера (600×600 мм), расположению в любой удобной части потолка и установке, позволяющей скрыть основные элементы фанкойла, кассетные компактные фанкойлы являются отличным решением для современных интерьеров.

Особенности

- DC-мотор вентилятора.
- 7-стороннее распределение воздушного потока.
- Автоматические жалюзи обеспечивают равномерное распределение воздуха.
- Совместимость с высокими потолками, что позволяет устанавливать их в холлах и фойе.
- Евроразмер. Встраивается в ячейку 600×600 мм. Высота фанкойла 261 мм.
- Возможность подмеса свежего воздуха.
- Функция сохранения последних настроек в случае перебоев с электроэнергией (AutoRestart).
- Встроенный дренажный насос, высота подъема воды — 500 мм от дренажного патрубка.
- Съемный воздушный фильтр для легкого обслуживания.
- Возможность группового контроля (до 64 фанкойлов с одного пульта LZ-UPW7) (подробнее на стр. 77–79).

В комплекте

- Пульт управления LZ-HJPW проводной сенсорный

Опции

- Пульт управления LZ-URPL2 беспроводной
- Пульт управления LZ-UPW7 центральный сенсорный (на фанкойле необходим порт XYE (опция))
- Возможность подключения к системе BMS по сетевому протоколу Modbus RTU (на фанкойле необходим порт PQE (опция)) (подробнее на стр. 77–81)
- Дренажный поддон LZ-BDD42 (C) (описание см. на стр. 75).

Технические характеристики

Фанкойл LSF-			E300BQ22C	E400BQ22C	E500BQ22C
Холодопроизводительность		кВт	2,98	3,96	4,20
Теплопроизводительность		кВт	4,01	5,40	5,76
Потребляемая мощность (охлаждение)		Вт	15	28	43
Потребляемая мощность (обогрев)		Вт	14	28	33
Расход воды (охлаждение)		л/ч	530	700	750
Гидравлическое сопротивление	Охлаждение	кПа	10,00	11,48	12,32
	Обогрев	кПа	8,20	12,68	11,41
Максимальное рабочее давление воды		МПа	1,6		
Электропитание		ф./В/Гц	1 / 220 / 50		
Объем рециркулируемого воздуха		м³/ч	535	610	781
Уровень звукового давления на высокой скорости		дБ(А)	39	42	43
Уровень звукового давления на низкой скорости		дБ(А)	27	30	32
Внутренний блок					
Размеры без упаковки (Ш×В×Г)		мм	575×261×575	575×261×575	575×261×575
Размеры в упаковке (Ш×В×Г)		мм	670×290×670	670×290×670	670×290×670
Масса нетто		кг	16,5	16,5	16,5
Масса брутто		кг	22,5	22,5	22,5
Панель			LZ-FPBC2	LZ-FPBC2	LZ-FPBC2
Размеры без упаковки (Ш×В×Г)		мм	647×50×647	647×50×647	647×50×647
Размеры в упаковке (Ш×В×Г)		мм	715×123×715	715×123×715	715×123×715
Масса нетто		кг	2,5	2,5	2,5
Масса брутто		кг	4,5	4,5	4,5
Соединительные трубы					
Вход воды		дюйм	G 3/4"		
Выход воды		дюйм	G 3/4"		
Патрубок отвода дренажа		мм	Пластиковый патрубок OD ∅25		
Напор дренажного насоса		мм вод.ст.	500		
Запорно-регулирующий узел			ЗРУ-Р4.02-1, стр. 74		

Примечания

- Все данные предоставлены при нормальном атмосферном давлении воздуха.
- Значения холодопроизводительности даны при условиях:
  - — температура воздуха на входе 27 °C по сухому термометру;
  - — температура воздуха на входе 19 °C по влажному термометру;
  - — температура воды на входе/выходе 7/12 °C.
- Шумовые данные получены замером в полубезэховой комнате.
- Значения теплопроизводительности даны при условиях:
  - — температура воздуха на входе 20 °C по сухому термометру;
  - — температура воды на входе 50 °C;
  - — расход воды и воздуха такой же, как в режиме охлаждения.
- Максимальная температура горячей воды на входе 70 °C.

Габаритные размеры

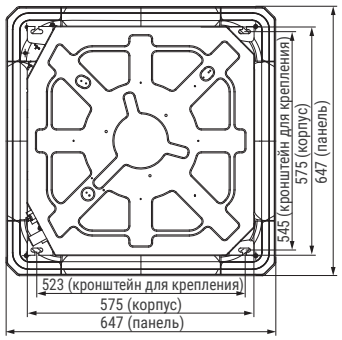

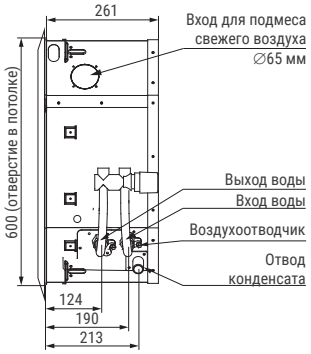

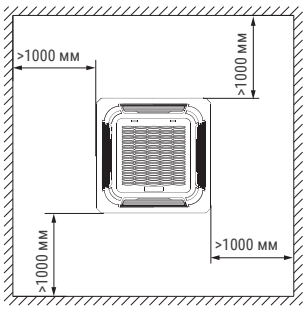

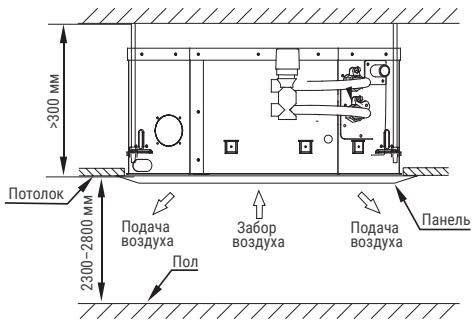

Внимание!

Расположение 3-ходового вентиля указано для примера. 3-ходовой вентиль не входит в стандартную комплектацию оборудования.

DC фанкойлы LSF-E…BQ42C

кассетные четырехтрубные компактные

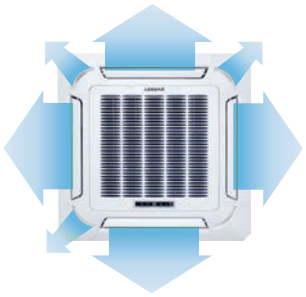

7-стороннее распределение воздушного потока

В КОМПЛЕКТЕ

Пульт управления
LZ-HJPW
проводной

ОПЦИИ

Пульт управления
LZ-URPL2
беспроводной

Пульт управления
LZ-UPW7
центральный

Полное описание систем управления — на стр. 77–81.

Охлаждение/нагрев | **4-трубный фанкойл** | **Групповой контроль** | **DC мотор вентилятора**

Кассетные компактные фанкойлы предназначены для установки в помещениях с подвесными потолками. 7-стороннее распределение воздушного потока обеспечивает равномерную обработку воздуха. Благодаря возможности встроить фанкойл в ячейку стандартного евроразмера (600 × 600 мм), расположению в любой удобной части потолка и установке, позволяющей скрыть основные элементы фанкойла, кассетные компактные фанкойлы являются отличным решением для современных интерьеров.

Особенности

- DC-мотор вентилятора.
- 7-стороннее распределение воздушного потока.
- Автоматические жалюзи обеспечивают равномерное распределение воздуха.
- Совместимость с высокими потолками, что позволяет устанавливать их в холлах и фойе.
- Евроразмер. Встраивается в ячейку 600×600 мм. Высота фанкойла 261 мм.
- Возможность подмеса свежего воздуха.
- Функция сохранения последних настроек в случае перебоев с электроэнергией (AutoRestart).
- Функция защиты от подачи холодного воздуха в режиме «Нагревание».
- Встроенный дренажный насос, высота подъема воды — 500 мм от дренажного патрубка.
- Съемный воздушный фильтр для легкого обслуживания.

В комплекте

- Пульт управления LZ-HJPW проводной сенсорный

Опции

- Пульт управления LZ-URPL2 беспроводной
- Пульт управления LZ-UPW7 центральный сенсорный (на фанкойле необходим порт XYE (опция))
- Возможность подключения к системе BMS по сетевому протоколу Modbus RTU (на фанкойле необходим порт PQE (опция)) (подробнее на стр. 77–81)
- Возможность группового контроля (до 64 фанкойлов с одного пульта LZ-UPW7) (подробнее на стр. 77–81).
- Дренажный поддон LZ-BDD42 (C) (описание см. на стр. 75).

Технические характеристики

Фанкойл LSF-…			E300BQ42C	E400BQ42C	E500BQ42C
Холодопроизводительность		кВт	2,16	2,78	2,77
Теплопроизводительность		кВт	3,56	4,25	4,5
Потребляемая мощность (охлаждение)		Вт	24	38	42
Потребляемая мощность (обогрев)		Вт	17	31	35
Расход воды	Охлаждение	л/ч	420	530	560
	Обогрев	л/ч	360	410	470
Гидравлическое сопротивление	Охлаждение	кПа	17,4	13,15	16,8
	Обогрев	кПа	29,8	30,4	36,1
Максимальное рабочее давление воды		МПа	1,6		
Электропитание		ф./В/Гц	1 / 220 / 50		
Объем рециркулируемого воздуха		м³/ч	493	669	673
Уровень звукового давления на высокой скорости		дБ(А)	39	42	44
Уровень звукового давления на низкой скорости		дБ(А)	27	30	31
Внутренний блок					
Размеры без упаковки (Ш×В×Г)		мм	575×261×575	575×261×575	575×261×575
Размеры в упаковке (Ш×В×Г)		мм	675×320×675	675×320×675	675×320×675
Масса нетто		кг	16,7	16,7	16,7
Масса брутто		кг	22,7	22,7	22,7
Панель			LZ-FPBC2	LZ-FPBC2	LZ-FPBC2
Размеры без упаковки (Ш×В×Г)		мм	647×50×647	647×50×647	647×50×647
Размеры в упаковке (Ш×В×Г)		мм	715×123×715	715×123×715	715×123×715
Масса нетто		кг	2,5	2,5	2,5
Масса брутто		кг	4,5	4,5	4,5
Соединительные трубы					
Вход\Выход холодной воды		дюйм	G 3/4"		
Вход\Выход горячей воды		дюйм	G 1/2"		
Патрубок отвода дренажа		мм	Пластиковый патрубок OD ∅25		
Напор дренажного насоса		мм вод.ст.	500		
Запорно-регулирующий узел			ЗРУ-Р4.02 (для трубопровода хладоносителя) / ЗРУ-Р4.04 (для трубопровода теплоносителя), стр. 74		

Примечания

- Все данные предоставлены при нормальном атмосферном давлении воздуха.
- Значения холодопроизводительности даны на высокой скорости вентилятора при условиях:
  - — температура воздуха на входе 27 °C по сухому термометру;
  - — температура воздуха на входе 19 °C по влажному термометру;
  - — температура воды на входе/выходе 7/12 °C.
- Шумовые данные получены замером в полубезэховой комнате.
- Значения теплопроизводительности даны на высокой скорости вентилятора при условиях:
  - — температура воздуха на входе 20 °C по сухому термометру;
  - — температура воды на входе 50 °C;
  - — расход воды и воздуха такой же, как в режиме охлаждения.
- Максимальная температура горячей воды на входе 70 °C.

Габаритные размеры

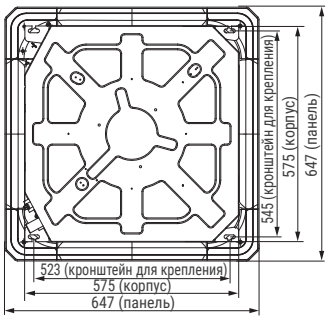

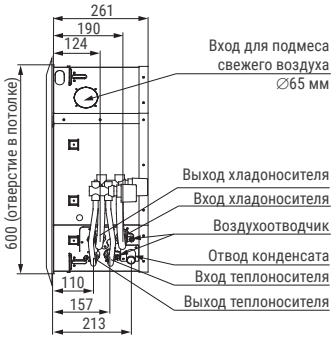

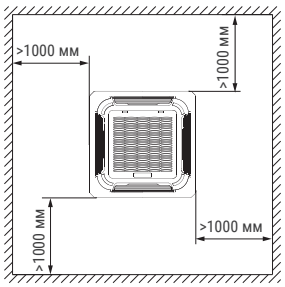

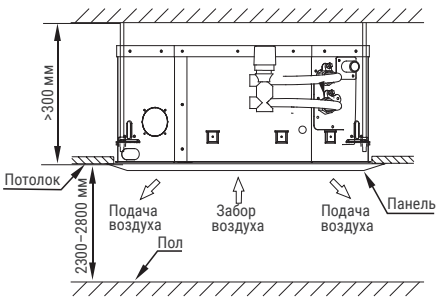

Внимание!

Расположение 3-ходового вентиля указано для примера. 3-ходовой вентиль не входит в стандартную комплектацию оборудования.

Изготовитель оборудования оставляет за собой право вносить изменения в конструкцию, внешний вид и технические характеристики без предварительного уведомления.

DC фанкойлы LSF-E…BQ22

кассетные двухтрубные

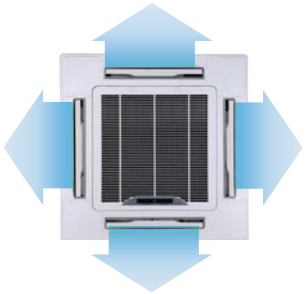

4-стороннее распределение воздушного потока (стандарт)

ОПЦИЯ

Панели LZ-FRB2 и LZ-FRB42

В КОМПЛЕКТЕ

Пульт управления
LZ-HJPW
проводной

ОПЦИИ

Пульт управления
LZ-URPL2
беспроводной

Пульт управления
LZ-UPW7
центральный

Полное описание систем управления — на стр. 77–81.

Охлаждение | Нагрев | 2-трубный фанкойл | Групповой контроль | DC мотор вентилятора

Фанкойлы оснащены панелью с 4-сторонним распределением воздушного потока. Возможно установить панели LZ-FRB2 и LZ-FRB42 с новым дизайном. Установка такой панели обеспечивает более современный дизайн помещения. Благодаря скрытой установке основных элементов фанкойла, кассетные фанкойлы являются отличным решением для интерьеров с подвесными потолками.

Особенности

- DC-мотор вентилятора.
- 4-стороннее распределение воздушного потока.
- Автоматические жалюзи обеспечивают равномерное распределение воздуха.
- Совместимость с высокими потолками, что позволяет устанавливать их в холлах и фойе.
- Компактные размеры фанкойла 840×840 мм. Высота фанкойла 230 мм и 300 мм (в зависимости от модели).
- Возможность подмеса свежего воздуха.
- Функция сохранения последних настроек в случае перебоев с электроэнергией (AutoRestart).
- Встроенный дренажный насос, высота подъема воды — 750 мм от дренажного патрубка.
- Съемный воздушный фильтр для легкого обслуживания.

В комплекте

- Пульт управления LZ-HJPW проводной сенсорный

Опции

- Пульт управления LZ-URPL2 беспроводной
- Пульт управления LZ-UPW7 центральный сенсорный (на фанкойле необходим порт XYE (опция))
- Пульт управления LZ-UTPL2 беспроводной
- Панели 360 LZ-FRB42 и LZ-FRB2
- Возможность подключения к системе BMS по сетевому протоколу Modbus RTU (на фанкойле необходим порт PQE (опция)) (подробнее на стр. 77–81)
- Возможность группового контроля (до 64 фанкойлов с одного пульта LZ-UPW7) (подробнее на стр. 77–81)
- Дренажный поддон LZ-BDD42 (описание см. на стр. 75)

Технические характеристики

Фанкойл LSF-			E600BQ22	E750BQ22	E850BQ22	E950BQ22	E1200BQ22	E1500BQ22
Холодопроизводительность		кВт	5,93	6,12	7,52	7,84	7,87	11,19
Теплопроизводительность		кВт	8,42	8,62	10,37	10,86	10,92	14,92
Потребляемая мощность (охлаждение)		Вт	41	49	68	75	85	126
Потребляемая мощность (обогрев)		Вт	42	49	67	19,9	20	34,3
Расход воды (охлаждение)		л/ч	1060	1100	1370	1430	1440	1960
Гидравлическое сопротивление	Охлаждение	кПа	19,2	21,3	20,1	22	22,3	36,6
	Обогрев	кПа	16,9	19,1	18,2	19,9	20	34,3
Максимальное рабочее давление воды		МПа	1,6					
Электропитание		ф./В/Гц	1 / 220 / 50					
Объем рециркулируемого воздуха		м³/ч	1175	1229	1451	1530	1581	1871
Уровень звукового давления на высокой скорости		дБ(А)	43	44	45	46	48	49
Уровень звукового давления на низкой скорости		дБ(А)	33	34	37	39	41	39
Внутренний блок								
Размеры без упаковки (Ш×В×Г)		мм	840×230×840	840×230×840	840×300×840	840×300×840	840×300×840	840×300×840
Размеры в упаковке (Ш×В×Г)		мм	900×237×900	900×237×900	900×330×900	900×330×900	900×330×900	900×330×900
Масса нетто		кг	23	23	27	27	27	29,5
Масса брутто		кг	28	28	33	33	33	34,5
Панель			LZ-BRB22					
Размеры без упаковки (Ш×В×Г)		мм	950×45×950	950×45×950	950×45×950	950×45×950	950×45×950	950×45×950
Размеры в упаковке (Ш×В×Г)		мм	1035×90×1035	1035×90×1035	1035×90×1035	1035×90×1035	1035×90×1035	1035×90×1035
Масса нетто		кг	6	6	6	6	6	6
Масса брутто		кг	9	9	9	9	9	9
Соединительные трубы								
Вход воды		дюйм	RC 3/4"					
Выход воды		дюйм	RC 3/4"					
Патрубок отвода дренажа		мм	Пластиковый патрубок OD ∅32					
Напор дренажного насоса		мм вод.ст.	750					
Запорно-регулирующий узел			ЗРУ-Р4.02-1, стр. 74					

Примечания

- Все данные предоставлены при нормальном атмосферном давлении воздуха.
- Значения холодопроизводительности даны на высокой скорости вентилятора при условиях:
  - — температура воздуха на входе 27 °C по сухому термометру;
  - — температура воздуха на входе 19 °C по влажному термометру;
  - — температура воды на входе/выходе 7/12 °C.
- Шумовые данные получены замером в полубезэховой комнате.
- Значения теплопроизводительности даны на высокой скорости вентилятора при условиях:
  - — температура воздуха на входе 20 °C по сухому термометру;
  - — температура воды на входе 50 °C;
  - — расход воды и воздуха такой же, как в режиме охлаждения.
- Максимальная температура горячей воды на входе 70 °C.

Габаритные размеры

Модель	A, мм	B, мм	C, мм	D, мм	E, мм	F, мм
LSF-E600BQ22	180	140	85	350	145	195
LSF-E750BQ22						
LSF-E850BQ22	180	140	155	350	155	205
LSF-E950BQ22						
LSF-E1200BQ22						
LSF-E1500BQ22						

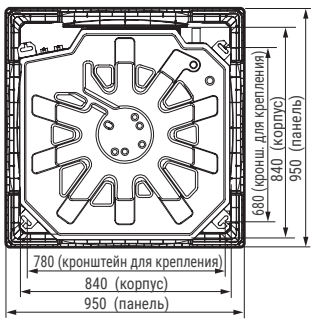

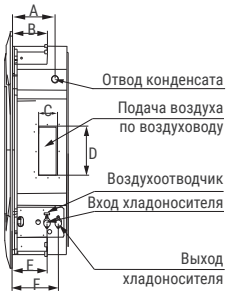

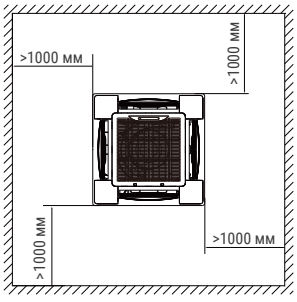

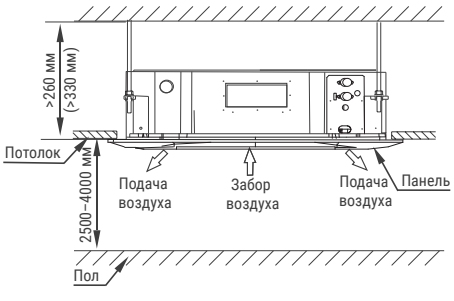

Изготовитель оборудования оставляет за собой право вносить изменения в конструкцию, внешний вид и технические характеристики без предварительного уведомления.

DC фанкойлы LSF-E…BQ42

кассетные четырехтрубные

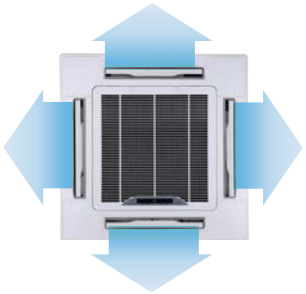

4-стороннее распределение воздушного потока (стандарт)

ОПЦИЯ

Панели LZ-FRB2 и LZ-FRB42

В КОМПЛЕКТЕ

Пульт управления
LZ-HJPW
проводной

ОПЦИИ

Пульт управления
LZ-URPL2
беспроводной

Пульт управления
LZ-UPW7
центральный

Полное описание систем управления — на стр. 77–81.

Охлаждение/нагрев | **4-трубный фанкойл** | **Групповой контроль** | **DC мотор вентилятора**

Фанкойлы оснащены панелью с 4-сторонним распределением воздушного потока. Возможно установить панели LZ-FRB2 и LZ-FRB42 с новым дизайном. Установка такой панели обеспечивает более современный дизайн помещения. Благодаря скрытой установке основных элементов фанкойла, кассетные фанкойлы являются отличным решением для интерьеров с подвесными потолками.

Особенности

- DC-мотор вентилятора.
- 4-стороннее распределение воздушного потока.
- Автоматические жалюзи обеспечивают равномерное распределение воздуха.
- Совместимость с высокими потолками, что позволяет устанавливать их в холлах и фойе.
- Компактные размеры фанкойла 840×840 мм. Высота фанкойла 230 мм и 300 мм (в зависимости от модели).
- Возможность подмеса свежего воздуха.
- Функция сохранения последних настроек в случае перебоев с электроэнергией (AutoRestart).
- Встроенный дренажный насос, высота подъема воды — 750 мм от дренажного патрубка.
- Съемный воздушный фильтр для легкого обслуживания.

В комплекте

- Пульт управления LZ-HJPW проводной сенсорный

Опции

- Пульт управления LZ-URPL2 беспроводной
- Пульт управления LZ-UPW7 центральный сенсорный (на фанкойле необходим порт XYE (опция))
- Пульт управления LZ-UTPL2 беспроводной
- Панели 360 LZ-FRB42 и LZ-FRB2
- Возможность подключения к системе BMS по сетевому протоколу Modbus RTU (на фанкойле необходим порт PQE (опция)) (подробнее на стр. 77–81)
- Возможность группового контроля (до 64 фанкойлов с одного пульта LZ-UPW7) (подробнее на стр. 77–81).
- Дренажный поддон LZ-BDD42 (описание см. на стр. 75)

Технические характеристики

Фанкойл LSF-…			E600BQ42	E750BQ42	E850BQ42	E950BQ42	E1200BQ42	E1500BQ42
Холодопроизводительность		кВт	4,96	5,18	5,13	5,31	7,98	8,04
Теплопроизводительность		кВт	6,94	7,37	7,65	7,65	11,04	11,34
Потребляемая мощность (охлаждение)		Вт	62	72	80	90	121	139
Потребляемая мощность (обогрев)		Вт	55	68	76	84	118	125
Расход воды	Охлаждение	л/ч	900	940	930	960	1420	1430
	Обогрев	л/ч	640	680	710	710	1000	1020
Гидравлическое сопротивление	Охлаждение	кПа	14,8	15,9	16	16,4	33,9	33
	Обогрев	кПа	37,2	39,5	41,6	43,8	52,1	62,1
Максимальное рабочее давление воды		МПа	1,6					
Электропитание		ф./В/Гц	1 / 220 / 50					
Объем рециркулируемого воздуха		м³/ч	1184	1278	1328	1403	1642	1708
Уровень звукового давления на высокой скорости		дБ(А)	42	44	45	46	48	49
Уровень звукового давления на низкой скорости		дБ(А)	31	33	36	38	42	38
Внутренний блок								
Размеры без упаковки (Ш×В×Г)		мм	840×300×840	840×300×840	840×300×840	840×300×840	840×300×840	840×300×840
Размеры в упаковке (Ш×В×Г)		мм	900×330×900	900×330×900	900×330×900	900×330×900	900×330×900	900×330×900
Масса нетто		кг	27,5	27,5	27,5	27,5	30	30
Масса брутто		кг	33,5	33,5	33,5	32,4	35	35
Панель			LZ-BRB22					
Размеры без упаковки (Ш×В×Г)		мм	950×45×950	950×45×950	950×45×950	950×45×950	950×45×950	950×45×950
Размеры в упаковке (Ш×В×Г)		мм	1035×90×1035	1035×90×1035	1035×90×1035	1035×90×1035	1035×90×1035	1035×90×1035
Масса нетто		кг	6	6	6	6	6	6
Масса брутто		кг	9	9	9	9	9	9
Соединительные трубы								
Вход\Выход холодной воды		дюйм	RC 3/4"					
Вход\Выход горячей воды		дюйм	RC 1/2"					
Патрубок отвода дренажа		мм	Пластиковый патрубок OD ∅32					
Напор дренажного насоса		мм вод.ст.	750					
Запорно-регулирующий узел			ЗРУ-Р4.02-1 (для трубопровода хладоносителя) / ЗРУ-Р4.04-1 (для трубопровода теплоносителя), стр. 74					

Примечания

- Все данные предоставлены при нормальном атмосферном давлении воздуха.
- Значения холодопроизводительности даны на высокой скорости вентилятора при условиях:
  - — температура воздуха на входе 27 °C по сухому термометру;
  - — температура воздуха на входе 19 °C по влажному термометру;
  - — температура воды на входе/выходе 7/12 °C.
- Шумовые данные получены замером в полубезэховой комнате.
- Значения теплопроизводительности даны на высокой скорости вентилятора при условиях:
  - — температура воздуха на входе 20 °C по сухому термометру;
  - — температура воды на входе 70 °C;
  - — расход воды и воздуха такой же, как в режиме охлаждения.
- Максимальная температура горячей воды на входе 70 °C.

Габаритные размеры

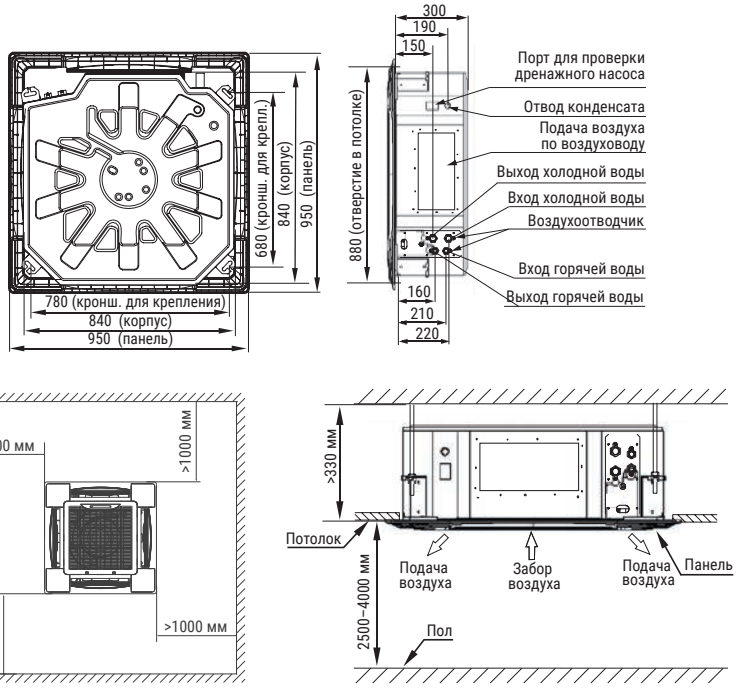

Изготовитель оборудования оставляет за собой право вносить изменения в конструкцию, внешний вид и технические характеристики без предварительного уведомления.

DC фанкойлы LSF-E…AQ22

напольно-потолочные
двухтрубные в корпусе

ОПЦИИ

Пульт управления
LZ-ERPW2
проводной

Пульт управления
LZ-UPW7
центральный

Полное описание систем управления — на стр. 77–81.

Охлаждение | Нагрев | 2-трубный фанкойл | Групповой контроль | DC мотор вентилятора

Фанкойлы предназначены для установки на пол, вдоль стены или под потолок. Такие способы размещения значительно упрощают последующее обслуживание и эксплуатацию. Низкий уровень шума, привлекательный дизайн корпуса, простота установки, а также компактные размеры (глубина всего 200 мм) делают данный фанкойл интересным решением для помещений различного назначения.

Особенности

- DC-мотор вентилятора.
- Возможность монтажа на пол или под потолок.
- Тихая работа: фанкойл оборудован радиальным вентилятором для большей эффективности и низкого уровня шума.
- Легкая конструкция и простая система крепления.
- Сниженное гидравлическое сопротивление теплообменника.
- Компактные размеры (глубина 200 мм).
- Функция сохранения последних настроек в случае перебоев с электропитанием (AutoRestart).

Опции

- Пульт управления LZ-ERPW2 проводной
- Пульт управления LZ-UPW7 центральный сенсорный (на фанкойле необходим порт XYE (опция))
- Возможность группового контроля (до 64 фанкойлов с одного пульта LZ-UPW7) (подробнее на стр. 77–81)
- Возможность подключения к системе BMS по сетевому протоколу Modbus RTU (на фанкойле необходим порт PQE (опция)) (подробнее на стр. 77–81)
- Опора LZ-FQL2 для установки на пол

Технические характеристики

Фанкойл LSF-....			E150AQ22	E200AQ22	E250AQ22	E300AQ22	E400AQ22	E450AQ22	E500AQ22	E550AQ22	E600AQ22	E650AQ22	E750AQ22	E800AQ22
Холодопроизводительность		кВт	1,5	1,95	2,35	2,85	3,5	3,9	4,3	4,85	5,6	6,35	7,35	8,25
Теплопроизводительность		кВт	1,57	2,05	2,6	2,95	3,8	4	4,7	5,25	6	7,05	8,05	8,7
Потребляемая мощность		Вт	15	20	17	20	26	29	50	52	96	92	113	102
Расход воды	Охлаждение	л/ч	260	330	400	490	600	670	740	830	960	1090	1270	1430
	Обогрев	л/ч	270	350	450	510	650	700	810	910	1040	1220	1390	1510
Гидравлическое сопротивление	Охлаждение	кПа	13,9	27,2	13,3	26	34,1	37,4	54,2	54,3	50,7	32,8	44,1	71,4
	Обогрев	кПа	15,1	25,3	14,3	24,4	35,1	36,5	54,3	53,4	55,5	37,6	46,9	62,6
Максимальное рабочее давление воды		МПа	1,6											
Электропитание		ф./В/Гц	1 / 220 / 50											
Объем рециркулируемого воздуха		м³/ч	255	255	400	425	595	595	790	800	1190	1190	1360	1300
Количество вентиляторов		шт.	1	1	2	2	2	2	2	2	3	3	3	3
Уровень звукового давления на высокой скорости		дБ(А)	34	39	29	32	38	40	46	45	50	50	51	50
Уровень звукового давления на низкой скорости		дБ(А)	21	25	28	19	23	30	30	30	31	31	33	33
Внутренний блок														
Размеры без упаковки (Ш×В×Г)		мм	790×495×200		1020×495×200		1240×495×200				1360×495×200		1360×591×200	
Размеры в упаковке (Ш×В×Г)		мм	895×595×300		1125×595×300		1345×595×300				1465×595×300		1465×695×300	
Масса нетто		кг	18,0	18,5	21,5	22,0	25,5	26,5	25,5	26,5	28,5	29,5	32,5	34,5
Масса брутто		кг	23,5	24,0	27,5	28,0	32,5	33,5	32,5	33,5	36,0	37,0	41,0	42,5
Соединительные трубы														
Вход воды		дюйм	G 3/4"											
Выход воды		дюйм	G 3/4"											
Патрубок отвода дренажа		мм	Пластиковый патрубок OD ∅18,5											
Запорно-регулирующий узел			ЗРУ-Р4.05-1, стр. 74											

Примечания

- Все данные предоставлены при нормальном атмосферном давлении воздуха.
- Значения холодопроизводительности даны на высокой скорости вентилятора при условиях:
  - — температура воздуха на входе 27 °C по сухому термометру;
  - — температура воздуха на входе 19 °C по влажному термометру;
  - — температура воды на входе/выходе 7/12 °C.
- Шумовые данные получены замером в полубезэховой комнате.
- Значения теплопроизводительности даны на высокой скорости вентилятора при условиях:
  - — температура воздуха на входе 20 °C по сухому термометру;
  - — температура воды на входе/выходе 45/40 °C;
- Максимальная температура горячей воды на входе 75 °C.

Габаритные размеры

Модель	A, мм	B, мм	C, мм	D, мм	E, мм	F, мм
LSF-E150AQ22	534	375	123	93	790	495
LSF-E250AQ22	534	375	123	93	790	495
LSF-E250AQ22	764	375	123	93	1020	495
LSF-E300AQ22	764	375	123	93	1020	495
LSF-E400AQ22	984	375	123	93	1240	495
LSF-E450AQ22	984	375	123	93	1240	495
LSF-E500AQ22	984	375	123	93	1240	495
LSF-E550AQ22	984	375	123	93	1240	495
LSF-E600AQ22	1104	375	123	93	1360	495
LSF-E650AQ22	1104	375	123	93	1360	495
LSF-E750AQ22	1104	391	219	102	1360	591
LSF-E800AQ22	1104	391	219	102	1360	591

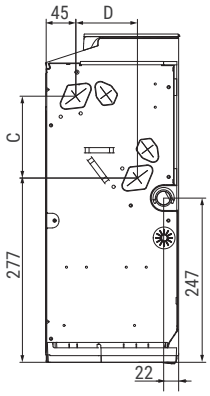

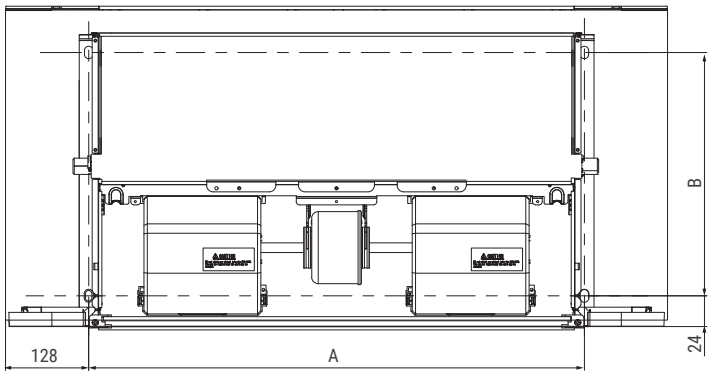

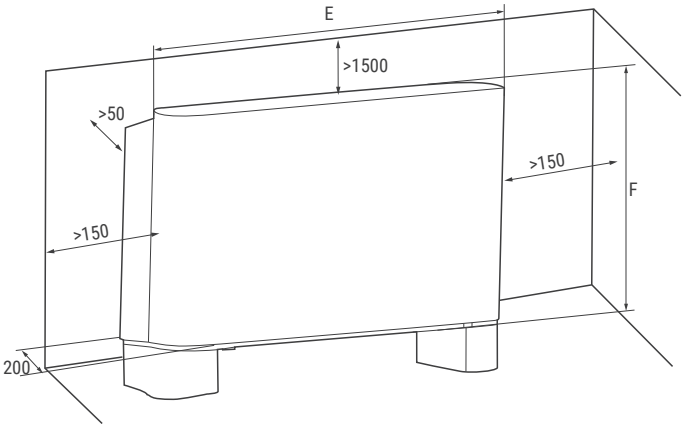

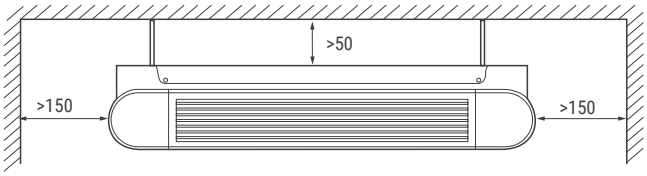

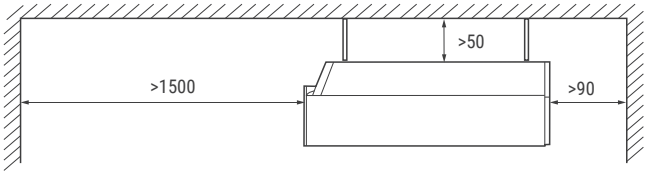

Изготовитель оборудования оставляет за собой право вносить изменения в конструкцию, внешний вид и технические характеристики без предварительного уведомления.

DC фанкойлы LSF-E…AQ22C

напольно-потолочные
двухтрубные без корпуса

ОПЦИИ

Пульт управления
LZ-ERPW2
проводной

Пульт управления
LZ-UPW7
центральный

Полное описание систем управления — на стр. 77–81.

Охлаждение | Нагрев | 2-трубный фанкойл | Групповой контроль | DC мотор вентилятора

Данная модель фанкойла предназначена для установки на пол или под потолок в пристенном или подпотолочном пространстве. Низкий уровень шума, простота установки, а также компактные размеры (глубина всего 200 мм) делают данный фанкойл интересным решением для помещений различного назначения

Особенности

- DC-мотор вентилятора.
- Возможность скрытого монтажа.
- Мощный воздушный поток: фанкойл направляет сильную струю воздуха вверх вдоль стены или потолка.
- Тихая работа: фанкойл оборудован радиальным вентилятором для большей эффективности и низкого уровня шума.
- Легкая конструкция и простая система крепления.
- Компактные размеры (глубина 200 мм).
- **Функция сохранения последних настроек в случае перебоев с электропитанием (AutoRestart).**

Опции

- Пульт управления LZ-ERPW2 проводной
- Пульт управления LZ-UPW7 центральный сенсорный (на фанкойле необходим порт XYE (опция))
- Возможность группового контроля (до 64 фанкойлов с одного пульта LZ-UPW7) (подробнее на стр. 77–81)
- Возможность подключения к системе BMS по сетевому протоколу Modbus RTU (на фанкойле необходим порт PQE (опция)) (подробнее на стр. 77–81)

Технические характеристики

Фанкойл LSF-…			E150AQ22C	E200AQ22C	E250AQ22C	E300AQ22C	E350AQ22C	E400AQ22C	E500AQ22C	E550AQ22C	E600AQ22C	E650AQ22C	E800AQ22C	E850AQ22C
Холодопроизводительность		кВт	1,5	1,95	2,35	2,85	3,5	3,9	4,3	4,85	5,6	6,35	7,35	8,25
Теплопроизводительность		кВт	1,57	2,05	2,6	2,95	3,8	4	4,7	5,25	6	7,05	8,05	8,7
Потребляемая мощность		Вт	15	20	17	20	26	29	50	52	96	92	113	102
Расход воды	Охлаждение	л/ч	260	330	400	490	600	670	740	830	960	1090	1270	1430
	Обогрев	л/ч	270	350	450	510	650	700	810	910	1040	1220	1390	1510
Гидравлическое сопротивление	Охлаждение	кПа	13,9	27,2	13,3	26	34,1	37,4	54,2	54,3	50,7	32,8	44,1	71,4
	Обогрев	кПа	15,1	25,3	14,3	24,4	35,1	36,5	54,3	53,4	55,5	37,6	46,9	62,6
Максимальное рабочее давление воды		МПа	1,6											
Электропитание		ф./В/Гц	1 / 220 / 50											
Объем рециркулируемого воздуха		м³/ч	255	255	400	425	595	595	790	800	1190	1190	1360	1300
Внешнее статическое давление		Па	12	12	12	12	12	12	12	12	12	12	12	12
Количество вентиляторов		шт.	1	1	2	2	2	2	2	2	3	3	3	3
Уровень звукового давления на высокой скорости		дБ(А)	34	39	29	32	38	40	46	45	50	50	51	50
Уровень звукового давления на низкой скорости		дБ(А)	21	25	18	19	23	30	30	30	31	31	33	33
Внутренний блок														
Размеры без упаковки (Ш×В×Г)		мм	637×455×200		867×455×200		1087×455×200				1207×455×200		1207×550×200	
Размеры в упаковке (Ш×В×Г)		мм	755×555×255		985×555×255		1205×555×255				1325×555×255		1325×650×255	
Масса нетто		кг	11,8	12,1	13,9	14,8	17,3	18,2	17,3	18,2	19,6	20,8	23,1	24,3
Масса брутто		кг	16,1	16,4	19,4	20,3	24,0	24,9	24,0	24,9	26,4	27,6	30,2	31,4
Соединительные трубы														
Вход воды		дюйм	G 3/4"											
Выход воды		дюйм	G 3/4"											
Патрубок отвода дренажа		мм	Пластиковый патрубок OD ∅ 18,5											
Запорно-регулирующий узел			ЗРУ-Р4.05-1, стр. 74											

Примечания

- Все данные предоставлены при нормальном атмосферном давлении воздуха.
- Значения холодопроизводительности даны на высокой скорости вентилятора при условиях:
  - — температура воздуха на входе 27 °C по сухому термометру;
  - — температура воздуха на входе 19 °C по влажному термометру;
  - — температура воды на входе/выходе 7/12 °C.
  - — внешнее статическое давление воздуха 12 Па.
- Шумовые данные получены замером в полубезэховой комнате.
- Значения теплопроизводительности даны на высокой скорости вентилятора при условиях:
  - — температура воздуха на входе 20 °C по сухому термометру;
  - — температура воды на входе/выходе 45/40 °C;
- Максимальная температура горячей воды на входе 75 °C.

Габаритные размеры

Модель	A, мм	B, мм	C, мм	D, мм	E, мм	F, мм
LSF-E150AQ22C	534	375	123	93	637	455
LSF-E200AQ22C	534	375	123	93	637	455
LSF-E250AQ22C	764	375	123	93	867	455
LSF-E300AQ22C	764	375	123	93	867	455
LSF-E400AQ22C	984	375	123	93	1087	455
LSF-E450AQ22C	984	375	123	93	1087	455
LSF-E500AQ22C	984	375	123	93	1087	455
LSF-E550AQ22C	984	375	123	93	1087	455
LSF-E600AQ22C	1104	375	123	93	1207	455
LSF-E650AQ22C	1104	375	123	93	1207	455
LSF-E750AQ22C	1104	391	219	102	1207	550
LSF-E800AQ22C	1104	391	219	102	1207	550

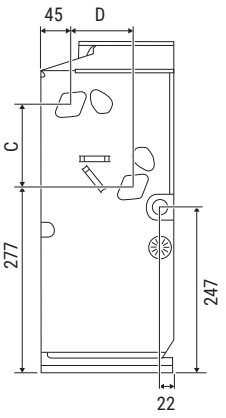

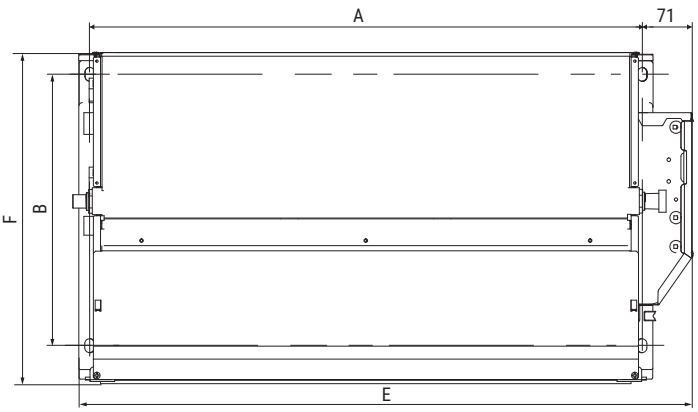

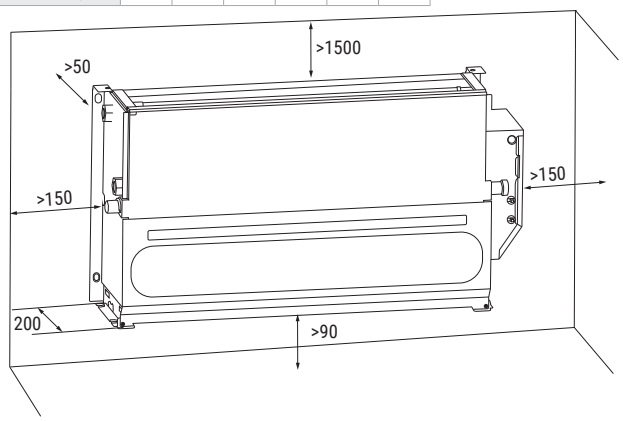

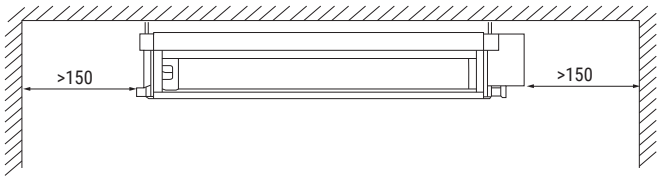

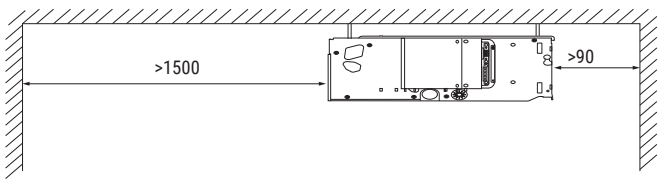

Изготовитель оборудования оставляет за собой право вносить изменения в конструкцию, внешний вид и технические характеристики без предварительного уведомления.

DC фанкойлы LSF-E…DQ22

канальные низконапорные двухтрубные

ОПЦИИ

Пульт управления LZ-UQPW2 проводной

Пульт управления LZ-UQPG2 проводной с Modbus RTU

Пульт управления LZ-UPW7 центральный (совместно с LZ-FEM2)

Пульт управления LZ-URPL2 беспроводной (совместно с LZ-FEM2)

Блок управления LZ-FEM2

Полное описание систем управления — на стр. 77–81.

Охлаждение | **Нагрев** | **2-трубный фанкойл** | **Групповой контроль** | **DC мотор вентилятора**

Новый модельный ряд фанкойлов с возможностью выбора внешнего статического давления 12 Па, 30 Па и 50 Па. Фанкойлы канальные используются, как правило, для скрытого монтажа, зачастую совместно с воздуховодами. Таким образом, не нарушается дизайн интерьера, так как на виду остаются лишь декоративные решетки

Особенности

- Возможность выбора внешнего статического давления 12 Па, 30 Па и 50 Па.
- DC-мотор вентилятора.
- Возможность настройки внешнего статического давления на плате управления фанкойлом.
- Воздушный фильтр в стандартной комплектации.
- Подключение труб с правой или с левой стороны по предварительному заказу.
- Возможность подмеса наружного воздуха.
- Компактная конструкция поддона для отвода конденсата.
- Возможность группового контроля (до 64 фанкойлов с одного пульта LZ-UPW7) (подробнее на стр. 77–81).
- Возможность подключения к системе BMS по сетевому протоколу Modbus RTU (подробнее на стр. 77–81).

Опции

- Пульт управления LZ-UQPW2 проводной
- Блок управления LZ-FEM2
- Пульт управления LZ-URPL2 беспроводной (совместно с LZ-FEM2)
- Пульт управления LZ-UPW7 центральный сенсорный (совместно с LZ-FEM2)
- Пульт управления LZ-UQPG2 проводной с Modbus RTU
- Подключение трубопровода хладоносителя справа (стандартно) или слева (опционально)

Технические характеристики

Фанкойл LSF-…			E200DQ22	E300DQ22	E400DQ22	E500DQ22	E600DQ22	E800DQ22	E1000DQ22	E1200DQ22
Холодопроизводительность		кВт	2,02	2,82	3,31	3,83	4,78	6,7	7,92	9,83
Теплопроизводительность		кВт	2,98	4,12	4,91	5,6	7,19	9,87	11,63	14,58
Потребляемая мощность (охлаждение)		Вт	18	25	29	42	53	62	93	111
Потребляемая мощность (обогрев)		Вт	19	25	31	45	58	66	99	119
Расход воды (охлаждение)		л/ч	370	510	590	680	850	1190	1430	1740
Гидравлическое сопротивление	Охлаждение	кПа	6,3	14,2	19,4	23,7	14,2	15,1	23,2	50,3
	Обогрев	кПа	7,91	15,39	23	29,04	19,88	19,36	26,68	60,7
Максимальное рабочее давление воды		МПа	1,6							
Электропитание		ф./В/Гц	1/220/50							
Объем рециркулируемого воздуха		м³/ч	439	615	792	887	1081	1492	1824	2327
Внешнее статическое давление		Па	12 Па — заводская стандартная уставка. Выбор уставки на 30 Па или 50 Па осуществляется на плате управления фанкойлом							
Количество вентиляторов		шт.	1	2	2	2	2	4	4	4
Уровень звукового давления на высокой скорости		дБ(А)	37,5	40,3	41,1	44,6	46,1	47,7	50,2	50,9
Уровень звукового давления на низкой скорости		дБ(А)	24	26,7	26,8	29,4	29,9	31,1	33	33,8
Внутренний блок										
Размеры без упаковки (Ш×В×Г)		мм	741×241×522	841×241×522	941×241×522	941×241×522	1161×241×522	1461×241×522	1566×241×522	1856×241×522
Размеры в упаковке (Ш×В×Г)		мм	790×260×555	890×260×560	990×260×560	990×260×560	1210×260×560	1510×260×560	1615×260×560	1905×260×560
Масса нетто		кг	16,5	18,5	20	20	22,2	31,4	32,5	37,5
Масса брутто		кг	19	21,4	23,2	23,2	26	35,8	37,2	42,8
Соединительные трубы										
Вход воды		дюйм	RC 3/4"							
Выход воды		дюйм	RC 3/4"							
Патрубок отвода дренажа		дюйм	R 3/4"							
Запорно-регулирующий узел			ЗРУ-Р4.02-1, стр. 74							

Примечания

- Все данные предоставлены при нормальном атмосферном давлении воздуха.
- Значения холодопроизводительности даны на высокой скорости вентилятора при условиях:
  - — температура воздуха на входе 27 °C по сухому термометру;
  - — температура воздуха на входе 19 °C по влажному термометру;
  - — температура воды на входе/выходе 7/12 °C.
  - — внешнее статическое давление воздуха 12 Па.
- Шумовые данные получены замером в полубезэховой комнате.
- Значения теплопроизводительности даны на высокой скорости вентилятора при условиях:
  - — температура воздуха на входе 20 °C по сухому термометру;
  - — температура воды на входе 50 °C;
  - — расход воды и воздуха такой же, как в режиме охлаждения.
- Максимальная температура горячей воды на входе 80 °C.

Габаритные размеры

Модель	A, мм	B, мм	C, мм	D, мм	E, мм	F, мм
LSF-E200DQ22	545	485	513	485	741	583
LSF-E300DQ22	645	585	613	585	841	683
LSF-E400DQ22	745	685	713	685	941	783
LSF-E500DQ22	745	685	713	685	941	783
LSF-E600DQ22	965	905	933	905	1161	1003
LSF-E800DQ22	1265	1205	1233	1205	1461	1303
LSF-E1000DQ22	1370	1310	1338	1310	1566	1408
LSF-E1200DQ22	1660	1600	1628	1600	1856	1698

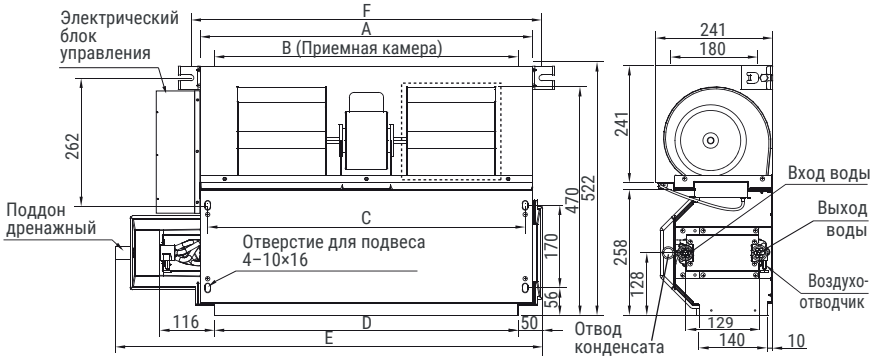

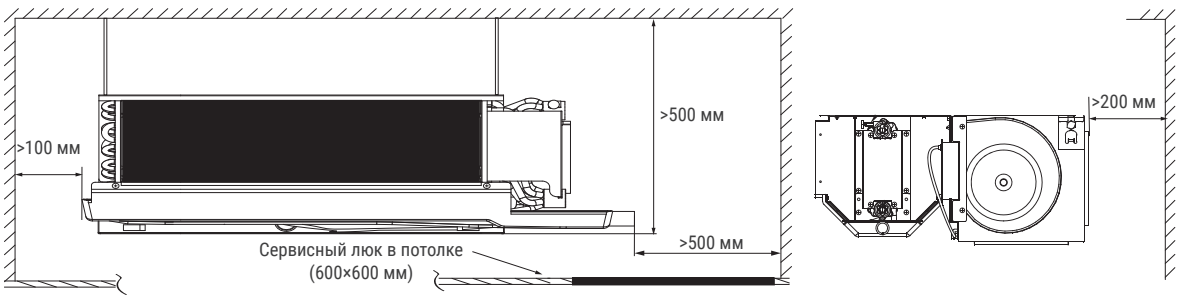

Примечания

- Количество вентиляторов, изображенных на чертеже, зависит от модели фанкойла.
- Изготовитель оборудования оставляет за собой право вносить изменения в конструкцию, внешний вид и технические характеристики без предварительного уведомления.

DC фанкойлы LSF-E…DR22

канальные низконапорные двухтрубные

ОПЦИИ

Пульт управления LZ-UQPW2 проводной

Пульт управления LZ-UQPG2 проводной с Modbus RTU

Пульт управления LZ-UPW7 центральный (совместно с LZ-FEM2)

Пульт управления LZ-URPL2 беспроводной (совместно с LZ-FEM2)

Блок управления LZ-FEM2

Полное описание систем управления — на стр. 77–81.

Охлаждение | **Нагрев** | **2-трубный фанкойл** | **Групповой контроль** | **DC мотор вентилятора**

Новый модельный ряд фанкойлов с возможностью выбора внешнего статического давления 12 Па, 30 Па и 50 Па. Фанкойлы канальные используются, как правило, для скрытого монтажа, зачастую совместно с воздуховодами. Таким образом, не нарушается дизайн интерьера, так как на виду остаются лишь декоративные решетки.

Особенности

- Возможность выбора внешнего статического давления 12 Па, 30 Па и 50 Па.
- DC-мотор вентилятора
- Возможность настройки внешнего статического давления на плате управления фанкойлом.
- Воздушный фильтр в стандартной комплектации.
- Подключение труб с правой или с левой стороны по предварительному заказу.
- Возможность подмеса наружного воздуха.
- Компактная конструкция поддона для отвода конденсата.
- Возможность группового контроля (до 64 фанкойлов с одного пульта LZ-UPW7) (подробнее на стр. 77–81).
- Возможность подключения к системе BMS по сетевому протоколу Modbus RTU (подробнее на стр. 77–81).

Опции

- Пульт управления LZ-UQPW2 проводной
- Блок управления LZ-FEM2
- Пульт управления LZ-URPL2 беспроводной (совместно с LZ-FEM2)
- Пульт управления LZ-UPW7 центральный сенсорный (совместно с LZ-FEM2)
- Пульт управления LZ-UQPG2 проводной с Modbus RTU
- Подключение трубопровода хладоносителя справа (стандартно) или слева (опционально)

Технические характеристики

Фанкойл LSF-…			E200DR22	E300DR22	E400DR22	E500DR22	E600DR22	E800DR22	E1000DR22	E1200DR22
Холодопроизводительность		кВт	2,35	3,12	3,99	4,46	5,85	8,02	8,96	10,79
Теплопроизводительность		кВт	3,17	4,51	5,52	6,26	7,84	10,88	12,61	14,9
Потребляемая мощность (охлаждение)		Вт	17	20	26	39	49	60	96	106
Потребляемая мощность (обогрев)		Вт	18	23	28	43	52	65	99	114
Расход воды (охлаждение)		л/ч	430	600	690	790	1050	1420	1590	1930
Гидравлическое сопротивление	Охлаждение	кПа	13,6	23,8	13	16,4	31,4	31,6	24,1	26,3
	Обогрев	кПа	10,3	19,2	10,8	13,7	26,4	26,3	21,1	22,6
Максимальное рабочее давление воды		МПа	1,6							
Электропитание		ф./В/Гц	1/220/50							
Объем рециркулируемого воздуха		м³/ч	411	531	734	865	1022	1452	1824	2134
Внешнее статическое давление		Па	12 Па — заводская стандартная уставка. Выбор уставки на 30 Па или 50 Па осуществляется на плате управления фанкойлом.							
Количество вентиляторов		шт.	1	2	2	2	2	4	4	4
Уровень звукового давления на высокой скорости		дБ(А)	38,1	36,4	38,4	44,3	46,1	44,9	47,8	48,9
Уровень звукового давления на низкой скорости		дБ(А)	23,4	20,7	24	27,9	30,3	27,7	30,7	31,7
Внутренний блок										
Размеры без упаковки (Ш×В×Г)		мм	741×241×522	841×241×522	941×241×522	941×241×522	1161×241×522	1461×241×522	1566×241×522	1856×241×522
Размеры в упаковке (Ш×В×Г)		мм	790×260×555	890×260×560	990×260×560	990×260×560	1210×260×560	1510×260×560	1615×260×560	1905×260×560
Масса нетто		кг	16,7	19	21	21	23,7	33	34,7	39,2
Масса брутто		кг	19,7	22	24	24	27,2	37,2	39,2	44,4
Соединительные трубы										
Вход воды		дюйм	RC 3/4"							
Выход воды		дюйм	RC 3/4"							
Патрубок отвода дренажа		дюйм	R 3/4"							
Запорно-регулирующий узел			ЗРУ-Р4.02-1, стр. 74							

Примечания

- Все данные предоставлены при нормальном атмосферном давлении воздуха.
- Значения холодопроизводительности даны на высокой скорости вентилятора при условиях:
  - — температура воздуха на входе 27 °C по сухому термометру;
  - — температура воздуха на входе 19 °C по влажному термометру;
  - — температура воды на входе/выходе 7/12 °C.
  - — внешнее статическое давление воздуха 12 Па.
- Шумовые данные получены замером в полубезэховой комнате.
- Значения теплопроизводительности даны на высокой скорости вентилятора при условиях:
  - — температура воздуха на входе 20 °C по сухому термометру;
  - — температура воды на входе 50 °C;
  - — расход воды и воздуха такой же, как в режиме охлаждения.
- Максимальная температура горячей воды на входе 80 °C.

Габаритные размеры

Модель	A, мм	B, мм	C, мм	D, мм	E, мм	F, мм
LSF-E200DR22	545	485	513	485	741	583
LSF-E300DR22	645	585	613	585	841	683
LSF-E400DR22	745	685	713	685	941	783
LSF-E500DR22	745	685	713	685	941	783
LSF-E600DR22	965	905	933	905	1161	1003
LSF-E800DR22	1265	1205	1233	1205	1461	1303
LSF-E1000DR22	1370	1310	1338	1310	1566	1408
LSF-E1200DR22	1660	1600	1628	1600	1856	1698

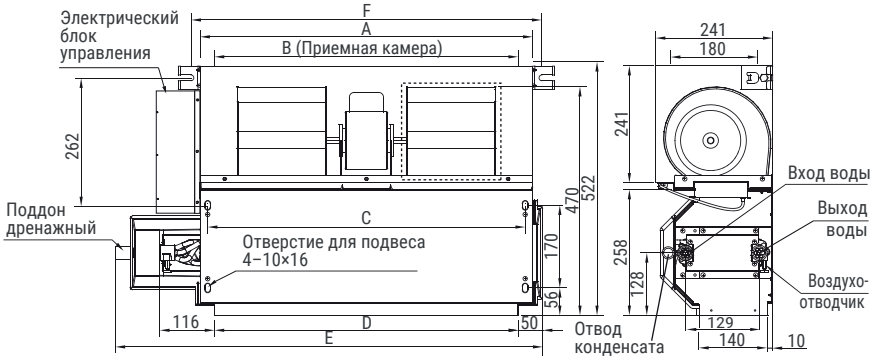

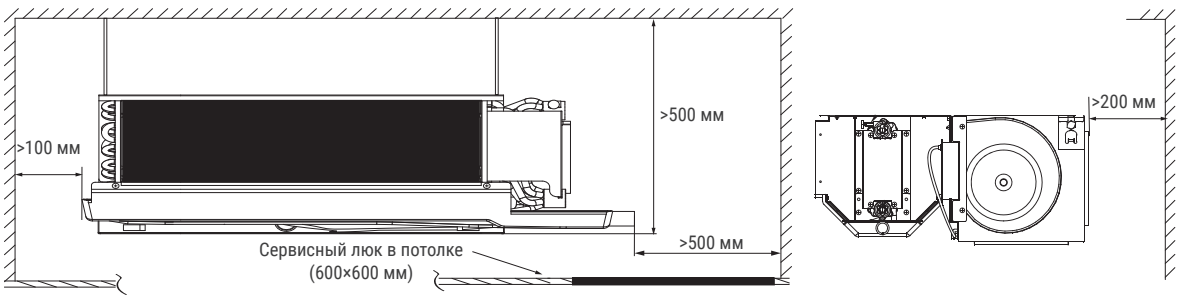

Примечания

- Количество вентиляторов, изображенных на чертеже, зависит от модели фанкойла.
- Изготовитель оборудования оставляет за собой право вносить изменения в конструкцию, внешний вид и технические характеристики без предварительного уведомления.

Запорно-регулирующие узлы ЗРУ-Р

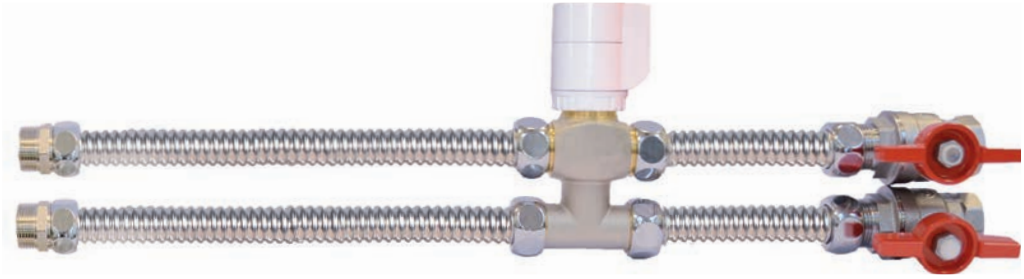

Запорно-регулирующие узлы для фанкойлов предназначены для подачи или отключения потоков хладоносителя и теплоносителя от источника к фанкойлу. Основным компонентом комплекта является 3-ходовой клапан, использование которого позволяет сохранить общий расход в сети хладоносителя и теплоносителя. Для обвязки фанкойлов LESSAR рекомендуется использовать комплекты запорно-регулирующих узлов **ЗРУ-Р**. Комплекты ЗРУ-Р представляют собой набор подготовленных компонентов запорно-регулирующего узла, сборка которых на объекте займет всего лишь несколько минут и не требует привлечения высококлассных специалистов.

Маркировка запорно-регулирующих узлов

ЗРУ	–	Р	4.0	2	–	_
1		2	3	4		5

1 ЗРУ — запорно-регулирующий узел
2 Р — комплект для сборки
3 Значение K_{VS} 3-ходового клапана
4 Номер модели
5 Модификация

Таблица соответствия 2-трубных фанкойлов и запорно-регулирующих узлов

Модель фанкойла	Модель узла для самостоятельной сборки	K_{VS}	Диаметр соединения с фанкойлом	Поддон для сбора конденсата
LSF-E...BQ22C	ЗРУ-Р4.02-1	4,0	НР 3/4"	LZ-BDD42 (C)
LSF-E...BQ22				LZ-BDD42
LSF-E...DQ22				–
LSF-E...DR22				–
LSF-E...AQ22C	ЗРУ-Р4.05-1			–
LSF-E...AQ22				–

Таблица соответствия 4-трубных фанкойлов и запорно-регулирующих узлов

Модель фанкойла	Модель узла для самостоятельной сборки	K_{VS}	Диаметр соединения с фанкойлом	Поддон для сбора конденсата
LSF-E...BQ42C	Для трубопровода хладоносителя ЗРУ-Р4.02 + Для трубопровода теплоносителя ЗРУ-Р4.04	4,0	НР 3/4" — охлаждение НР 1/2" — обогрев	LZ-BDD42 (C)
LSF-E...BQ42		4,0		LZ-BDD42

Запорно-регулирующий узел серии ЗРУ-Р

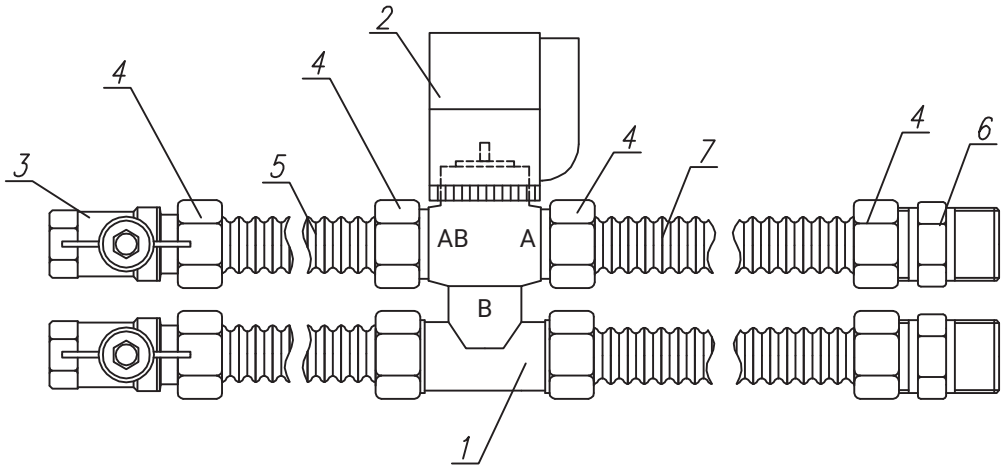

№	Наименование	Количество
1	Клапан малый 3-ходовой DN15 G3/4A KVS=4.0	1
2	Привод клапана термический 230V NC L=1m 2Pkt wh	1
3	Кран шаровый НР-ВР 3/4" «бабочка»	2
4	Прокладка резиновая (с втулкой) 3/4"	8
5	Подводка 3/4"-0,12 м (ВР-ВР)	2
6	Ниппель НН 3/4"	2
7	Подводка 3/4"-0,36 м (ВР-ВР)	2

Примечания

- На данном чертеже представлен запорно-регулирующий узел ЗРУ-Р4.02-1.
- Резьбовые соединения уплотняются анаэробным герметиком, входящим в комплект поставки.
- Если запорно-регулирующий узел выступает за поддон фанкойла, во избежание протечек конденсата выступающую часть узла необходимо изолировать теплоизоляцией соответствующего типа.
- В комплект поставки не входит тепловая изоляция и прочие расходные материалы.
- Состав обвязок может быть изменен производителем без предварительного уведомления.

Поддон для сбора конденсата (внешний) для кассетных фанкойлов (опция)

При заказе запорно-регулирующего узла рекомендуем доукомплектовать кассетный фанкойл внешним поддоном для сбора конденсата (опция), чтобы избежать протечек конденсата, образующегося на запорно-регулирующем узле.

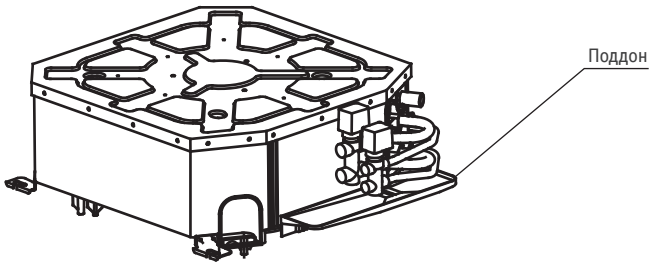

Поддон для сбора конденсата (внешний) и запорно-регулирующий узел смонтированы на кассетном фанкойле.

Как определить сторону подключения фанкойла

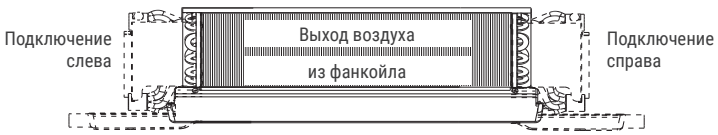

Изготовитель оборудования оставляет за собой право вносить изменения в конструкцию, внешний вид и технические характеристики без предварительного уведомления.

3-ходовой клапан с приводом LZ-V2(4)

Помимо запорно-регулирующих узлов ЗРУ-Р для самостоятельной сборки LESSAR предлагает комплекты **LZ-V,** состоящие из 3-ходового клапана и термопривода европейского производства. Использование данных комплектов позволяет значительно экономить, не переплачивая за компоненты, которые не планируется использовать, а также дает возможность не ограничиваться длиной соединительных патрубков при проектировании.

Таблица соответствия 2-трубных фанкойлов и комплектов LZ-V

Модель фанкойла	Модель узла	Диаметр соединений	Поддон для сбора конденсата
LSF-E...BQ22C	LZ-V2	G 3/4"	LZ-BDD42 (C)
LSF-E...BQ22			LZ-BDD42
LSF-E...DQ22			–
LSF-E...DR22			–
LSF-E...AQ22			–
LSF-E...AQ22C			–

Таблица соответствия 4-трубных фанкойлов и комплектов LZ-V

Модель фанкойла	Модель узла	Диаметр соединений	Поддон для сбора конденсата
LSF-E...BQ42C	Для трубопровода хладоносителя LZ-V2 + Для трубопровода теплоносителя LZ-V4	G 3/4" – охлаждение G 1/2" – обогрев	LZ-BDD42 (C)
LSF-E...BQ42			LZ-BDD42

Аксессуары для DC фанкойлов

Пульты управления беспроводные

LZ-URPL2 (опция)

Беспроводной пульт управления для управления настенными, кассетными, канальными фанкойлами.
Применяется для управления:

- настенными фанкойлами серии LSF-E…KQ22;
- компактными кассетными фанкойлами серий LSF-E…BQ22C, и LSF-E…BQ42C;
- кассетными фанкойлами серий LSF-E…BQ22 и LSF-E…BQ42;
- канальными — совместно с LZ-FEM2.

LZ-UTPL2 (опция)

Пульт управления беспроводной предназначен для дистанционного управления работой фанкойлов.
Применяется для управления:

- кассетными фанкойлами серий LSF-E…BQ22 и LSF-E…BQ42.

Изготовитель оборудования оставляет за собой право вносить изменения в конструкцию, внешний вид и технические характеристики без предварительного уведомления.

Аксессуары для DC фанкойлов

Пульты управления проводные

LZ-ERPW2 (опция)

Проводной пульт управления сенсорный для управления напольно-потолочными фанкойлами.
Применяется для управления:
- напольно-потолочными фанкойлами без корпуса серии LSF-E…AQ22C;
- напольно-потолочными фанкойлами серии LSF-E…AQ22.

LZ-UQPW2 (опция)

Проводной пульт управления сенсорный для управления канальными фанкойлами.

Применяется для управления:
- канальными двухтрубными фанкойлами серии LSF-E…DQ22 и LSF-E…DR22.

LZ-HJPW (в комплекте)

Пульт управления проводной сенсорный.
Позволяет задавать режимы работы фанкойла, устанавливать время включения и отключения, регулировать направление жалюзи (для моделей с регулируемыми жалюзи).
Содержит приемник ИК-сигналов беспроводного пульта управления LZ-URPL2.

Применяется для управления:
- настенными фанкойлами серии LSF-E…KQ22;
- компактными кассетными фанкойлами серий LSF-E…BQ22C, и LSF-E…BQ42C;
- кассетными фанкойлами серий LSF-E…BQ22 и LSF-E…BQ42.

LZ-UQPG2 (опция)

Проводной пульт управления сенсорный для управления канальными фанкойлами по Modbus RTU. Максимальное количество подключаемых фанкойлов по Modbus RTU — 32 шт.

Применяется для управления:
- канальными двухтрубными фанкойлами серии LSF-E…DQ22 и LSF-E…DR22.

Изготовитель оборудования оставляет за собой право вносить изменения в конструкцию, внешний вид и технические характеристики без предварительного уведомления.

Аксессуары для DC фанкойлов

Системы группового контроля и управления

LZ-UPW7 пульт управления центральный сенсорный (опция)

Предназначен для централизованного управления группой фанкойлов. С одного пульта возможно управление в индивидуальном и общем режимах (до 64 фанкойлов).

Применяется для управления:

- настенными фанкойлами серии LSF-E…KQ22;
- компактными кассетными фанкойлами серий LSF-E…BQ22C и LSF-E…BQ42C (на фанкойле необходим порт XYE (опция));
- кассетными фанкойлами серий LSF-E…BQ22 и LSF-E…BQ42 (на фанкойле необходим порт XYE (опция));
- канальными фанкойлами серии LSF-E…DQ22 и LSF-E…DR22 — совместно с LZ-FEM2
- напольно-потолочными серии LSF-E…AQ22 и LSF-E…AQ22C (на фанкойле необходим порт XYE (опция))

LZ-ULZW контроллер для подключения к системе доступа в помещение (опция)

Индивидуальный проводной модуль. Подключается к гостиничному ридеру ключ-карт с сухими контактами. Предназначен для контроля работы оборудования в отелях. Включает фанкойл при наличии ключ-карты в ридере и отключает фанкойл, если ключ-карту вынуть из ридера.

- При использовании пульта LZ-UPW7, автоматическое возобновление ранее установленных настроек фанкойла требует дополнительной преднастройки.
- В случае совместного применения с проводными пультами контроллер выдерживает паузу в 3 секунды и отправляет приказ на включение в том же режиме и при тех же настройках, что были при выключении.

LZ-FEM2 блок управления (опция)

Блок управления (система группового управления) предназначен для организации управления работой двухтрубных фанкойлов с беспроводного пульта управления LZ-URPL2. Блок управления LZ-FEM2 имеет встроенный шлюз для подключения фанкойлов к системе централизованного управления, управление осуществляется с помощью проводного пульта LZ-UPW7. Также блок управления LZ-FEM2 имеет встроенный шлюз для подключения фанкойлов к системе BMS по сетевому протоколу Modbus RTU.
В комплект входит пульт управления LZ-UPW4.

Применяется для управления:

- канальными фанкойлами серий LSF-E…DQ22, LSF-E…DR22.

LZ-UPW4 (входит в комплект LZ-FEM2)

Пульт проводной LZ-UPW4 для управления фанкойлами канального типа. Входит в комплект блока управления LZ-FEM2.
Применяется для управления:

- канальными фанкойлами серий LSF-E…DQ22, LSF-E…DR22.

Изготовитель оборудования оставляет за собой право вносить изменения в конструкцию, внешний вид и технические характеристики без предварительного уведомления.

Аксессуары для DC фанкойлов

Панели для кассетных фанкойлов

LZ-FRB42 (опция)

Новый дизайн панели с распределением воздушного потока 360° и индивидуальным управлением каждого жалюзи предоставляет возможность создать более высокий уровень комфорта в помещении. (Необходим пульт LZ-UTPL2).

Применяется для кассетных фанкойлов серий LSF-E…BQ22 и LSF-E…BQ42.

LZ-FRB2 (опция)

Новый дизайн панели с распределением воздушного потока 360° без индивидуального управления каждого жалюзи.

Применяется для кассетных фанкойлов серий LSF-E…BQ22 и LSF-E…BQ42.

Изготовитель оборудования оставляет за собой право вносить изменения в конструкцию, внешний вид и технические характеристики без предварительного уведомления.

Принципиальные схемы централизованного управления DC фанкойлами

Принципиальная схема централизованного управления фанкойлами LESSAR с центрального пульта управления LZ-UPW7. Перед оформлением заказа рекомендуется связаться со службой поддержки для получения консультации по тел. 8 800-333-0495 или отправить запрос по эл.почте на адрес: chiller@lessar.com.

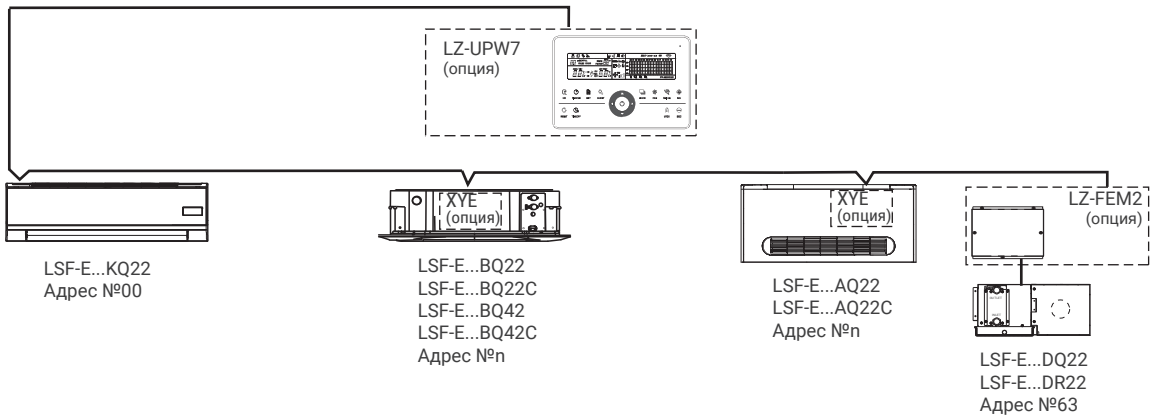

Принципиальная схема централизованного управления фанкойлами LESSAR по протоколу Modbus RTU. Перед оформлением заказа рекомендуется связаться со службой поддержки для получения консультации по тел. 8 800-333-0495 или отправить запрос по эл.почте на адрес: chiller@lessar.com.

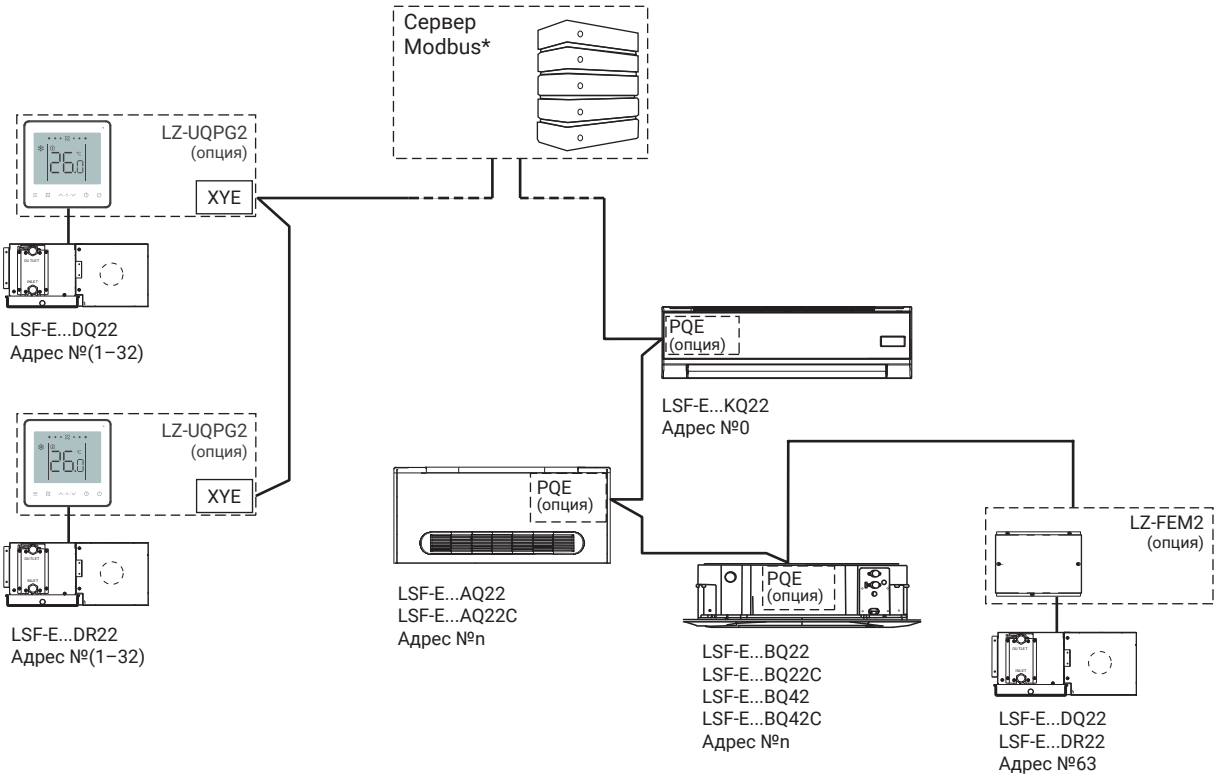

Примечания

- Пунктирной линией выделены опциональные компоненты.
- Одновременное управление с центрального пульта и через протокол Modbus RTU не поддерживается.

* Сервер Modbus приобретается у сторонних производителей.

Изготовитель оборудования оставляет за собой право вносить изменения в конструкцию, внешний вид и технические характеристики без предварительного уведомления.

Таблицы холодопроизводительности

Настенный двухтрубный фанкойл

LSF-250KH22

EWT	Δt	Темп-ра в поме-щении, °C (W.B.)	Температура воздуха на входе, °C																			
			21				23				25				27				29			
			TC	SC	WF	WPD	TC	SC	WF	WPD	TC	SC	WF	WPD	TC	SC	WF	WPD	TC	SC	WF	WPD
°C	°C	°C	кВт	кВт	м³/ч	кПа	кВт	кВт	м³/ч	кПа	кВт	кВт	м³/ч	кПа	кВт	кВт	м³/ч	кПа	кВт	кВт	м³/ч	кПа
5	4	15	2,05	1,49	0,44	27,79	2,03	1,49	0,44	27,39	2,02	1,48	0,43	26,98	2,01	1,47	0,43	26,58	2,00	1,47	0,43	26,17
		17	2,60	1,77	0,56	47,12	2,59	1,76	0,56	46,70	2,58	1,75	0,55	46,27	2,57	1,75	0,55	45,84	2,55	1,74	0,55	45,41
		19	–	–	–	–	3,18	2,03	0,68	67,15	3,17	2,04	0,68	66,92	3,17	2,05	0,68	66,69	3,16	2,04	0,68	66,24
	5	15	1,89	1,43	0,33	15,18	1,88	1,42	0,32	14,94	1,87	1,42	0,32	14,69	1,85	1,41	0,32	14,45	1,84	1,40	0,32	14,20
		17	2,45	1,70	0,42	26,91	2,44	1,70	0,42	26,66	2,43	1,69	0,42	26,40	2,41	1,68	0,42	26,14	2,40	1,68	0,41	25,88
		19	–	–	–	–	3,03	1,96	0,52	39,11	3,03	1,97	0,52	38,95	3,02	1,98	0,52	38,79	3,01	1,97	0,52	38,51
7	4	15	1,61	1,34	0,35	17,28	1,60	1,34	0,34	16,94	1,59	1,33	0,34	16,59	1,58	1,33	0,34	16,25	1,57	1,32	0,34	15,90
		17	2,18	1,61	0,47	33,75	2,17	1,60	0,47	33,38	2,16	1,60	0,46	33,02	2,14	1,59	0,46	32,65	2,13	1,58	0,46	32,29
		19	–	–	–	–	2,77	1,86	0,60	50,99	2,76	1,87	0,59	50,70	2,76	1,87	0,59	50,42	2,74	1,87	0,59	50,03
	5	15	1,46	1,28	0,25	9,03	1,45	1,27	0,25	8,82	1,43	1,27	0,25	8,61	1,42	1,26	0,24	8,39	1,41	1,26	0,24	8,18
		17	2,04	1,54	0,35	19,15	2,03	1,54	0,35	18,93	2,01	1,53	0,35	18,71	2,00	1,53	0,34	18,48	1,99	1,52	0,34	18,26
		19	–	–	–	–	2,64	1,79	0,45	29,66	2,64	1,80	0,45	29,53	2,63	1,81	0,45	29,40	2,62	1,80	0,45	29,16
9	4	15	1,20	1,15	0,26	9,49	1,18	1,14	0,25	9,21	1,17	1,13	0,25	8,93	1,16	1,13	0,25	8,65	1,15	1,12	0,25	8,37
		17	1,77	1,43	0,38	22,87	1,75	1,42	0,38	22,58	1,74	1,42	0,37	22,28	1,73	1,41	0,37	21,98	1,71	1,40	0,37	21,69
		19	–	–	–	–	2,36	1,70	0,51	36,88	2,35	1,71	0,51	36,65	2,34	1,72	0,50	36,41	2,33	1,71	0,50	36,10
	5	15	1,10	1,07	0,19	5,18	1,09	1,06	0,19	5,02	1,08	1,06	0,19	4,86	1,07	1,05	0,18	4,70	1,06	1,05	0,18	4,54
		17	1,66	1,36	0,28	12,95	1,64	1,36	0,28	12,78	1,63	1,35	0,28	12,61	1,62	1,34	0,28	12,43	1,61	1,34	0,28	12,26
		19	–	–	–	–	2,23	1,64	0,38	21,09	2,22	1,65	0,38	20,95	2,21	1,66	0,38	20,81	2,20	1,65	0,38	20,62
11	4	15	0,94	0,94	0,20	5,84	0,93	0,93	0,20	5,65	0,92	0,92	0,20	5,46	0,91	0,91	0,20	5,27	0,90	0,90	0,19	5,08
		17	1,42	1,25	0,30	14,91	1,41	1,24	0,30	14,72	1,40	1,23	0,30	14,51	1,39	1,23	0,30	14,31	1,38	1,22	0,30	14,11
		19	–	–	–	–	1,92	1,54	0,41	24,53	1,91	1,55	0,41	24,32	1,91	1,56	0,41	24,11	1,89	1,56	0,41	23,89
	5	15	0,81	0,81	0,14	2,80	0,80	0,80	0,14	2,70	0,79	0,79	0,14	2,59	0,78	0,78	0,13	2,49	0,77	0,77	0,13	2,38
		17	1,28	1,17	0,22	7,88	1,27	1,16	0,22	7,76	1,26	1,15	0,22	7,65	1,25	1,14	0,21	7,54	1,24	1,14	0,21	7,43
		19	–	–	–	–	1,77	1,50	0,30	13,27	1,76	1,51	0,30	13,14	1,75	1,53	0,30	13,01	1,74	1,52	0,30	12,89
13	4	15	0,66	0,66	0,14	2,93	0,66	0,66	0,14	2,81	0,65	0,65	0,14	2,70	0,64	0,64	0,14	2,58	0,63	0,63	0,14	2,46
		17	1,06	1,05	0,23	8,52	1,05	1,04	0,23	8,40	1,04	1,03	0,22	8,27	1,03	1,02	0,22	8,15	1,03	1,01	0,22	8,02
		19	–	–	–	–	1,47	1,41	0,32	14,39	1,47	1,42	0,32	14,29	1,46	1,43	0,31	14,18	1,45	1,43	0,31	14,05
	5	15	0,48	0,48	0,08	0,97	0,47	0,47	0,08	0,90	0,46	0,46	0,08	0,83	0,45	0,45	0,08	0,76	0,44	0,44	0,08	0,68
		17	0,92	0,92	0,16	4,43	0,91	0,91	0,16	4,36	0,90	0,90	0,15	4,28	0,89	0,89	0,15	4,20	0,88	0,88	0,15	4,13
		19	–	–	–	–	1,36	1,36	0,23	7,90	1,36	1,36	0,23	7,92	1,37	1,37	0,23	7,93	1,36	1,36	0,23	7,85
15	4	15	–	–	–	–	–	–	–	–	–	–	–	–	–	–	–	–	–	–	–	–
		17	0,83	0,84	0,18	2,12	0,82	0,84	0,18	2,07	0,82	0,83	0,18	2,01	0,81	0,82	0,17	1,96	0,80	0,81	0,17	1,90
		19	–	–	–	–	1,18	1,22	0,25	3,41	1,19	1,23	0,26	4,00	1,20	1,23	0,26	4,59	1,19	1,22	0,26	4,53
	5	15	–	–	–	–	–	–	–	–	–	–	–	–	–	–	–	–	–	–	–	–
		17	0,72	0,72	0,12	1,15	0,72	0,72	0,12	1,12	0,71	0,71	0,12	1,09	0,70	0,70	0,12	1,06	0,69	0,69	0,12	1,04
		19	–	–	–	–	1,14	1,15	0,20	2,99	1,13	1,13	0,19	2,70	1,12	1,12	0,19	2,42	1,11	1,11	0,19	2,39

Примечания

EWT — температура входящей воды;
Δt — разность температур;
DB — сухой термометр;
WB — влажный термометр;
TC — полная холодопроизводительность;
SC — ощутимая холодопроизводительность;
WF — расход воды;
WPD — гидравлическое сопротивление.

Все данные в таблице предоставлены при нормальном атмосферном давлении воздуха на высокой скорости вентилятора.

Настенный двухтрубный фанкойл

LSF-300KH22

EWT	Δt	Темп-ра в помещении, °C (W.B.)	Температура воздуха на входе, °C																			
			21				23				25				27				29			
			TC	SC	WF	WPD	TC	SC	WF	WPD	TC	SC	WF	WPD	TC	SC	WF	WPD	TC	SC	WF	WPD
°C	°C	°C	кВт	кВт	м³/ч	кПа	кВт	кВт	м³/ч	кПа	кВт	кВт	м³/ч	кПа	кВт	кВт	м³/ч	кПа	кВт	кВт	м³/ч	кПа
5	4	15	2,31	1,68	0,50	33,65	2,30	1,68	0,49	33,16	2,28	1,67	0,49	32,68	2,27	1,66	0,49	32,19	2,26	1,66	0,49	31,69
		17	2,94	2,00	0,63	57,06	2,93	1,99	0,63	56,54	2,91	1,98	0,63	56,03	2,90	1,97	0,62	55,51	2,88	1,97	0,62	54,99
		19	–	–	–	–	3,59	2,29	0,77	81,31	3,58	2,30	0,77	81,04	3,58	2,31	0,77	80,76	3,56	2,30	0,77	80,20
	5	15	2,13	1,61	0,37	18,38	2,12	1,60	0,36	18,09	2,11	1,60	0,36	17,79	2,09	1,59	0,36	17,50	2,08	1,59	0,36	17,20
		17	2,77	1,92	0,48	32,59	2,76	1,92	0,47	32,28	2,74	1,91	0,47	31,96	2,73	1,90	0,47	31,65	2,71	1,89	0,47	31,33
		19	–	–	–	–	3,43	2,22	0,59	47,36	3,42	2,23	0,59	47,16	3,41	2,24	0,59	46,97	3,40	2,23	0,58	46,63
7	4	15	1,82	1,52	0,39	20,92	1,81	1,51	0,39	20,51	1,79	1,50	0,39	20,09	1,78	1,50	0,38	19,67	1,77	1,49	0,38	19,26
		17	2,46	1,82	0,53	40,86	2,45	1,81	0,53	40,42	2,43	1,80	0,52	39,98	2,42	1,80	0,52	39,54	2,41	1,79	0,52	39,10
		19	–	–	–	–	3,13	2,10	0,67	61,75	3,12	2,11	0,67	61,40	3,11	2,12	0,67	61,05	3,10	2,11	0,67	60,58
	5	15	1,65	1,44	0,28	10,93	1,63	1,44	0,28	10,68	1,62	1,43	0,28	10,42	1,60	1,43	0,28	10,16	1,59	1,42	0,27	9,91
		17	2,30	1,74	0,40	23,19	2,29	1,74	0,39	22,92	2,27	1,73	0,39	22,65	2,26	1,72	0,39	22,38	2,25	1,72	0,39	22,11
		19	–	–	–	–	2,98	2,02	0,51	35,92	2,98	2,03	0,51	35,76	2,97	2,04	0,51	35,60	2,95	2,04	0,51	35,31
9	4	15	1,35	1,29	0,29	11,49	1,34	1,29	0,29	11,16	1,32	1,28	0,28	10,82	1,31	1,27	0,28	10,48	1,30	1,27	0,28	10,14
		17	1,99	1,61	0,43	27,69	1,98	1,61	0,43	27,34	1,96	1,60	0,42	26,98	1,95	1,59	0,42	26,62	1,94	1,59	0,42	26,26
		19	–	–	–	–	2,66	1,92	0,57	44,66	2,65	1,93	0,57	44,38	2,64	1,94	0,57	44,09	2,63	1,93	0,57	43,71
	5	15	1,25	1,21	0,21	6,28	1,23	1,20	0,21	6,08	1,22	1,19	0,21	5,89	1,21	1,19	0,21	5,69	1,20	1,18	0,21	5,49
		17	1,87	1,54	0,32	15,68	1,86	1,53	0,32	15,47	1,84	1,52	0,32	15,26	1,83	1,52	0,31	15,06	1,81	1,51	0,31	14,85
		19	–	–	–	–	2,52	1,85	0,43	25,54	2,51	1,86	0,43	25,37	2,50	1,87	0,43	25,20	2,48	1,87	0,43	24,97
11	4	15	1,06	1,06	0,23	7,07	1,05	1,05	0,23	6,84	1,04	1,04	0,22	6,61	1,02	1,02	0,22	6,38	1,01	1,01	0,22	6,15
		17	1,60	1,41	0,34	18,06	1,59	1,40	0,34	17,82	1,58	1,39	0,34	17,58	1,57	1,39	0,34	17,33	1,55	1,38	0,33	17,09
		19	–	–	–	–	2,17	1,74	0,47	29,70	2,16	1,76	0,46	29,44	2,15	1,77	0,46	29,19	2,14	1,76	0,46	28,93
	5	15	0,92	0,92	0,16	3,39	0,91	0,91	0,16	3,27	0,90	0,90	0,15	3,14	0,88	0,88	0,15	3,01	0,87	0,87	0,15	2,88
		17	1,44	1,32	0,25	9,54	1,43	1,31	0,25	9,40	1,42	1,30	0,24	9,27	1,41	1,29	0,24	9,13	1,40	1,28	0,24	8,99
		19	–	–	–	–	1,99	1,70	0,34	16,07	1,99	1,71	0,34	15,91	1,98	1,72	0,34	15,75	1,96	1,71	0,34	15,61
13	4	15	0,75	0,75	0,16	3,55	0,74	0,74	0,16	3,41	0,73	0,73	0,16	3,27	0,72	0,72	0,16	3,12	0,71	0,71	0,15	2,98
		17	1,20	1,18	0,26	10,32	1,19	1,17	0,26	10,17	1,18	1,16	0,25	10,02	1,17	1,15	0,25	9,87	1,16	1,14	0,25	9,72
		19	–	–	–	–	1,66	1,60	0,36	17,43	1,66	1,61	0,36	17,30	1,65	1,62	0,35	17,17	1,64	1,61	0,35	17,01
	5	15	0,54	0,54	0,09	1,18	0,53	0,53	0,09	1,09	0,52	0,52	0,09	1,00	0,51	0,51	0,09	0,91	0,50	0,50	0,09	0,83
		17	1,04	1,04	0,18	5,37	1,03	1,03	0,18	5,27	1,02	1,02	0,17	5,18	1,01	1,01	0,17	5,09	0,99	0,99	0,17	5,00
		19	–	–	–	–	1,54	1,53	0,26	9,56	1,54	1,54	0,27	9,59	1,54	1,54	0,27	9,61	1,53	1,53	0,26	9,51
15	4	15	–	–	–	–	–	–	–	–	–	–	–	–	–	–	–	–	–	–	–	–
		17	0,94	0,95	0,20	2,57	0,93	0,94	0,20	2,50	0,92	0,94	0,20	2,44	0,91	0,93	0,20	2,37	0,90	0,92	0,19	2,30
		19	–	–	–	–	1,33	1,38	0,29	4,13	1,34	1,38	0,29	4,84	1,36	1,39	0,29	5,56	1,35	1,38	0,29	5,49
	5	15	–	–	–	–	–	–	–	–	–	–	–	–	–	–	–	–	–	–	–	–
		17	0,82	0,82	0,14	1,39	0,81	0,81	0,14	1,36	0,80	0,80	0,14	1,32	0,79	0,79	0,14	1,29	0,78	0,78	0,13	1,26
		19	–	–	–	–	1,29	1,30	0,22	3,62	1,28	1,28	0,22	3,27	1,26	1,26	0,22	2,93	1,25	1,25	0,22	2,89

Примечания

EWT — температура входящей воды;
Δt — разность температур;
DB — сухой термометр;
WB — влажный термометр;
TC — полная холодопроизводительность;
SC — ощутимая холодопроизводительность;
WF — расход воды;
WPD — гидравлическое сопротивление.

Все данные в таблице предоставлены при нормальном атмосферном давлении воздуха на высокой скорости вентилятора.

Таблицы холодопроизводительности

Настенный двухтрубный фанкойл

LSF-400KH22

EWT	Δt	Темп-ра в помещении, °C (W.B.)	Температура воздуха на входе, °C																			
			21				23				25				27				29			
			TC	SC	WF	WPD	TC	SC	WF	WPD	TC	SC	WF	WPD	TC	SC	WF	WPD	TC	SC	WF	WPD
°C	°C	°C	кВт	кВт	м³/ч	кПа	кВт	кВт	м³/ч	кПа	кВт	кВт	м³/ч	кПа	кВт	кВт	м³/ч	кПа	кВт	кВт	м³/ч	кПа
5	4	15	2,55	1,86	0,55	41,12	2,54	1,85	0,55	40,52	2,52	1,85	0,54	39,93	2,51	1,84	0,54	39,33	2,49	1,83	0,54	38,73
		17	3,25	2,20	0,70	69,72	3,23	2,20	0,69	69,09	3,22	2,19	0,69	68,46	3,20	2,18	0,69	67,83	3,19	2,17	0,68	67,19
		19	–	–	–	–	3,97	2,53	0,85	99,36	3,96	2,54	0,85	99,02	3,95	2,55	0,85	98,68	3,94	2,54	0,85	98,00
	5	15	2,36	1,78	0,41	22,46	2,34	1,77	0,40	22,10	2,33	1,77	0,40	21,74	2,31	1,76	0,40	21,38	2,30	1,75	0,40	21,01
		17	3,06	2,12	0,53	39,82	3,04	2,12	0,52	39,44	3,03	2,11	0,52	39,06	3,01	2,10	0,52	38,67	3,00	2,09	0,52	38,29
		19	–	–	–	–	3,78	2,45	0,65	57,87	3,78	2,46	0,65	57,63	3,77	2,47	0,65	57,39	3,75	2,46	0,65	56,98
7	4	15	2,01	1,68	0,43	25,56	2,00	1,67	0,43	25,06	1,98	1,66	0,43	24,55	1,97	1,65	0,42	24,04	1,95	1,65	0,42	23,53
		17	2,72	2,00	0,58	49,93	2,70	2,00	0,58	49,39	2,69	1,99	0,58	48,86	2,67	1,98	0,57	48,32	2,66	1,98	0,57	47,77
		19	–	–	–	–	3,46	2,31	0,74	75,45	3,45	2,33	0,74	75,02	3,44	2,34	0,74	74,60	3,42	2,33	0,74	74,02
	5	15	1,82	1,60	0,31	13,36	1,80	1,59	0,31	13,05	1,79	1,58	0,31	12,73	1,77	1,57	0,30	12,42	1,76	1,57	0,30	12,10
		17	2,54	1,92	0,44	28,34	2,53	1,92	0,43	28,01	2,51	1,91	0,43	27,68	2,50	1,90	0,43	27,34	2,48	1,90	0,43	27,01
		19	–	–	–	–	3,29	2,23	0,57	43,89	3,29	2,25	0,57	43,69	3,28	2,26	0,56	43,50	3,26	2,25	0,56	43,15
9	4	15	1,49	1,43	0,32	14,04	1,48	1,42	0,32	13,63	1,46	1,41	0,31	13,22	1,45	1,41	0,31	12,81	1,43	1,40	0,31	12,39
		17	2,20	1,78	0,47	33,84	2,19	1,77	0,47	33,40	2,17	1,77	0,47	32,97	2,15	1,76	0,46	32,53	2,14	1,75	0,46	32,09
		19	–	–	–	–	2,94	2,12	0,63	54,57	2,93	2,13	0,63	54,22	2,92	2,14	0,63	53,88	2,90	2,13	0,62	53,41
		20	–	–	–	–	3,18	1,97	0,68	63,97	3,17	1,97	0,68	63,55	3,16	1,97	0,68	63,14	3,15	1,98	0,68	62,72
	5	15	1,38	1,33	0,24	7,67	1,36	1,33	0,23	7,43	1,35	1,32	0,23	7,19	1,33	1,31	0,23	6,95	1,32	1,30	0,23	6,71
		17	2,06	1,70	0,36	19,16	2,05	1,69	0,35	18,91	2,03	1,68	0,35	18,65	2,02	1,68	0,35	18,40	2,00	1,67	0,34	18,14
		19	–	–	–	–	2,78	2,04	0,48	31,20	2,77	2,06	0,48	31,00	2,76	2,07	0,47	30,79	2,74	2,06	0,47	30,52
11	4	15	1,17	1,17	0,25	8,63	1,16	1,16	0,25	8,36	1,14	1,14	0,25	8,08	1,13	1,13	0,24	7,79	1,12	1,12	0,24	7,51
		17	1,77	1,56	0,38	22,07	1,76	1,55	0,38	21,77	1,74	1,54	0,37	21,48	1,73	1,53	0,37	21,18	1,72	1,52	0,37	20,88
		19	–	–	–	–	2,40	1,93	0,52	36,29	2,39	1,94	0,51	35,98	2,38	1,95	0,51	35,67	2,36	1,94	0,51	35,35
	5	15	1,01	1,01	0,17	4,15	1,00	1,00	0,17	3,99	0,99	0,99	0,17	3,84	0,98	0,98	0,17	3,68	0,96	0,96	0,17	3,52
		17	1,59	1,46	0,27	11,65	1,58	1,45	0,27	11,49	1,57	1,44	0,27	11,32	1,56	1,43	0,27	11,16	1,54	1,42	0,27	10,99
		19	–	–	–	–	2,20	1,87	0,38	19,63	2,19	1,89	0,38	19,44	2,18	1,90	0,38	19,25	2,17	1,89	0,37	19,07
13	4	15	0,83	0,83	0,18	4,33	0,82	0,82	0,18	4,16	0,81	0,81	0,17	3,99	0,80	0,80	0,17	3,82	0,79	0,79	0,17	3,64
		17	1,32	1,31	0,28	12,61	1,31	1,30	0,28	12,42	1,30	1,28	0,28	12,24	1,29	1,27	0,28	12,06	1,28	1,26	0,27	11,87
		19	–	–	–	–	1,84	1,76	0,39	21,30	1,83	1,78	0,39	21,14	1,82	1,79	0,39	20,98	1,81	1,78	0,39	20,78
	5	15	0,60	0,60	0,10	1,44	0,58	0,58	0,10	1,33	0,57	0,57	0,10	1,22	0,56	0,56	0,10	1,12	0,55	0,55	0,09	1,01
		17	1,15	1,15	0,20	6,56	1,13	1,13	0,20	6,44	1,12	1,12	0,19	6,33	1,11	1,11	0,19	6,22	1,10	1,10	0,19	6,10
		19	–	–	–	–	1,70	1,69	0,29	11,69	1,70	1,70	0,29	11,71	1,70	1,70	0,29	11,74	1,69	1,69	0,29	11,62
15	4	15	–	–	–	–	–	–	–	–	–	–	–	–	–	–	–	–	–	–	–	–
		17	1,04	1,05	0,22	3,14	1,03	1,04	0,22	3,06	1,02	1,03	0,22	2,98	1,01	1,02	0,22	2,90	1,00	1,01	0,21	2,82
		19	–	–	–	–	1,47	1,53	0,32	5,05	1,48	1,53	0,32	5,92	1,50	1,53	0,32	6,79	1,49	1,52	0,32	6,71
	5	15	–	–	–	–	–	–	–	–	–	–	–	–	–	–	–	–	–	–	–	–
		17	0,90	0,90	0,16	1,70	0,89	0,89	0,15	1,66	0,88	0,88	0,15	1,62	0,87	0,87	0,15	1,58	0,86	0,86	0,15	1,53
		19	–	–	–	–	1,42	1,43	0,24	4,42	1,41	1,41	0,24	4,00	1,39	1,39	0,24	3,58	1,38	1,38	0,24	3,53

Примечания

EWT — температура входящей воды;
Δt — разность температур;
DB — сухой термометр;
WB — влажный термометр;
TC — полная холодопроизводительность;
SC — ощутимая холодопроизводительность;
WF — расход воды;
WPD — гидравлическое сопротивление.

Все данные в таблице предоставлены при нормальном атмосферном давлении воздуха на высокой скорости вентилятора.

Настенный двухтрубный фанкойл

LSF-500KH22

EWT	Δt	Темп-ра в поме-щении, °C (W.B.)	Температура воздуха на входе, °C																			
			21				23				25				27				29			
			TC	SC	WF	WPD	TC	SC	WF	WPD	TC	SC	WF	WPD	TC	SC	WF	WPD	TC	SC	WF	WPD
°C	°C	°C	кВт	кВт	м³/ч	кПа	кВт	кВт	м³/ч	кПа	кВт	кВт	м³/ч	кПа	кВт	кВт	м³/ч	кПа	кВт	кВт	м³/ч	кПа
5	4	15	3,31	2,41	0,71	30,06	3,29	2,40	0,71	29,62	3,27	2,39	0,70	29,19	3,25	2,38	0,70	28,75	3,23	2,37	0,69	28,31
		17	4,21	2,86	0,90	50,97	4,19	2,85	0,90	50,51	4,17	2,84	0,90	50,05	4,15	2,83	0,89	49,58	4,13	2,82	0,89	49,12
		19	–	–	–	–	5,14	3,28	1,10	72,63	5,13	3,29	1,10	72,39	5,12	3,31	1,10	72,14	5,10	3,30	1,10	71,64
	5	15	3,05	2,31	0,53	16,42	3,04	2,30	0,52	16,16	3,02	2,29	0,52	15,89	3,00	2,28	0,52	15,63	2,98	2,27	0,51	15,36
		17	3,96	2,75	0,68	29,11	3,94	2,74	0,68	28,83	3,92	2,73	0,67	28,55	3,90	2,72	0,67	28,27	3,88	2,71	0,67	27,99
		19	–	–	–	–	4,90	3,17	0,84	42,30	4,89	3,19	0,84	42,13	4,88	3,20	0,84	41,96	4,86	3,19	0,84	41,66
7	4	15	2,61	2,17	0,56	18,69	2,59	2,16	0,56	18,32	2,57	2,15	0,55	17,95	2,55	2,14	0,55	17,57	2,53	2,14	0,54	17,20
		17	3,52	2,60	0,76	36,50	3,50	2,59	0,75	36,11	3,48	2,58	0,75	35,72	3,46	2,57	0,74	35,32	3,44	2,56	0,74	34,92
		19	–	–	–	–	4,48	3,00	0,96	55,15	4,46	3,01	0,96	54,84	4,45	3,03	0,96	54,53	4,43	3,02	0,95	54,11
	5	15	2,35	2,07	0,41	9,76	2,34	2,06	0,40	9,54	2,32	2,05	0,40	9,31	2,30	2,04	0,39	9,08	2,28	2,03	0,39	8,85
		17	3,30	2,49	0,57	20,72	3,28	2,48	0,56	20,47	3,26	2,47	0,56	20,23	3,23	2,47	0,56	19,99	3,21	2,46	0,55	19,75
		19	–	–	–	–	4,27	2,89	0,73	32,08	4,26	2,91	0,73	31,94	4,25	2,93	0,73	31,80	4,23	2,92	0,73	31,54
9	4	15	1,93	1,85	0,42	10,27	1,91	1,84	0,41	9,97	1,89	1,83	0,41	9,66	1,87	1,82	0,40	9,36	1,85	1,81	0,40	9,06
		17	2,85	2,31	0,61	24,74	2,83	2,30	0,61	24,42	2,81	2,29	0,60	24,10	2,79	2,28	0,60	23,78	2,77	2,27	0,60	23,46
		19	–	–	–	–	3,81	2,74	0,82	39,89	3,80	2,76	0,82	39,64	3,78	2,77	0,81	39,39	3,76	2,76	0,81	39,05
	5	15	1,78	1,73	0,31	5,61	1,77	1,72	0,30	5,43	1,75	1,71	0,30	5,26	1,73	1,70	0,30	5,08	1,71	1,69	0,29	4,91
		17	2,67	2,20	0,46	14,01	2,65	2,19	0,46	13,82	2,64	2,18	0,45	13,63	2,62	2,17	0,45	13,45	2,60	2,16	0,45	13,26
		19	–	–	–	–	3,60	2,65	0,62	22,81	3,59	2,66	0,62	22,66	3,58	2,68	0,61	22,51	3,55	2,67	0,61	22,31
11	4	15	1,51	1,51	0,33	6,31	1,50	1,50	0,32	6,11	1,48	1,48	0,32	5,90	1,47	1,47	0,32	5,70	1,45	1,45	0,31	5,49
		17	2,29	2,02	0,49	16,13	2,27	2,01	0,49	15,92	2,26	2,00	0,49	15,70	2,24	1,98	0,48	15,48	2,22	1,97	0,48	15,26
		19	–	–	–	–	3,10	2,50	0,67	26,53	3,09	2,51	0,66	26,30	3,08	2,53	0,66	26,07	3,06	2,51	0,66	25,84
	5	15	1,31	1,31	0,23	3,03	1,30	1,30	0,22	2,92	1,28	1,28	0,22	2,80	1,27	1,27	0,22	2,69	1,25	1,25	0,21	2,57
		17	2,07	1,89	0,36	8,52	2,05	1,87	0,35	8,40	2,03	1,86	0,35	8,28	2,02	1,85	0,35	8,16	2,00	1,83	0,34	8,03
		19	–	–	–	–	2,85	2,43	0,49	14,35	2,84	2,45	0,49	14,21	2,83	2,47	0,49	14,07	2,81	2,45	0,48	13,94
13	4	15	1,07	1,07	0,23	3,17	1,06	1,06	0,23	3,04	1,05	1,05	0,23	2,92	1,03	1,03	0,22	2,79	1,02	1,02	0,22	2,66
		17	1,71	1,69	0,37	9,22	1,70	1,68	0,37	9,08	1,69	1,66	0,36	8,95	1,67	1,65	0,36	8,81	1,66	1,64	0,36	8,68
		19	–	–	–	–	2,38	2,29	0,51	15,57	2,37	2,30	0,51	15,45	2,36	2,32	0,51	15,34	2,35	2,30	0,50	15,19
	5	15	0,77	0,77	0,13	1,05	0,76	0,76	0,13	0,97	0,74	0,74	0,13	0,90	0,73	0,73	0,13	0,82	0,71	0,71	0,12	0,74
		17	1,49	1,49	0,26	4,79	1,47	1,47	0,25	4,71	1,45	1,45	0,25	4,63	1,44	1,44	0,25	4,55	1,42	1,42	0,24	4,46
		19	–	–	–	–	2,20	2,19	0,38	8,54	2,21	2,20	0,38	8,56	2,21	2,21	0,38	8,58	2,19	2,19	0,38	8,49
15	4	15	–	–	–	–	–	–	–	–	–	–	–	–	–	–	–	–	–	–	–	–
		17	1,34	1,37	0,29	2,29	1,33	1,35	0,29	2,23	1,32	1,34	0,28	2,18	1,30	1,32	0,28	2,12	1,29	1,31	0,28	2,06
		19	–	–	–	–	1,90	1,98	0,41	3,69	1,92	1,98	0,41	4,33	1,94	1,99	0,42	4,96	1,93	1,97	0,41	4,90
	5	15	–	–	–	–	–	–	–	–	–	–	–	–	–	–	–	–	–	–	–	–
		17	1,17	1,17	0,20	1,24	1,16	1,16	0,20	1,21	1,14	1,14	0,20	1,18	1,13	1,13	0,19	1,15	1,11	1,11	0,19	1,12
		19	–	–	–	–	1,85	1,86	0,32	3,23	1,83	1,83	0,31	2,92	1,81	1,81	0,31	2,62	1,79	1,79	0,31	2,58

Примечания

EWT — температура входящей воды;
Δt — разность температур;
DB — сухой термометр;
WB — влажный термометр;
TC — полная холодопроизводительность;
SC — ощутимая холодопроизводительность;
WF — расход воды;
WPD — гидравлическое сопротивление.

Все данные в таблице предоставлены при нормальном атмосферном давлении воздуха на высокой скорости вентилятора.

Таблицы холодопроизводительности

Настенный двухтрубный фанкойл

LSF-600KH22

EWT	Δt	Темп-ра в помещении, °C (W.B.)	Температура воздуха на входе, °C																			
			21				23				25				27				29			
			TC	SC	WF	WPD	TC	SC	WF	WPD	TC	SC	WF	WPD	TC	SC	WF	WPD	TC	SC	WF	WPD
°C	°C	°C	кВт	кВт	м³/ч	кПа	кВт	кВт	м³/ч	кПа	кВт	кВт	м³/ч	кПа	кВт	кВт	м³/ч	кПа	кВт	кВт	м³/ч	кПа
5	4	15	3,89	2,84	0,84	40,17	3,87	2,82	0,83	39,59	3,84	2,81	0,83	39,01	3,82	2,80	0,82	38,42	3,80	2,79	0,82	37,84
		17	4,95	3,36	1,06	68,12	4,93	3,35	1,06	67,50	4,90	3,34	1,05	66,89	4,88	3,32	1,05	66,27	4,86	3,31	1,04	65,65
		19	–	–	–	–	6,05	3,85	1,30	97,07	6,03	3,87	1,30	96,74	6,02	3,89	1,30	96,41	6,00	3,88	1,29	95,75
	5	15	3,59	2,71	0,62	21,95	3,57	2,70	0,61	21,60	3,55	2,69	0,61	21,24	3,53	2,68	0,61	20,89	3,50	2,67	0,60	20,53
		17	4,66	3,24	0,80	38,91	4,64	3,22	0,80	38,53	4,61	3,21	0,79	38,16	4,59	3,20	0,79	37,78	4,57	3,19	0,79	37,41
		19	–	–	–	–	5,77	3,73	0,99	56,54	5,75	3,75	0,99	56,31	5,74	3,77	0,99	56,07	5,72	3,75	0,98	55,67
7	4	15	3,07	2,55	0,66	24,98	3,04	2,54	0,65	24,48	3,02	2,53	0,65	23,99	3,00	2,52	0,64	23,49	2,98	2,51	0,64	22,99
		17	4,15	3,06	0,89	48,78	4,12	3,05	0,89	48,26	4,10	3,03	0,88	47,73	4,07	3,02	0,88	47,21	4,05	3,01	0,87	46,68
		19	–	–	–	–	5,27	3,53	1,13	73,71	5,25	3,55	1,13	73,30	5,24	3,56	1,13	72,88	5,21	3,55	1,12	72,32
	5	15	2,77	2,43	0,48	13,05	2,75	2,42	0,47	12,75	2,72	2,41	0,47	12,44	2,70	2,40	0,46	12,13	2,68	2,39	0,46	11,83
		17	3,88	2,93	0,67	27,69	3,85	2,92	0,66	27,36	3,83	2,91	0,66	27,04	3,81	2,90	0,65	26,72	3,78	2,89	0,65	26,39
		19	–	–	–	–	5,02	3,40	0,86	42,88	5,01	3,42	0,86	42,69	5,00	3,44	0,86	42,50	4,97	3,43	0,86	42,15
9	4	15	2,27	2,18	0,49	13,72	2,25	2,17	0,48	13,32	2,23	2,16	0,48	12,92	2,21	2,14	0,47	12,51	2,18	2,13	0,47	12,10
		17	3,36	2,72	0,72	33,06	3,33	2,70	0,72	32,64	3,31	2,69	0,71	32,21	3,28	2,68	0,71	31,78	3,26	2,67	0,70	31,35
		19	–	–	–	–	4,48	3,23	0,96	53,31	4,47	3,24	0,96	52,98	4,45	3,26	0,96	52,64	4,43	3,25	0,95	52,18
	5	15	2,10	2,03	0,36	7,49	2,08	2,02	0,36	7,26	2,06	2,01	0,35	7,03	2,03	2,00	0,35	6,79	2,01	1,99	0,35	6,56
		17	3,15	2,59	0,54	18,72	3,12	2,58	0,54	18,47	3,10	2,57	0,53	18,22	3,08	2,55	0,53	17,97	3,05	2,54	0,53	17,72
		19	–	–	–	–	4,23	3,11	0,73	30,49	4,22	3,13	0,73	30,28	4,21	3,15	0,72	30,08	4,18	3,14	0,72	29,81
11	4	15	1,78	1,78	0,38	8,44	1,76	1,76	0,38	8,16	1,74	1,74	0,37	7,89	1,72	1,72	0,37	7,62	1,71	1,71	0,37	7,34
		17	2,70	2,37	0,58	21,56	2,68	2,36	0,58	21,27	2,66	2,35	0,57	20,98	2,64	2,33	0,57	20,69	2,62	2,32	0,56	20,40
		19	–	–	–	–	3,65	2,94	0,79	35,45	3,64	2,95	0,78	35,15	3,62	2,97	0,78	34,85	3,60	2,96	0,77	34,54
	5	15	1,54	1,54	0,27	4,05	1,53	1,53	0,26	3,90	1,51	1,51	0,26	3,75	1,49	1,49	0,26	3,59	1,47	1,47	0,25	3,44
		17	2,43	2,22	0,42	11,39	2,41	2,20	0,41	11,22	2,39	2,19	0,41	11,06	2,37	2,17	0,41	10,90	2,35	2,16	0,40	10,74
		19	–	–	–	–	3,36	2,86	0,58	19,18	3,34	2,88	0,57	19,00	3,33	2,90	0,57	18,81	3,31	2,88	0,57	18,63
13	4	15	1,26	1,26	0,27	4,23	1,25	1,25	0,27	4,07	1,23	1,23	0,26	3,90	1,22	1,22	0,26	3,73	1,20	1,20	0,26	3,56
		17	2,02	1,99	0,43	12,32	2,00	1,97	0,43	12,14	1,98	1,96	0,43	11,96	1,97	1,94	0,42	11,78	1,95	1,93	0,42	11,60
		19	–	–	–	–	2,80	2,69	0,60	20,81	2,79	2,71	0,60	20,65	2,78	2,73	0,60	20,50	2,76	2,71	0,59	20,31
	5	15	0,91	0,91	0,16	1,40	0,89	0,89	0,15	1,30	0,87	0,87	0,15	1,20	0,86	0,86	0,15	1,09	0,84	0,84	0,14	0,99
		17	1,75	1,75	0,30	6,41	1,73	1,73	0,30	6,30	1,71	1,71	0,29	6,19	1,69	1,69	0,29	6,07	1,67	1,67	0,29	5,96
		19	–	–	–	–	2,59	2,58	0,45	11,42	2,59	2,59	0,45	11,44	2,60	2,60	0,45	11,47	2,58	2,58	0,44	11,35
15	4	15	–	–	–	–	–	–	–	–	–	–	–	–	–	–	–	–	–	–	–	–
		17	1,58	1,61	0,34	3,06	1,57	1,59	0,34	2,99	1,55	1,57	0,33	2,91	1,53	1,56	0,33	2,83	1,52	1,54	0,33	2,75
		19	–	–	–	–	2,24	2,33	0,48	4,93	2,26	2,33	0,49	5,78	2,29	2,34	0,49	6,64	2,27	2,32	0,49	6,55
	5	15	–	–	–	–	–	–	–	–	–	–	–	–	–	–	–	–	–	–	–	–
		17	1,38	1,38	0,24	1,66	1,36	1,36	0,23	1,62	1,34	1,34	0,23	1,58	1,33	1,33	0,23	1,54	1,31	1,31	0,23	1,50
		19	–	–	–	–	2,17	2,18	0,37	4,32	2,15	2,15	0,37	3,91	2,12	2,12	0,37	3,50	2,11	2,11	0,36	3,45

Примечания

EWT — температура входящей воды; DB — сухой термометр; TC — полная холодопроизводительность; WF — расход воды;
Δt — разность температур; WB — влажный термометр; SC — ощутимая холодопроизводительность; WPD — гидравлическое сопротивление.

Все данные в таблице предоставлены при нормальном атмосферном давлении воздуха на высокой скорости вентилятора.

Кассетный двухтрубный однопоточный фанкойл

LSF-300B1J22

EWT	Δt	Температура воздуха на входе, °C																			
		DB:21; WB:15				DB:26,7; WB:19,4				DB:27; WB:19				DB:29; WB:21				DB:33; WB:25			
		TC	SC	WF	WPD	TC	SC	WF	WPD	TC	SC	WF	WPD	TC	SC	WF	WPD	TC	SC	WF	WPD
°C	°C	кВт	кВт	м³/ч	кПа	кВт	кВт	м³/ч	кПа	кВт	кВт	м³/ч	кПа	кВт	кВт	м³/ч	кПа	кВт	кВт	м³/ч	кПа
5	3	2,51	1,82	0,72	19,5	3,87	2,33	1,11	46,3	3,79	2,43	1,09	44,5	4,24	2,22	1,21	55,4	5,7	2,76	1,63	100,4
	4	2,36	1,72	0,51	9,7	3,72	2,26	0,8	24,1	3,66	2,36	0,79	23,3	4,07	2,15	0,88	28,8	5,53	2,68	1,19	53,1
	5	2,18	1,65	0,38	5,3	3,56	2,18	0,61	14,1	3,49	2,29	0,6	13,6	3,91	2,08	0,67	17,0	5,35	2,63	0,92	31,8
	6	2	1,58	0,29	3,1	3,4	2,12	0,49	8,9	3,34	2,21	0,48	8,6	3,74	1,99	0,54	10,8	5,22	2,54	0,75	21,0
	7	1,79	1,48	0,22	1,8	3,24	2,02	0,4	5,9	3,16	2,14	0,39	5,7	3,58	1,91	0,44	7,3	5,04	2,46	0,62	14,4
	8	1,52	1,39	0,16	1,0	3,06	1,96	0,33	4,1	3	2,04	0,32	3,9	3,44	1,85	0,37	5,1	4,9	2,45	0,53	10,4
	9	1,23	1,21	0,12	0,5	2,89	1,88	0,28	2,9	2,81	1,97	0,27	2,7	3,3	1,79	0,32	3,7	4,73	2,27	0,45	7,7
6	3	2,27	1,72	0,65	15,9	3,65	2,24	1,05	41,2	3,57	2,34	1,02	39,4	4,02	2,12	1,15	50,0	5,48	2,68	1,57	92,8
	4	2,11	1,64	0,45	7,7	3,51	2,16	0,75	21,4	3,43	2,26	0,74	20,4	3,86	2,05	0,83	25,9	5,31	2,59	1,14	48,9
	5	1,95	1,56	0,34	4,2	3,34	2,08	0,57	12,4	3,27	2,19	0,56	11,9	3,71	1,97	0,64	15,3	5,13	2,5	0,88	29,3
	6	1,75	1,49	0,25	2,4	3,18	2,02	0,46	7,8	3,11	2,11	0,45	7,4	3,52	1,89	0,5	9,6	5	2,41	0,72	19,3
	7	1,54	1,39	0,19	1,3	3,01	1,93	0,37	5,2	2,94	2,05	0,36	4,9	3,36	1,81	0,41	6,4	4,83	2,37	0,59	13,2
	8	1,3	1,3	0,14	0,7	2,83	1,84	0,3	3,5	2,77	1,96	0,3	3,3	3,23	1,74	0,35	4,5	4,68	2,29	0,5	9,5
	9	0,87	0,87	0,08	0,3	2,66	1,78	0,25	2,4	2,58	1,88	0,25	2,3	3,1	1,69	0,3	3,3	4,47	2,23	0,43	6,8
7	3	2,03	1,61	0,58	12,7	3,41	2,13	0,98	36,0	3,34	2,24	0,96	34,4	3,79	2,02	1,09	44,2	5,22	2,54	1,5	84,1
	4	1,86	1,55	0,4	6,0	3,27	2,06	0,7	18,6	3,18	2,17	0,68	17,6	3,64	1,95	0,78	23,0	5,09	2,5	1,09	45,0
	5	1,68	1,48	0,29	3,2	3,11	1,98	0,53	10,7	3,04	2,09	0,52	10,3	3,46	1,87	0,6	13,3	4,91	2,41	0,85	26,8
	6	1,48	1,4	0,21	1,7	2,94	1,93	0,42	6,7	2,89	2,02	0,41	6,5	3,3	1,79	0,47	8,4	4,78	2,32	0,69	17,6
	7	1,29	1,29	0,16	0,9	2,79	1,84	0,34	4,4	2,69	1,96	0,33	4,1	3,13	1,72	0,38	5,6	4,61	2,24	0,57	12,0
	8	1,1	1,1	0,12	0,5	2,6	1,77	0,28	2,9	2,52	1,86	0,27	2,8	3	1,65	0,32	3,9	4,42	22,12	0,48	8,5
	9	0,76	0,76	0,07	0,2	2,39	1,68	0,23	2,0	2,32	1,79	0,22	1,9	2,88	1,59	0,28	2,9	4,27	21,34	0,41	6,3
8	3	1,78	1,53	0,51	9,8	3,18	2,04	0,91	31,2	3,11	2,14	0,89	29,8	3,56	1,91	1,02	39,1	5	2,46	1,43	77,2
	4	1,61	1,48	0,35	4,5	3,04	1,97	0,65	16,1	2,95	2,09	0,63	15,1	3,39	1,85	0,73	19,9	4,83	2,37	1,04	40,4
	5	1,42	1,39	0,24	2,2	2,89	1,89	0,5	9,3	2,8	2	0,48	8,7	3,24	1,78	0,56	11,7	4,69	2,28	0,81	24,5
	6	1,28	1,28	0,18	1,3	2,7	1,83	0,39	5,6	2,65	1,93	0,38	5,4	3,08	1,69	0,44	7,3	4,52	2,24	0,65	15,8
	7	1,11	1,11	0,14	0,7	2,54	1,75	0,31	3,7	2,46	1,86	0,3	3,4	2,88	1,62	0,35	4,7	4,36	2,15	0,54	10,8
	8	0,74	0,74	0,08	0,2	2,46	1,75	0,26	2,6	2,28	1,78	0,24	2,3	2,77	1,54	0,3	3,3	4,21	2,1	0,45	7,7
	9	0,66	0,66	0,06	0,2	2,31	1,73	0,22	1,8	2,05	1,72	0,2	1,4	2,66	1,59	0,25	2,4	4,02	2,01	0,38	5,6
9	3	1,52	1,44	0,44	7,2	2,96	1,95	0,85	27,0	2,87	2,04	0,82	25,5	3,32	1,82	0,95	34,0	4,78	2,37	1,37	70,6
	4	1,38	1,38	0,3	3,3	2,79	1,88	0,6	13,5	2,71	1,98	0,58	12,7	3,15	1,75	0,68	17,2	4,61	2,28	0,99	36,8
	5	1,28	1,24	0,22	1,8	2,64	1,8	0,45	7,8	2,56	1,92	0,44	7,3	3	1,67	0,52	10,0	4,47	2,19	0,77	22,3
	6	1,12	1,12	0,16	1,0	2,47	1,73	0,35	4,7	2,38	1,86	0,34	4,4	2,84	1,59	0,41	6,2	4,29	2,15	0,61	14,2
	7	0,91	0,91	0,11	0,5	2,28	1,65	0,28	3,0	2,2	1,77	0,27	2,8	2,64	1,52	0,32	4,0	4,14	2,07	0,51	9,7
	8	0,64	0,64	0,07	0,2	2,13	1,62	0,23	2,0	1,99	1,71	0,21	1,7	2,54	1,55	0,27	2,8	3,97	2,02	0,43	6,8
	9	0,55	0,55	0,05	0,1	1,98	1,62	0,19	1,3	1,73	1,65	0,17	1,0	2,43	1,53	0,23	2,0	3,78	1,93	0,36	4,9
10	3	1,34	1,34	0,38	5,6	2,71	1,85	0,78	22,7	2,6	1,97	0,75	20,9	3,09	1,72	0,89	29,4	4,56	2,24	1,31	64,3
	4	1,23	1,23	0,27	2,6	2,54	1,78	0,55	11,2	2,46	1,9	0,53	10,5	2,91	1,65	0,63	14,7	4,37	2,19	0,94	33,2
	5	1,1	1,1	0,19	1,4	2,38	1,72	0,41	6,3	2,28	1,84	0,39	5,8	2,75	1,58	0,47	8,4	4,24	2,11	0,73	20,0
	6	0,94	0,94	0,14	0,7	2,22	1,65	0,32	3,8	2,11	1,77	0,3	3,5	2,58	1,5	0,37	5,1	4,05	2,06	0,58	12,7
	7	0,6	0,6	0,07	0,2	2,02	1,57	0,25	2,3	1,93	1,71	0,24	2,1	2,41	1,43	0,3	3,3	3,87	1,97	0,48	8,5
	8	–	–	–	–	1,92	1,61	0,21	1,6	1,67	1,67	0,18	1,2	2,31	1,46	0,25	2,3	3,72	1,9	0,4	6,0
	9	–	–	–	–	1,73	1,66	0,17	1,0	1,54	1,54	0,15	0,8	2,22	1,44	0,21	1,7	3,54	1,84	0,34	4,3
11	3	1,18	1,18	0,34	4,3	2,45	1,76	0,7	18,5	2,36	1,88	0,68	17,2	2,84	1,63	0,81	24,9	4,3	2,15	1,23	57,2
	4	1,08	1,08	0,23	2,0	2,29	1,7	0,49	9,1	2,2	1,81	0,47	8,4	2,68	1,56	0,58	12,5	4,13	2,1	0,89	29,6
	5	0,94	0,94	0,16	1,0	2,12	1,64	0,36	5,0	2,02	1,76	0,35	4,5	2,5	1,49	0,43	7,0	4	2,02	0,69	17,8
	6	0,75	0,75	0,11	0,4	1,93	1,57	0,28	2,9	1,86	1,68	0,27	2,7	2,32	1,41	0,33	4,2	3,81	1,97	0,55	11,2
	7	0,5	0,5	0,06	0,1	1,72	1,51	0,21	1,7	1,66	1,66	0,2	1,6	2,14	1,33	0,26	2,6	3,64	1,89	0,45	7,5
	8	–	–	–	–	1,47	1,44	0,16	0,9	1,54	1,54	0,17	1,0	2,06	1,34	0,22	1,8	3,49	1,81	0,37	5,3
	9	–	–	–	–	1,32	1,29	0,13	0,6	1,37	1,37	0,13	0,7	1,97	1,32	0,19	1,3	3,31	1,75	0,32	3,8
12	3	1,04	1,04	0,3	3,4	2,19	1,68	0,63	14,8	2,08	1,81	0,6	13,4	2,58	1,54	0,74	20,5	4,06	2,07	1,16	50,9
	4	0,92	0,92	0,2	1,5	2,03	1,62	0,44	7,1	1,93	1,75	0,41	6,4	2,43	1,47	0,52	10,2	3,89	2	0,84	26,3
	5	0,79	0,79	0,14	0,7	1,85	1,57	0,32	3,8	1,75	1,69	0,3	3,4	2,25	1,4	0,39	5,6	3,74	1,93	0,64	15,6
	6	0,48	0,48	0,07	0,2	1,65	1,51	0,24	2,1	1,63	1,6	0,23	2,0	2,06	1,32	0,3	3,3	3,56	1,88	0,51	9,8
	7	0,39	0,39	0,05	0,1	1,46	1,46	0,18	1,2	1,5	1,5	0,18	1,3	1,87	1,25	0,23	2,0	3,39	1,8	0,42	6,5
	8	–	–	–	–	1,31	1,31	0,14	0,7	1,36	1,36	0,15	0,8	1,8	1,24	0,19	1,4	3,22	1,74	0,35	4,5
	9	–	–	–	–	1,14	1,14	0,11	0,4	1,2	1,2	0,11	0,5	1,73	1,24	0,16	1,0	3,03	1,66	0,29	3,1
13	3	0,9	0,9	0,26	2,5	1,91	1,61	0,55	11,3	1,8	1,74	0,52	10,0	2,32	1,45	0,67	16,7	3,8	1,99	1,09	44,7
	4	0,77	0,77	0,17	1,0	1,75	1,54	0,38	5,3	1,69	1,66	0,36	5,0	2,16	1,38	0,46	8,1	3,64	1,91	0,78	23,0
	5	0,55	0,55	0,1	0,3	1,56	1,53	0,27	2,7	1,58	1,58	0,27	2,8	1,99	1,32	0,34	4,4	3,48	1,84	0,6	13,5
	6	0,37	0,37	0,05	0,1	1,42	1,42	0,2	1,6	1,47	1,47	0,21	1,7	1,79	1,25	0,26	2,5	3,3	1,79	0,47	8,4
	7	0,27	0,27	0,03	0,0	1,3	1,3	0,16	1,0	1,35	1,35	0,17	1,0	1,57	1,18	0,19	1,4	3,13	1,72	0,38	5,6
	8	–	–	–	–	1,14	1,14	0,12	0,6	1,2	1,2	0,13	0,6	1,51	1,12	0,16	1,0	2,96	1,63	0,32	3,8
	9	–	–	–	–	0,92	0,92	0,09	0,3	1	1	0,1	0,3	1,45	1,16	0,14	0,7	2,76	1,57	0,26	2,6

Примечания

EWT — температура входящей воды; Δt — разность температур; DB — сухой термометр; WB — влажный термометр; TC — полная холодопроизводительность; SC — ощутимая холодопроизводительность; WF — расход воды; WPD — гидравлическое сопротивление.

Все данные в таблице предоставлены при нормальном атмосферном давлении воздуха на высокой скорости вентилятора.

Таблицы холодопроизводительности

Кассетный двухтрубный однопоточный фанкойл

LSF-400B1J22

EWT	Δt	Температура воздуха на входе, °C																			
		DB:21; WB:15				DB:26,7; WB:19,4				DB:27; WB:19				DB:29; WB:21				DB:33; WB:25			
		TC	SC	WF	WPD	TC	SC	WF	WPD	TC	SC	WF	WPD	TC	SC	WF	WPD	TC	SC	WF	WPD
°C	°C	кВт	кВт	м³/ч	кПа	кВт	кВт	м³/ч	кПа	кВт	кВт	м³/ч	кПа	кВт	кВт	м³/ч	кПа	кВт	кВт	м³/ч	кПа
5	3	3,13	2,28	0,9	27,4	4,83	2,91	1,38	65,2	4,73	3,04	1,36	62,5	5,28	2,77	1,51	78,0	7,11	3,45	2,04	141,3
	4	2,95	2,15	0,63	13,7	4,64	2,82	1	33,9	4,57	2,95	0,98	32,8	5,08	2,68	1,09	40,5	6,89	3,34	1,48	74,6
	5	2,72	2,06	0,47	7,5	4,44	2,72	0,76	19,8	4,35	2,85	0,75	19,1	4,88	2,59	0,84	23,9	6,67	3,28	1,15	44,8
	6	2,49	1,97	0,36	4,3	4,24	2,65	0,61	12,6	4,16	2,76	0,6	12,1	4,67	2,48	0,67	15,2	6,51	3,17	0,93	29,6
	7	2,23	1,84	0,27	2,6	4,04	2,52	0,5	8,4	3,94	2,66	0,48	8,0	4,47	2,38	0,55	10,3	6,29	3,06	0,77	20,3
	8	1,9	1,73	0,2	1,4	3,82	2,44	0,41	5,7	3,74	2,54	0,4	5,5	4,29	2,31	0,46	7,2	6,11	3,05	0,66	14,7
	9	1,54	1,5	0,15	0,7	3,61	2,34	0,34	4,0	3,51	2,46	0,34	3,8	4,12	2,24	0,39	5,3	5,89	2,83	0,56	10,8
6	3	2,83	2,14	0,81	22,4	4,56	2,79	1,31	58,0	4,45	2,91	1,28	55,4	5,02	2,65	1,44	70,3	6,84	3,34	1,96	130,6
	4	2,63	2,04	0,57	10,9	4,38	2,7	0,94	30,1	4,27	2,82	0,92	28,7	4,81	2,56	1,03	36,4	6,62	3,23	1,42	68,8
	5	2,43	1,95	0,42	5,9	4,16	2,6	0,72	17,4	4,08	2,73	0,7	16,7	4,62	2,46	0,79	21,5	6,4	3,12	1,1	41,2
	6	2,18	1,86	0,31	3,3	3,97	2,52	0,57	11,0	3,87	2,63	0,55	10,5	4,39	2,35	0,63	13,5	6,23	3,01	0,89	27,2
	7	1,92	1,73	0,24	1,9	3,76	2,41	0,46	7,3	3,66	2,56	0,45	6,9	4,19	2,25	0,52	9,0	6,02	2,95	0,74	18,6
	8	1,62	1,62	0,17	1,0	3,53	2,29	0,38	4,9	3,45	2,45	0,37	4,7	4,03	2,17	0,43	6,4	5,84	2,86	0,63	13,4
	9	1,08	1,08	0,1	0,4	3,31	2,22	0,32	3,4	3,21	2,34	0,31	3,2	3,87	2,11	0,37	4,6	5,57	2,78	0,53	9,6
7	3	2,53	2,01	0,73	17,9	4,25	2,66	1,22	50,6	4,16	2,79	1,19	48,4	4,72	2,52	1,35	62,3	6,51	3,17	1,87	118,4
	4	2,32	1,94	0,5	8,5	4,08	2,56	0,88	26,2	3,97	2,7	0,85	24,8	4,53	2,43	0,97	32,3	6,34	3,12	1,36	63,3
	5	2,1	1,84	0,36	4,4	3,87	2,47	0,67	15,1	3,79	2,61	0,65	14,5	4,32	2,34	0,74	18,7	6,13	3,01	1,05	37,7
	6	1,85	1,75	0,26	2,4	3,67	2,4	0,53	9,4	3,6	2,52	0,52	9,1	4,12	2,23	0,59	11,9	5,96	2,9	0,85	24,8
	7	1,6	1,6	0,2	1,3	3,47	2,29	0,43	6,2	3,36	2,44	0,41	5,8	3,9	2,14	0,48	7,8	5,74	2,79	0,71	16,9
	8	1,37	1,37	0,15	0,7	3,24	2,21	0,35	4,1	3,14	2,32	0,34	3,9	3,74	2,05	0,4	5,5	5,51	27,57	0,59	12,0
	9	0,94	0,94	0,09	0,3	2,98	2,09	0,29	2,8	2,89	2,23	0,28	2,6	3,59	1,99	0,34	4,0	5,32	26,6	0,51	8,8
8	3	2,22	1,91	0,64	13,8	3,97	2,54	1,14	43,9	3,87	2,66	1,11	41,9	4,44	2,38	1,27	55,0	6,23	3,06	1,79	108,6
	4	2	1,85	0,43	6,3	3,79	2,46	0,81	22,6	3,68	2,6	0,79	21,2	4,22	2,31	0,91	28,0	6,02	2,95	1,29	56,9
	5	1,77	1,73	0,3	3,2	3,6	2,35	0,62	13,0	3,49	2,49	0,6	12,3	4,04	2,21	0,7	16,4	5,85	2,84	1,01	34,5
	6	1,59	1,59	0,23	1,8	3,36	2,28	0,48	7,9	3,3	2,41	0,47	7,6	3,84	2,11	0,55	10,3	5,63	2,79	0,81	22,2
	7	1,39	1,39	0,17	1,0	3,17	2,18	0,39	5,2	3,07	2,32	0,38	4,8	3,59	2,02	0,44	6,6	5,44	2,69	0,67	15,2
	8	0,92	0,92	0,1	0,3	3,07	2,18	0,33	3,7	2,84	2,21	0,31	3,2	3,45	1,91	0,37	4,7	5,24	2,62	0,56	10,8
	9	0,82	0,82	0,08	0,2	2,88	2,16	0,28	2,6	2,56	2,15	0,24	2,0	3,31	1,98	0,32	3,4	5,02	2,51	0,48	7,8
9	3	1,9	1,8	0,54	10,1	3,69	2,43	1,06	38,0	3,58	2,55	1,03	35,9	4,14	2,26	1,19	47,9	5,96	2,95	1,71	99,3
	4	1,72	1,72	0,37	4,7	3,48	2,34	0,75	19,0	3,37	2,47	0,73	17,9	3,93	2,18	0,84	24,2	5,74	2,84	1,23	51,8
	5	1,59	1,54	0,27	2,6	3,29	2,24	0,57	10,9	3,19	2,39	0,55	10,2	3,74	2,08	0,64	14,0	5,58	2,73	0,96	31,3
	6	1,39	1,39	0,2	1,4	3,07	2,16	0,44	6,6	2,96	2,31	0,42	6,1	3,54	1,99	0,51	8,8	5,34	2,67	0,77	19,9
	7	1,14	1,14	0,14	0,7	2,84	2,06	0,35	4,2	2,75	2,21	0,34	3,9	3,29	1,9	0,4	5,6	5,16	2,58	0,63	13,7
	8	0,8	0,8	0,09	0,3	2,65	2,02	0,29	2,8	2,48	2,13	0,27	2,4	3,16	1,93	0,34	3,9	4,95	2,52	0,53	9,6
	9	0,68	0,68	0,07	0,1	2,46	2,02	0,24	1,9	2,16	2,05	0,21	1,5	3,03	1,91	0,29	2,9	4,71	2,4	0,45	6,9
10	3	1,67	1,67	0,48	7,8	3,38	2,3	0,97	31,9	3,24	2,46	0,93	29,4	3,85	2,14	1,1	41,4	5,69	2,79	1,63	90,4
	4	1,54	1,54	0,33	3,7	3,17	2,21	0,68	15,8	3,06	2,37	0,66	14,7	3,63	2,06	0,78	20,7	5,45	2,73	1,17	46,7
	5	1,37	1,37	0,24	1,9	2,96	2,14	0,51	8,8	2,84	2,3	0,49	8,1	3,43	1,97	0,59	11,9	5,28	2,64	0,91	28,1
	6	1,18	1,18	0,17	1,0	2,76	2,05	0,4	5,3	2,64	2,21	0,38	4,9	3,21	1,87	0,46	7,2	5,05	2,56	0,72	17,8
	7	0,75	0,75	0,09	0,3	2,52	1,96	0,31	3,3	2,4	2,13	0,29	3,0	3	1,78	0,37	4,6	4,83	2,46	0,59	12,0
	8	–	–	–	–	2,39	2,01	0,26	2,2	2,08	2,08	0,22	1,7	2,88	1,82	0,31	3,3	4,64	2,37	0,5	8,5
	9	–	–	–	–	2,16	2,07	0,21	1,5	1,92	1,92	0,18	1,1	2,77	1,8	0,26	2,4	4,42	2,3	0,42	6,1
11	3	1,48	1,48	0,42	6,1	3,05	2,2	0,87	26,0	2,94	2,34	0,84	24,2	3,54	2,03	1,01	35,0	5,37	2,69	1,54	80,4
	4	1,35	1,35	0,29	2,9	2,86	2,12	0,61	12,9	2,75	2,25	0,59	11,9	3,34	1,95	0,72	17,6	5,15	2,61	1,11	41,6
	5	1,17	1,17	0,2	1,4	2,64	2,04	0,45	7,0	2,52	2,2	0,43	6,4	3,12	1,85	0,54	9,8	4,98	2,52	0,86	25,0
	6	0,93	0,93	0,13	0,6	2,41	1,96	0,34	4,1	2,31	2,1	0,33	3,7	2,9	1,76	0,42	5,9	4,75	2,46	0,68	15,8
	7	0,63	0,63	0,08	0,2	2,14	1,89	0,26	2,4	2,07	2,07	0,25	2,2	2,67	1,66	0,33	3,7	4,53	2,35	0,56	10,6
	8	–	–	–	–	1,83	1,8	0,2	1,3	1,91	1,91	0,21	1,4	2,56	1,67	0,28	2,6	4,35	2,26	0,47	7,4
	9	–	–	–	–	1,64	1,61	0,16	0,8	1,71	1,71	0,16	0,9	2,46	1,65	0,24	1,9	4,13	2,19	0,39	5,3
12	3	1,3	1,3	0,37	4,7	2,73	2,09	0,78	20,8	2,6	2,26	0,74	18,9	3,22	1,92	0,92	28,9	5,06	2,58	1,45	71,7
	4	1,15	1,15	0,25	2,1	2,53	2,02	0,54	10,0	2,4	2,18	0,52	9,1	3,02	1,83	0,65	14,4	4,85	2,5	1,04	37,0
	5	0,99	0,99	0,17	1,0	2,31	1,95	0,4	5,4	2,19	2,11	0,38	4,8	2,81	1,75	0,48	7,9	4,67	2,41	0,8	21,9
	6	0,6	0,6	0,09	0,3	2,05	1,89	0,29	2,9	2,03	1,99	0,29	2,9	2,57	1,65	0,37	4,6	4,44	2,34	0,64	13,8
	7	0,49	0,49	0,06	0,1	1,82	1,82	0,22	1,7	1,87	1,87	0,23	1,8	2,34	1,55	0,29	2,8	4,22	2,25	0,52	9,2
	8	–	–	–	–	1,63	1,63	0,18	1,1	1,7	1,7	0,18	1,1	2,24	1,55	0,24	2,0	4,02	2,17	0,43	6,3
	9	–	–	–	–	1,42	1,42	0,14	0,6	1,49	1,49	0,14	0,7	2,15	1,55	0,21	1,4	3,77	2,08	0,36	4,4
13	3	1,12	1,12	0,32	3,5	2,38	2	0,68	15,9	2,25	2,17	0,64	14,1	2,9	1,81	0,83	23,5	4,74	2,48	1,36	62,8
	4	0,96	0,96	0,21	1,4	2,18	1,93	0,47	7,5	2,11	2,07	0,45	7,0	2,69	1,72	0,58	11,4	4,54	2,38	0,98	32,4
	5	0,69	0,69	0,12	0,5	1,95	1,9	0,33	3,8	1,97	1,97	0,34	3,9	2,48	1,64	0,43	6,2	4,34	2,29	0,75	18,9
	6	0,46	0,46	0,07	0,2	1,77	1,77	0,25	2,2	1,83	1,83	0,26	2,3	2,24	1,55	0,32	3,5	4,11	2,23	0,59	11,8
	7	0,34	0,34	0,04	0,1	1,62	1,62	0,2	1,4	1,68	1,68	0,21	1,5	1,96	1,47	0,24	2,0	3,9	2,14	0,48	7,8
	8	–	–	–	–	1,42	1,42	0,15	0,8	1,5	1,5	0,16	0,9	1,88	1,39	0,2	1,4	3,69	2,03	0,4	5,3
	9	–	–	–	–	1,15	1,15	0,11	0,4	1,24	1,24	0,12	0,5	1,8	1,44	0,17	1,0	3,44	1,96	0,33	3,7

Примечания

EWT — температура входящей воды;
Δt — разность температур;
DB — сухой термометр;
WB — влажный термометр;
TC — полная холодопроизводительность;
SC — ощутимая холодопроизводительность;
WF — расход воды;
WPD — гидравлическое сопротивление.

Все данные в таблице предоставлены при нормальном атмосферном давлении воздуха на высокой скорости вентилятора.

Кассетный двухтрубный компактный фанкойл

LSF-300BP22C

EWT	Δt	Температура воздуха на входе, °C																			
		DB:26,7 WB:19,4				DB:27 WB:18				DB:27 WB:19				DB:27 WB:20				DB:29 WB:21			
		TC	SC	WF	WPD	TC	SC	WF	WPD	TC	SC	WF	WPD	TC	SC	WF	WPD	TC	SC	WF	WPD
°C	°C	кВт	кВт	м³/ч	кПа	кВт	кВт	м³/ч	кПа	кВт	кВт	м³/ч	кПа	кВт	кВт	м³/ч	кПа	кВт	кВт	м³/ч	кПа
5	3	3,82	2,30	1,10	63,1	3,51	2,53	1,01	53,1	3,74	2,40	1,07	60,6	3,96	2,30	1,14	67,8	4,18	2,19	1,20	75,6
	4	3,68	2,23	0,79	32,8	3,38	2,45	0,73	27,7	3,61	2,33	0,78	31,8	3,83	2,23	0,82	35,6	4,02	2,12	0,86	39,2
	5	3,52	2,16	0,60	19,2	3,22	2,40	0,55	16,1	3,45	2,26	0,59	18,5	3,68	2,15	0,63	21,0	3,86	3,34	0,66	23,2
	6	3,36	2,10	0,48	12,2	3,06	2,32	0,44	10,1	3,29	2,18	0,47	11,7	3,52	2,07	0,51	13,4	3,69	1,97	0,53	14,7
	7	3,19	2,00	0,39	8,1	2,89	2,26	0,36	6,6	3,12	2,11	0,38	7,7	3,35	2,00	0,41	8,9	3,54	1,89	0,43	9,9
6	3	3,61	2,21	1,03	56,2	3,29	2,44	0,94	46,7	3,52	2,31	1,01	53,7	3,75	2,20	1,08	60,9	3,97	2,10	1,14	68,1
	4	3,46	2,13	0,74	29,2	3,14	2,36	0,67	23,9	3,38	2,23	0,73	27,8	3,61	2,13	0,78	31,6	3,81	2,03	0,82	35,3
	5	3,29	2,06	0,57	16,9	3,00	2,29	0,52	14,0	3,23	2,16	0,56	16,2	3,44	2,04	0,59	18,4	3,66	1,95	0,63	20,8
	6	3,14	2,00	0,45	10,6	2,84	2,22	0,41	8,7	3,06	2,08	0,44	10,2	3,29	1,96	0,47	11,7	3,48	1,86	0,50	13,1
	7	2,97	1,90	0,37	7,0	2,66	2,16	0,33	5,6	2,90	2,03	0,36	6,7	3,11	1,90	0,38	7,7	3,32	1,78	0,41	8,8
7	3	3,37	2,10	0,97	49,0	3,06	2,34	0,88	40,4	3,29	2,21	0,94	46,9	3,54	2,10	1,01	54,1	3,74	1,99	1,07	60,3
	4	3,23	2,03	0,69	25,4	2,90	2,29	0,62	20,4	3,14	2,14	0,68	24,0	3,38	2,03	0,73	27,7	3,59	1,93	0,77	31,3
	5	3,06	1,96	0,53	14,6	2,75	2,22	0,47	11,8	3,00	2,06	0,52	14,0	3,22	1,94	0,55	16,1	3,42	1,85	0,59	18,2
	6	2,90	1,90	0,42	9,1	2,59	2,15	0,37	7,2	2,85	1,99	0,41	8,8	3,07	1,87	0,44	10,2	3,26	1,77	0,47	11,5
	7	2,75	1,81	0,34	6,0	2,42	2,07	0,30	4,6	2,66	1,93	0,33	5,6	2,89	1,81	0,35	6,6	3,09	1,69	0,38	7,6
8	3	3,14	2,01	0,90	42,6	2,80	2,26	0,80	33,9	3,06	2,11	0,88	40,6	3,30	1,99	0,95	47,0	3,51	1,88	1,01	53,3
	4	3,00	1,94	0,65	21,9	2,66	2,19	0,57	17,2	2,91	2,06	0,63	20,6	3,14	1,93	0,67	23,9	3,34	1,83	0,72	27,2
	5	2,85	1,86	0,49	12,6	2,50	2,12	0,43	9,7	2,76	1,97	0,48	11,9	3,00	1,86	0,52	14,0	3,20	1,75	0,55	15,9
	6	2,66	1,81	0,38	7,7	2,34	2,06	0,34	5,9	2,61	1,90	0,37	7,4	2,84	1,77	0,41	8,7	3,04	1,67	0,44	10,0
	7	2,51	1,72	0,31	5,0	2,17	1,98	0,27	3,7	2,43	1,84	0,30	4,7	2,66	1,71	0,33	5,6	2,84	1,60	0,35	6,4
9	3	2,92	1,92	0,84	36,8	2,57	2,17	0,74	28,5	2,84	2,02	0,81	34,7	3,08	1,89	0,88	40,9	3,28	1,79	0,94	46,4
	4	2,75	1,85	0,59	18,4	2,42	2,11	0,52	14,2	2,67	1,96	0,57	17,3	2,90	1,84	0,62	20,5	3,11	1,73	0,67	23,5
	5	2,61	1,77	0,45	10,6	2,23	2,06	0,38	7,8	2,52	1,89	0,43	9,9	2,75	1,76	0,47	11,8	2,96	1,65	0,51	13,6
	6	2,43	1,71	0,35	6,4	2,06	2,00	0,30	4,6	2,35	1,83	0,34	6,0	2,60	1,68	0,37	7,3	2,80	1,57	0,40	8,5
	7	2,25	1,63	0,28	4,0	1,93	1,93	0,24	3,0	2,17	1,75	0,27	3,8	2,41	1,63	0,30	4,6	2,61	1,50	0,32	5,4
10	3	2,68	1,82	0,77	30,9	2,30	2,09	0,66	22,9	2,57	1,94	0,74	28,5	2,83	1,81	0,81	34,5	3,05	1,70	0,87	40,1
	4	2,51	1,75	0,54	15,3	2,13	2,05	0,46	11,0	2,42	1,88	0,52	14,3	2,67	1,74	0,57	17,3	2,87	1,63	0,62	20,0
	5	2,35	1,70	0,40	8,6	2,00	2,00	0,34	6,2	2,25	1,82	0,39	7,9	2,50	1,68	0,43	9,7	2,72	1,56	0,47	11,5
	6	2,19	1,62	0,31	5,2	1,89	1,89	0,27	3,9	2,09	1,75	0,30	4,7	2,34	1,58	0,34	5,9	2,54	1,48	0,36	7,0
	7	2,00	1,55	0,25	3,2	1,78	1,78	0,22	2,5	1,90	1,68	0,23	2,9	2,14	1,54	0,26	3,6	2,38	1,41	0,29	4,5
11	3	2,42	1,74	0,69	25,2	2,05	2,05	0,59	18,1	2,33	1,85	0,67	23,4	2,57	1,73	0,74	28,6	2,80	1,61	0,80	33,9
	4	2,26	1,68	0,49	12,5	1,95	1,95	0,42	9,2	2,17	1,78	0,47	11,5	2,42	1,65	0,52	14,2	2,65	1,54	0,57	17,0
	5	2,09	1,61	0,36	6,8	1,85	1,85	0,32	5,3	2,00	1,74	0,34	6,2	2,25	1,58	0,39	7,9	2,47	1,47	0,43	9,5
	6	1,90	1,55	0,27	3,9	1,74	1,74	0,25	3,3	1,83	1,66	0,26	3,6	2,08	1,53	0,30	4,7	2,29	1,39	0,33	5,7
	7	1,70	1,49	0,21	2,3	1,64	1,64	0,20	2,1	1,64	1,64	0,20	2,1	1,88	1,45	0,23	2,8	2,11	1,31	0,26	3,5
12	3	2,16	1,66	0,62	20,2	1,90	1,90	0,54	15,5	2,06	1,79	0,59	18,3	2,33	1,63	0,67	23,4	2,55	1,52	0,73	28,0
	4	2,00	1,60	0,43	9,7	1,81	1,81	0,39	7,9	1,90	1,73	0,41	8,8	2,16	1,57	0,47	11,4	2,39	1,45	0,51	13,9
	5	1,83	1,55	0,31	5,2	1,73	1,73	0,30	4,6	1,73	1,67	0,30	4,7	2,00	1,52	0,34	6,2	2,22	1,39	0,38	7,7
	6	1,62	1,49	0,23	2,9	1,61	1,61	0,23	2,8	1,61	1,58	0,23	2,8	1,81	1,45	0,26	3,5	2,03	1,31	0,29	4,5
	7	1,44	1,44	0,18	1,6	1,49	1,49	0,18	1,8	1,48	1,48	0,18	1,7	1,58	1,38	0,19	2,0	1,85	1,23	0,23	2,7
13	3	1,89	1,58	0,54	15,4	1,75	1,75	0,50	13,2	1,78	1,72	0,51	13,7	2,05	1,55	0,59	18,2	2,29	1,43	0,66	22,8
	4	1,73	1,52	0,37	7,3	1,67	1,67	0,36	6,8	1,67	1,64	0,36	6,8	1,89	1,52	0,41	8,7	2,13	1,36	0,46	11,0
	5	1,54	1,51	0,27	3,7	1,55	1,55	0,27	3,8	1,56	1,56	0,27	3,8	1,72	1,44	0,30	4,6	1,96	1,30	0,34	6,0
	6	1,40	1,40	0,20	2,1	1,45	1,45	0,21	2,3	1,45	1,45	0,21	2,3	1,52	1,39	0,22	2,5	1,77	1,23	0,25	3,4
	7	1,28	1,28	0,16	1,3	1,33	1,33	0,16	1,4	1,33	1,33	0,16	1,4	1,33	1,30	0,16	1,4	1,55	1,16	0,19	1,9

Примечания

EWT — температура входящей воды;
Δt — разность температур;
DB — сухой термометр;
WB — влажный термометр;
TC — полная холодопроизводительность;
SC — ощутимая холодопроизводительность;
WF — расход воды;
WPD — гидравлическое сопротивление.

Все данные в таблице предоставлены при нормальном атмосферном давлении воздуха на высокой скорости вентилятора.

Таблицы холодопроизводительности

Кассетный двухтрубный компактный фанкойл

LSF-400BP22C

EWT	Δt	Температура воздуха на входе, °C																			
		DB:26,7 WB:19,4				DB:27 WB:18				DB:27 WB:19				DB:27 WB:20				DB:29 WB:21			
		TC	SC	WF	WPD	TC	SC	WF	WPD	TC	SC	WF	WPD	TC	SC	WF	WPD	TC	SC	WF	WPD
°C	°C	кВт	кВт	м³/ч	кПа	кВт	кВт	м³/ч	кПа	кВт	кВт	м³/ч	кПа	кВт	кВт	м³/ч	кПа	кВт	кВт	м³/ч	кПа
5	3	4,71	2,84	1,35	67,7	4,32	3,12	1,24	56,9	4,62	2,96	1,32	64,9	4,89	2,84	1,40	72,6	5,16	2,71	1,48	81,0
	4	4,53	2,75	0,97	35,2	4,16	3,03	0,90	29,7	4,46	2,88	0,96	34,0	4,72	2,75	1,01	38,1	4,95	2,62	1,07	42,0
	5	4,34	2,66	0,75	20,6	3,97	2,96	0,68	17,2	4,25	2,79	0,73	19,8	4,53	2,65	0,78	22,5	4,76	4,12	0,82	24,9
	6	4,14	2,58	0,59	13,1	3,77	2,86	0,54	10,8	4,06	2,69	0,58	12,6	4,35	2,55	0,62	14,4	4,55	2,42	0,65	15,8
	7	3,94	2,46	0,48	8,7	3,57	2,79	0,44	7,1	3,85	2,60	0,47	8,3	4,13	2,46	0,51	9,6	4,36	2,33	0,54	10,6
6	3	4,45	2,73	1,27	60,2	4,05	3,01	1,16	50,0	4,35	2,85	1,25	57,5	4,63	2,71	1,33	65,2	4,90	2,58	1,40	73,0
	4	4,27	2,63	0,92	31,2	3,87	2,91	0,83	25,7	4,17	2,75	0,90	29,8	4,45	2,63	0,96	33,9	4,70	2,50	1,01	37,8
	5	4,06	2,54	0,70	18,1	3,69	2,83	0,64	15,0	3,98	2,67	0,69	17,4	4,24	2,51	0,73	19,7	4,51	2,40	0,78	22,3
	6	3,87	2,46	0,55	11,4	3,50	2,73	0,50	9,3	3,78	2,57	0,54	10,9	4,06	2,42	0,58	12,6	4,29	2,30	0,61	14,0
	7	3,67	2,35	0,45	7,5	3,28	2,66	0,40	6,0	3,58	2,50	0,44	7,2	3,83	2,34	0,47	8,2	4,10	2,20	0,50	9,4
7	3	4,15	2,59	1,19	52,5	3,77	2,89	1,08	43,2	4,06	2,73	1,16	50,2	4,36	2,59	1,25	57,9	4,61	2,46	1,32	64,6
	4	3,98	2,50	0,86	27,2	3,57	2,82	0,77	21,8	3,88	2,64	0,83	25,7	4,16	2,50	0,90	29,7	4,43	2,38	0,95	33,5
	5	3,78	2,41	0,65	15,7	3,39	2,73	0,58	12,6	3,70	2,55	0,64	15,0	3,97	2,39	0,68	17,2	4,21	2,28	0,72	19,4
	6	3,58	2,34	0,51	9,8	3,19	2,65	0,46	7,8	3,52	2,46	0,50	9,4	3,79	2,30	0,54	10,9	4,02	2,18	0,58	12,3
	7	3,39	2,24	0,42	6,4	2,98	2,55	0,37	5,0	3,28	2,38	0,40	6,0	3,56	2,23	0,44	7,1	3,81	2,09	0,47	8,1
8	3	3,87	2,48	1,11	45,6	3,45	2,79	0,99	36,3	3,78	2,60	1,08	43,5	4,07	2,46	1,17	50,4	4,33	2,32	1,24	57,1
	4	3,70	2,40	0,80	23,4	3,28	2,70	0,71	18,5	3,59	2,54	0,77	22,0	3,87	2,38	0,83	25,7	4,12	2,25	0,89	29,1
	5	3,51	2,30	0,60	13,5	3,08	2,62	0,53	10,4	3,41	2,43	0,59	12,7	3,69	2,29	0,64	15,0	3,95	2,16	0,68	17,1
	6	3,28	2,23	0,47	8,2	2,88	2,55	0,41	6,3	3,22	2,35	0,46	7,9	3,50	2,19	0,50	9,3	3,75	2,06	0,54	10,7
	7	3,09	2,12	0,38	5,3	2,67	2,44	0,33	4,0	3,00	2,27	0,37	5,0	3,28	2,10	0,40	6,0	3,51	1,98	0,43	6,9
9	3	3,60	2,37	1,03	39,4	3,17	2,68	0,91	30,5	3,50	2,49	1,00	37,2	3,80	2,33	1,09	43,9	4,04	2,21	1,16	49,7
	4	3,40	2,29	0,73	19,7	2,98	2,60	0,64	15,2	3,29	2,41	0,71	18,6	3,58	2,27	0,77	21,9	3,83	2,13	0,82	25,2
	5	3,21	2,19	0,55	11,3	2,75	2,54	0,47	8,3	3,11	2,33	0,54	10,6	3,39	2,17	0,58	12,6	3,65	2,03	0,63	14,6
	6	3,00	2,11	0,43	6,9	2,55	2,46	0,37	4,9	2,89	2,26	0,41	6,4	3,20	2,07	0,46	7,8	3,45	1,94	0,50	9,1
	7	2,78	2,01	0,34	4,3	2,38	2,38	0,29	3,2	2,68	2,16	0,33	4,0	2,97	2,01	0,36	4,9	3,21	1,85	0,39	5,8
10	3	3,30	2,25	0,95	33,1	2,84	2,58	0,81	24,6	3,17	2,40	0,91	30,5	3,49	2,24	1,00	37,0	3,76	2,09	1,08	43,0
	4	3,10	2,16	0,67	16,4	2,63	2,53	0,56	11,8	2,99	2,32	0,64	15,3	3,29	2,15	0,71	18,6	3,54	2,01	0,76	21,5
	5	2,89	2,09	0,50	9,2	2,46	2,46	0,42	6,6	2,77	2,24	0,48	8,4	3,09	2,07	0,53	10,4	3,35	1,92	0,58	12,3
	6	2,70	2,00	0,39	5,5	2,33	2,33	0,33	4,1	2,57	2,16	0,37	5,0	2,88	1,95	0,41	6,3	3,13	1,83	0,45	7,5
	7	2,46	1,92	0,30	3,4	2,19	2,19	0,27	2,7	2,34	2,08	0,29	3,1	2,64	1,90	0,32	3,9	2,93	1,74	0,36	4,8
11	3	2,98	2,15	0,85	27,0	2,53	2,53	0,72	19,4	2,87	2,29	0,82	25,1	3,17	2,14	0,91	30,6	3,45	1,98	0,99	36,3
	4	2,79	2,07	0,60	13,4	2,40	2,40	0,52	9,9	2,68	2,20	0,58	12,3	2,98	2,03	0,64	15,3	3,26	1,90	0,70	18,2
	5	2,58	1,99	0,44	7,3	2,29	2,29	0,39	5,7	2,46	2,15	0,42	6,6	2,78	1,95	0,48	8,5	3,05	1,81	0,52	10,2
	6	2,35	1,91	0,34	4,2	2,14	2,14	0,31	3,5	2,26	2,05	0,32	3,9	2,56	1,88	0,37	5,0	2,83	1,72	0,41	6,1
	7	2,09	1,84	0,26	2,5	2,02	2,02	0,25	2,3	2,02	2,02	0,25	2,3	2,32	1,79	0,29	3,0	2,61	1,62	0,32	3,8
12	3	2,66	2,04	0,76	21,6	2,34	2,34	0,67	16,6	2,54	2,21	0,73	19,6	2,87	2,01	0,82	25,1	3,14	1,87	0,90	30,0
	4	2,47	1,98	0,53	10,4	2,23	2,23	0,48	8,5	2,34	2,13	0,50	9,4	2,67	1,94	0,57	12,2	2,95	1,79	0,63	14,9
	5	2,25	1,91	0,39	5,6	2,13	2,13	0,37	5,0	2,14	2,06	0,37	5,0	2,46	1,87	0,42	6,6	2,74	1,71	0,47	8,2
	6	2,00	1,84	0,29	3,1	1,98	1,98	0,28	3,0	1,98	1,94	0,28	3,0	2,23	1,79	0,32	3,8	2,51	1,61	0,36	4,8
	7	1,77	1,77	0,22	1,8	1,84	1,84	0,23	1,9	1,83	1,83	0,22	1,9	1,95	1,70	0,24	2,1	2,28	1,52	0,28	2,9
13	3	2,33	1,95	0,67	16,5	2,16	2,16	0,62	14,2	2,19	2,12	0,63	14,7	2,53	1,92	0,73	19,5	2,83	1,77	0,81	24,4
	4	2,13	1,88	0,46	7,8	2,06	2,06	0,44	7,2	2,06	2,02	0,44	7,2	2,33	1,87	0,50	9,3	2,63	1,68	0,56	11,8
	5	1,90	1,86	0,33	4,0	1,92	1,92	0,33	4,0	1,92	1,92	0,33	4,1	2,12	1,78	0,37	5,0	2,42	1,60	0,42	6,4
	6	1,73	1,73	0,25	2,3	1,79	1,79	0,26	2,4	1,79	1,79	0,26	2,4	1,87	1,71	0,27	2,7	2,18	1,52	0,31	3,6
	7	1,58	1,58	0,19	1,4	1,64	1,64	0,20	1,5	1,64	1,64	0,20	1,5	1,64	1,61	0,20	1,5	1,91	1,43	0,23	2,0

Примечания

EWT — температура входящей воды; DB — сухой термометр; TC — полная холодопроизводительность; WF — расход воды;
Δt — разность температур; WB — влажный термометр; SC — ощутимая холодопроизводительность; WPD — гидравлическое сопротивление.

Все данные в таблице предоставлены при нормальном атмосферном давлении воздуха на высокой скорости вентилятора.

Кассетный двухтрубный компактный фанкойл

LSF-500BP22C

EWT	Δt	Температура воздуха на входе, °C																			
		DB:26,7 WB:19,4				DB:27 WB:18				DB:27 WB:19				DB:27 WB:20				DB:29 WB:21			
		TC	SC	WF	WPD	TC	SC	WF	WPD	TC	SC	WF	WPD	TC	SC	WF	WPD	TC	SC	WF	WPD
°C	°C	кВт	кВт	м³/ч	кПа	кВт	кВт	м³/ч	кПа	кВт	кВт	м³/ч	кПа	кВт	кВт	м³/ч	кПа	кВт	кВт	м³/ч	кПа
5	3	5,73	3,45	1,64	72,2	5,26	3,80	1,51	60,7	5,62	3,60	1,61	69,2	5,94	3,45	1,70	77,5	6,27	3,29	1,80	86,4
	4	5,51	3,35	1,19	37,5	5,06	3,68	1,09	31,7	5,42	3,50	1,17	36,3	5,74	3,35	1,23	40,7	6,03	3,18	1,30	44,8
	5	5,27	3,23	0,91	22,0	4,82	3,60	0,83	18,4	5,17	3,39	0,89	21,1	5,51	3,23	0,95	24,0	5,79	5,01	1,00	26,5
	6	5,04	3,14	0,72	13,9	4,59	3,47	0,66	11,6	4,94	3,27	0,71	13,4	5,29	3,10	0,76	15,3	5,54	2,95	0,79	16,8
	7	4,79	2,99	0,59	9,3	4,34	3,39	0,53	7,6	4,68	3,16	0,58	8,8	5,03	2,99	0,62	10,2	5,31	2,83	0,65	11,4
6	3	5,41	3,32	1,55	64,2	4,93	3,66	1,41	53,3	5,29	3,46	1,52	61,3	5,63	3,30	1,61	69,6	5,95	3,14	1,71	77,8
	4	5,19	3,20	1,12	33,3	4,71	3,54	1,01	27,4	5,07	3,34	1,09	31,8	5,41	3,19	1,16	36,1	5,71	3,04	1,23	40,3
	5	4,94	3,08	0,85	19,3	4,49	3,44	0,77	16,0	4,84	3,25	0,83	18,5	5,16	3,06	0,89	21,1	5,49	2,92	0,94	23,8
	6	4,71	2,99	0,67	12,2	4,26	3,32	0,61	10,0	4,60	3,12	0,66	11,6	4,94	2,94	0,71	13,4	5,21	2,79	0,75	14,9
	7	4,46	2,86	0,55	8,0	3,99	3,24	0,49	6,4	4,35	3,04	0,53	7,6	4,66	2,84	0,57	8,8	4,98	2,68	0,61	10,0
7	3	5,05	3,16	1,45	56,0	4,58	3,51	1,31	46,1	4,94	3,32	1,42	53,6	5,31	3,15	1,52	61,8	5,60	2,99	1,61	68,9
	4	4,84	3,05	1,04	29,0	4,34	3,44	0,93	23,3	4,71	3,21	1,01	27,4	5,06	3,05	1,09	31,7	5,38	2,89	1,16	35,8
	5	4,60	2,94	0,79	16,7	4,12	3,32	0,71	13,4	4,50	3,10	0,77	16,0	4,82	2,91	0,83	18,4	5,12	2,77	0,88	20,7
	6	4,36	2,85	0,62	10,4	3,88	3,22	0,56	8,3	4,28	2,99	0,61	10,1	4,60	2,80	0,66	11,6	4,89	2,65	0,70	13,1
	7	4,12	2,72	0,51	6,9	3,62	3,10	0,45	5,3	3,99	2,90	0,49	6,4	4,33	2,71	0,53	7,6	4,63	2,54	0,57	8,6
8	3	4,71	3,02	1,35	48,6	4,20	3,39	1,20	38,7	4,60	3,16	1,32	46,4	4,95	2,99	1,42	53,7	5,27	2,82	1,51	60,9
	4	4,50	2,92	0,97	25,0	3,99	3,28	0,86	19,7	4,36	3,09	0,94	23,5	4,71	2,89	1,01	27,4	5,01	2,74	1,08	31,0
	5	4,27	2,79	0,73	14,4	3,75	3,18	0,64	11,1	4,14	2,96	0,71	13,6	4,49	2,79	0,77	16,0	4,80	2,63	0,83	18,2
	6	3,99	2,71	0,57	8,8	3,51	3,10	0,50	6,8	3,92	2,86	0,56	8,4	4,26	2,66	0,61	10,0	4,56	2,51	0,65	11,4
	7	3,76	2,58	0,46	5,7	3,25	2,97	0,40	4,3	3,64	2,76	0,45	5,4	3,99	2,56	0,49	6,4	4,27	2,40	0,52	7,3
9	3	4,38	2,88	1,25	42,0	3,85	3,26	1,10	32,5	4,25	3,03	1,22	39,7	4,62	2,84	1,32	46,8	4,92	2,69	1,41	53,0
	4	4,13	2,78	0,89	21,1	3,62	3,16	0,78	16,2	4,01	2,94	0,86	19,8	4,35	2,76	0,94	23,4	4,66	2,59	1,00	26,8
	5	3,91	2,66	0,67	12,1	3,35	3,09	0,58	8,9	3,79	2,84	0,65	11,3	4,12	2,64	0,71	13,4	4,44	2,47	0,76	15,5
	6	3,65	2,56	0,52	7,3	3,10	2,99	0,44	5,3	3,52	2,75	0,50	6,8	3,90	2,52	0,56	8,3	4,20	2,36	0,60	9,7
	7	3,38	2,44	0,41	4,6	2,89	2,89	0,36	3,4	3,26	2,62	0,40	4,3	3,61	2,44	0,44	5,3	3,91	2,25	0,48	6,2
10	3	4,01	2,73	1,15	35,3	3,45	3,14	0,99	26,2	3,85	2,92	1,10	32,5	4,24	2,72	1,22	39,5	4,57	2,55	1,31	45,9
	4	3,77	2,63	0,81	17,5	3,19	3,07	0,69	12,6	3,64	2,82	0,78	16,3	4,01	2,62	0,86	19,8	4,31	2,45	0,93	22,9
	5	3,52	2,55	0,61	9,8	2,99	2,99	0,51	7,1	3,37	2,73	0,58	9,0	3,75	2,51	0,65	11,1	4,08	2,34	0,70	13,1
	6	3,28	2,44	0,47	5,9	2,84	2,84	0,41	4,4	3,13	2,62	0,45	5,4	3,51	2,38	0,50	6,8	3,81	2,22	0,55	8,0
	7	2,99	2,33	0,37	3,6	2,67	2,67	0,33	2,9	2,85	2,53	0,35	3,3	3,21	2,31	0,39	4,2	3,56	2,11	0,44	5,1
11	3	3,62	2,61	1,04	28,8	3,07	3,07	0,88	20,7	3,49	2,78	1,00	26,8	3,86	2,60	1,11	32,7	4,20	2,41	1,20	38,7
	4	3,40	2,52	0,73	14,2	2,92	2,92	0,63	10,5	3,26	2,68	0,70	13,1	3,63	2,47	0,78	16,3	3,97	2,31	0,85	19,4
	5	3,14	2,42	0,54	7,8	2,78	2,78	0,48	6,1	2,99	2,61	0,51	7,1	3,38	2,37	0,58	9,0	3,71	2,20	0,64	10,9
	6	2,86	2,32	0,41	4,5	2,60	2,60	0,37	3,7	2,75	2,49	0,39	4,1	3,12	2,29	0,45	5,3	3,44	2,09	0,49	6,5
	7	2,55	2,24	0,31	2,6	2,45	2,45	0,30	2,4	2,45	2,45	0,30	2,4	2,82	2,18	0,35	3,2	3,17	1,97	0,39	4,1
12	3	3,24	2,49	0,93	23,0	2,84	2,84	0,82	17,8	3,08	2,68	0,88	20,9	3,49	2,45	1,00	26,8	3,82	2,28	1,09	32,0
	4	3,00	2,40	0,65	11,1	2,71	2,71	0,58	9,1	2,85	2,59	0,61	10,0	3,25	2,36	0,70	13,0	3,59	2,18	0,77	15,9
	5	2,74	2,32	0,47	5,9	2,59	2,59	0,45	5,3	2,60	2,51	0,45	5,3	2,99	2,27	0,51	7,1	3,33	2,08	0,57	8,8
	6	2,44	2,24	0,35	3,3	2,41	2,41	0,35	3,2	2,41	2,36	0,35	3,2	2,71	2,18	0,39	4,0	3,05	1,96	0,44	5,1
	7	2,16	2,16	0,26	1,9	2,24	2,24	0,28	2,0	2,22	2,22	0,27	2,0	2,37	2,06	0,29	2,3	2,77	1,84	0,34	3,1
13	3	2,83	2,38	0,81	17,6	2,62	2,62	0,75	15,1	2,67	2,58	0,77	15,6	3,08	2,33	0,88	20,8	3,44	2,15	0,99	26,0
	4	2,59	2,29	0,56	8,3	2,50	2,50	0,54	7,7	2,50	2,45	0,54	7,7	2,83	2,27	0,61	9,9	3,19	2,05	0,69	12,6
	5	2,31	2,26	0,40	4,2	2,33	2,33	0,40	4,3	2,34	2,34	0,40	4,3	2,58	2,16	0,44	5,3	2,94	1,95	0,51	6,8
	6	2,10	2,10	0,30	2,4	2,18	2,18	0,31	2,6	2,18	2,18	0,31	2,6	2,28	2,08	0,33	2,9	2,66	1,84	0,38	3,9
	7	1,92	1,92	0,24	1,5	1,99	1,99	0,24	1,6	2,00	2,00	0,25	1,6	2,00	1,95	0,25	1,6	2,32	1,74	0,29	2,2

Примечания

EWT — температура входящей воды;
Δt — разность температур;
DB — сухой термометр;
WB — влажный термометр;
TC — полная холодопроизводительность;
SC — ощутимая холодопроизводительность;
WF — расход воды;
WPD — гидравлическое сопротивление.

Все данные в таблице предоставлены при нормальном атмосферном давлении воздуха на высокой скорости вентилятора.

Таблицы холодопроизводительности

Кассетный четырехтрубный компактный фанкойл

LSF-300BP42C

EWT	Δt	Температура воздуха на входе, °C																			
		DB:26,7 WB:19,4				DB:27 WB:18				DB:27 WB:19				DB:27 WB:20				DB:29 WB:21			
		TC	SC	WF	WPD	TC	SC	WF	WPD	TC	SC	WF	WPD	TC	SC	WF	WPD	TC	SC	WF	WPD
°C	°C	кВт	кВт	м³/ч	кПа	кВт	кВт	м³/ч	кПа	кВт	кВт	м³/ч	кПа	кВт	кВт	м³/ч	кПа	кВт	кВт	м³/ч	кПа
5	3	3,19	1,92	0,91	99,2	2,92	2,11	0,84	83,5	3,12	2	0,89	95,2	3,3	1,92	0,95	106,5	3,48	1,83	1	118,7
	4	3,06	1,86	0,66	51,6	2,81	2,05	0,6	43,6	3,01	1,94	0,65	49,9	3,19	1,86	0,69	55,9	3,35	1,77	0,72	61,6
	5	2,93	1,8	0,5	30,2	2,68	2	0,46	25,3	2,87	1,88	0,49	29,0	3,06	1,79	0,53	33,0	3,22	2,78	0,55	36,5
	6	2,8	1,75	0,4	19,2	2,55	1,93	0,37	15,9	2,75	1,82	0,39	18,4	2,94	1,72	0,42	21,1	3,08	1,64	0,44	23,2
	7	2,66	1,66	0,33	12,7	2,41	1,88	0,3	10,4	2,6	1,76	0,32	12,2	2,79	1,66	0,34	14,0	2,95	1,57	0,36	15,6
6	3	3,01	1,84	0,86	88,3	2,74	2,03	0,78	73,3	2,94	1,92	0,84	84,3	3,13	1,83	0,9	95,7	3,31	1,75	0,95	107,0
	4	2,89	1,78	0,62	45,8	2,62	1,97	0,56	37,6	2,82	1,86	0,61	43,7	3,01	1,77	0,65	49,7	3,17	1,69	0,68	55,4
	5	2,75	1,71	0,47	26,5	2,5	1,91	0,43	21,9	2,69	1,8	0,46	25,5	2,87	1,7	0,49	29,0	3,05	1,62	0,52	32,7
	6	2,62	1,66	0,37	16,7	2,37	1,85	0,34	13,7	2,55	1,74	0,37	16,0	2,75	1,63	0,39	18,4	2,9	1,55	0,42	20,5
	7	2,48	1,59	0,3	11,0	2,22	1,8	0,27	8,8	2,42	1,69	0,3	10,5	2,59	1,58	0,32	12,1	2,77	1,49	0,34	13,8
7	3	2,81	1,75	0,8	77,0	2,55	1,95	0,73	63,4	2,75	1,84	0,79	73,7	2,95	1,75	0,84	84,9	3,11	1,66	0,89	94,8
	4	2,69	1,69	0,58	39,8	2,41	1,91	0,52	32,0	2,62	1,78	0,56	37,7	2,81	1,69	0,6	43,6	2,99	1,61	0,64	49,2
	5	2,55	1,63	0,44	23,0	2,29	1,85	0,39	18,5	2,5	1,72	0,43	22,0	2,68	1,62	0,46	25,3	2,85	1,54	0,49	28,5
	6	2,42	1,58	0,35	14,3	2,16	1,79	0,31	11,4	2,38	1,66	0,34	13,8	2,56	1,55	0,37	16,0	2,72	1,47	0,39	18,0
	7	2,29	1,51	0,28	9,4	2,01	1,72	0,25	7,3	2,22	1,61	0,27	8,8	2,41	1,5	0,3	10,4	2,57	1,41	0,32	11,9
8	3	2,62	1,68	0,75	66,9	2,33	1,88	0,67	53,3	2,55	1,76	0,73	63,8	2,75	1,66	0,79	73,9	2,93	1,57	0,84	83,7
	4	2,5	1,62	0,54	34,4	2,22	1,82	0,48	27,1	2,42	1,72	0,52	32,3	2,62	1,61	0,56	37,6	2,78	1,52	0,6	42,7
	5	2,37	1,55	0,41	19,8	2,08	1,77	0,36	15,3	2,3	1,65	0,4	18,7	2,5	1,55	0,43	21,9	2,67	1,46	0,46	25,0
	6	2,22	1,5	0,32	12,0	1,95	1,72	0,28	9,3	2,18	1,59	0,31	11,6	2,37	1,48	0,34	13,7	2,53	1,39	0,36	15,7
	7	2,09	1,44	0,26	7,8	1,81	1,65	0,22	5,9	2,02	1,53	0,25	7,4	2,22	1,42	0,27	8,8	2,37	1,33	0,29	10,1
9	3	2,43	1,6	0,7	57,8	2,14	1,81	0,61	44,8	2,36	1,68	0,68	54,6	2,56	1,58	0,74	64,3	2,73	1,49	0,78	72,9
	4	2,29	1,54	0,49	29,0	2,01	1,76	0,43	22,3	2,23	1,63	0,48	27,3	2,42	1,53	0,52	32,1	2,59	1,44	0,56	36,9
	5	2,17	1,48	0,37	16,6	1,86	1,72	0,32	12,2	2,1	1,58	0,36	15,6	2,29	1,47	0,39	18,5	2,46	1,37	0,42	21,4
	6	2,03	1,42	0,29	10,1	1,72	1,66	0,25	7,2	1,96	1,53	0,28	9,4	2,16	1,4	0,31	11,5	2,33	1,31	0,33	13,3
	7	1,88	1,36	0,23	6,3	1,61	1,61	0,2	4,6	1,81	1,46	0,22	5,9	2,01	1,36	0,25	7,2	2,17	1,25	0,27	8,5
10	3	2,23	1,52	0,64	48,6	1,92	1,74	0,55	36,0	2,14	1,62	0,61	44,8	2,36	1,51	0,68	54,3	2,54	1,41	0,73	63,1
	4	2,09	1,46	0,45	24,1	1,77	1,71	0,38	17,3	2,02	1,57	0,43	22,5	2,23	1,45	0,48	27,3	2,39	1,36	0,51	31,5
	5	1,96	1,41	0,34	13,5	1,66	1,66	0,29	9,7	1,87	1,52	0,32	12,3	2,09	1,4	0,36	15,3	2,27	1,3	0,39	18,1
	6	1,82	1,35	0,26	8,1	1,58	1,58	0,23	6,1	1,74	1,46	0,25	7,4	1,95	1,32	0,28	9,3	2,12	1,23	0,3	11,0
	7	1,66	1,3	0,2	5,0	1,48	1,48	0,18	4,0	1,58	1,4	0,19	4,5	1,79	1,28	0,22	5,7	1,98	1,17	0,24	7,0
11	3	2,01	1,45	0,58	39,6	1,71	1,71	0,49	28,5	1,94	1,54	0,56	36,8	2,14	1,44	0,61	44,9	2,33	1,34	0,67	53,3
	4	1,89	1,4	0,41	19,6	1,62	1,62	0,35	14,5	1,81	1,49	0,39	18,0	2,02	1,37	0,43	22,4	2,2	1,28	0,47	26,7
	5	1,74	1,35	0,3	10,7	1,54	1,54	0,27	8,4	1,66	1,45	0,29	9,7	1,88	1,32	0,32	12,4	2,06	1,22	0,35	14,9
	6	1,59	1,29	0,23	6,2	1,45	1,45	0,21	5,1	1,53	1,39	0,22	5,7	1,73	1,27	0,25	7,3	1,91	1,16	0,27	8,9
	7	1,41	1,24	0,17	3,6	1,36	1,36	0,17	3,3	1,36	1,36	0,17	3,3	1,57	1,21	0,19	4,4	1,76	1,09	0,22	5,6
12	3	1,8	1,38	0,52	31,7	1,58	1,58	0,45	24,4	1,71	1,49	0,49	28,7	1,94	1,36	0,56	36,8	2,12	1,27	0,61	44,0
	4	1,67	1,33	0,36	15,3	1,5	1,5	0,32	12,5	1,58	1,44	0,34	13,8	1,8	1,31	0,39	17,9	1,99	1,21	0,43	21,9
	5	1,52	1,29	0,26	8,2	1,44	1,44	0,25	7,3	1,44	1,39	0,25	7,3	1,66	1,26	0,29	9,7	1,85	1,15	0,32	12,1
	6	1,35	1,24	0,19	4,5	1,34	1,34	0,19	4,4	1,34	1,31	0,19	4,4	1,51	1,21	0,22	5,6	1,7	1,09	0,24	7,0
	7	1,2	1,2	0,15	2,6	1,24	1,24	0,15	2,8	1,23	1,23	0,15	2,7	1,32	1,15	0,16	3,1	1,54	1,02	0,19	4,3
13	3	1,57	1,32	0,45	24,2	1,46	1,46	0,42	20,8	1,48	1,43	0,43	21,5	1,71	1,3	0,49	28,6	1,91	1,19	0,55	35,7
	4	1,44	1,27	0,31	11,4	1,39	1,39	0,3	10,6	1,39	1,36	0,3	10,6	1,57	1,26	0,34	13,6	1,77	1,14	0,38	17,3
	5	1,28	1,26	0,22	5,8	1,3	1,3	0,22	5,9	1,3	1,3	0,22	5,9	1,44	1,2	0,25	7,3	1,63	1,08	0,28	9,4
	6	1,17	1,17	0,17	3,3	1,21	1,21	0,17	3,6	1,21	1,21	0,17	3,6	1,27	1,16	0,18	3,9	1,48	1,02	0,21	5,3
	7	1,07	1,07	0,13	2,1	1,11	1,11	0,14	2,2	1,11	1,11	0,14	2,2	1,11	1,09	0,14	2,2	1,29	0,97	0,16	3,0

Примечания

EWT — температура входящей воды; DB — сухой термометр; TC — полная холодопроизводительность; WF — расход воды;
Δt — разность температур; WB — влажный термометр; SC — ощутимая холодопроизводительность; WPD — гидравлическое сопротивление.

Все данные в таблице предоставлены при нормальном атмосферном давлении воздуха на высокой скорости вентилятора.

Кассетный четырехтрубный компактный фанкойл

LSF-400BP42C

EWT	Δt	Температура воздуха на входе, °C																			
		DB:26,7 WB:19,4				DB:27 WB:18				DB:27 WB:19				DB:27 WB:20				DB:29 WB:21			
		TC	SC	WF	WPD	TC	SC	WF	WPD	TC	SC	WF	WPD	TC	SC	WF	WPD	TC	SC	WF	WPD
°C	°C	кВт	кВт	м³/ч	кПа	кВт	кВт	м³/ч	кПа	кВт	кВт	м³/ч	кПа	кВт	кВт	м³/ч	кПа	кВт	кВт	м³/ч	кПа
5	3	3,7	2,23	1,06	72,2	3,39	2,45	0,97	60,7	3,62	2,32	1,04	69,2	3,83	2,22	1,1	77,5	4,04	2,12	1,16	86,4
	4	3,55	2,16	0,76	37,5	3,26	2,37	0,7	31,7	3,49	2,26	0,75	36,3	3,7	2,16	0,8	40,7	3,88	2,05	0,83	44,8
	5	3,4	2,08	0,58	22,0	3,11	2,32	0,53	18,4	3,33	2,18	0,57	21,1	3,55	2,08	0,61	24,0	3,73	3,23	0,64	26,5
	6	3,25	2,03	0,47	13,9	2,96	2,24	0,42	11,6	3,18	2,11	0,46	13,4	3,41	2	0,49	15,3	3,57	1,9	0,51	16,8
	7	3,09	1,93	0,38	9,3	2,8	2,18	0,34	7,6	3,02	2,04	0,37	8,8	3,24	1,93	0,4	10,2	3,42	1,82	0,42	11,4
6	3	3,49	2,14	1	64,2	3,18	2,36	0,91	53,3	3,41	2,23	0,98	61,3	3,63	2,13	1,04	69,6	3,84	2,03	1,1	77,8
	4	3,35	2,06	0,72	33,3	3,03	2,28	0,65	27,4	3,27	2,16	0,7	31,8	3,49	2,06	0,75	36,1	3,68	1,96	0,79	40,3
	5	3,18	1,99	0,55	19,3	2,9	2,22	0,5	16,0	3,12	2,09	0,54	18,5	3,33	1,97	0,57	21,1	3,54	1,88	0,61	23,8
	6	3,03	1,93	0,43	12,2	2,75	2,14	0,39	10,0	2,96	2,01	0,42	11,6	3,18	1,9	0,46	13,4	3,36	1,8	0,48	14,9
	7	2,87	1,84	0,35	8,0	2,57	2,09	0,32	6,4	2,8	1,96	0,34	7,6	3	1,83	0,37	8,8	3,21	1,72	0,39	10,0
7	3	3,26	2,03	0,93	56,0	2,95	2,26	0,85	46,1	3,18	2,14	0,91	53,6	3,42	2,03	0,98	61,8	3,61	1,92	1,04	68,9
	4	3,12	1,96	0,67	29,0	2,8	2,21	0,6	23,3	3,04	2,07	0,65	27,4	3,26	1,96	0,7	31,7	3,47	1,86	0,75	35,8
	5	2,96	1,89	0,51	16,7	2,66	2,14	0,46	13,4	2,9	2	0,5	16,0	3,11	1,87	0,53	18,4	3,3	1,79	0,57	20,7
	6	2,81	1,84	0,4	10,4	2,5	2,08	0,36	8,3	2,76	1,92	0,4	10,1	2,97	1,8	0,43	11,6	3,15	1,71	0,45	13,1
	7	2,66	1,75	0,33	6,9	2,34	2	0,29	5,3	2,57	1,87	0,32	6,4	2,79	1,75	0,34	7,6	2,98	1,64	0,37	8,6
8	3	3,03	1,95	0,87	48,6	2,71	2,18	0,78	38,7	2,96	2,04	0,85	46,4	3,19	1,92	0,91	53,7	3,39	1,82	0,97	60,9
	4	2,9	1,88	0,62	25,0	2,57	2,11	0,55	19,7	2,81	1,99	0,6	23,5	3,03	1,86	0,65	27,4	3,23	1,77	0,69	31,0
	5	2,75	1,8	0,47	14,4	2,41	2,05	0,42	11,1	2,67	1,91	0,46	13,6	2,9	1,8	0,5	16,0	3,09	1,69	0,53	18,2
	6	2,57	1,75	0,37	8,8	2,26	2	0,32	6,8	2,52	1,84	0,36	8,4	2,75	1,72	0,39	10,0	2,94	1,62	0,42	11,4
	7	2,42	1,67	0,3	5,7	2,1	1,91	0,26	4,3	2,35	1,78	0,29	5,4	2,57	1,65	0,32	6,4	2,75	1,55	0,34	7,3
9	3	2,82	1,86	0,81	42,0	2,48	2,1	0,71	32,5	2,74	1,95	0,79	39,7	2,98	1,83	0,85	46,8	3,17	1,73	0,91	53,0
	4	2,66	1,79	0,57	21,1	2,34	2,04	0,5	16,2	2,58	1,89	0,56	19,8	2,8	1,78	0,6	23,4	3	1,67	0,65	26,8
	5	2,52	1,72	0,43	12,1	2,16	1,99	0,37	8,9	2,44	1,83	0,42	11,3	2,66	1,7	0,46	13,4	2,86	1,59	0,49	15,5
	6	2,35	1,65	0,34	7,3	2	1,93	0,29	5,3	2,27	1,77	0,33	6,8	2,51	1,62	0,36	8,3	2,71	1,52	0,39	9,7
	7	2,18	1,57	0,27	4,6	1,86	1,86	0,23	3,4	2,1	1,69	0,26	4,3	2,33	1,57	0,29	5,3	2,52	1,45	0,31	6,2
10	3	2,59	1,76	0,74	35,3	2,23	2,02	0,64	26,2	2,48	1,88	0,71	32,5	2,73	1,75	0,78	39,5	2,95	1,64	0,84	45,9
	4	2,43	1,69	0,52	17,5	2,06	1,98	0,44	12,6	2,34	1,82	0,5	16,3	2,58	1,69	0,56	19,8	2,77	1,58	0,6	22,9
	5	2,27	1,64	0,39	9,8	1,93	1,93	0,33	7,1	2,17	1,76	0,37	9,0	2,42	1,62	0,42	11,1	2,63	1,51	0,45	13,1
	6	2,11	1,57	0,3	5,9	1,83	1,83	0,26	4,4	2,02	1,69	0,29	5,4	2,26	1,53	0,32	6,8	2,46	1,43	0,35	8,0
	7	1,93	1,5	0,24	3,6	1,72	1,72	0,21	2,9	1,84	1,63	0,23	3,3	2,07	1,49	0,25	4,2	2,3	1,36	0,28	5,1
11	3	2,34	1,68	0,67	28,8	1,98	1,98	0,57	20,7	2,25	1,79	0,65	26,8	2,49	1,67	0,71	32,7	2,71	1,55	0,78	38,7
	4	2,19	1,62	0,47	14,2	1,88	1,88	0,4	10,5	2,1	1,72	0,45	13,1	2,34	1,59	0,5	16,3	2,56	1,49	0,55	19,4
	5	2,02	1,56	0,35	7,8	1,79	1,79	0,31	6,1	1,93	1,68	0,33	7,1	2,18	1,53	0,37	9,0	2,39	1,42	0,41	10,9
	6	1,84	1,5	0,26	4,5	1,68	1,68	0,24	3,7	1,77	1,61	0,25	4,1	2,01	1,48	0,29	5,3	2,22	1,35	0,32	6,5
	7	1,64	1,44	0,2	2,6	1,58	1,58	0,19	2,4	1,58	1,58	0,19	2,4	1,82	1,4	0,22	3,2	2,04	1,27	0,25	4,1
12	3	2,09	1,6	0,6	23,0	1,83	1,83	0,53	17,8	1,99	1,73	0,57	20,9	2,25	1,58	0,65	26,8	2,46	1,47	0,71	32,0
	4	1,93	1,55	0,42	11,1	1,75	1,75	0,38	9,1	1,84	1,67	0,39	10,0	2,09	1,52	0,45	13,0	2,31	1,4	0,5	15,9
	5	1,77	1,49	0,3	5,9	1,67	1,67	0,29	5,3	1,67	1,62	0,29	5,3	1,93	1,46	0,33	7,1	2,15	1,34	0,37	8,8
	6	1,57	1,44	0,22	3,3	1,55	1,55	0,22	3,2	1,55	1,52	0,22	3,2	1,75	1,4	0,25	4,0	1,97	1,26	0,28	5,1
	7	1,39	1,39	0,17	1,9	1,44	1,44	0,18	2,0	1,43	1,43	0,18	2,0	1,53	1,33	0,19	2,3	1,79	1,19	0,22	3,1
13	3	1,82	1,53	0,52	17,6	1,69	1,69	0,48	15,1	1,72	1,66	0,49	15,6	1,98	1,5	0,57	20,8	2,22	1,39	0,64	26,0
	4	1,67	1,47	0,36	8,3	1,61	1,61	0,35	7,7	1,61	1,58	0,35	7,7	1,82	1,46	0,39	9,9	2,06	1,32	0,44	12,6
	5	1,49	1,46	0,26	4,2	1,5	1,5	0,26	4,3	1,51	1,51	0,26	4,3	1,67	1,39	0,29	5,3	1,9	1,26	0,33	6,8
	6	1,36	1,36	0,19	2,4	1,4	1,4	0,2	2,6	1,4	1,4	0,2	2,6	1,47	1,34	0,21	2,9	1,71	1,19	0,25	3,9
	7	1,24	1,24	0,15	1,5	1,28	1,28	0,16	1,6	1,29	1,29	0,16	1,6	1,29	1,26	0,16	1,6	1,5	1,12	0,18	2,2

Примечания

EWT — температура входящей воды;
Δt — разность температур;
DB — сухой термометр;
WB — влажный термометр;
TC — полная холодопроизводительность;
SC — ощутимая холодопроизводительность;
WF — расход воды;
WPD — гидравлическое сопротивление.

Все данные в таблице предоставлены при нормальном атмосферном давлении воздуха на высокой скорости вентилятора.

Таблицы холодопроизводительности

Кассетный четырехтрубный компактный фанкойл

LSF-500BP42C

EWT	Δt	Температура воздуха на входе, °C																			
		DB:26,7 WB:19,4				DB:27 WB:18				DB:27 WB:19				DB:27 WB:20				DB:29 WB:21			
		TC	SC	WF	WPD	TC	SC	WF	WPD	TC	SC	WF	WPD	TC	SC	WF	WPD	TC	SC	WF	WPD
°C	°C	кВт	кВт	м³/ч	кПа	кВт	кВт	м³/ч	кПа	кВт	кВт	м³/ч	кПа	кВт	кВт	м³/ч	кПа	кВт	кВт	м³/ч	кПа
5	3	4,46	2,69	1,28	108,2	4,09	2,95	1,17	91,1	4,37	2,8	1,25	103,9	4,62	2,68	1,32	116,2	4,88	2,56	1,4	129,5
	4	4,29	2,61	0,92	56,3	3,94	2,86	0,85	47,5	4,22	2,72	0,91	54,4	4,46	2,61	0,96	61,0	4,69	2,47	1,01	67,3
	5	4,1	2,52	0,71	33,0	3,75	2,8	0,65	27,6	4,02	2,64	0,69	31,7	4,29	2,51	0,74	36,0	4,51	3,89	0,77	39,8
	6	3,92	2,44	0,56	20,9	3,57	2,7	0,51	17,4	3,84	2,55	0,55	20,1	4,11	2,41	0,59	23,0	4,31	2,29	0,62	25,3
	7	3,73	2,33	0,46	13,9	3,37	2,64	0,41	11,4	3,64	2,46	0,45	13,3	3,91	2,33	0,48	15,3	4,13	2,2	0,51	17,0
6	3	4,21	2,58	1,21	96,3	3,83	2,84	1,1	80,0	4,11	2,69	1,18	92,0	4,38	2,57	1,26	104,4	4,63	2,44	1,33	116,7
	4	4,04	2,49	0,87	50,0	3,66	2,75	0,79	41,0	3,94	2,6	0,85	47,6	4,21	2,48	0,9	54,2	4,44	2,36	0,96	60,5
	5	3,84	2,4	0,66	28,9	3,49	2,68	0,6	23,9	3,77	2,53	0,65	27,8	4,02	2,38	0,69	31,6	4,27	2,27	0,73	35,7
	6	3,66	2,33	0,52	18,2	3,31	2,59	0,47	14,9	3,58	2,43	0,51	17,4	3,84	2,29	0,55	20,1	4,06	2,17	0,58	22,4
	7	3,47	2,22	0,43	12,0	3,11	2,52	0,38	9,6	3,38	2,36	0,42	11,5	3,63	2,21	0,45	13,1	3,87	2,08	0,48	15,0
7	3	3,93	2,45	1,13	84,0	3,57	2,73	1,02	69,2	3,84	2,58	1,1	80,4	4,13	2,45	1,18	92,7	4,36	2,32	1,25	103,4
	4	3,77	2,37	0,81	43,5	3,38	2,67	0,73	35,0	3,67	2,49	0,79	41,2	3,94	2,37	0,85	47,5	4,19	2,25	0,9	53,7
	5	3,58	2,28	0,62	25,1	3,21	2,59	0,55	20,2	3,5	2,41	0,6	24,0	3,75	2,26	0,65	27,6	3,98	2,16	0,69	31,1
	6	3,39	2,22	0,49	15,6	3,02	2,51	0,43	12,4	3,33	2,32	0,48	15,1	3,58	2,18	0,51	17,5	3,8	2,06	0,55	19,7
	7	3,21	2,12	0,39	10,3	2,82	2,41	0,35	7,9	3,1	2,25	0,38	9,6	3,37	2,11	0,41	11,3	3,6	1,97	0,44	13,0
8	3	3,66	2,35	1,05	73,0	3,27	2,64	0,94	58,1	3,58	2,46	1,03	69,6	3,85	2,32	1,1	80,6	4,1	2,2	1,17	91,3
	4	3,5	2,27	0,75	37,5	3,11	2,55	0,67	29,5	3,39	2,4	0,73	35,3	3,66	2,25	0,79	41,0	3,9	2,13	0,84	46,5
	5	3,32	2,17	0,57	21,6	2,91	2,47	0,5	16,6	3,22	2,3	0,55	20,3	3,49	2,17	0,6	23,9	3,73	2,05	0,64	27,3
	6	3,11	2,11	0,45	13,1	2,73	2,41	0,39	10,1	3,05	2,22	0,44	12,6	3,31	2,07	0,47	14,9	3,55	1,95	0,51	17,1
	7	2,92	2,01	0,36	8,6	2,53	2,31	0,31	6,4	2,83	2,15	0,35	8,0	3,1	1,99	0,38	9,6	3,32	1,87	0,41	11,0
9	3	3,4	2,24	0,98	63,1	2,99	2,54	0,86	48,8	3,31	2,35	0,95	59,6	3,59	2,21	1,03	70,2	3,82	2,09	1,1	79,6
	4	3,21	2,16	0,69	31,6	2,82	2,46	0,61	24,3	3,12	2,28	0,67	29,7	3,38	2,15	0,73	35,1	3,63	2,02	0,78	40,3
	5	3,04	2,07	0,52	18,1	2,61	2,4	0,45	13,3	2,94	2,21	0,51	17,0	3,21	2,06	0,55	20,2	3,45	1,92	0,59	23,3
	6	2,84	1,99	0,41	11,0	2,41	2,33	0,35	7,9	2,74	2,14	0,39	10,2	3,03	1,96	0,43	12,5	3,27	1,83	0,47	14,5
	7	2,63	1,9	0,32	6,9	2,25	2,25	0,28	5,1	2,54	2,04	0,31	6,4	2,81	1,9	0,34	7,9	3,04	1,75	0,37	9,2
10	3	3,12	2,13	0,89	53,0	2,69	2,44	0,77	39,3	2,99	2,27	0,86	48,8	3,3	2,12	0,95	59,2	3,56	1,98	1,02	68,8
	4	2,93	2,05	0,63	26,3	2,48	2,39	0,53	18,9	2,83	2,19	0,61	24,5	3,12	2,04	0,67	29,7	3,35	1,9	0,72	34,3
	5	2,74	1,98	0,47	14,7	2,33	2,33	0,4	10,6	2,62	2,12	0,45	13,5	2,92	1,95	0,5	16,7	3,17	1,82	0,55	19,7
	6	2,55	1,89	0,37	8,9	2,21	2,21	0,32	6,6	2,43	2,04	0,35	8,1	2,73	1,85	0,39	10,1	2,96	1,73	0,42	12,0
	7	2,33	1,81	0,29	5,4	2,08	2,08	0,26	4,3	2,22	1,96	0,27	4,9	2,5	1,79	0,31	6,3	2,77	1,64	0,34	7,7
11	3	2,82	2,03	0,81	43,2	2,39	2,39	0,68	31,1	2,72	2,16	0,78	40,2	3	2,02	0,86	49,0	3,27	1,87	0,94	58,1
	4	2,64	1,96	0,57	21,4	2,27	2,27	0,49	15,8	2,54	2,08	0,55	19,7	2,82	1,92	0,61	24,4	3,09	1,8	0,66	29,2
	5	2,44	1,88	0,42	11,7	2,16	2,16	0,37	9,2	2,33	2,03	0,4	10,6	2,63	1,84	0,45	13,5	2,88	1,71	0,5	16,3
	6	2,22	1,81	0,32	6,7	2,03	2,03	0,29	5,6	2,14	1,94	0,31	6,2	2,42	1,78	0,35	8,0	2,68	1,63	0,38	9,8
	7	1,98	1,74	0,24	3,9	1,91	1,91	0,23	3,6	1,91	1,91	0,23	3,6	2,2	1,69	0,27	4,8	2,46	1,53	0,3	6,1
12	3	2,52	1,93	0,72	34,6	2,21	2,21	0,63	26,6	2,4	2,09	0,69	31,3	2,72	1,9	0,78	40,2	2,97	1,77	0,85	48,0
	4	2,33	1,87	0,5	16,7	2,11	2,11	0,45	13,6	2,22	2,02	0,48	15,1	2,53	1,83	0,54	19,5	2,79	1,69	0,6	23,9
	5	2,13	1,8	0,37	8,9	2,02	2,02	0,35	8,0	2,02	1,95	0,35	8,0	2,33	1,77	0,4	10,6	2,59	1,62	0,45	13,2
	6	1,89	1,74	0,27	4,9	1,87	1,87	0,27	4,8	1,87	1,84	0,27	4,8	2,11	1,69	0,3	6,1	2,37	1,53	0,34	7,7
	7	1,68	1,68	0,21	2,8	1,74	1,74	0,21	3,0	1,73	1,73	0,21	3,0	1,84	1,61	0,23	3,4	2,16	1,43	0,26	4,7
13	3	2,2	1,85	0,63	26,4	2,04	2,04	0,58	22,7	2,08	2,01	0,6	23,5	2,39	1,81	0,69	31,2	2,68	1,67	0,77	39,0
	4	2,02	1,78	0,43	12,4	1,94	1,94	0,42	11,6	1,94	1,91	0,42	11,6	2,2	1,77	0,47	14,8	2,48	1,59	0,53	18,9
	5	1,8	1,76	0,31	6,3	1,81	1,81	0,31	6,4	1,82	1,82	0,31	6,5	2,01	1,68	0,35	7,9	2,29	1,52	0,39	10,3
	6	1,64	1,64	0,23	3,6	1,69	1,69	0,24	3,9	1,69	1,69	0,24	3,9	1,77	1,62	0,25	4,3	2,07	1,43	0,3	5,8
	7	1,49	1,49	0,18	2,2	1,55	1,55	0,19	2,4	1,56	1,56	0,19	2,4	1,56	1,52	0,19	2,4	1,81	1,35	0,22	3,3

Примечания

EWT — температура входящей воды;
Δt — разность температур;
DB — сухой термометр;
WB — влажный термометр;
TC — полная холодопроизводительность;
SC — ощутимая холодопроизводительность;
WF — расход воды;
WPD — гидравлическое сопротивление.

Все данные в таблице предоставлены при нормальном атмосферном давлении воздуха на высокой скорости вентилятора.

Кассетный двухтрубный фанкойл

LSF-600BM22

EWT	Δt	Температура воздуха на входе, °C																			
		DB:26,7 WB:19,4				DB:27 WB:18				DB:27 WB:19				DB:27 WB:20				DB:29 WB:21			
		TC	SC	WF	WPD	TC	SC	WF	WPD	TC	SC	WF	WPD	TC	SC	WF	WPD	TC	SC	WF	WPD
°C	°C	кВт	кВт	м³/ч	кПа	кВт	кВт	м³/ч	кПа	кВт	кВт	м³/ч	кПа	кВт	кВт	м³/ч	кПа	кВт	кВт	м³/ч	кПа
5	3	7,26	4,38	2,08	107,3	6,66	4,81	1,91	90,3	7,11	4,56	2,04	103,0	7,53	4,37	2,16	115,3	7,95	4,17	2,28	128,5
	4	6,98	4,24	1,50	55,8	6,42	4,66	1,38	47,1	6,87	4,43	1,48	54,0	7,27	4,24	1,56	60,5	7,63	4,03	1,64	66,7
	5	6,68	4,10	1,15	32,7	6,11	4,56	1,05	27,4	6,55	4,29	1,13	31,4	6,98	4,09	1,20	35,7	7,34	6,34	1,26	39,4
	6	6,38	3,98	0,91	20,7	5,82	4,40	0,83	17,2	6,26	4,15	0,90	19,9	6,70	3,93	0,96	22,8	7,02	3,73	1,01	25,0
	7	6,07	3,79	0,75	13,8	5,49	4,29	0,68	11,3	5,93	4,01	0,73	13,1	6,37	3,79	0,78	15,2	6,72	3,59	0,83	16,9
6	3	6,85	4,20	1,96	95,5	6,24	4,63	1,79	79,3	6,70	4,38	1,92	91,2	7,13	4,18	2,04	103,5	7,54	3,98	2,16	115,8
	4	6,58	4,05	1,41	49,6	5,96	4,48	1,28	40,7	6,42	4,24	1,38	47,2	6,85	4,05	1,47	53,7	7,24	3,85	1,56	60,0
	5	6,26	3,91	1,08	28,7	5,69	4,36	0,98	23,7	6,14	4,11	1,06	27,6	6,54	3,87	1,12	31,3	6,95	3,70	1,20	35,4
	6	5,96	3,79	0,85	18,1	5,40	4,21	0,77	14,8	5,82	3,96	0,83	17,3	6,26	3,73	0,90	19,9	6,60	3,54	0,95	22,2
	7	5,65	3,62	0,69	11,9	5,06	4,10	0,62	9,6	5,51	3,85	0,68	11,4	5,91	3,60	0,73	13,0	6,31	3,39	0,78	14,9
7	3	6,40	4,00	1,83	83,3	5,81	4,45	1,66	68,6	6,26	4,20	1,79	79,7	6,72	3,99	1,93	91,9	7,10	3,78	2,03	102,5
	4	6,14	3,86	1,32	43,1	5,50	4,35	1,18	34,7	5,97	4,06	1,28	40,8	6,42	3,86	1,38	47,1	6,82	3,66	1,47	53,2
	5	5,82	3,72	1,00	24,8	5,22	4,21	0,90	20,0	5,70	3,92	0,98	23,8	6,11	3,68	1,05	27,4	6,49	3,51	1,12	30,9
	6	5,52	3,61	0,79	15,5	4,92	4,08	0,71	12,3	5,42	3,78	0,78	15,0	5,83	3,55	0,84	17,3	6,19	3,36	0,89	19,5
	7	5,22	3,45	0,64	10,2	4,59	3,93	0,56	7,9	5,05	3,67	0,62	9,5	5,49	3,43	0,67	11,3	5,86	3,22	0,72	12,9
8	3	5,96	3,82	1,71	72,4	5,32	4,29	1,53	57,6	5,82	4,01	1,67	69,0	6,27	3,78	1,80	79,9	6,67	3,58	1,91	90,5
	4	5,70	3,69	1,23	37,2	5,06	4,15	1,09	29,3	5,53	3,92	1,19	35,0	5,96	3,66	1,28	40,7	6,35	3,47	1,37	46,2
	5	5,41	3,54	0,93	21,5	4,75	4,03	0,82	16,5	5,25	3,75	0,90	20,2	5,69	3,53	0,98	23,7	6,08	3,33	1,05	27,1
	6	5,06	3,43	0,73	13,0	4,44	3,92	0,64	10,0	4,96	3,62	0,71	12,5	5,40	3,37	0,77	14,8	5,77	3,17	0,83	17,0
	7	4,76	3,27	0,59	8,5	4,12	3,76	0,51	6,4	4,61	3,50	0,57	8,0	5,05	3,24	0,62	9,5	5,40	3,04	0,66	10,9
9	3	5,54	3,65	1,59	62,5	4,88	4,13	1,40	48,4	5,39	3,83	1,54	59,1	5,85	3,59	1,68	69,6	6,23	3,41	1,78	78,9
	4	5,23	3,52	1,12	31,3	4,59	4,01	0,99	24,1	5,07	3,72	1,09	29,5	5,51	3,50	1,18	34,8	5,91	3,28	1,27	39,9
	5	4,95	3,37	0,85	18,0	4,24	3,92	0,73	13,2	4,80	3,59	0,82	16,8	5,22	3,35	0,90	20,0	5,62	3,13	0,97	23,1
	6	4,62	3,25	0,66	10,9	3,92	3,79	0,56	7,8	4,46	3,48	0,64	10,1	4,94	3,19	0,71	12,4	5,32	2,99	0,76	14,4
	7	4,28	3,09	0,53	6,8	3,66	3,66	0,45	5,0	4,13	3,32	0,51	6,4	4,57	3,09	0,56	7,8	4,95	2,85	0,61	9,2
10	3	5,08	3,46	1,46	52,6	4,38	3,97	1,25	39,0	4,88	3,69	1,40	48,4	5,37	3,45	1,54	58,7	5,79	3,22	1,66	68,2
	4	4,77	3,33	1,03	26,1	4,05	3,89	0,87	18,7	4,61	3,57	0,99	24,3	5,07	3,31	1,09	29,5	5,45	3,10	1,17	34,0
	5	4,46	3,22	0,77	14,6	3,79	3,79	0,65	10,5	4,27	3,45	0,73	13,4	4,75	3,18	0,82	16,6	5,17	2,96	0,89	19,5
	6	4,15	3,08	0,60	8,8	3,59	3,59	0,52	6,6	3,96	3,32	0,57	8,0	4,44	3,01	0,64	10,0	4,83	2,81	0,69	11,9
	7	3,79	2,95	0,47	5,4	3,38	3,38	0,42	4,3	3,61	3,20	0,44	4,9	4,07	2,92	0,50	6,2	4,52	2,67	0,55	7,6
11	3	4,59	3,31	1,32	42,9	3,89	3,89	1,12	30,8	4,43	3,52	1,27	39,8	4,89	3,29	1,40	48,6	5,32	3,05	1,53	57,6
	4	4,30	3,19	0,92	21,2	3,70	3,70	0,80	15,7	4,13	3,39	0,89	19,5	4,60	3,13	0,99	24,2	5,03	2,93	1,08	28,9
	5	3,97	3,07	0,68	11,6	3,52	3,52	0,61	9,1	3,79	3,31	0,65	10,5	4,28	3,00	0,74	13,4	4,70	2,79	0,81	16,2
	6	3,62	2,94	0,52	6,7	3,30	3,30	0,47	5,5	3,48	3,16	0,50	6,2	3,95	2,90	0,57	7,9	4,36	2,65	0,62	9,7
	7	3,22	2,84	0,40	3,9	3,11	3,11	0,38	3,6	3,11	3,11	0,38	3,6	3,58	2,76	0,44	4,8	4,01	2,49	0,49	6,0
12	3	4,10	3,15	1,18	34,3	3,60	3,60	1,03	26,4	3,91	3,40	1,12	31,1	4,43	3,10	1,27	39,8	4,84	2,89	1,39	47,6
	4	3,80	3,04	0,82	16,5	3,43	3,43	0,74	13,5	3,61	3,28	0,78	14,9	4,11	2,99	0,88	19,4	4,55	2,76	0,98	23,7
	5	3,47	2,94	0,60	8,8	3,28	3,28	0,56	7,9	3,29	3,17	0,57	7,9	3,79	2,88	0,65	10,5	4,22	2,63	0,73	13,0
	6	3,08	2,84	0,44	4,8	3,05	3,05	0,44	4,7	3,05	2,99	0,44	4,7	3,44	2,76	0,49	6,0	3,87	2,48	0,55	7,6
	7	2,73	2,73	0,34	2,8	2,84	2,84	0,35	3,0	2,81	2,81	0,35	3,0	3,00	2,62	0,37	3,4	3,51	2,34	0,43	4,6
13	3	3,59	3,01	1,03	26,2	3,32	3,32	0,95	22,5	3,38	3,27	0,97	23,3	3,90	2,95	1,12	30,9	4,36	2,72	1,25	38,7
	4	3,28	2,90	0,71	12,3	3,17	3,17	0,68	11,5	3,17	3,11	0,68	11,5	3,59	2,88	0,77	14,7	4,05	2,59	0,87	18,7
	5	2,93	2,86	0,50	6,3	2,95	2,95	0,51	6,4	2,96	2,96	0,51	6,4	3,27	2,74	0,56	7,9	3,73	2,47	0,64	10,2
	6	2,66	2,66	0,38	3,6	2,76	2,76	0,39	3,9	2,76	2,76	0,39	3,9	2,89	2,64	0,41	4,2	3,36	2,34	0,48	5,8
	7	2,43	2,43	0,30	2,2	2,53	2,53	0,31	2,4	2,53	2,53	0,31	2,4	2,53	2,48	0,31	2,4	2,94	2,20	0,36	3,2

Примечания

EWT — температура входящей воды;
Δt — разность температур;
DB — сухой термометр;
WB — влажный термометр;
TC — полная холодопроизводительность;
SC — ощутимая холодопроизводительность;
WF — расход воды;
WPD — гидравлическое сопротивление.

Все данные в таблице предоставлены при нормальном атмосферном давлении воздуха на высокой скорости вентилятора.

Таблицы холодопроизводительности

Кассетный двухтрубный фанкойл

LSF-750BM22

EWT	Δt	Температура воздуха на входе, °C																			
		DB:26,7 WB:19,4				DB:27 WB:18				DB:27 WB:19				DB:27 WB:20				DB:29 WB:21			
		TC	SC	WF	WPD	TC	SC	WF	WPD	TC	SC	WF	WPD	TC	SC	WF	WPD	TC	SC	WF	WPD
°C	°C	кВт	кВт	м³/ч	кПа	кВт	кВт	м³/ч	кПа	кВт	кВт	м³/ч	кПа	кВт	кВт	м³/ч	кПа	кВт	кВт	м³/ч	кПа
5	3	8,92	5,37	2,56	113,7	8,18	5,91	2,35	95,6	8,74	5,61	2,50	109,1	9,24	5,36	2,65	122,0	9,76	5,12	2,80	136,0
	4	8,58	5,21	1,84	59,1	7,88	5,73	1,69	49,9	8,43	5,44	1,81	57,2	8,93	5,21	1,92	64,1	9,37	4,95	2,02	70,6
	5	8,20	5,03	1,41	34,6	7,51	5,60	1,29	29,0	8,04	5,27	1,38	33,3	8,58	5,02	1,48	37,8	9,01	7,79	1,55	41,8
	6	7,84	4,89	1,12	21,9	7,14	5,40	1,02	18,2	7,69	5,09	1,10	21,1	8,22	4,83	1,18	24,1	8,62	4,59	1,23	26,5
	7	7,45	4,66	0,92	14,6	6,75	5,27	0,83	12,0	7,28	4,92	0,89	13,9	7,82	4,66	0,96	16,0	8,25	4,40	1,01	17,9
6	3	8,41	5,16	2,41	101,1	7,67	5,69	2,20	84,0	8,22	5,38	2,36	96,6	8,76	5,13	2,51	109,6	9,26	4,89	2,66	122,6
	4	8,08	4,98	1,74	52,5	7,32	5,51	1,57	43,1	7,89	5,20	1,70	50,0	8,41	4,97	1,81	56,9	8,89	4,73	1,91	63,5
	5	7,69	4,80	1,32	30,4	6,99	5,35	1,20	25,1	7,54	5,05	1,30	29,2	8,03	4,76	1,38	33,2	8,54	4,55	1,47	37,5
	6	7,32	4,66	1,05	19,2	6,63	5,17	0,95	15,7	7,15	4,86	1,03	18,3	7,69	4,58	1,10	21,1	8,11	4,34	1,16	23,5
	7	6,94	4,44	0,85	12,6	6,21	5,04	0,76	10,1	6,77	4,73	0,83	12,0	7,25	4,42	0,89	13,8	7,75	4,16	0,95	15,8
7	3	7,86	4,91	2,25	88,2	7,13	5,46	2,04	72,7	7,69	5,16	2,20	84,4	8,25	4,90	2,37	97,3	8,72	4,65	2,50	108,6
	4	7,54	4,74	1,62	45,6	6,76	5,34	1,45	36,7	7,33	4,99	1,58	43,2	7,88	4,74	1,69	49,9	8,37	4,49	1,80	56,4
	5	7,15	4,57	1,23	26,3	6,41	5,17	1,10	21,2	7,00	4,82	1,20	25,2	7,51	4,53	1,29	29,0	7,97	4,31	1,37	32,7
	6	6,78	4,43	0,97	16,4	6,04	5,01	0,87	13,0	6,66	4,65	0,95	15,8	7,16	4,35	1,03	18,3	7,61	4,12	1,09	20,7
	7	6,41	4,23	0,79	10,8	5,64	4,83	0,69	8,3	6,20	4,51	0,76	10,1	6,74	4,21	0,83	11,9	7,20	3,95	0,88	13,6
8	3	7,32	4,70	2,10	76,6	6,54	5,27	1,87	61,0	7,15	4,92	2,05	73,1	7,70	4,65	2,21	84,6	8,19	4,39	2,35	95,9
	4	7,00	4,54	1,51	39,4	6,21	5,10	1,34	31,0	6,79	4,81	1,46	37,0	7,32	4,49	1,57	43,1	7,80	4,26	1,68	48,9
	5	6,65	4,34	1,14	22,7	5,83	4,95	1,00	17,5	6,44	4,61	1,11	21,4	6,99	4,33	1,20	25,1	7,46	4,09	1,28	28,7
	6	6,21	4,21	0,89	13,8	5,45	4,82	0,78	10,6	6,09	4,44	0,87	13,3	6,63	4,14	0,95	15,7	7,09	3,90	1,02	18,0
	7	5,85	4,02	0,72	9,0	5,06	4,62	0,62	6,7	5,67	4,29	0,70	8,4	6,20	3,98	0,76	10,1	6,64	3,74	0,82	11,6
9	3	6,81	4,48	1,95	66,2	5,99	5,07	1,72	51,3	6,62	4,71	1,90	62,5	7,18	4,41	2,06	73,7	7,65	4,18	2,19	83,5
	4	6,42	4,32	1,38	33,2	5,64	4,92	1,21	25,5	6,23	4,57	1,34	31,2	6,77	4,29	1,46	36,8	7,25	4,03	1,56	42,3
	5	6,08	4,14	1,05	19,0	5,21	4,81	0,90	14,0	5,89	4,41	1,01	17,8	6,41	4,11	1,10	21,2	6,90	3,85	1,19	24,5
	6	5,68	3,99	0,81	11,5	4,82	4,66	0,69	8,3	5,47	4,27	0,78	10,7	6,06	3,92	0,87	13,1	6,54	3,67	0,94	15,3
	7	5,25	3,80	0,65	7,2	4,49	4,49	0,55	5,3	5,07	4,08	0,62	6,8	5,62	3,80	0,69	8,3	6,08	3,51	0,75	9,7
10	3	6,24	4,25	1,79	55,7	5,37	4,88	1,54	41,3	5,99	4,54	1,72	51,3	6,60	4,23	1,89	62,2	7,11	3,96	2,04	72,2
	4	5,86	4,09	1,26	27,6	4,97	4,78	1,07	19,9	5,66	4,38	1,22	25,7	6,23	4,07	1,34	31,2	6,70	3,81	1,44	36,0
	5	5,47	3,96	0,94	15,4	4,66	4,66	0,80	11,2	5,24	4,24	0,90	14,1	5,84	3,91	1,00	17,5	6,34	3,64	1,09	20,7
	6	5,10	3,79	0,73	9,3	4,41	4,41	0,63	7,0	4,87	4,08	0,70	8,5	5,45	3,70	0,78	10,6	5,93	3,45	0,85	12,6
	7	4,66	3,63	0,57	5,7	4,15	4,15	0,51	4,5	4,43	3,93	0,54	5,2	5,00	3,59	0,61	6,6	5,55	3,28	0,68	8,1
11	3	5,64	4,06	1,62	45,4	4,78	4,78	1,37	32,6	5,43	4,32	1,56	42,2	6,00	4,04	1,72	51,4	6,54	3,75	1,87	61,0
	4	5,28	3,92	1,14	22,4	4,55	4,55	0,98	16,6	5,07	4,16	1,09	20,7	5,65	3,85	1,21	25,6	6,17	3,60	1,33	30,6
	5	4,88	3,77	0,84	12,2	4,32	4,32	0,74	9,6	4,66	4,06	0,80	11,2	5,25	3,69	0,90	14,2	5,77	3,42	0,99	17,1
	6	4,44	3,62	0,64	7,1	4,05	4,05	0,58	5,9	4,27	3,88	0,61	6,5	4,85	3,57	0,69	8,4	5,35	3,25	0,77	10,2
	7	3,96	3,48	0,49	4,1	3,82	3,82	0,47	3,8	3,82	3,82	0,47	3,8	4,39	3,38	0,54	5,1	4,93	3,06	0,61	6,4
12	3	5,04	3,87	1,44	36,3	4,42	4,42	1,27	28,0	4,80	4,17	1,38	32,9	5,43	3,81	1,56	42,2	5,94	3,55	1,70	50,4
	4	4,67	3,74	1,00	17,5	4,21	4,21	0,91	14,3	4,43	4,03	0,95	15,8	5,05	3,67	1,09	20,5	5,59	3,38	1,20	25,1
	5	4,26	3,61	0,73	9,3	4,03	4,03	0,69	8,4	4,04	3,90	0,69	8,4	4,66	3,54	0,80	11,2	5,18	3,23	0,89	13,8
	6	3,79	3,48	0,54	5,1	3,75	3,75	0,54	5,0	3,75	3,68	0,54	5,0	4,22	3,38	0,61	6,4	4,75	3,05	0,68	8,1
	7	3,35	3,35	0,41	3,0	3,48	3,48	0,43	3,2	3,45	3,45	0,42	3,1	3,69	3,21	0,45	3,6	4,31	2,87	0,53	4,9
13	3	4,40	3,70	1,26	27,7	4,08	4,08	1,17	23,8	4,15	4,01	1,19	24,6	4,79	3,63	1,37	32,8	5,35	3,34	1,53	40,9
	4	4,03	3,56	0,87	13,1	3,89	3,89	0,84	12,2	3,89	3,82	0,84	12,2	4,40	3,54	0,95	15,6	4,97	3,18	1,07	19,9
	5	3,60	3,52	0,62	6,7	3,63	3,63	0,62	6,8	3,64	3,64	0,63	6,8	4,02	3,36	0,69	8,3	4,58	3,03	0,79	10,8
	6	3,27	3,27	0,47	3,8	3,38	3,38	0,49	4,1	3,38	3,38	0,49	4,1	3,55	3,24	0,51	4,5	4,13	2,87	0,59	6,1
	7	2,99	2,99	0,37	2,4	3,10	3,10	0,38	2,5	3,11	3,11	0,38	2,5	3,11	3,04	0,38	2,5	3,62	2,71	0,44	3,4

Примечания

EWT — температура входящей воды; DB — сухой термометр; TC — полная холодопроизводительность; WF — расход воды;
Δt — разность температур; WB — влажный термометр; SC — ощутимая холодопроизводительность; WPD — гидравлическое сопротивление.

Все данные в таблице предоставлены при нормальном атмосферном давлении воздуха на высокой скорости вентилятора.

Кассетный двухтрубный фанкойл

LSF-850BM22

EWT	Δt	Температура воздуха на входе, °C																			
		DB:26,7 WB:19,4				DB:27 WB:18				DB:27 WB:19				DB:27 WB:20				DB:29 WB:21			
		TC	SC	WF	WPD	TC	SC	WF	WPD	TC	SC	WF	WPD	TC	SC	WF	WPD	TC	SC	WF	WPD
°C	°C	кВт	кВт	м³/ч	кПа	кВт	кВт	м³/ч	кПа	кВт	кВт	м³/ч	кПа	кВт	кВт	м³/ч	кПа	кВт	кВт	м³/ч	кПа
5	3	9,26	5,58	2,66	121,8	8,50	6,14	2,44	102,5	9,07	5,82	2,60	116,9	9,60	5,57	2,75	130,8	10,13	5,32	2,91	145,7
	4	8,91	5,41	1,91	63,3	8,18	5,95	1,76	53,4	8,76	5,65	1,88	61,3	9,27	5,41	1,99	68,7	9,74	5,14	2,09	75,7
	5	8,52	5,22	1,47	37,1	7,79	5,81	1,34	31,0	8,35	5,48	1,44	35,6	8,91	5,21	1,53	40,5	9,36	8,09	1,61	44,7
	6	8,14	5,08	1,17	23,5	7,42	5,61	1,06	19,5	7,98	5,29	1,14	22,6	8,54	5,01	1,22	25,9	8,95	4,76	1,28	28,4
	7	7,74	4,84	0,95	15,6	7,01	5,48	0,86	12,8	7,56	5,11	0,93	14,9	8,12	4,84	1,00	17,2	8,57	4,57	1,05	19,2
6	3	8,74	5,36	2,51	108,4	7,96	5,91	2,28	90,0	8,54	5,59	2,45	103,5	9,10	5,33	2,61	117,4	9,62	5,08	2,76	131,3
	4	8,39	5,17	1,80	56,2	7,61	5,72	1,64	46,2	8,19	5,40	1,76	53,6	8,74	5,16	1,88	61,0	9,23	4,91	1,98	68,0
	5	7,98	4,98	1,37	32,6	7,26	5,56	1,25	26,9	7,83	5,25	1,35	31,3	8,34	4,94	1,43	35,5	8,86	4,72	1,52	40,1
	6	7,61	4,84	1,09	20,5	6,88	5,37	0,99	16,8	7,43	5,05	1,06	19,6	7,98	4,75	1,14	22,6	8,42	4,51	1,21	25,2
	7	7,21	4,62	0,89	13,5	6,45	5,23	0,79	10,9	7,03	4,91	0,86	12,9	7,53	4,59	0,93	14,8	8,05	4,32	0,99	16,9
7	3	8,16	5,10	2,34	94,5	7,41	5,68	2,12	77,8	7,98	5,36	2,29	90,4	8,57	5,09	2,46	104,2	9,05	4,83	2,60	116,3
	4	7,83	4,92	1,68	48,9	7,02	5,55	1,51	39,3	7,62	5,18	1,64	46,3	8,18	4,92	1,76	53,4	8,70	4,67	1,87	60,4
	5	7,43	4,74	1,28	28,2	6,66	5,37	1,15	22,7	7,27	5,00	1,25	27,0	7,79	4,70	1,34	31,0	8,28	4,48	1,42	35,0
	6	7,04	4,61	1,01	17,6	6,27	5,20	0,90	14,0	6,91	4,83	0,99	17,0	7,44	4,52	1,07	19,6	7,90	4,28	1,13	22,1
	7	6,66	4,40	0,82	11,6	5,85	5,01	0,72	8,9	6,44	4,68	0,79	10,8	7,00	4,37	0,86	12,8	7,48	4,10	0,92	14,6
8	3	7,61	4,88	2,18	82,1	6,79	5,48	1,95	65,4	7,43	5,11	2,13	78,3	7,99	4,83	2,29	90,7	8,51	4,56	2,44	102,7
	4	7,27	4,71	1,56	42,2	6,45	5,30	1,39	33,2	7,05	4,99	1,52	39,7	7,61	4,67	1,64	46,2	8,10	4,43	1,74	52,4
	5	6,90	4,51	1,19	24,3	6,05	5,14	1,04	18,7	6,69	4,78	1,15	22,9	7,26	4,50	1,25	26,9	7,75	4,25	1,33	30,7
	6	6,45	4,37	0,92	14,8	5,66	5,00	0,81	11,4	6,33	4,62	0,91	14,2	6,88	4,30	0,99	16,8	7,36	4,05	1,06	19,2
	7	6,07	4,18	0,75	9,6	5,26	4,79	0,65	7,2	5,89	4,46	0,72	9,0	6,44	4,13	0,79	10,8	6,89	3,88	0,85	12,4
9	3	7,07	4,66	2,03	70,9	6,22	5,27	1,78	54,9	6,87	4,89	1,97	67,0	7,46	4,58	2,14	79,0	7,94	4,34	2,28	89,5
	4	6,67	4,49	1,43	35,5	5,85	5,11	1,26	27,4	6,47	4,74	1,39	33,4	7,03	4,46	1,51	39,4	7,53	4,19	1,62	45,3
	5	6,32	4,30	1,09	20,4	5,41	4,99	0,93	15,0	6,12	4,58	1,05	19,1	6,66	4,27	1,15	22,7	7,17	4,00	1,23	26,2
	6	5,90	4,14	0,85	12,3	5,00	4,84	0,72	8,9	5,69	4,44	0,81	11,5	6,29	4,07	0,90	14,1	6,79	3,81	0,97	16,3
	7	5,46	3,94	0,67	7,8	4,67	4,67	0,57	5,7	5,27	4,24	0,65	7,2	5,83	3,94	0,72	8,9	6,32	3,64	0,78	10,4
10	3	6,48	4,42	1,86	59,6	5,58	5,07	1,60	44,2	6,22	4,71	1,78	54,9	6,85	4,40	1,96	66,6	7,39	4,11	2,12	77,4
	4	6,08	4,25	1,31	29,6	5,16	4,96	1,11	21,3	5,87	4,55	1,26	27,6	6,47	4,23	1,39	33,4	6,96	3,95	1,50	38,6
	5	5,69	4,11	0,98	16,5	4,84	4,84	0,83	12,0	5,44	4,41	0,94	15,1	6,06	4,06	1,04	18,8	6,59	3,78	1,13	22,2
	6	5,30	3,93	0,76	10,0	4,58	4,58	0,66	7,5	5,06	4,24	0,72	9,1	5,66	3,84	0,81	11,4	6,16	3,59	0,88	13,5
	7	4,84	3,77	0,59	6,1	4,31	4,31	0,53	4,9	4,61	4,08	0,57	5,5	5,19	3,72	0,64	7,0	5,76	3,41	0,71	8,7
11	3	5,85	4,22	1,68	48,6	4,96	4,96	1,42	34,9	5,64	4,49	1,62	45,2	6,23	4,20	1,79	55,1	6,79	3,89	1,95	65,4
	4	5,49	4,07	1,18	24,0	4,72	4,72	1,01	17,8	5,27	4,32	1,13	22,1	5,86	4,00	1,26	27,5	6,41	3,73	1,38	32,8
	5	5,07	3,91	0,87	13,1	4,49	4,49	0,77	10,3	4,84	4,22	0,83	12,0	5,46	3,83	0,94	15,2	5,99	3,56	1,03	18,3
	6	4,62	3,76	0,66	7,6	4,21	4,21	0,60	6,3	4,44	4,03	0,64	7,0	5,04	3,70	0,72	9,0	5,56	3,38	0,80	11,0
	7	4,11	3,62	0,51	4,4	3,97	3,97	0,49	4,1	3,97	3,97	0,49	4,1	4,56	3,51	0,56	5,4	5,12	3,18	0,63	6,8
12	3	5,23	4,02	1,50	38,9	4,59	4,59	1,32	30,0	4,98	4,33	1,43	35,2	5,64	3,95	1,62	45,2	6,17	3,68	1,77	54,0
	4	4,85	3,88	1,04	18,8	4,37	4,37	0,94	15,3	4,61	4,19	0,99	16,9	5,25	3,81	1,13	22,0	5,80	3,51	1,25	26,9
	5	4,43	3,75	0,76	10,0	4,19	4,19	0,72	9,0	4,20	4,05	0,72	9,0	4,84	3,67	0,83	12,0	5,38	3,36	0,93	14,8
	6	3,93	3,62	0,56	5,5	3,89	3,89	0,56	5,4	3,89	3,82	0,56	5,4	4,39	3,51	0,63	6,8	4,93	3,17	0,71	8,6
	7	3,48	3,48	0,43	3,2	3,62	3,62	0,44	3,4	3,59	3,59	0,44	3,4	3,83	3,34	0,47	3,8	4,48	2,98	0,55	5,2
13	3	4,57	3,84	1,31	29,7	4,24	4,24	1,21	25,5	4,31	4,16	1,24	26,4	4,97	3,77	1,43	35,1	5,56	3,47	1,59	43,9
	4	4,19	3,69	0,90	14,0	4,04	4,04	0,87	13,0	4,04	3,97	0,87	13,0	4,57	3,67	0,98	16,7	5,16	3,30	1,11	21,3
	5	3,73	3,65	0,64	7,1	3,77	3,77	0,65	7,3	3,78	3,78	0,65	7,3	4,18	3,49	0,72	8,9	4,75	3,15	0,82	11,5
	6	3,40	3,40	0,49	4,1	3,51	3,51	0,50	4,4	3,51	3,51	0,50	4,4	3,68	3,37	0,53	4,8	4,29	2,98	0,61	6,5
	7	3,11	3,11	0,38	2,5	3,22	3,22	0,40	2,7	3,23	3,23	0,40	2,7	3,23	3,16	0,40	2,7	3,76	2,81	0,46	3,7

Примечания

EWT — температура входящей воды;
Δt — разность температур;
DB — сухой термометр;
WB — влажный термометр;
TC — полная холодопроизводительность;
SC — ощутимая холодопроизводительность;
WF — расход воды;
WPD — гидравлическое сопротивление.

Все данные в таблице предоставлены при нормальном атмосферном давлении воздуха на высокой скорости вентилятора.

Таблицы холодопроизводительности

Кассетный двухтрубный фанкойл

LSF-950BM22

EWT	Δt	Температура воздуха на входе, °C																			
		DB:26,7 WB:19,4				DB:27 WB:18				DB:27 WB:19				DB:27 WB:20				DB:29 WB:21			
		TC	SC	WF	WPD	TC	SC	WF	WPD	TC	SC	WF	WPD	TC	SC	WF	WPD	TC	SC	WF	WPD
°C	°C	кВт	кВт	м³/ч	кПа	кВт	кВт	м³/ч	кПа	кВт	кВт	м³/ч	кПа	кВт	кВт	м³/ч	кПа	кВт	кВт	м³/ч	кПа
5	3	10,47	6,31	3,00	140,7	9,61	6,94	2,75	118,4	10,26	6,58	2,94	135,0	10,85	6,30	3,11	151,1	11,46	6,01	3,28	168,4
	4	10,07	6,12	2,17	73,2	9,25	6,73	1,99	61,8	9,90	6,39	2,13	70,8	10,49	6,12	2,25	79,3	11,01	5,81	2,37	87,4
	5	9,63	5,91	1,66	42,8	8,81	6,57	1,52	35,9	9,44	6,19	1,62	41,2	10,07	5,90	1,73	46,8	10,58	9,15	1,82	51,7
	6	9,20	5,74	1,32	27,2	8,39	6,35	1,20	22,6	9,03	5,98	1,29	26,1	9,66	5,67	1,38	29,9	10,12	5,39	1,45	32,8
	7	8,75	5,47	1,08	18,1	7,92	6,19	0,97	14,8	8,55	5,78	1,05	17,2	9,18	5,47	1,13	19,9	9,69	5,17	1,19	22,1
6	3	9,88	6,06	2,83	125,2	9,00	6,68	2,58	104,0	9,66	6,32	2,77	119,6	10,28	6,03	2,95	135,7	10,88	5,74	3,12	151,8
	4	9,49	5,85	2,04	65,0	8,60	6,46	1,85	53,4	9,26	6,11	1,99	61,9	9,88	5,84	2,12	70,4	10,44	5,55	2,24	78,6
	5	9,03	5,63	1,55	37,6	8,21	6,29	1,41	31,1	8,85	5,93	1,52	36,2	9,43	5,59	1,62	41,1	10,02	5,34	1,72	46,4
	6	8,60	5,47	1,23	23,7	7,78	6,07	1,12	19,4	8,40	5,71	1,20	22,6	9,03	5,37	1,29	26,1	9,52	5,10	1,37	29,1
	7	8,15	5,22	1,00	15,6	7,29	5,92	0,90	12,5	7,95	5,55	0,98	14,9	8,52	5,20	1,05	17,1	9,10	4,89	1,12	19,5
7	3	9,23	5,76	2,65	109,2	8,37	6,42	2,40	90,0	9,03	6,06	2,59	104,5	9,69	5,75	2,78	120,5	10,24	5,46	2,93	134,4
	4	8,85	5,56	1,90	56,5	7,94	6,27	1,71	45,4	8,61	5,86	1,85	53,5	9,25	5,56	1,99	61,8	9,83	5,28	2,11	69,8
	5	8,40	5,36	1,44	32,6	7,53	6,07	1,30	26,2	8,22	5,66	1,41	31,2	8,81	5,31	1,52	35,9	9,36	5,06	1,61	40,4
	6	7,96	5,21	1,14	20,3	7,09	5,88	1,02	16,1	7,82	5,46	1,12	19,6	8,41	5,11	1,21	22,7	8,93	4,84	1,28	25,6
	7	7,53	4,97	0,93	13,4	6,62	5,67	0,81	10,3	7,28	5,29	0,89	12,5	7,91	4,95	0,97	14,8	8,46	4,64	1,04	16,9
8	3	8,60	5,52	2,47	94,9	7,67	6,19	2,20	75,5	8,40	5,78	2,41	90,5	9,04	5,46	2,59	104,8	9,62	5,16	2,76	118,7
	4	8,22	5,33	1,77	48,8	7,29	5,99	1,57	38,4	7,97	5,65	1,71	45,8	8,60	5,28	1,85	53,4	9,16	5,01	1,97	60,5
	5	7,80	5,10	1,34	28,1	6,84	5,81	1,18	21,6	7,57	5,41	1,30	26,4	8,21	5,09	1,41	31,1	8,77	4,80	1,51	35,5
	6	7,29	4,95	1,05	17,1	6,41	5,66	0,92	13,2	7,15	5,22	1,03	16,4	7,78	4,86	1,12	19,4	8,33	4,58	1,19	22,2
	7	6,87	4,72	0,84	11,1	5,94	5,42	0,73	8,3	6,65	5,04	0,82	10,4	7,28	4,67	0,89	12,5	7,79	4,39	0,96	14,3
9	3	7,99	5,27	2,29	82,0	7,03	5,95	2,02	63,5	7,77	5,53	2,23	77,4	8,43	5,18	2,42	91,2	8,98	4,91	2,57	103,4
	4	7,54	5,08	1,62	41,1	6,62	5,78	1,42	31,6	7,32	5,36	1,57	38,6	7,95	5,04	1,71	45,6	8,52	4,73	1,83	52,3
	5	7,14	4,86	1,23	23,5	6,12	5,65	1,05	17,3	6,92	5,18	1,19	22,1	7,53	4,83	1,30	26,2	8,10	4,52	1,39	30,3
	6	6,67	4,69	0,96	14,3	5,66	5,47	0,81	10,3	6,43	5,02	0,92	13,3	7,12	4,60	1,02	16,2	7,67	4,31	1,10	18,9
	7	6,17	4,46	0,76	9,0	5,28	5,28	0,65	6,6	5,95	4,79	0,73	8,4	6,59	4,46	0,81	10,3	7,14	4,12	0,88	12,0
10	3	7,33	4,99	2,10	68,9	6,31	5,73	1,81	51,1	7,03	5,33	2,02	63,5	7,75	4,97	2,22	77,0	8,35	4,65	2,39	89,4
	4	6,88	4,80	1,48	34,2	5,84	5,61	1,25	24,6	6,64	5,15	1,43	31,8	7,32	4,78	1,57	38,6	7,86	4,47	1,69	44,6
	5	6,43	4,65	1,11	19,1	5,47	5,47	0,94	13,8	6,16	4,98	1,06	17,5	6,86	4,59	1,18	21,7	7,45	4,27	1,28	25,6
	6	5,99	4,45	0,86	11,5	5,18	5,18	0,74	8,6	5,72	4,79	0,82	10,5	6,41	4,34	0,92	13,2	6,96	4,06	1,00	15,6
	7	5,47	4,26	0,67	7,0	4,88	4,88	0,60	5,6	5,21	4,61	0,64	6,4	5,87	4,21	0,72	8,1	6,51	3,85	0,80	10,0
11	3	6,62	4,77	1,90	56,2	5,61	5,61	1,61	40,4	6,38	5,08	1,83	52,2	7,05	4,74	2,02	63,7	7,67	4,40	2,20	75,5
	4	6,20	4,60	1,33	27,8	5,34	5,34	1,15	20,6	5,95	4,89	1,28	25,6	6,63	4,52	1,43	31,7	7,25	4,22	1,56	37,9
	5	5,73	4,42	0,99	15,2	5,08	5,08	0,87	11,9	5,47	4,77	0,94	13,8	6,17	4,33	1,06	17,6	6,77	4,02	1,16	21,2
	6	5,22	4,25	0,75	8,7	4,76	4,76	0,68	7,3	5,02	4,55	0,72	8,1	5,69	4,19	0,82	10,4	6,29	3,82	0,90	12,7
	7	4,65	4,09	0,57	5,1	4,48	4,48	0,55	4,7	4,48	4,48	0,55	4,7	5,16	3,97	0,63	6,3	5,79	3,59	0,71	7,9
12	3	5,92	4,54	1,70	44,9	5,20	5,20	1,49	34,6	5,63	4,90	1,62	40,7	6,38	4,47	1,83	52,2	6,97	4,16	2,00	62,4
	4	5,48	4,39	1,18	21,7	4,95	4,95	1,06	17,7	5,21	4,73	1,12	19,6	5,93	4,31	1,28	25,4	6,56	3,97	1,41	31,0
	5	5,01	4,23	0,86	11,6	4,73	4,73	0,81	10,3	4,74	4,58	0,82	10,4	5,47	4,15	0,94	13,8	6,08	3,80	1,05	17,1
	6	4,45	4,09	0,64	6,3	4,40	4,40	0,63	6,2	4,40	4,32	0,63	6,2	4,96	3,97	0,71	7,9	5,57	3,58	0,80	10,0
	7	3,94	3,94	0,48	3,7	4,09	4,09	0,50	4,0	4,06	4,06	0,50	3,9	4,33	3,77	0,53	4,4	5,06	3,37	0,62	6,0
13	3	5,17	4,34	1,48	34,3	4,79	4,79	1,37	29,5	4,88	4,71	1,40	30,5	5,62	4,26	1,61	40,6	6,29	3,93	1,80	50,7
	4	4,73	4,18	1,02	16,2	4,57	4,57	0,98	15,1	4,57	4,48	0,98	15,1	5,17	4,15	1,11	19,3	5,84	3,74	1,25	24,6
	5	4,22	4,13	0,73	8,2	4,26	4,26	0,73	8,4	4,27	4,27	0,73	8,4	4,72	3,95	0,81	10,3	5,37	3,56	0,92	13,3
	6	3,84	3,84	0,55	4,7	3,97	3,97	0,57	5,1	3,97	3,97	0,57	5,1	4,16	3,81	0,60	5,6	4,85	3,37	0,70	7,6
	7	3,51	3,51	0,43	2,9	3,64	3,64	0,45	3,1	3,65	3,65	0,45	3,1	3,65	3,57	0,45	3,1	4,25	3,18	0,52	4,3

Примечания

EWT — температура входящей воды; DB — сухой термометр; TC — полная холодопроизводительность; WF — расход воды;
Δt — разность температур; WB — влажный термометр; SC — ощутимая холодопроизводительность; WPD — гидравлическое сопротивление.

Все данные в таблице предоставлены при нормальном атмосферном давлении воздуха на высокой скорости вентилятора.

Кассетный двухтрубный фанкойл

LSF-1200BM22

EWT	Δt	Температура воздуха на входе, °C																			
		DB:26,7 WB:19,4				DB:27 WB:18				DB:27 WB:19				DB:27 WB:20				DB:29 WB:21			
		TC	SC	WF	WPD	TC	SC	WF	WPD	TC	SC	WF	WPD	TC	SC	WF	WPD	TC	SC	WF	WPD
°C	°C	кВт	кВт	м³/ч	кПа	кВт	кВт	м³/ч	кПа	кВт	кВт	м³/ч	кПа	кВт	кВт	м³/ч	кПа	кВт	кВт	м³/ч	кПа
5	3	13,24	7,98	3,80	198,4	12,14	8,77	3,48	167,0	12,97	8,32	3,72	190,4	13,72	7,96	3,93	213,1	14,48	7,60	4,15	237,5
	4	12,73	7,74	2,74	103,2	11,69	8,50	2,51	87,1	12,52	8,08	2,69	99,8	13,25	7,74	2,85	111,9	13,91	7,35	2,99	123,3
	5	12,17	7,47	2,09	60,4	11,14	8,31	1,92	50,6	11,93	7,83	2,05	58,1	12,73	7,45	2,19	66,0	13,37	11,56	2,30	72,9
	6	11,63	7,26	1,67	38,3	10,60	8,02	1,52	31,8	11,41	7,56	1,64	36,9	12,20	7,17	1,75	42,2	12,79	6,81	1,83	46,3
	7	11,06	6,91	1,36	25,5	10,02	7,83	1,23	20,9	10,81	7,30	1,33	24,3	11,60	6,91	1,43	28,0	12,25	6,54	1,50	31,2
6	3	12,49	7,66	3,58	176,6	11,38	8,44	3,26	146,6	12,20	7,99	3,50	168,6	13,00	7,62	3,73	191,3	13,75	7,26	3,94	214,0
	4	11,99	7,39	2,58	91,6	10,87	8,17	2,34	75,3	11,71	7,72	2,52	87,3	12,49	7,38	2,69	99,3	13,19	7,02	2,84	110,9
	5	11,41	7,12	1,96	53,1	10,38	7,95	1,78	43,9	11,18	7,50	1,92	51,0	11,92	7,06	2,05	57,9	12,67	6,75	2,18	65,4
	6	10,87	6,91	1,56	33,4	9,84	7,68	1,41	27,4	10,61	7,21	1,52	31,9	11,41	6,79	1,64	36,9	12,04	6,45	1,73	41,0
	7	10,30	6,60	1,27	22,1	9,22	7,48	1,13	17,7	10,05	7,02	1,23	21,0	10,76	6,57	1,32	24,1	11,50	6,18	1,41	27,5
7	3	11,66	7,29	3,34	154,0	10,58	8,11	3,03	126,9	11,41	7,66	3,27	147,4	12,25	7,27	3,51	169,9	12,94	6,90	3,71	189,5
	4	11,18	7,03	2,40	79,7	10,03	7,93	2,16	64,1	10,88	7,41	2,34	75,5	11,69	7,03	2,51	87,1	12,43	6,67	2,67	98,4
	5	10,61	6,78	1,83	45,9	9,52	7,68	1,64	36,9	10,39	7,15	1,79	44,0	11,14	6,72	1,92	50,6	11,83	6,40	2,03	57,0
	6	10,06	6,58	1,44	28,7	8,97	7,44	1,29	22,8	9,88	6,90	1,42	27,6	10,63	6,46	1,52	32,0	11,29	6,12	1,62	36,1
	7	9,52	6,28	1,17	18,9	8,37	7,17	1,03	14,6	9,21	6,69	1,13	17,6	10,00	6,25	1,23	20,8	10,69	5,86	1,31	23,8
8	3	10,87	6,97	3,12	133,8	9,70	7,83	2,78	106,5	10,61	7,30	3,04	127,6	11,42	6,90	3,28	147,8	12,16	6,52	3,49	167,4
	4	10,39	6,73	2,23	68,8	9,22	7,57	1,98	54,1	10,08	7,14	2,17	64,7	10,87	6,67	2,34	75,3	11,57	6,33	2,49	85,3
	5	9,87	6,45	1,70	39,7	8,65	7,35	1,49	30,5	9,57	6,84	1,65	37,3	10,38	6,43	1,78	43,9	11,08	6,07	1,91	50,0
	6	9,22	6,25	1,32	24,1	8,10	7,15	1,16	18,6	9,04	6,60	1,30	23,1	9,84	6,15	1,41	27,4	10,52	5,79	1,51	31,4
	7	8,68	5,97	1,07	15,7	7,51	6,85	0,92	11,7	8,41	6,37	1,03	14,7	9,21	5,91	1,13	17,6	9,85	5,55	1,21	20,2
9	3	10,11	6,66	2,90	115,6	8,89	7,53	2,55	89,5	9,82	6,99	2,82	109,2	10,66	6,55	3,06	128,7	11,35	6,21	3,25	145,8
	4	9,54	6,42	2,05	57,9	8,37	7,30	1,80	44,6	9,25	6,78	1,99	54,5	10,05	6,37	2,16	64,3	10,76	5,98	2,31	73,8
	5	9,03	6,15	1,55	33,2	7,74	7,14	1,33	24,4	8,74	6,55	1,50	31,1	9,52	6,10	1,64	36,9	10,24	5,71	1,76	42,7
	6	8,43	5,92	1,21	20,1	7,15	6,91	1,03	14,5	8,13	6,34	1,16	18,7	9,00	5,82	1,29	22,9	9,70	5,44	1,39	26,6
	7	7,80	5,64	0,96	12,6	6,67	6,67	0,82	9,3	7,53	6,06	0,92	11,8	8,34	5,64	1,02	14,5	9,03	5,20	1,11	16,9
10	3	9,27	6,31	2,66	97,2	7,98	7,24	2,29	72,0	8,89	6,73	2,55	89,5	9,79	6,28	2,81	108,5	10,55	5,88	3,03	126,1
	4	8,70	6,07	1,87	48,2	7,38	7,09	1,59	34,7	8,40	6,51	1,81	44,9	9,25	6,04	1,99	54,5	9,94	5,65	2,14	62,9
	5	8,13	5,88	1,40	26,9	6,91	6,91	1,19	19,5	7,78	6,30	1,34	24,7	8,67	5,80	1,49	30,6	9,42	5,40	1,62	36,1
	6	7,57	5,62	1,09	16,2	6,55	6,55	0,94	12,2	7,23	6,06	1,04	14,8	8,10	5,49	1,16	18,6	8,80	5,13	1,26	21,9
	7	6,91	5,38	0,85	9,9	6,16	6,16	0,76	7,9	6,58	5,83	0,81	9,0	7,42	5,32	0,91	11,5	8,23	4,87	1,01	14,1
11	3	8,37	6,03	2,40	79,2	7,09	7,09	2,03	56,9	8,07	6,42	2,31	73,7	8,91	6,00	2,55	89,8	9,70	5,56	2,78	106,5
	4	7,84	5,82	1,69	39,2	6,75	6,75	1,45	29,0	7,53	6,18	1,62	36,1	8,38	5,71	1,80	44,7	9,16	5,34	1,97	53,4
	5	7,24	5,59	1,25	21,4	6,42	6,42	1,10	16,8	6,91	6,03	1,19	19,5	7,80	5,47	1,34	24,8	8,56	5,08	1,47	29,9
	6	6,60	5,37	0,95	12,3	6,01	6,01	0,86	10,2	6,34	5,76	0,91	11,4	7,20	5,29	1,03	14,7	7,95	4,83	1,14	17,9
	7	5,88	5,17	0,72	7,2	5,67	5,67	0,70	6,7	5,67	5,67	0,70	6,7	6,52	5,02	0,80	8,9	7,32	4,54	0,90	11,1
12	3	7,48	5,74	2,14	63,4	6,57	6,57	1,88	48,8	7,12	6,19	2,04	57,4	8,07	5,65	2,31	73,7	8,82	5,26	2,53	88,0
	4	6,93	5,55	1,49	30,6	6,25	6,25	1,34	24,9	6,58	5,98	1,42	27,6	7,50	5,44	1,61	35,8	8,29	5,02	1,78	43,8
	5	6,33	5,35	1,09	16,3	5,98	5,98	1,03	14,6	6,00	5,79	1,03	14,7	6,91	5,25	1,19	19,5	7,69	4,80	1,32	24,1
	6	5,62	5,17	0,81	9,0	5,56	5,56	0,80	8,8	5,56	5,46	0,80	8,8	6,27	5,02	0,90	11,1	7,05	4,53	1,01	14,1
	7	4,98	4,98	0,61	5,2	5,17	5,17	0,64	5,6	5,13	5,13	0,63	5,5	5,47	4,77	0,67	6,2	6,40	4,26	0,79	8,5
13	3	6,54	5,49	1,87	48,4	6,06	6,06	1,74	41,5	6,16	5,95	1,77	43,0	7,11	5,38	2,04	57,2	7,95	4,96	2,28	71,5
	4	5,98	5,28	1,29	22,8	5,77	5,77	1,24	21,2	5,77	5,67	1,24	21,2	6,54	5,25	1,41	27,2	7,38	4,72	1,59	34,7
	5	5,34	5,22	0,92	11,6	5,38	5,38	0,93	11,8	5,40	5,40	0,93	11,9	5,97	4,99	1,03	14,5	6,79	4,50	1,17	18,8
	6	4,86	4,86	0,70	6,7	5,02	5,02	0,72	7,1	5,02	5,02	0,72	7,1	5,26	4,81	0,75	7,8	6,13	4,26	0,88	10,6
	7	4,44	4,44	0,55	4,1	4,60	4,60	0,57	4,4	4,62	4,62	0,57	4,4	4,62	4,51	0,57	4,4	5,37	4,02	0,66	6,0

Примечания

EWT — температура входящей воды; DB — сухой термометр; TC — полная холодопроизводительность; WF — расход воды;
Δt — разность температур; WB — влажный термометр; SC — ощутимая холодопроизводительность; WPD — гидравлическое сопротивление.

Все данные в таблице предоставлены при нормальном атмосферном давлении воздуха на высокой скорости вентилятора.

Таблицы холодопроизводительности

Кассетный двухтрубный фанкойл

LSF-1500BM22

EWT	Δt	Температура воздуха на входе, °C																			
		DB:26,7 WB:19,4				DB:27 WB:18				DB:27 WB:19				DB:27 WB:20				DB:29 WB:21			
		TC	SC	WF	WPD	TC	SC	WF	WPD	TC	SC	WF	WPD	TC	SC	WF	WPD	TC	SC	WF	WPD
°C	°C	кВт	кВт	м³/ч	кПа	кВт	кВт	м³/ч	кПа	кВт	кВт	м³/ч	кПа	кВт	кВт	м³/ч	кПа	кВт	кВт	м³/ч	кПа
5	3	16,44	9,90	4,71	180,4	15,08	10,89	4,32	151,8	16,10	10,33	4,62	173,1	17,03	9,88	4,88	193,7	17,98	9,44	5,15	215,9
	4	15,80	9,61	3,40	93,8	14,52	10,55	3,12	79,2	15,54	10,03	3,34	90,7	16,46	9,61	3,54	101,7	17,27	9,12	3,71	112,1
	5	15,12	9,27	2,60	54,9	13,83	10,31	2,38	46,0	14,82	9,72	2,55	52,8	15,80	9,25	2,72	60,0	16,60	14,35	2,86	66,3
	6	14,45	9,01	2,07	34,8	13,16	9,96	1,89	28,9	14,17	9,38	2,03	33,5	15,15	8,90	2,17	38,3	15,88	8,45	2,28	42,1
	7	13,74	8,58	1,69	23,1	12,43	9,72	1,53	19,0	13,42	9,07	1,65	22,1	14,41	8,58	1,77	25,5	15,21	8,12	1,87	28,4
6	3	15,51	9,51	4,45	160,5	14,13	10,48	4,05	133,3	15,15	9,92	4,34	153,3	16,14	9,46	4,63	173,9	17,07	9,01	4,89	194,6
	4	14,89	9,18	3,20	83,3	13,50	10,15	2,90	68,4	14,54	9,59	3,13	79,4	15,51	9,16	3,33	90,3	16,38	8,71	3,52	100,8
	5	14,17	8,84	2,44	48,2	12,88	9,87	2,22	39,9	13,89	9,31	2,39	46,4	14,80	8,77	2,55	52,6	15,73	8,38	2,71	59,5
	6	13,50	8,58	1,93	30,4	12,21	9,53	1,75	24,9	13,18	8,95	1,89	29,0	14,17	8,43	2,03	33,5	14,95	8,00	2,14	37,3
	7	12,79	8,19	1,57	20,1	11,45	9,29	1,41	16,1	12,47	8,71	1,53	19,1	13,37	8,15	1,64	21,9	14,28	7,67	1,75	25,0
7	3	14,48	9,05	4,15	140,0	13,14	10,07	3,77	115,3	14,17	9,51	4,06	134,0	15,21	9,03	4,36	154,4	16,06	8,56	4,61	172,3
	4	13,89	8,73	2,99	72,4	12,45	9,85	2,68	58,3	13,51	9,20	2,91	68,6	14,52	8,73	3,12	79,2	15,43	8,28	3,32	89,4
	5	13,18	8,41	2,27	41,8	11,82	9,53	2,03	33,6	12,90	8,88	2,22	40,0	13,83	8,34	2,38	46,0	14,69	7,95	2,53	51,9
	6	12,49	8,17	1,79	26,0	11,13	9,23	1,60	20,7	12,27	8,56	1,76	25,1	13,20	8,02	1,89	29,1	14,02	7,59	2,01	32,8
	7	11,82	7,80	1,45	17,1	10,39	8,90	1,28	13,2	11,43	8,30	1,40	16,0	12,42	7,76	1,53	18,9	13,27	7,28	1,63	21,6
8	3	13,50	8,66	3,87	121,6	12,04	9,72	3,45	96,9	13,18	9,07	3,78	116,0	14,18	8,56	4,07	134,3	15,10	8,10	4,33	152,2
	4	12,90	8,36	2,77	62,5	11,45	9,40	2,46	49,2	12,51	8,86	2,69	58,8	13,50	8,28	2,90	68,4	14,37	7,86	3,09	77,6
	5	12,25	8,00	2,11	36,1	10,74	9,12	1,85	27,7	11,88	8,49	2,04	33,9	12,88	7,99	2,22	39,9	13,76	7,54	2,37	45,5
	6	11,45	7,76	1,64	21,9	10,05	8,88	1,44	16,9	11,22	8,19	1,61	21,0	12,21	7,63	1,75	24,9	13,07	7,19	1,87	28,5
	7	10,78	7,41	1,32	14,3	9,33	8,51	1,15	10,7	10,44	7,91	1,28	13,4	11,43	7,33	1,40	16,0	12,23	6,89	1,50	18,3
9	3	12,55	8,26	3,60	105,1	11,04	9,34	3,16	81,4	12,19	8,67	3,50	99,3	13,24	8,13	3,79	117,0	14,09	7,71	4,04	132,6
	4	11,84	7,97	2,55	52,6	10,39	9,07	2,23	40,5	11,49	8,41	2,47	49,5	12,47	7,91	2,68	58,4	13,37	7,43	2,87	67,1
	5	11,21	7,63	1,93	30,2	9,61	8,86	1,65	22,2	10,85	8,13	1,87	28,3	11,82	7,58	2,03	33,6	12,71	7,09	2,19	38,9
	6	10,46	7,35	1,50	18,3	8,88	8,58	1,27	13,2	10,09	7,87	1,45	17,0	11,17	7,22	1,60	20,8	12,04	6,76	1,73	24,2
	7	9,68	7,00	1,19	11,5	8,28	8,28	1,02	8,4	9,34	7,52	1,15	10,7	10,35	7,00	1,27	13,1	11,21	6,46	1,38	15,4
10	3	11,50	7,84	3,30	88,4	9,90	8,99	2,84	65,5	11,04	8,36	3,16	81,4	12,16	7,80	3,48	98,7	13,10	7,30	3,76	114,7
	4	10,80	7,54	2,32	43,8	9,16	8,80	1,97	31,5	10,42	8,08	2,24	40,8	11,49	7,50	2,47	49,5	12,34	7,02	2,65	57,2
	5	10,09	7,30	1,74	24,5	8,58	8,58	1,48	17,7	9,66	7,82	1,66	22,4	10,76	7,20	1,85	27,8	11,69	6,70	2,01	32,9
	6	9,40	6,98	1,35	14,8	8,13	8,13	1,17	11,1	8,97	7,52	1,29	13,4	10,05	6,81	1,44	16,9	10,93	6,37	1,57	19,9
	7	8,58	6,68	1,05	9,0	7,65	7,65	0,94	7,2	8,17	7,24	1,00	8,2	9,21	6,61	1,13	10,4	10,22	6,05	1,26	12,8
11	3	10,39	7,48	2,98	72,0	8,80	8,80	2,52	51,8	10,01	7,97	2,87	67,0	11,06	7,45	3,17	81,6	12,04	6,91	3,45	96,9
	4	9,74	7,22	2,09	35,6	8,38	8,38	1,80	26,4	9,34	7,67	2,01	32,8	10,41	7,09	2,24	40,7	11,37	6,63	2,45	48,6
	5	8,99	6,94	1,55	19,4	7,97	7,97	1,37	15,3	8,58	7,48	1,48	17,7	9,68	6,79	1,66	22,5	10,63	6,31	1,83	27,2
	6	8,19	6,66	1,17	11,2	7,46	7,46	1,07	9,3	7,87	7,15	1,13	10,4	8,94	6,57	1,28	13,3	9,87	5,99	1,41	16,3
	7	7,30	6,42	0,90	6,5	7,04	7,04	0,86	6,1	7,04	7,04	0,86	6,1	8,10	6,24	0,99	8,0	9,08	5,64	1,12	10,1
12	3	9,29	7,13	2,66	57,6	8,15	8,15	2,34	44,4	8,84	7,69	2,53	52,2	10,01	7,02	2,87	67,0	10,95	6,53	3,14	80,0
	4	8,60	6,89	1,85	27,8	7,76	7,76	1,67	22,6	8,17	7,43	1,76	25,1	9,31	6,76	2,00	32,5	10,29	6,24	2,21	39,8
	5	7,86	6,65	1,35	14,8	7,43	7,43	1,28	13,3	7,45	7,19	1,28	13,3	8,58	6,52	1,48	17,7	9,55	5,96	1,64	21,9
	6	6,98	6,42	1,00	8,1	6,91	6,91	0,99	8,0	6,91	6,78	0,99	8,0	7,78	6,24	1,12	10,1	8,75	5,62	1,25	12,8
	7	6,18	6,18	0,76	4,7	6,42	6,42	0,79	5,1	6,37	6,37	0,78	5,0	6,79	5,92	0,83	5,7	7,95	5,29	0,98	7,8
13	3	8,12	6,81	2,33	44,0	7,52	7,52	2,16	37,8	7,65	7,39	2,19	39,1	8,82	6,68	2,53	52,0	9,87	6,16	2,83	65,0
	4	7,43	6,55	1,60	20,7	7,17	7,17	1,54	19,3	7,17	7,04	1,54	19,3	8,12	6,52	1,74	24,7	9,16	5,86	1,97	31,5
	5	6,63	6,48	1,14	10,6	6,68	6,68	1,15	10,7	6,70	6,70	1,15	10,8	7,41	6,20	1,27	13,2	8,43	5,58	1,45	17,1
	6	6,03	6,03	0,86	6,1	6,24	6,24	0,89	6,5	6,24	6,24	0,89	6,5	6,53	5,98	0,94	7,1	7,61	5,29	1,09	9,7
	7	5,51	5,51	0,68	3,7	5,71	5,71	0,70	4,0	5,73	5,73	0,70	4,0	5,73	5,60	0,70	4,0	6,66	4,99	0,82	5,5

Примечания

EWT — температура входящей воды; DB — сухой термометр; TC — полная холодопроизводительность; WF — расход воды;
Δt — разность температур; WB — влажный термометр; SC — ощутимая холодопроизводительность; WPD — гидравлическое сопротивление.

Все данные в таблице предоставлены при нормальном атмосферном давлении воздуха на высокой скорости вентилятора.

Кассетный четырехтрубный фанкойл

LSF-600BM42

EWT	Δt	Температура воздуха на входе, °C																			
		DB:26,7 WB:19,4				DB:27 WB:18				DB:27 WB:19				DB:27 WB:20				DB:29 WB:21			
		TC	SC	WF	WPD	TC	SC	WF	WPD	TC	SC	WF	WPD	TC	SC	WF	WPD	TC	SC	WF	WPD
°C	°C	кВт	кВт	м³/ч	кПа	кВт	кВт	м³/ч	кПа	кВт	кВт	м³/ч	кПа	кВт	кВт	м³/ч	кПа	кВт	кВт	м³/ч	кПа
5	3	6,5	3,92	1,86	67,65	5,96	4,31	1,71	56,92	6,37	4,08	1,82	64,92	6,73	3,91	1,93	72,64	7,11	3,73	2,04	80,96
	4	6,25	3,8	1,34	35,18	5,74	4,17	1,23	29,69	6,15	3,97	1,32	34,03	6,51	3,8	1,4	38,14	6,83	3,61	1,47	42,03
	5	5,98	3,66	1,03	20,59	5,47	4,08	0,94	17,24	5,86	3,84	1,01	19,79	6,25	3,66	1,07	22,51	6,56	5,67	1,13	24,85
	6	5,71	3,56	0,82	13,06	5,2	3,94	0,75	10,84	5,6	3,71	0,8	12,56	5,99	3,52	0,86	14,37	6,28	3,34	0,9	15,78
	7	5,43	3,39	0,67	8,68	4,92	3,84	0,6	7,11	5,31	3,58	0,65	8,28	5,7	3,39	0,7	9,55	6,01	3,21	0,74	10,64
6	3	6,13	3,76	1,76	60,2	5,59	4,14	1,6	49,98	5,99	3,92	1,72	57,49	6,38	3,74	1,83	65,22	6,75	3,56	1,93	72,96
	4	5,89	3,63	1,27	31,23	5,34	4,01	1,15	25,65	5,75	3,79	1,24	29,77	6,13	3,62	1,32	33,86	6,48	3,44	1,39	37,79
	5	5,6	3,5	0,96	18,09	5,09	3,9	0,88	14,96	5,49	3,68	0,94	17,38	5,85	3,47	1,01	19,74	6,22	3,31	1,07	22,3
	6	5,34	3,39	0,76	11,4	4,83	3,77	0,69	9,33	5,21	3,54	0,75	10,87	5,6	3,33	0,8	12,56	5,91	3,16	0,85	13,99
	7	5,06	3,24	0,62	7,52	4,53	3,67	0,56	6,03	4,93	3,44	0,61	7,15	5,28	3,22	0,65	8,22	5,64	3,03	0,69	9,37
7	3	5,73	3,58	1,64	52,51	5,2	3,98	1,49	43,24	5,6	3,76	1,61	50,24	6,01	3,57	1,72	57,91	6,35	3,39	1,82	64,62
	4	5,49	3,45	1,18	27,16	4,92	3,89	1,06	21,84	5,34	3,64	1,15	25,72	5,74	3,45	1,23	29,69	6,1	3,27	1,31	33,54
	5	5,21	3,33	0,9	15,66	4,67	3,77	0,8	12,59	5,1	3,51	0,88	15	5,47	3,3	0,94	17,24	5,81	3,14	1	19,44
	6	4,94	3,23	0,71	9,77	4,4	3,65	0,63	7,76	4,85	3,39	0,7	9,42	5,22	3,17	0,75	10,9	5,54	3	0,79	12,3
	7	4,67	3,08	0,57	6,43	4,11	3,52	0,5	4,96	4,52	3,28	0,56	6,01	4,91	3,07	0,6	7,09	5,25	2,88	0,64	8,1
8	3	5,34	3,42	1,53	45,6	4,76	3,84	1,36	36,32	5,21	3,58	1,49	43,49	5,61	3,39	1,61	50,38	5,97	3,2	1,71	57,06
	4	5,1	3,3	1,1	23,44	4,53	3,72	0,97	18,46	4,95	3,5	1,06	22,04	5,34	3,27	1,15	25,65	5,68	3,11	1,22	29,09
	5	4,84	3,16	0,83	13,52	4,25	3,61	0,73	10,4	4,7	3,36	0,81	12,71	5,09	3,16	0,88	14,96	5,44	2,98	0,94	17,06
	6	4,53	3,07	0,65	8,2	3,97	3,51	0,57	6,32	4,44	3,24	0,64	7,89	4,83	3,02	0,69	9,33	5,17	2,84	0,74	10,69
	7	4,26	2,93	0,52	5,34	3,69	3,36	0,45	4	4,13	3,13	0,51	5,02	4,52	2,9	0,56	6,01	4,84	2,72	0,59	6,88
9	3	4,96	3,27	1,42	39,41	4,36	3,69	1,25	30,51	4,82	3,43	1,38	37,22	5,23	3,22	1,5	43,86	5,57	3,05	1,6	49,72
	4	4,68	3,15	1,01	19,74	4,11	3,58	0,88	15,2	4,54	3,33	0,98	18,58	4,93	3,13	1,06	21,91	5,28	2,94	1,14	25,16
	5	4,43	3,02	0,76	11,32	3,8	3,5	0,65	8,32	4,29	3,22	0,74	10,62	4,67	3	0,8	12,59	5,03	2,8	0,86	14,57
	6	4,14	2,91	0,59	6,85	3,51	3,39	0,5	4,94	3,99	3,11	0,57	6,37	4,42	2,86	0,63	7,81	4,76	2,67	0,68	9,08
	7	3,83	2,77	0,47	4,31	3,27	3,27	0,4	3,16	3,69	2,97	0,45	4,02	4,09	2,77	0,5	4,93	4,43	2,55	0,54	5,78
10	3	4,55	3,1	1,3	33,14	3,92	3,55	1,12	24,56	4,36	3,3	1,25	30,51	4,81	3,08	1,38	37	5,18	2,88	1,49	43
	4	4,27	2,98	0,92	16,42	3,62	3,48	0,78	11,81	4,12	3,19	0,89	15,3	4,54	2,97	0,98	18,58	4,88	2,77	1,05	21,45
	5	3,99	2,88	0,69	9,18	3,39	3,39	0,58	6,64	3,82	3,09	0,66	8,41	4,25	2,85	0,73	10,43	4,62	2,65	0,79	12,32
	6	3,72	2,76	0,53	5,53	3,22	3,22	0,46	4,14	3,55	2,97	0,51	5,04	3,97	2,69	0,57	6,32	4,32	2,52	0,62	7,47
	7	3,39	2,64	0,42	3,39	3,02	3,02	0,37	2,69	3,23	2,86	0,4	3,07	3,64	2,61	0,45	3,9	4,04	2,39	0,5	4,8
11	3	4,11	2,96	1,18	27,01	3,48	3,48	1	19,41	3,96	3,15	1,14	25,11	4,37	2,94	1,25	30,61	4,76	2,73	1,36	36,32
	4	3,85	2,86	0,83	13,35	3,31	3,31	0,71	9,88	3,69	3,03	0,79	12,3	4,11	2,8	0,88	15,25	4,5	2,62	0,97	18,22
	5	3,55	2,75	0,61	7,29	3,15	3,15	0,54	5,72	3,39	2,96	0,58	6,64	3,83	2,69	0,66	8,45	4,2	2,49	0,72	10,18
	6	3,24	2,63	0,46	4,2	2,95	2,95	0,42	3,49	3,11	2,83	0,45	3,88	3,53	2,6	0,51	5	3,9	2,37	0,56	6,09
	7	2,88	2,54	0,35	2,45	2,78	2,78	0,34	2,28	2,78	2,78	0,34	2,28	3,2	2,47	0,39	3,02	3,59	2,23	0,44	3,79
12	3	3,67	2,82	1,05	21,6	3,22	3,22	0,92	16,64	3,5	3,04	1	19,58	3,96	2,77	1,14	25,11	4,33	2,58	1,24	30
	4	3,4	2,72	0,73	10,42	3,07	3,07	0,66	8,49	3,23	2,94	0,69	9,41	3,68	2,67	0,79	12,2	4,07	2,47	0,87	14,92
	5	3,11	2,63	0,53	5,56	2,94	2,94	0,51	4,97	2,94	2,84	0,51	5	3,39	2,58	0,58	6,64	3,78	2,35	0,65	8,22
	6	2,76	2,54	0,4	3,05	2,73	2,73	0,39	2,99	2,73	2,68	0,39	2,99	3,08	2,47	0,44	3,79	3,46	2,22	0,5	4,79
	7	2,44	2,44	0,3	1,76	2,54	2,54	0,31	1,9	2,52	2,52	0,31	1,86	2,69	2,34	0,33	2,12	3,14	2,09	0,39	2,91
13	3	3,21	2,69	0,92	16,49	2,97	2,97	0,85	14,16	3,02	2,92	0,87	14,66	3,49	2,64	1	19,49	3,9	2,44	1,12	24,37
	4	2,94	2,59	0,63	7,77	2,83	2,83	0,61	7,23	2,83	2,78	0,61	7,23	3,21	2,58	0,69	9,28	3,62	2,32	0,78	11,81
	5	2,62	2,56	0,45	3,96	2,64	2,64	0,45	4,03	2,65	2,65	0,46	4,05	2,93	2,45	0,5	4,95	3,33	2,21	0,57	6,41
	6	2,38	2,38	0,34	2,28	2,47	2,47	0,35	2,43	2,47	2,47	0,35	2,43	2,58	2,36	0,37	2,67	3,01	2,09	0,43	3,63
	7	2,18	2,18	0,27	1,4	2,26	2,26	0,28	1,5	2,27	2,27	0,28	1,51	2,27	2,22	0,28	1,51	2,63	1,97	0,32	2,04

Примечания

EWT — температура входящей воды;
Δt — разность температур;
DB — сухой термометр;
WB — влажный термометр;
TC — полная холодопроизводительность;
SC — ощутимая холодопроизводительность;
WF — расход воды;
WPD — гидравлическое сопротивление.

Все данные в таблице предоставлены при нормальном атмосферном давлении воздуха на высокой скорости вентилятора.

Таблицы холодопроизводительности

Кассетный четырехтрубный фанкойл

LSF-750BM42

EWT	Δt	Температура воздуха на входе, °C																			
		DB:26,7 WB:19,4				DB:27 WB:18				DB:27 WB:19				DB:27 WB:20				DB:29 WB:21			
		TC	SC	WF	WPD	TC	SC	WF	WPD	TC	SC	WF	WPD	TC	SC	WF	WPD	TC	SC	WF	WPD
°C	°C	кВт	кВт	м³/ч	кПа	кВт	кВт	м³/ч	кПа	кВт	кВт	м³/ч	кПа	кВт	кВт	м³/ч	кПа	кВт	кВт	м³/ч	кПа
5	3	7,56	4,55	2,17	76,67	6,93	5,01	1,99	64,51	7,4	4,75	2,12	73,57	7,83	4,54	2,24	82,32	8,27	4,34	2,37	91,76
	4	7,26	4,42	1,56	39,87	6,67	4,85	1,44	33,65	7,15	4,61	1,54	38,56	7,56	4,42	1,63	43,22	7,94	4,19	1,71	47,63
	5	6,95	4,26	1,2	23,34	6,36	4,74	1,09	19,54	6,81	4,47	1,17	22,43	7,26	4,25	1,25	25,52	7,63	6,6	1,31	28,17
	6	6,64	4,14	0,95	14,8	6,05	4,58	0,87	12,29	6,51	4,31	0,93	14,24	6,97	4,09	1	16,29	7,3	3,88	1,05	17,89
	7	6,32	3,94	0,78	9,84	5,72	4,47	0,7	8,06	6,17	4,17	0,76	9,39	6,62	3,94	0,81	10,82	6,99	3,73	0,86	12,06
6	3	7,13	4,37	2,04	68,23	6,49	4,82	1,86	56,65	6,97	4,56	2	65,15	7,42	4,35	2,13	73,91	7,85	4,14	2,25	82,68
	4	6,85	4,22	1,47	35,4	6,2	4,66	1,33	29,07	6,68	4,41	1,44	33,74	7,13	4,21	1,53	38,38	7,53	4	1,62	42,83
	5	6,51	4,06	1,12	20,5	5,92	4,54	1,02	16,95	6,38	4,28	1,1	19,7	6,8	4,03	1,17	22,37	7,23	3,85	1,24	25,28
	6	6,2	3,94	0,89	12,92	5,61	4,38	0,8	10,58	6,06	4,12	0,87	12,32	6,51	3,88	0,93	14,24	6,87	3,68	0,98	15,85
	7	5,88	3,77	0,72	8,52	5,26	4,27	0,65	6,83	5,73	4	0,7	8,11	6,14	3,75	0,75	9,31	6,56	3,53	0,81	10,62
7	3	6,66	4,16	1,91	59,52	6,04	4,63	1,73	49,01	6,51	4,37	1,87	56,94	6,99	4,15	2	65,63	7,38	3,94	2,12	73,23
	4	6,38	4,01	1,37	30,78	5,72	4,53	1,23	24,75	6,21	4,23	1,34	29,15	6,67	4,01	1,44	33,65	7,09	3,81	1,53	38,01
	5	6,06	3,87	1,04	17,74	5,43	4,38	0,93	14,27	5,93	4,08	1,02	17	6,36	3,83	1,09	19,54	6,75	3,65	1,16	22,04
	6	5,74	3,76	0,82	11,07	5,12	4,24	0,73	8,79	5,64	3,94	0,81	10,68	6,07	3,69	0,87	12,36	6,44	3,49	0,92	13,94
	7	5,43	3,59	0,67	7,28	4,77	4,09	0,59	5,62	5,25	3,82	0,65	6,81	5,71	3,57	0,7	8,03	6,1	3,35	0,75	9,18
8	3	6,2	3,98	1,78	51,68	5,54	4,47	1,59	41,16	6,06	4,17	1,74	49,29	6,52	3,94	1,87	57,09	6,94	3,72	1,99	64,67
	4	5,93	3,84	1,27	26,56	5,26	4,32	1,13	20,92	5,75	4,07	1,24	24,98	6,2	3,81	1,33	29,07	6,61	3,61	1,42	32,96
	5	5,63	3,68	0,97	15,33	4,94	4,19	0,85	11,79	5,46	3,9	0,94	14,41	5,92	3,67	1,02	16,95	6,32	3,47	1,09	19,33
	6	5,26	3,57	0,75	9,3	4,62	4,08	0,66	7,17	5,16	3,77	0,74	8,94	5,61	3,51	0,8	10,58	6,01	3,3	0,86	12,11
	7	4,95	3,41	0,61	6,05	4,29	3,91	0,53	4,53	4,8	3,64	0,59	5,68	5,25	3,37	0,65	6,81	5,62	3,17	0,69	7,8
9	3	5,77	3,8	1,65	44,67	5,07	4,3	1,45	34,58	5,6	3,99	1,61	42,19	6,08	3,74	1,74	49,71	6,48	3,54	1,86	56,35
	4	5,44	3,66	1,17	22,37	4,77	4,17	1,03	17,22	5,28	3,87	1,14	21,06	5,73	3,64	1,23	24,83	6,14	3,41	1,32	28,51
	5	5,15	3,51	0,89	12,83	4,42	4,07	0,76	9,43	4,99	3,74	0,86	12,03	5,43	3,48	0,93	14,27	5,84	3,26	1,01	16,51
	6	4,81	3,38	0,69	7,76	4,08	3,94	0,59	5,59	4,64	3,62	0,66	7,22	5,13	3,32	0,74	8,85	5,54	3,11	0,79	10,29
	7	4,45	3,22	0,55	4,88	3,81	3,81	0,47	3,58	4,3	3,46	0,53	4,55	4,76	3,22	0,58	5,58	5,15	2,97	0,63	6,55
10	3	5,29	3,6	1,52	37,55	4,55	4,13	1,3	27,83	5,07	3,84	1,45	34,58	5,59	3,59	1,6	41,93	6,02	3,35	1,73	48,73
	4	4,96	3,47	1,07	18,61	4,21	4,05	0,91	13,39	4,79	3,71	1,03	17,35	5,28	3,45	1,14	21,06	5,67	3,23	1,22	24,31
	5	4,64	3,35	0,8	10,4	3,94	3,94	0,68	7,52	4,44	3,59	0,76	9,53	4,95	3,31	0,85	11,83	5,37	3,08	0,92	13,96
	6	4,32	3,21	0,62	6,27	3,74	3,74	0,54	4,69	4,12	3,46	0,59	5,71	4,62	3,13	0,66	7,17	5,02	2,93	0,72	8,47
	7	3,94	3,07	0,48	3,84	3,52	3,52	0,43	3,05	3,76	3,33	0,46	3,48	4,24	3,04	0,52	4,43	4,7	2,78	0,58	5,44
11	3	4,77	3,44	1,37	30,62	4,05	4,05	1,16	22	4,6	3,66	1,32	28,46	5,08	3,42	1,46	34,69	5,54	3,17	1,59	41,16
	4	4,48	3,32	0,96	15,13	3,85	3,85	0,83	11,2	4,3	3,53	0,92	13,94	4,78	3,26	1,03	17,28	5,23	3,05	1,12	20,65
	5	4,13	3,19	0,71	8,26	3,66	3,66	0,63	6,48	3,94	3,44	0,68	7,52	4,45	3,12	0,77	9,57	4,89	2,9	0,84	11,54
	6	3,77	3,06	0,54	4,76	3,43	3,43	0,49	3,95	3,62	3,29	0,52	4,4	4,11	3,02	0,59	5,66	4,54	2,76	0,65	6,91
	7	3,35	2,95	0,41	2,78	3,23	3,23	0,4	2,58	3,23	3,23	0,4	2,58	3,72	2,87	0,46	3,42	4,18	2,59	0,51	4,3
12	3	4,27	3,28	1,22	24,48	3,75	3,75	1,07	18,86	4,06	3,53	1,17	22,19	4,6	3,23	1,32	28,46	5,03	3	1,44	34
	4	3,95	3,17	0,85	11,81	3,57	3,57	0,77	9,62	3,76	3,41	0,81	10,66	4,28	3,11	0,92	13,83	4,73	2,87	1,02	16,91
	5	3,61	3,05	0,62	6,3	3,41	3,41	0,59	5,64	3,42	3,3	0,59	5,66	3,94	2,99	0,68	7,52	4,39	2,74	0,76	9,32
	6	3,21	2,95	0,46	3,46	3,17	3,17	0,46	3,38	3,17	3,11	0,46	3,38	3,58	2,87	0,51	4,3	4,02	2,58	0,58	5,43
	7	2,84	2,84	0,35	1,99	2,95	2,95	0,36	2,15	2,93	2,93	0,36	2,11	3,12	2,72	0,38	2,41	3,65	2,43	0,45	3,29
13	3	3,73	3,13	1,07	18,69	3,46	3,46	0,99	16,05	3,52	3,4	1,01	16,61	4,06	3,07	1,16	22,09	4,54	2,83	1,3	27,62
	4	3,41	3,01	0,73	8,81	3,29	3,29	0,71	8,2	3,29	3,23	0,71	8,2	3,73	2,99	0,8	10,51	4,21	2,7	0,91	13,39
	5	3,05	2,98	0,52	4,49	3,07	3,07	0,53	4,56	3,08	3,08	0,53	4,59	3,41	2,85	0,59	5,61	3,88	2,57	0,67	7,26
	6	2,77	2,77	0,4	2,58	2,87	2,87	0,41	2,76	2,87	2,87	0,41	2,76	3	2,75	0,43	3,03	3,5	2,43	0,5	4,11
	7	2,53	2,53	0,31	1,58	2,63	2,63	0,32	1,7	2,64	2,64	0,32	1,71	2,64	2,58	0,32	1,71	3,06	2,29	0,38	2,31

Примечания

EWT — температура входящей воды;
Δt — разность температур;
DB — сухой термометр;
WB — влажный термометр;
TC — полная холодопроизводительность;
SC — ощутимая холодопроизводительность;
WF — расход воды;
WPD — гидравлическое сопротивление.

Все данные в таблице предоставлены при нормальном атмосферном давлении воздуха на высокой скорости вентилятора.

Кассетный четырехтрубный фанкойл

LSF-850BM42

EWT	Δt	Температура воздуха на входе, °C																			
		DB:26,7 WB:19,4				DB:27 WB:18				DB:27 WB:19				DB:27 WB:20				DB:29 WB:21			
		TC	SC	WF	WPD	TC	SC	WF	WPD	TC	SC	WF	WPD	TC	SC	WF	WPD	TC	SC	WF	WPD
°C	°C	кВт	кВт	м³/ч	кПа	кВт	кВт	м³/ч	кПа	кВт	кВт	м³/ч	кПа	кВт	кВт	м³/ч	кПа	кВт	кВт	м³/ч	кПа
5	3	7,86	4,74	2,25	90,19	7,21	5,21	2,07	75,9	7,7	4,94	2,21	86,56	8,15	4,73	2,34	96,85	8,6	4,51	2,47	107,95
	4	7,56	4,59	1,63	46,9	6,94	5,05	1,49	39,59	7,43	4,8	1,6	45,37	7,87	4,59	1,69	50,85	8,26	4,36	1,78	56,04
	5	7,23	4,43	1,24	27,46	6,62	4,93	1,14	22,99	7,09	4,65	1,22	26,39	7,56	4,42	1,3	30,02	7,94	6,86	1,37	33,14
	6	6,91	4,31	0,99	17,42	6,29	4,76	0,9	14,46	6,78	4,49	0,97	16,75	7,25	4,26	1,04	19,16	7,59	4,04	1,09	21,04
	7	6,57	4,1	0,81	11,57	5,95	4,65	0,73	9,48	6,42	4,34	0,79	11,05	6,89	4,1	0,85	12,73	7,27	3,88	0,89	14,18
6	3	7,42	4,55	2,13	80,27	6,76	5,01	1,94	66,64	7,25	4,75	2,08	76,65	7,72	4,52	2,21	86,96	8,16	4,31	2,34	97,27
	4	7,12	4,39	1,53	41,65	6,45	4,85	1,39	34,2	6,95	4,59	1,5	39,69	7,42	4,38	1,59	45,15	7,83	4,17	1,68	50,39
	5	6,78	4,23	1,17	24,12	6,16	4,72	1,06	19,94	6,64	4,45	1,14	23,18	7,08	4,19	1,22	26,32	7,52	4,01	1,29	29,74
	6	6,45	4,1	0,93	15,2	5,84	4,56	0,84	12,45	6,3	4,28	0,9	14,5	6,78	4,03	0,97	16,75	7,15	3,83	1,02	18,65
	7	6,12	3,92	0,75	10,03	5,48	4,44	0,67	8,04	5,97	4,17	0,73	9,54	6,39	3,9	0,79	10,95	6,83	3,67	0,84	12,5
7	3	6,93	4,33	1,99	70,02	6,29	4,82	1,8	57,66	6,78	4,55	1,94	66,99	7,27	4,32	2,09	77,22	7,68	4,1	2,2	86,16
	4	6,64	4,18	1,43	36,21	5,96	4,71	1,28	29,12	6,46	4,4	1,39	34,3	6,94	4,18	1,49	39,59	7,38	3,96	1,59	44,72
	5	6,3	4,02	1,08	20,88	5,65	4,56	0,97	16,79	6,17	4,25	1,06	20	6,62	3,99	1,14	22,99	7,02	3,8	1,21	25,92
	6	5,97	3,91	0,86	13,02	5,32	4,42	0,76	10,34	5,87	4,1	0,84	12,56	6,31	3,84	0,9	14,54	6,7	3,63	0,96	16,4
	7	5,65	3,73	0,69	8,57	4,97	4,26	0,61	6,62	5,47	3,97	0,67	8,01	5,94	3,71	0,73	9,45	6,35	3,48	0,78	10,8
8	3	6,45	4,14	1,85	60,8	5,76	4,65	1,65	48,42	6,3	4,34	1,81	57,99	6,78	4,1	1,94	67,17	7,22	3,87	2,07	76,09
	4	6,17	4	1,33	31,25	5,48	4,5	1,18	24,61	5,98	4,24	1,29	29,38	6,45	3,96	1,39	34,2	6,87	3,76	1,48	38,78
	5	5,86	3,83	1,01	18,03	5,14	4,36	0,88	13,86	5,68	4,06	0,98	16,95	6,16	3,82	1,06	19,94	6,58	3,61	1,13	22,74
	6	5,48	3,71	0,78	10,94	4,81	4,25	0,69	8,43	5,37	3,92	0,77	10,52	5,84	3,65	0,84	12,45	6,25	3,44	0,9	14,25
	7	5,16	3,54	0,63	7,12	4,46	4,07	0,55	5,33	4,99	3,78	0,61	6,69	5,47	3,51	0,67	8,01	5,85	3,29	0,72	9,17
9	3	6	3,95	1,72	52,55	5,28	4,47	1,51	40,68	5,83	4,15	1,67	49,63	6,33	3,89	1,81	58,48	6,74	3,69	1,93	66,29
	4	5,66	3,81	1,22	26,32	4,97	4,34	1,07	20,26	5,49	4,02	1,18	24,77	5,97	3,78	1,28	29,21	6,39	3,55	1,37	33,55
	5	5,36	3,65	0,92	15,09	4,59	4,24	0,79	11,09	5,19	3,89	0,89	14,15	5,65	3,62	0,97	16,79	6,08	3,39	1,05	19,43
	6	5	3,52	0,72	9,13	4,25	4,1	0,61	6,58	4,83	3,77	0,69	8,5	5,34	3,45	0,77	10,41	5,76	3,23	0,83	12,11
	7	4,63	3,35	0,57	5,75	3,96	3,96	0,49	4,21	4,47	3,6	0,55	5,35	4,95	3,35	0,61	6,57	5,36	3,09	0,66	7,7
10	3	5,5	3,75	1,58	44,18	4,74	4,3	1,36	32,74	5,28	4	1,51	40,68	5,81	3,73	1,67	49,33	6,27	3,49	1,8	57,33
	4	5,16	3,61	1,11	21,89	4,38	4,21	0,94	15,75	4,99	3,86	1,07	20,41	5,49	3,59	1,18	24,77	5,9	3,36	1,27	28,6
	5	4,83	3,49	0,83	12,23	4,1	4,1	0,71	8,85	4,62	3,74	0,79	11,22	5,15	3,45	0,89	13,91	5,59	3,21	0,96	16,42
	6	4,5	3,34	0,64	7,38	3,89	3,89	0,56	5,52	4,29	3,6	0,62	6,72	4,81	3,26	0,69	8,43	5,23	3,04	0,75	9,96
	7	4,1	3,2	0,5	4,52	3,66	3,66	0,45	3,59	3,91	3,46	0,48	4,09	4,41	3,16	0,54	5,21	4,89	2,89	0,6	6,4
11	3	4,97	3,58	1,42	36,02	4,21	4,21	1,21	25,88	4,79	3,81	1,37	33,48	5,29	3,56	1,52	40,82	5,76	3,3	1,65	48,42
	4	4,66	3,45	1	17,8	4,01	4,01	0,86	13,18	4,47	3,67	0,96	16,4	4,98	3,39	1,07	20,33	5,44	3,17	1,17	24,29
	5	4,3	3,32	0,74	9,72	3,81	3,81	0,66	7,63	4,1	3,58	0,71	8,85	4,63	3,25	0,8	11,26	5,08	3,02	0,87	13,58
	6	3,92	3,19	0,56	5,6	3,57	3,57	0,51	4,65	3,77	3,42	0,54	5,17	4,27	3,14	0,61	6,66	4,72	2,87	0,68	8,12
	7	3,49	3,07	0,43	3,26	3,37	3,37	0,41	3,04	3,37	3,37	0,41	3,04	3,87	2,98	0,48	4,02	4,34	2,7	0,53	5,06
12	3	4,44	3,41	1,27	28,8	3,9	3,9	1,12	22,19	4,23	3,68	1,21	26,1	4,79	3,36	1,37	33,48	5,24	3,13	1,5	40
	4	4,11	3,29	0,88	13,89	3,71	3,71	0,8	11,32	3,91	3,55	0,84	12,54	4,45	3,23	0,96	16,27	4,92	2,98	1,06	19,9
	5	3,76	3,18	0,65	7,42	3,55	3,55	0,61	6,63	3,56	3,44	0,61	6,66	4,1	3,12	0,71	8,85	4,57	2,85	0,79	10,96
	6	3,34	3,07	0,48	4,07	3,3	3,3	0,47	3,98	3,3	3,24	0,47	3,98	3,72	2,98	0,53	5,05	4,18	2,69	0,6	6,39
	7	2,96	2,96	0,36	2,34	3,07	3,07	0,38	2,53	3,04	3,04	0,37	2,49	3,25	2,83	0,4	2,83	3,8	2,53	0,47	3,87
13	3	3,88	3,26	1,11	21,99	3,6	3,6	1,03	18,88	3,66	3,53	1,05	19,54	4,22	3,2	1,21	25,99	4,72	2,95	1,35	32,49
	4	3,55	3,13	0,76	10,36	3,43	3,43	0,74	9,65	3,43	3,37	0,74	9,65	3,88	3,12	0,83	12,37	4,38	2,8	0,94	15,75
	5	3,17	3,1	0,55	5,28	3,2	3,2	0,55	5,37	3,21	3,21	0,55	5,4	3,54	2,96	0,61	6,6	4,03	2,67	0,69	8,55
	6	2,88	2,88	0,41	3,04	2,98	2,98	0,43	3,25	2,98	2,98	0,43	3,25	3,13	2,86	0,45	3,56	3,64	2,53	0,52	4,84
	7	2,64	2,64	0,32	1,86	2,73	2,73	0,34	2	2,74	2,74	0,34	2,02	2,74	2,68	0,34	2,02	3,19	2,39	0,39	2,72

Примечания

EWT — температура входящей воды;
Δt — разность температур;
DB — сухой термометр;
WB — влажный термометр;
TC — полная холодопроизводительность;
SC — ощутимая холодопроизводительность;
WF — расход воды;
WPD — гидравлическое сопротивление.

Все данные в таблице предоставлены при нормальном атмосферном давлении воздуха на высокой скорости вентилятора.

Таблицы холодопроизводительности

Кассетный четырехтрубный фанкойл

LSF-950BM42

EWT	Δt	Температура воздуха на входе, °C																			
		DB:26,7 WB:19,4				DB:27 WB:18				DB:27 WB:19				DB:27 WB:20				DB:29 WB:21			
		TC	SC	WF	WPD	TC	SC	WF	WPD	TC	SC	WF	WPD	TC	SC	WF	WPD	TC	SC	WF	WPD
°C	°C	кВт	кВт	м³/ч	кПа	кВт	кВт	м³/ч	кПа	кВт	кВт	м³/ч	кПа	кВт	кВт	м³/ч	кПа	кВт	кВт	м³/ч	кПа
5	3	8,54	5,14	2,45	99,21	7,83	5,66	2,24	83,49	8,36	5,37	2,4	95,21	8,85	5,13	2,54	106,5	9,34	4,9	2,68	118,74
	4	8,21	4,99	1,76	51,59	7,54	5,48	1,62	43,55	8,07	5,21	1,74	49,91	8,55	4,99	1,84	55,93	8,97	4,74	1,93	61,64
	5	7,85	4,81	1,35	30,2	7,18	5,36	1,24	25,29	7,7	5,05	1,32	29,03	8,21	4,81	1,41	33,02	8,62	7,45	1,48	36,45
	6	7,5	4,68	1,08	19,16	6,84	5,17	0,98	15,9	7,36	4,87	1,05	18,42	7,87	4,62	1,13	21,08	8,25	4,39	1,18	23,15
	7	7,14	4,46	0,88	12,73	6,46	5,05	0,79	10,43	6,97	4,71	0,86	12,15	7,48	4,46	0,92	14	7,9	4,22	0,97	15,6
6	3	8,05	4,94	2,31	88,3	7,34	5,44	2,1	73,31	7,87	5,15	2,26	84,31	8,38	4,91	2,4	95,65	8,87	4,68	2,54	107
	4	7,73	4,77	1,66	45,81	7,01	5,27	1,51	37,62	7,55	4,98	1,62	43,66	8,05	4,76	1,73	49,67	8,51	4,52	1,83	55,43
	5	7,36	4,59	1,27	26,53	6,69	5,12	1,15	21,94	7,21	4,83	1,24	25,49	7,69	4,55	1,32	28,95	8,17	4,35	1,41	32,71
	6	7,01	4,46	1	16,72	6,34	4,95	0,91	13,69	6,85	4,65	0,98	15,95	7,36	4,38	1,05	18,42	7,76	4,16	1,11	20,51
	7	6,64	4,25	0,82	11,03	5,95	4,82	0,73	8,84	6,48	4,52	0,8	10,49	6,94	4,23	0,85	12,05	7,42	3,98	0,91	13,75
7	3	7,52	4,7	2,16	77,02	6,83	5,23	1,96	63,43	7,36	4,94	2,11	73,69	7,9	4,69	2,26	84,94	8,34	4,45	2,39	94,77
	4	7,21	4,53	1,55	39,83	6,47	5,11	1,39	32,04	7,02	4,78	1,51	37,73	7,54	4,53	1,62	43,55	8,01	4,3	1,72	49,19
	5	6,85	4,37	1,18	22,96	6,14	4,95	1,06	18,47	6,7	4,61	1,15	22	7,18	4,33	1,24	25,29	7,63	4,13	1,31	28,52
	6	6,49	4,24	0,93	14,32	5,78	4,8	0,83	11,38	6,37	4,45	0,91	13,82	6,85	4,17	0,98	15,99	7,28	3,94	1,04	18,04
	7	6,14	4,05	0,75	9,42	5,39	4,62	0,66	7,28	5,94	4,31	0,73	8,81	6,45	4,03	0,79	10,4	6,89	3,78	0,85	11,88
8	3	7,01	4,5	2,01	66,89	6,26	5,05	1,79	53,27	6,85	4,71	1,96	63,79	7,37	4,45	2,11	73,89	7,84	4,21	2,25	83,69
	4	6,7	4,34	1,44	34,38	5,95	4,88	1,28	27,07	6,5	4,6	1,4	32,32	7,01	4,3	1,51	37,62	7,46	4,08	1,6	42,66
	5	6,36	4,16	1,09	19,83	5,58	4,74	0,96	15,25	6,17	4,41	1,06	18,65	6,69	4,15	1,15	21,94	7,14	3,92	1,23	25,02
	6	5,95	4,03	0,85	12,03	5,22	4,61	0,75	9,28	5,83	4,25	0,84	11,57	6,34	3,96	0,91	13,69	6,79	3,73	0,97	15,68
	7	5,6	3,85	0,69	7,84	4,84	4,42	0,6	5,87	5,42	4,11	0,67	7,36	5,94	3,81	0,73	8,81	6,35	3,58	0,78	10,09
9	3	6,52	4,29	1,87	57,81	5,73	4,85	1,64	44,75	6,33	4,51	1,82	54,59	6,87	4,22	1,97	64,33	7,32	4	2,1	72,92
	4	6,15	4,14	1,32	28,95	5,39	4,71	1,16	22,29	5,97	4,37	1,28	27,25	6,48	4,11	1,39	32,13	6,94	3,86	1,49	36,9
	5	5,82	3,96	1	16,6	4,99	4,6	0,86	12,2	5,64	4,22	0,97	15,57	6,14	3,93	1,06	18,47	6,6	3,68	1,14	21,37
	6	5,43	3,82	0,78	10,05	4,61	4,46	0,66	7,24	5,24	4,09	0,75	9,35	5,8	3,75	0,83	11,45	6,26	3,51	0,9	13,32
	7	5,03	3,64	0,62	6,32	4,3	4,3	0,53	4,63	4,85	3,91	0,6	5,89	5,38	3,64	0,66	7,23	5,82	3,35	0,72	8,47
10	3	5,97	4,07	1,71	48,6	5,14	4,67	1,47	36,01	5,73	4,34	1,64	44,75	6,31	4,05	1,81	54,26	6,81	3,79	1,95	63,07
	4	5,61	3,92	1,21	24,08	4,76	4,57	1,02	17,33	5,41	4,2	1,16	22,45	5,97	3,9	1,28	27,25	6,41	3,64	1,38	31,46
	5	5,24	3,79	0,9	13,46	4,46	4,46	0,77	9,74	5,02	4,06	0,86	12,34	5,59	3,74	0,96	15,3	6,07	3,48	1,04	18,07
	6	4,88	3,63	0,7	8,11	4,22	4,22	0,61	6,08	4,66	3,91	0,67	7,39	5,22	3,54	0,75	9,28	5,68	3,31	0,81	10,96
	7	4,46	3,47	0,55	4,97	3,97	3,97	0,49	3,95	4,24	3,76	0,52	4,5	4,79	3,43	0,59	5,73	5,31	3,14	0,65	7,04
11	3	5,39	3,89	1,55	39,62	4,57	4,57	1,31	28,47	5,2	4,14	1,49	36,83	5,74	3,87	1,65	44,9	6,26	3,59	1,79	53,27
	4	5,06	3,75	1,09	19,58	4,35	4,35	0,94	14,49	4,85	3,98	1,04	18,04	5,4	3,68	1,16	22,37	5,91	3,44	1,27	26,72
	5	4,67	3,61	0,8	10,69	4,14	4,14	0,71	8,39	4,46	3,89	0,77	9,74	5,03	3,53	0,86	12,39	5,52	3,28	0,95	14,94
	6	4,25	3,46	0,61	6,16	3,88	3,88	0,56	5,12	4,09	3,71	0,59	5,69	4,64	3,41	0,67	7,33	5,12	3,11	0,73	8,94
	7	3,79	3,34	0,47	3,59	3,65	3,65	0,45	3,34	3,65	3,65	0,45	3,34	4,21	3,24	0,52	4,42	4,72	2,93	0,58	5,57
12	3	4,82	3,7	1,38	31,69	4,23	4,23	1,21	24,41	4,59	3,99	1,32	28,71	5,2	3,64	1,49	36,83	5,68	3,39	1,63	44
	4	4,47	3,58	0,96	15,28	4,03	4,03	0,87	12,45	4,24	3,86	0,91	13,79	4,83	3,51	1,04	17,89	5,35	3,24	1,15	21,89
	5	4,08	3,45	0,7	8,16	3,86	3,86	0,66	7,29	3,87	3,73	0,67	7,33	4,46	3,38	0,77	9,74	4,96	3,09	0,85	12,06
	6	3,63	3,34	0,52	4,47	3,59	3,59	0,51	4,38	3,59	3,52	0,51	4,38	4,04	3,24	0,58	5,56	4,54	2,92	0,65	7,03
	7	3,21	3,21	0,39	2,58	3,34	3,34	0,41	2,78	3,31	3,31	0,41	2,73	3,53	3,07	0,43	3,11	4,13	2,75	0,51	4,26
13	3	4,22	3,54	1,21	24,19	3,91	3,91	1,12	20,77	3,97	3,84	1,14	21,49	4,58	3,47	1,31	28,59	5,12	3,2	1,47	35,74
	4	3,86	3,4	0,83	11,4	3,72	3,72	0,8	10,61	3,72	3,65	0,8	10,61	4,22	3,38	0,91	13,61	4,76	3,05	1,02	17,33
	5	3,44	3,36	0,59	5,81	3,47	3,47	0,6	5,9	3,48	3,48	0,6	5,94	3,85	3,22	0,66	7,26	4,38	2,9	0,75	9,4
	6	3,13	3,13	0,45	3,34	3,24	3,24	0,46	3,57	3,24	3,24	0,46	3,57	3,39	3,1	0,49	3,92	3,95	2,75	0,57	5,32
	7	2,86	2,86	0,35	2,05	2,97	2,97	0,36	2,2	2,98	2,98	0,37	2,22	2,98	2,91	0,37	2,22	3,46	2,59	0,43	3

Примечания

EWT — температура входящей воды;
Δt — разность температур;
DB — сухой термометр;
WB — влажный термометр;
TC — полная холодопроизводительность;
SC — ощутимая холодопроизводительность;
WF — расход воды;
WPD — гидравлическое сопротивление.

Все данные в таблице предоставлены при нормальном атмосферном давлении воздуха на высокой скорости вентилятора.

Кассетный четырехтрубный фанкойл

LSF-1200BM42

EWT	Δt	Температура воздуха на входе, °C																			
		DB:26,7 WB:19,4				DB:27 WB:18				DB:27 WB:19				DB:27 WB:20				DB:29 WB:21			
		TC	SC	WF	WPD	TC	SC	WF	WPD	TC	SC	WF	WPD	TC	SC	WF	WPD	TC	SC	WF	WPD
°C	°C	кВт	кВт	м³/ч	кПа	кВт	кВт	м³/ч	кПа	кВт	кВт	м³/ч	кПа	кВт	кВт	м³/ч	кПа	кВт	кВт	м³/ч	кПа
5	3	11,82	7,12	3,39	144,3	10,85	7,83	3,11	121,4	11,58	7,43	3,32	138,5	12,25	7,11	3,51	155	12,94	6,79	3,71	172,72
	4	11,37	6,91	2,44	75,04	10,45	7,59	2,25	63,34	11,18	7,22	2,4	72,59	11,84	6,91	2,55	81,36	12,43	6,56	2,67	89,66
	5	10,87	6,67	1,87	43,93	9,95	7,42	1,71	36,78	10,66	6,99	1,83	42,22	11,37	6,66	1,96	48,03	11,94	10,32	2,05	53,02
	6	10,39	6,48	1,49	27,86	9,47	7,16	1,36	23,13	10,19	6,75	1,46	26,8	10,9	6,4	1,56	30,66	11,42	6,08	1,64	33,67
	7	9,88	6,17	1,21	18,52	8,95	6,99	1,1	15,17	9,65	6,52	1,19	17,67	10,36	6,17	1,27	20,37	10,94	5,84	1,34	22,69
6	3	11,15	6,84	3,2	128,4	10,16	7,54	2,91	106,6	10,9	7,14	3,12	122,6	11,61	6,8	3,33	139,1	12,28	6,48	3,52	155,64
	4	10,71	6,6	2,3	66,63	9,71	7,3	2,09	54,72	10,46	6,9	2,25	63,5	11,15	6,59	2,4	72,24	11,78	6,27	2,53	80,62
	5	10,19	6,36	1,75	38,59	9,27	7,1	1,59	31,91	9,99	6,7	1,72	37,08	10,65	6,31	1,83	42,11	11,32	6,03	1,95	47,58
	6	9,71	6,17	1,39	24,32	8,78	6,86	1,26	19,91	9,48	6,44	1,36	23,19	10,19	6,07	1,46	26,8	10,75	5,76	1,54	29,84
	7	9,2	5,89	1,13	16,05	8,24	6,68	1,01	12,86	8,97	6,27	1,1	15,26	9,61	5,87	1,18	17,53	10,27	5,52	1,26	20
7	3	10,42	6,51	2,99	112	9,45	7,24	2,71	92,26	10,19	6,84	2,92	107,2	10,94	6,49	3,14	123,5	11,56	6,16	3,31	137,85
	4	9,99	6,28	2,15	57,94	8,96	7,08	1,93	46,6	9,72	6,62	2,09	54,88	10,45	6,28	2,25	63,34	11,1	5,96	2,39	71,55
	5	9,48	6,05	1,63	33,4	8,5	6,86	1,46	26,87	9,28	6,39	1,6	32	9,95	6	1,71	36,78	10,57	5,72	1,82	41,48
	6	8,99	5,88	1,29	20,83	8,01	6,64	1,15	16,55	8,82	6,16	1,26	20,1	9,49	5,77	1,36	23,26	10,08	5,46	1,45	26,24
	7	8,5	5,61	1,04	13,71	7,47	6,4	0,92	10,59	8,22	5,97	1,01	12,82	8,93	5,58	1,1	15,12	9,55	5,24	1,17	17,28
8	3	9,71	6,23	2,78	97,29	8,66	6,99	2,48	77,48	9,48	6,52	2,72	92,78	10,2	6,16	2,93	107,5	10,86	5,83	3,11	121,74
	4	9,28	6,01	2	50	8,24	6,76	1,77	39,38	9	6,37	1,93	47,02	9,71	5,96	2,09	54,72	10,34	5,65	2,22	62,05
	5	8,81	5,76	1,52	28,85	7,73	6,56	1,33	22,18	8,54	6,11	1,47	27,12	9,27	5,74	1,59	31,91	9,9	5,42	1,7	36,39
	6	8,24	5,58	1,18	17,5	7,23	6,39	1,04	13,49	8,07	5,89	1,16	16,83	8,78	5,49	1,26	19,91	9,4	5,17	1,35	22,8
	7	7,75	5,33	0,95	11,4	6,71	6,12	0,82	8,53	7,51	5,69	0,92	10,7	8,22	5,28	1,01	12,82	8,8	4,95	1,08	14,67
9	3	9,03	5,95	2,59	84,08	7,94	6,72	2,28	65,09	8,77	6,24	2,51	79,41	9,52	5,85	2,73	93,57	10,14	5,54	2,91	106,07
	4	8,52	5,73	1,83	42,11	7,47	6,52	1,61	32,42	8,26	6,05	1,78	39,63	8,97	5,69	1,93	46,74	9,61	5,34	2,07	53,67
	5	8,06	5,49	1,39	24,15	6,91	6,37	1,19	17,74	7,81	5,85	1,34	22,65	8,5	5,45	1,46	26,87	9,15	5,1	1,57	31,08
	6	7,53	5,29	1,08	14,61	6,39	6,17	0,92	10,53	7,26	5,66	1,04	13,59	8,03	5,2	1,15	16,66	8,66	4,86	1,24	19,37
	7	6,96	5,04	0,86	9,19	5,96	5,96	0,73	6,73	6,72	5,41	0,83	8,57	7,45	5,04	0,91	10,51	8,06	4,65	0,99	12,32
10	3	8,28	5,64	2,37	70,69	7,12	6,47	2,04	52,38	7,94	6,01	2,28	65,09	8,74	5,61	2,51	78,92	9,43	5,25	2,7	91,73
	4	7,77	5,42	1,67	35,02	6,59	6,33	1,42	25,2	7,5	5,81	1,61	32,65	8,26	5,4	1,78	39,63	8,88	5,05	1,91	45,76
	5	7,26	5,25	1,25	19,57	6,17	6,17	1,06	14,16	6,95	5,62	1,2	17,95	7,74	5,18	1,33	22,26	8,41	4,82	1,45	26,28
	6	6,76	5,02	0,97	11,8	5,85	5,85	0,84	8,84	6,45	5,41	0,93	10,75	7,23	4,9	1,04	13,49	7,86	4,58	1,13	15,94
	7	6,17	4,81	0,76	7,22	5,5	5,5	0,68	5,74	5,88	5,21	0,72	6,55	6,63	4,75	0,81	8,33	7,35	4,35	0,9	10,25
11	3	7,47	5,38	2,14	57,63	6,33	6,33	1,82	41,41	7,2	5,73	2,07	53,57	7,95	5,36	2,28	65,31	8,66	4,97	2,48	77,48
	4	7	5,2	1,51	28,48	6,03	6,03	1,3	21,08	6,72	5,52	1,45	26,24	7,49	5,1	1,61	32,53	8,18	4,77	1,76	38,87
	5	6,47	4,99	1,11	15,54	5,73	5,73	0,99	12,21	6,17	5,38	1,06	14,16	6,96	4,89	1,2	18,02	7,65	4,54	1,32	21,72
	6	5,89	4,79	0,84	8,96	5,37	5,37	0,77	7,44	5,66	5,14	0,81	8,28	6,43	4,73	0,92	10,66	7,1	4,31	1,02	13
	7	5,25	4,62	0,64	5,22	5,06	5,06	0,62	4,86	5,06	5,06	0,62	4,86	5,83	4,49	0,72	6,43	6,53	4,06	0,8	8,1
12	3	6,68	5,13	1,92	46,09	5,87	5,87	1,68	35,51	6,36	5,53	1,82	41,76	7,2	5,05	2,07	53,57	7,87	4,7	2,26	63,99
	4	6,19	4,95	1,33	22,22	5,58	5,58	1,2	18,1	5,88	5,34	1,26	20,06	6,7	4,86	1,44	26,03	7,41	4,49	1,59	31,84
	5	5,65	4,78	0,97	11,87	5,34	5,34	0,92	10,61	5,36	5,17	0,92	10,66	6,17	4,69	1,06	14,16	6,87	4,29	1,18	17,54
	6	5,02	4,62	0,72	6,51	4,97	4,97	0,71	6,37	4,97	4,87	0,71	6,37	5,6	4,49	0,8	8,08	6,29	4,04	0,9	10,22
	7	4,45	4,45	0,55	3,75	4,62	4,62	0,57	4,05	4,58	4,58	0,56	3,98	4,89	4,26	0,6	4,53	5,72	3,8	0,7	6,2
13	3	5,84	4,9	1,67	35,18	5,41	5,41	1,55	30,21	5,5	5,32	1,58	31,27	6,35	4,81	1,82	41,59	7,1	4,43	2,03	51,99
	4	5,34	4,71	1,15	16,57	5,16	5,16	1,11	15,43	5,16	5,06	1,11	15,43	5,84	4,69	1,26	19,79	6,59	4,22	1,42	25,2
	5	4,77	4,66	0,82	8,44	4,81	4,81	0,83	8,59	4,82	4,82	0,83	8,64	5,33	4,46	0,92	10,55	6,07	4,02	1,04	13,67
	6	4,34	4,34	0,62	4,86	4,49	4,49	0,64	5,19	4,49	4,49	0,64	5,19	4,7	4,3	0,67	5,7	5,48	3,8	0,79	7,74
	7	3,96	3,96	0,49	2,98	4,11	4,11	0,51	3,2	4,12	4,12	0,51	3,22	4,12	4,03	0,51	3,22	4,79	3,59	0,59	4,36

Примечания

EWT — температура входящей воды;
Δt — разность температур;
DB — сухой термометр;
WB — влажный термометр;
TC — полная холодопроизводительность;
SC — ощутимая холодопроизводительность;
WF — расход воды;
WPD — гидравлическое сопротивление.

Все данные в таблице предоставлены при нормальном атмосферном давлении воздуха на высокой скорости вентилятора.

Таблицы холодопроизводительности

Кассетный четырехтрубный фанкойл

LSF-1500BM42

EWT	Δt	Температура воздуха на входе, °C																			
		DB:26,7 WB:19,4				DB:27 WB:18				DB:27 WB:19				DB:27 WB:20				DB:29 WB:21			
		TC	SC	WF	WPD	TC	SC	WF	WPD	TC	SC	WF	WPD	TC	SC	WF	WPD	TC	SC	WF	WPD
°C	°C	кВт	кВт	м³/ч	кПа	кВт	кВт	м³/ч	кПа	кВт	кВт	м³/ч	кПа	кВт	кВт	м³/ч	кПа	кВт	кВт	м³/ч	кПа
5	3	13,48	8,12	3,86	171,4	12,37	8,93	3,54	144,2	13,21	8,47	3,79	164,5	13,97	8,11	4	184	14,75	7,74	4,23	205,1
	4	12,96	7,88	2,79	89,12	11,91	8,66	2,56	75,22	12,75	8,23	2,74	86,2	13,5	7,88	2,9	96,61	14,17	7,48	3,05	106,47
	5	12,4	7,6	2,13	52,17	11,34	8,46	1,95	43,68	12,15	7,97	2,09	50,14	12,96	7,59	2,23	57,03	13,62	11,77	2,34	62,96
	6	11,85	7,39	1,7	33,09	10,79	8,17	1,55	27,47	11,62	7,69	1,67	31,82	12,43	7,3	1,78	36,41	13,02	6,93	1,87	39,98
	7	11,27	7,04	1,38	21,99	10,2	7,97	1,25	18,01	11,01	7,44	1,35	20,99	11,82	7,04	1,45	24,18	12,47	6,66	1,53	26,95
6	3	12,72	7,8	3,65	152,5	11,59	8,6	3,32	126,6	12,43	8,14	3,56	145,6	13,24	7,76	3,79	165,2	14	7,39	4,01	184,82
	4	12,21	7,53	2,63	79,13	11,07	8,32	2,38	64,99	11,92	7,86	2,56	75,41	12,72	7,51	2,73	85,79	13,43	7,14	2,89	95,74
	5	11,62	7,25	2	45,82	10,56	8,09	1,82	37,89	11,39	7,63	1,96	44,03	12,14	7,19	2,09	50,01	12,9	6,87	2,22	56,5
	6	11,07	7,04	1,59	28,88	10,02	7,82	1,44	23,65	10,81	7,34	1,55	27,54	11,62	6,92	1,67	31,82	12,26	6,56	1,76	35,43
	7	10,49	6,72	1,29	19,05	9,39	7,62	1,15	15,27	10,23	7,14	1,26	18,12	10,96	6,69	1,35	20,81	11,71	6,29	1,44	23,75
7	3	11,88	7,42	3,4	133	10,78	8,26	3,09	109,6	11,62	7,8	3,33	127,3	12,47	7,4	3,58	146,7	13,18	7,02	3,78	163,7
	4	11,39	7,16	2,45	68,8	10,21	8,08	2,2	55,33	11,08	7,54	2,38	65,16	11,91	7,16	2,56	75,22	12,66	6,79	2,72	84,97
	5	10,81	6,9	1,86	39,66	9,69	7,82	1,67	31,91	10,58	7,28	1,82	38	11,34	6,84	1,95	43,68	12,05	6,52	2,07	49,26
	6	10,24	6,7	1,47	24,74	9,13	7,57	1,31	19,65	10,06	7,02	1,44	23,86	10,82	6,58	1,55	27,62	11,5	6,23	1,65	31,16
	7	9,69	6,4	1,19	16,28	8,52	7,3	1,05	12,57	9,37	6,81	1,15	15,22	10,18	6,37	1,25	17,96	10,89	5,97	1,34	20,52
8	3	11,07	7,1	3,17	115,5	9,88	7,97	2,83	92,01	10,81	7,44	3,1	110,2	11,63	7,02	3,33	127,6	12,38	6,64	3,55	144,56
	4	10,58	6,85	2,27	59,38	9,39	7,71	2,02	46,76	10,26	7,27	2,21	55,83	11,07	6,79	2,38	64,99	11,79	6,44	2,53	73,68
	5	10,05	6,56	1,73	34,26	8,81	7,48	1,52	26,34	9,74	6,96	1,68	32,21	10,56	6,55	1,82	37,89	11,28	6,18	1,94	43,21
	6	9,39	6,37	1,35	20,78	8,24	7,28	1,18	16,02	9,21	6,72	1,32	19,98	10,02	6,26	1,44	23,65	10,72	5,89	1,54	27,08
	7	8,84	6,08	1,09	13,53	7,65	6,98	0,94	10,13	8,56	6,49	1,05	12,71	9,37	6,02	1,15	15,22	10,03	5,65	1,23	17,43
9	3	10,29	6,78	2,95	99,85	9,05	7,66	2,6	77,29	10	7,11	2,87	94,3	10,85	6,67	3,11	111,1	11,56	6,32	3,31	125,95
	4	9,71	6,53	2,09	50,01	8,52	7,44	1,83	38,5	9,42	6,9	2,03	47,07	10,23	6,49	2,2	55,5	10,96	6,09	2,36	63,74
	5	9,19	6,26	1,58	28,68	7,88	7,27	1,35	21,07	8,9	6,67	1,53	26,89	9,69	6,21	1,67	31,91	10,43	5,82	1,79	36,91
	6	8,58	6,03	1,23	17,36	7,28	7,04	1,04	12,5	8,27	6,46	1,19	16,14	9,16	5,92	1,31	19,78	9,88	5,54	1,42	23
	7	7,94	5,74	0,98	10,92	6,79	6,79	0,83	7,99	7,66	6,17	0,94	10,17	8,49	5,74	1,04	12,48	9,19	5,3	1,13	14,63
10	3	9,43	6,43	2,7	83,94	8,12	7,37	2,33	62,21	9,05	6,85	2,6	77,29	9,97	6,4	2,86	93,72	10,75	5,98	3,08	108,93
	4	8,85	6,18	1,9	41,59	7,51	7,22	1,61	29,93	8,55	6,63	1,84	38,77	9,42	6,15	2,03	47,07	10,12	5,76	2,18	54,35
	5	8,27	5,98	1,42	23,24	7,04	7,04	1,21	16,82	7,92	6,41	1,36	21,31	8,82	5,91	1,52	26,43	9,59	5,5	1,65	31,21
	6	7,71	5,73	1,11	14,01	6,67	6,67	0,96	10,49	7,36	6,17	1,05	12,77	8,24	5,59	1,18	16,02	8,96	5,22	1,28	18,93
	7	7,04	5,48	0,86	8,58	6,27	6,27	0,77	6,82	6,7	5,94	0,82	7,78	7,56	5,42	0,93	9,89	8,38	4,96	1,03	12,17
11	3	8,52	6,14	2,44	68,44	7,22	7,22	2,07	49,17	8,21	6,53	2,35	63,62	9,07	6,11	2,6	77,55	9,88	5,66	2,83	92,01
	4	7,98	5,92	1,72	33,82	6,87	6,87	1,48	25,04	7,66	6,29	1,65	31,16	8,53	5,82	1,83	38,63	9,33	5,44	2,01	46,16
	5	7,37	5,69	1,27	18,46	6,53	6,53	1,12	14,49	7,04	6,14	1,21	16,82	7,94	5,57	1,37	21,4	8,72	5,18	1,5	25,8
	6	6,72	5,47	0,96	10,64	6,12	6,12	0,88	8,84	6,46	5,86	0,93	9,83	7,33	5,39	1,05	12,66	8,09	4,92	1,16	15,43
	7	5,98	5,27	0,74	6,2	5,77	5,77	0,71	5,77	5,77	5,77	0,71	5,77	6,64	5,11	0,82	7,64	7,45	4,63	0,92	9,61
12	3	7,62	5,85	2,18	54,73	6,69	6,69	1,92	42,17	7,25	6,31	2,08	49,59	8,21	5,76	2,35	63,62	8,98	5,36	2,57	75,99
	4	7,05	5,65	1,52	26,39	6,37	6,37	1,37	21,5	6,7	6,09	1,44	23,83	7,63	5,54	1,64	30,91	8,44	5,11	1,82	37,81
	5	6,44	5,45	1,11	14,09	6,09	6,09	1,05	12,6	6,11	5,89	1,05	12,66	7,04	5,34	1,21	16,82	7,83	4,89	1,35	20,82
	6	5,73	5,27	0,82	7,73	5,66	5,66	0,81	7,56	5,66	5,56	0,81	7,56	6,38	5,11	0,91	9,6	7,18	4,61	1,03	12,14
	7	5,07	5,07	0,62	4,45	5,27	5,27	0,65	4,81	5,22	5,22	0,64	4,72	5,57	4,85	0,68	5,38	6,52	4,34	0,8	7,36
13	3	6,66	5,59	1,91	41,78	6,17	6,17	1,77	35,87	6,27	6,06	1,8	37,13	7,24	5,48	2,07	49,38	8,09	5,05	2,32	61,74
	4	6,09	5,37	1,31	19,68	5,88	5,88	1,26	18,33	5,88	5,77	1,26	18,33	6,66	5,34	1,43	23,5	7,51	4,81	1,61	29,93
	5	5,44	5,31	0,93	10,03	5,48	5,48	0,94	10,2	5,5	5,5	0,95	10,25	6,08	5,08	1,05	12,53	6,92	4,58	1,19	16,24
	6	4,95	4,95	0,71	5,77	5,11	5,11	0,73	6,17	5,11	5,11	0,73	6,17	5,36	4,9	0,77	6,77	6,24	4,34	0,89	9,19
	7	4,52	4,52	0,56	3,54	4,69	4,69	0,58	3,8	4,7	4,7	0,58	3,83	4,7	4,6	0,58	3,83	5,47	4,09	0,67	5,17

Примечания

EWT — температура входящей воды;
Δt — разность температур;
DB — сухой термометр;
WB — влажный термометр;
TC — полная холодопроизводительность;
SC — ощутимая холодопроизводительность;
WF — расход воды;
WPD — гидравлическое сопротивление.

Все данные в таблице предоставлены при нормальном атмосферном давлении воздуха на высокой скорости вентилятора.

Напольно-потолочный двухтрубный фанкойл в корпусе

LSF-150AQ22

EWT	Δt	Темп-ра в поме-щении, °C (W.B.)	Температура воздуха на входе, °C																			
			21				23				25				27				29			
			TC	SC	WF	WPD	TC	SC	WF	WPD	TC	SC	WF	WPD	TC	SC	WF	WPD	TC	SC	WF	WPD
°C	°C	°C	кВт	кВт	м³/ч	кПа	кВт	кВт	м³/ч	кПа	кВт	кВт	м³/ч	кПа	кВт	кВт	м³/ч	кПа	кВт	кВт	м³/ч	кПа
5	3	15	1,3	1,03	0,37	20,15	1,29	1,19	0,37	19,98	1,34	1,34	0,39	21,31	1,5	1,5	0,43	25,81	1,66	1,66	0,48	30,47
		17	1,76	1,03	0,5	33,51	1,75	1,19	0,5	33,3	1,75	1,35	0,5	33,04	1,74	1,51	0,5	32,81	1,73	1,66	0,49	32,59
		19	–	–	–	–	2,26	1,2	0,65	52,19	2,25	1,36	0,65	51,91	2,24	1,52	0,65	51,64	2,24	1,68	0,64	51,35
		20	–	–	–	–	2,52	1,21	0,73	63,46	2,51	1,37	0,73	63,14	2,51	1,52	0,72	62,83	2,5	1,68	0,72	62,51
	4	15	1,1	0,94	0,24	9,26	1,1	1,1	0,24	9,25	1,25	1,25	0,27	11,37	1,41	1,41	0,3	13,94	1,57	1,57	0,34	16,89
		17	1,57	0,95	0,34	16,87	1,56	1,1	0,34	16,75	1,56	1,26	0,33	16,63	1,55	1,42	0,33	16,5	1,57	1,56	0,34	16,86
		19	–	–	–	–	2,06	1,11	0,44	26,74	2,05	1,27	0,44	26,64	2,05	1,43	0,44	26,51	2,04	1,58	0,44	26,09
		20	–	–	–	–	2,32	1,11	0,5	32,78	2,32	1,27	0,5	32,62	2,31	1,43	0,5	32,45	2,3	1,59	0,49	32,27
	5	15	0,88	0,84	0,15	4,21	1	1	0,17	5,33	1,16	1,16	0,2	6,83	1,32	1,32	0,23	8,48	1,48	1,48	0,25	10,28
		17	1,36	0,85	0,23	8,95	1,36	1,01	0,23	8,88	1,35	1,17	0,23	8,8	1,35	1,32	0,23	8,76	1,48	1,48	0,25	10,32
		19	–	–	–	–	1,86	1,02	0,32	15,33	1,86	1,18	0,32	15,23	1,85	1,34	0,32	15,14	1,84	1,49	0,32	15,03
		20	–	–	–	–	2,13	1,03	0,37	19,21	2,12	1,18	0,36	19,11	2,11	1,34	0,36	19	2,11	1,5	0,36	18,89
	6	15	0,69	0,69	0,1	1,69	0,88	0,88	0,13	2,8	1,07	1,07	0,15	4,3	1,23	1,23	0,18	5,52	1,39	1,39	0,2	6,8
		17	1,14	0,76	0,16	4,88	1,14	0,91	0,16	4,83	1,13	1,07	0,16	4,78	1,23	1,23	0,18	5,54	1,39	1,39	0,2	6,83
		19	–	–	–	–	1,65	0,93	0,24	9,12	1,65	1,09	0,24	9,05	1,64	1,25	0,23	8,98	1,63	1,4	0,23	8,91
		20	–	–	–	–	1,92	0,94	0,27	11,73	1,91	1,09	0,27	11,67	1,9	1,25	0,27	11,59	1,9	1,41	0,27	11,51
7	3	15	0,94	0,86	0,27	11,26	1,02	1,02	0,29	13,01	1,18	1,18	0,34	16,88	1,34	1,34	0,38	20,66	1,49	1,49	0,43	24,98
		17	1,4	0,87	0,4	22,26	1,39	1,03	0,4	22,07	1,38	1,18	0,4	21,89	1,38	1,34	0,39	21,77	1,5	1,5	0,43	25,07
		19	–	–	–	–	1,89	1,03	0,55	38,03	1,88	1,19	0,54	37,81	1,88	1,35	0,54	37,56	1,87	1,51	0,54	37,3
		20	–	–	–	–	2,15	1,04	0,62	46,96	2,14	1,2	0,62	46,71	2,14	1,35	0,61	46,45	2,13	1,51	0,61	46,17
	4	15	0,76	0,75	0,16	4,91	0,93	0,93	0,2	6,87	1,09	1,09	0,24	8,97	1,25	1,25	0,27	11,29	1,41	1,41	0,3	13,81
		17	1,2	0,78	0,26	10,47	1,19	0,94	0,26	10,38	1,18	1,09	0,26	10,3	1,25	1,25	0,27	11,33	1,41	1,41	0,3	13,87
		19	–	–	–	–	1,68	0,94	0,36	18,61	1,68	1,1	0,36	18,47	1,67	1,26	0,36	18,34	1,66	1,41	0,36	18,19
		20	–	–	–	–	1,95	0,95	0,42	23,88	1,94	1,11	0,42	23,75	1,93	1,26	0,42	23,59	1,93	1,42	0,41	23,43
	5	15	0,65	0,65	0,11	2,12	0,84	0,84	0,14	3,83	1	1	0,17	5,26	1,16	1,16	0,2	6,77	1,32	1,32	0,23	8,4
		17	0,97	0,69	0,17	5,02	0,97	0,84	0,17	4,97	1	0,98	0,17	5,22	1,16	1,16	0,2	6,8	1,32	1,32	0,23	8,43
		19	–	–	–	–	1,47	0,86	0,25	10,1	1,47	1,01	0,25	10,02	1,58	1,2	0,27	15,1	1,45	1,33	0,25	9,93
		20	–	–	–	–	1,74	0,86	0,3	13,31	1,73	1,02	0,3	13,22	1,72	1,17	0,3	13,13	1,71	1,33	0,29	13,02
	6	15	0,55	0,55	0,08	1,13	0,7	0,7	0,1	1,74	0,89	0,89	0,13	2,97	1,07	1,07	0,15	4,27	1,23	1,23	0,18	5,41
		17	0,61	0,54	0,09	1,33	0,7	0,7	0,1	1,73	0,89	0,89	0,13	2,99	1,07	1,07	0,15	4,29	1,23	1,23	0,18	5,43
		19	–	–	–	–	1,25	0,76	0,18	5,56	1,24	0,92	0,18	5,51	1,23	1,08	0,18	5,46	1,23	1,23	0,18	5,47
		20	–	–	–	–	1,52	0,77	0,22	7,75	1,51	0,93	0,22	7,69	1,5	1,09	0,22	7,62	1,49	1,24	0,21	7,56
9	3	15	0,7	0,7	0,2	6,8	0,86	0,86	0,25	9,61	1,02	1,02	0,29	12,62	1,17	1,17	0,33	16,15	1,33	1,33	0,38	20,04
		17	1,01	0,7	0,29	12,54	1,01	0,86	0,29	12,42	1,01	1	0,29	12,58	1,18	1,18	0,34	16,21	1,33	1,33	0,38	20,11
		19	–	–	–	–	1,5	0,87	0,43	24,69	1,49	1,03	0,43	24,49	1,49	1,18	0,42	24,29	1,48	1,34	0,42	24,1
		20	–	–	–	–	1,76	0,87	0,5	32,58	1,76	1,03	0,5	32,36	1,75	1,19	0,5	32,12	1,74	1,34	0,5	31,87
	4	15	0,61	0,61	0,13	3,01	0,77	0,77	0,16	4,83	0,93	0,93	0,2	6,65	1,09	1,09	0,23	8,69	1,24	1,24	0,27	10,93
		17	0,79	0,61	0,17	5,08	0,79	0,77	0,17	5,06	0,93	0,93	0,2	6,67	1,09	1,09	0,23	8,72	1,25	1,25	0,27	10,97
		19	–	–	–	–	1,29	0,78	0,28	11,6	1,28	0,94	0,28	11,49	1,27	1,09	0,27	11,39	1,27	1,25	0,27	11,37
		20	–	–	–	–	1,55	0,79	0,33	15,92	1,54	0,94	0,33	15,8	1,54	1,1	0,33	15,66	1,53	1,25	0,33	15,54
	5	15	0,48	0,48	0,08	1,19	0,66	0,66	0,11	2,23	0,84	0,84	0,14	3,8	1	1	0,17	5,11	1,16	1,16	0,2	6,55
		17	0,48	0,47	0,08	1,17	0,66	0,66	0,11	2,25	0,84	0,84	0,14	3,81	1	1	0,17	5,13	1,16	1,16	0,2	6,57
		19	–	–	–	–	1,06	0,69	0,18	5,64	1,05	0,85	0,18	5,58	1,05	1	0,18	5,55	1,16	1,16	0,2	6,6
		20	–	–	–	–	1,32	0,7	0,23	8,25	1,32	0,85	0,23	8,17	1,31	1,01	0,22	8,1	1,3	1,16	0,22	8,04
	6	15	0,42	0,42	0,06	0,77	0,55	0,55	0,08	1,09	0,72	0,72	0,1	1,81	0,9	0,9	0,13	3,1	1,07	1,07	0,15	4,21
		17	0,42	0,42	0,06	0,78	0,55	0,55	0,08	1,09	0,72	0,72	0,1	1,82	0,9	0,9	0,13	3,11	1,07	1,07	0,15	4,22
		19	–	–	–	–	0,71	0,56	0,1	1,76	0,73	0,72	0,1	1,88	0,91	0,91	0,13	3,13	1,07	1,07	0,15	4,24
		20	–	–	–	–	1,08	0,61	0,16	4,31	1,07	0,76	0,15	4,26	1,07	0,92	0,15	4,22	1,07	1,07	0,15	4,25
11	3	15	0,54	0,54	0,15	4,25	0,7	0,7	0,2	6,6	0,85	0,85	0,24	9,33	1,01	1,01	0,29	12,43	1,17	1,17	0,33	15,89
		17	0,6	0,54	0,17	5,18	0,7	0,7	0,2	6,62	0,86	0,86	0,25	9,36	1,01	1,01	0,29	12,48	1,17	1,17	0,34	15,96
		19	–	–	–	–	1,09	0,7	0,31	14,16	1,08	0,86	0,31	14,02	1,08	1,02	0,31	13,95	1,17	1,17	0,34	16,02
		20	–	–	–	–	1,35	0,71	0,39	20,46	1,34	0,86	0,39	20,27	1,34	1,02	0,38	20,09	1,33	1,18	0,38	19,93
	4	15	0,42	0,42	0,09	1,38	0,61	0,61	0,13	3,16	0,77	0,77	0,17	4,79	0,93	0,93	0,2	6,56	1,08	1,08	0,23	8,56
		17	0,42	0,42	0,09	1,39	0,61	0,61	0,13	3,2	0,77	0,77	0,17	4,8	0,93	0,93	0,2	6,59	1,08	1,08	0,23	8,59
		19	–	–	–	–	0,86	0,62	0,19	5,81	0,86	0,77	0,18	5,76	0,93	0,92	0,2	6,59	1,09	1,09	0,23	8,62
		20	–	–	–	–	1,12	0,62	0,24	9,15	1,12	0,78	0,24	9,05	1,11	0,93	0,24	8,97	1,11	1,09	0,24	8,97
	5	15	0,35	0,35	0,06	0,75	0,48	0,48	0,08	1,2	0,67	0,67	0,12	2,4	0,84	0,84	0,14	3,79	1	1	0,17	5,07
		17	0,35	0,35	0,06	0,76	0,49	0,49	0,08	1,2	0,67	0,67	0,12	2,41	0,84	0,84	0,14	3,8	1	1	0,17	5,08
		19	–	–	–	–	0,51	0,49	0,09	1,31	0,67	0,67	0,12	2,42	0,84	0,84	0,15	3,82	1	1	0,17	5,11
		20	–	–	–	–	0,88	0,53	0,15	4,09	0,87	0,69	0,15	4,05	0,87	0,84	0,15	4,04	1	1	0,17	5,12
	6	15	0,29	0,29	0,04	0,5	0,42	0,42	0,06	0,74	0,55	0,55	0,08	1,08	0,73	0,73	0,1	1,9	0,9	0,9	0,13	3,14
		17	0,29	0,29	0,04	0,5	0,42	0,42	0,06	0,74	0,55	0,55	0,08	1,09	0,73	0,73	0,1	1,92	0,91	0,91	0,13	3,15
		19	–	–	–	–	0,42	0,42	0,06	0,74	0,55	0,55	0,08	1,09	0,73	0,73	0,1	1,93	0,91	0,91	0,13	3,16
		20	–	–	–	–	0,5	0,4	0,07	0,93	0,55	0,53	0,08	1,07	0,73	0,73	0,11	1,94	0,91	0,91	0,13	3,17
13	3	15	0,37	0,37	0,1	1,92	0,54	0,54	0,15	4,18	0,69	0,69	0,2	6,46	0,85	0,85	0,24	9,12	1,01	1,01	0,29	12,15
		17	0,37	0,37	0,11	1,93	0,54	0,54	0,15	4,2	0,7	0,7	0,2	6,48	0,85	0,85	0,24	9,15	1,01	1,01	0,29	12,2
		19	–	–	–	–	0,66	0,54	0,19	5,87	0,69	0,67	0,2	6,38	0,85	0,85	0,25	9,19	1,01	1,01	0,29	12,08
		20	–	–	–	–	0,91	0,54	0,26	10,31	0,91	0,7	0,26	10,2	0,91	0,86	0,26	10,18	1,01	1,01	0,29	12,13
	4	15	0,28	0,28	0,06	0,72	0,42	0,42	0,09	1,42	0,61	0,61	0,13	3,14	0,77	0,77	0,16	4,66	0,92	0,92	0,2	6,3
		17	0,28	0,28	0,06	0,73	0,43	0,43	0,09	1,43	0,61	0,61	0,13	3,16	0,77	0,77	0,16	4,67	0,92	0,92	0,2	6,33
		19	–	–	–	–	0,42	0,42	0,09	1,42	0,61	0,61	0,13	3,17	0,77	0,77	0,17	4,69	0,92	0,92	0,2	6,35
		20	–	–	–	–	0,66	0,46	0,14	3,65	0,66	0,61	0,14	3,63	0,77	0,77	0,17	4,7	0,93	0,93	0,2	6,37
	5	15	0,22	0,22	0,04	0,44	0,35	0,35	0,06	0,71	0,49	0,49	0,08	1,18	0,67	0,67	0,11	2,43	0,83	0,83	0,14	3,65
		17	0,22	0,22	0,04	0,44	0,35	0,35	0,06	0,71	0,49	0,49	0,08	1,18	0,67	0,67	0,12	2,44	0,84	0,84	0,14	3,67
		19	–	–	–	–	0,35	0,35	0,06	0,71	0,49	0,49	0,08	1,19	0,67	0,67	0,12	2,46	0,84	0,84	0,14	3,68
		20	–	–	–	–	0,35	0,34	0,06	0,71	0,49	0,49	0,08	1,19	0,67	0,67	0,12	2,46	0,84	0,84	0,14	3,69
	6	15	0,15	0,15	0,02	0,25	0,28	0,28	0,04	0,47	0,41	0,41	0,06	0,69	0,55	0,55	0,08	1,06	0,73	0,73	0,1	1,95
		17	0,15	0,15	0,02	0,25	0,29	0,29	0,04	0,47	0,41	0,41	0,06	0,69	0,55	0,55	0,08	1,07	0,73	0,73	0,1	1,96
		19	–	–	–	–	0,29	0,29	0,04	0,47	0,42	0,42	0,06	0,7	0,55	0,55	0,08	1,07	0,73	0,73	0,11	1,98
		20	–	–	–	–	0,29	0,29	0,04	0,48	0,42	0,42	0,06	0,7	0,55	0,55	0,08	1,07	0,74	0,74	0,11	1,99

Примечания

EWT — температура входящей воды;
Δt — разность температур;
DB — сухой термометр;
WB — влажный термометр;
TC — полная холодопроизводительность;
SC — ощутимая холодопроизводительность;
WF — расход воды;
WPD — гидравлическое сопротивление.

Все данные в таблице предоставлены при нормальном атмосферном давлении воздуха на высокой скорости вентилятора.

Таблицы холодопроизводительности

Напольно-потолочный двухтрубный фанкойл в корпусе

LSF-200AQ22

EWT	Δt	Темп-ра в помещении, °C (W.B.)	Температура воздуха на входе, °C																			
			21				23				25				27				29			
			TC	SC	WF	WPD	TC	SC	WF	WPD	TC	SC	WF	WPD	TC	SC	WF	WPD	TC	SC	WF	WPD
°C	°C	°C	кВт	кВт	м³/ч	кПа	кВт	кВт	м³/ч	кПа	кВт	кВт	м³/ч	кПа	кВт	кВт	м³/ч	кПа	кВт	кВт	м³/ч	кПа
5	3	15	1,45	1,13	0,41	31,82	1,44	1,3	0,41	31,71	1,47	1,44	0,42	32,7	1,65	1,65	0,47	39,8	1,82	1,82	0,52	47,91
		17	1,95	1,14	0,56	53,12	1,94	1,32	0,56	53,38	1,94	1,49	0,56	53,4	1,93	1,66	0,56	53,15	1,93	1,83	0,56	52,88
		19	–	–	–	–	2,48	1,33	0,72	82,52	2,48	1,5	0,72	82,11	2,47	1,67	0,72	81,94	2,46	1,84	0,71	79,99
		20	–	–	–	–	2,77	1,33	0,8	98,47	2,76	1,5	0,79	97,98	2,76	1,67	0,79	97,52	2,75	1,85	0,79	97,08
	4	15	1,26	1,04	0,27	15,18	1,25	1,21	0,27	15,11	1,39	1,39	0,3	18,09	1,56	1,56	0,33	22,05	1,73	1,73	0,37	26,08
		17	1,75	1,05	0,38	26,89	1,75	1,22	0,38	26,75	1,74	1,39	0,37	26,65	1,74	1,56	0,37	26,56	1,74	1,73	0,37	26,58
		19	–	–	–	–	2,28	1,23	0,49	42,31	2,28	1,4	0,49	42,11	2,27	1,58	0,49	41,9	2,27	1,75	0,49	41,7
		20	–	–	–	–	2,57	1,24	0,55	52,02	2,57	1,41	0,55	51,71	2,56	1,58	0,55	51,42	2,55	1,75	0,55	51,14
	5	15	1,06	0,95	0,18	7,74	1,12	1,12	0,19	8,54	1,29	1,29	0,22	10,85	1,46	1,46	0,25	13,39	1,64	1,64	0,28	16,28
		17	1,56	0,96	0,27	14,94	1,55	1,13	0,27	14,86	1,55	1,3	0,27	14,79	1,54	1,47	0,27	14,71	1,64	1,64	0,28	16,36
		19	–	–	–	–	2,08	1,14	0,36	24,32	2,07	1,31	0,36	24,21	2,07	1,48	0,35	24,08	2,06	1,65	0,35	23,97
		20	–	–	–	–	2,37	1,15	0,41	30,66	2,36	1,32	0,41	30,51	2,36	1,49	0,41	30,37	2,35	1,66	0,4	30,22
	6	15	0,86	0,84	0,12	3,52	1,03	1,03	0,15	5,4	1,2	1,2	0,17	7,06	1,37	1,37	0,2	8,82	1,54	1,54	0,22	10,74
		17	1,35	0,87	0,19	8,53	1,34	1,04	0,19	8,48	1,34	1,21	0,19	8,44	1,37	1,33	0,2	8,81	1,55	1,55	0,22	10,79
		19	–	–	–	–	1,87	1,05	0,27	14,91	1,87	1,22	0,27	14,83	1,86	1,39	0,27	14,75	1,86	1,56	0,27	14,68
		20	–	–	–	–	2,15	1,05	0,31	18,8	2,15	1,22	0,31	18,7	2,14	1,39	0,31	18,61	2,14	1,56	0,31	18,52
7	3	15	1,06	0,95	0,31	18,74	1,12	1,12	0,32	20,61	1,29	1,29	0,37	25,93	1,47	1,47	0,42	32,58	1,64	1,64	0,47	39,38
		17	1,55	0,96	0,45	36,05	1,55	1,13	0,45	35,85	1,54	1,3	0,45	35,67	1,54	1,47	0,44	35,51	1,64	1,64	0,47	39,58
		19	–	–	–	–	2,08	1,14	0,6	59,5	2,08	1,31	0,6	59,23	2,07	1,48	0,6	59,02	2,07	1,65	0,6	59,04
		20	–	–	–	–	2,36	1,14	0,68	73,86	2,36	1,32	0,68	73,5	2,35	1,49	0,68	73,49	2,35	1,66	0,68	73,35
	4	15	0,86	0,85	0,19	8,02	1,03	1,03	0,22	10,84	1,2	1,2	0,26	14,06	1,37	1,37	0,29	17,42	1,54	1,54	0,33	21,29
		17	1,34	0,87	0,29	16,77	1,34	1,04	0,29	16,67	1,33	1,21	0,29	16,59	1,37	1,33	0,29	17,4	1,55	1,55	0,33	21,39
		19	–	–	–	–	1,88	1,05	0,41	30,07	1,87	1,22	0,4	29,91	1,87	1,39	0,4	29,76	1,86	1,56	0,4	29,61
		20	–	–	–	–	2,15	1,05	0,46	37,8	2,15	1,22	0,46	37,61	2,14	1,39	0,46	37,42	2,14	1,56	0,46	37,23
	5	15	0,77	0,77	0,13	4,33	0,94	0,94	0,16	6,31	1,11	1,11	0,19	8,38	1,28	1,28	0,22	10,6	1,45	1,45	0,25	13,03
		17	1,14	0,78	0,2	8,67	1,13	0,95	0,2	8,61	1,13	1,13	0,2	8,63	1,29	1,29	0,22	10,65	1,46	1,46	0,25	13,09
		19	–	–	–	–	1,66	0,96	0,28	16,33	1,65	1,13	0,28	16,25	2,16	1,58	0,37	31,9	1,64	1,46	0,28	16,08
		20	–	–	–	–	1,94	0,96	0,33	21,37	1,94	1,13	0,33	21,25	1,93	1,3	0,33	21,14	1,92	1,47	0,33	21,04
	6	15	0,68	0,68	0,1	2,15	0,85	0,85	0,12	3,58	1,02	1,02	0,15	5,28	1,19	1,19	0,17	6,84	1,36	1,36	0,2	8,56
		17	0,92	0,69	0,13	4,25	0,91	0,86	0,13	4,21	1,03	1,03	0,15	5,3	1,2	1,2	0,17	6,87	1,37	1,37	0,2	8,6
		19	–	–	–	–	1,44	0,87	0,21	9,4	1,44	1,03	0,21	9,35	1,43	1,2	0,21	9,3	1,43	1,38	0,21	9,28
		20	–	–	–	–	1,72	0,87	0,25	12,64	1,71	1,04	0,25	12,56	1,71	1,21	0,24	12,5	1,7	1,38	0,24	12,43
9	3	15	0,77	0,77	0,22	10,6	0,94	0,94	0,27	14,8	1,11	1,11	0,32	19,65	1,28	1,28	0,37	25,06	1,45	1,45	0,42	31,46
		17	1,14	0,78	0,32	20,32	1,13	0,95	0,32	20,2	1,13	1,13	0,32	20,24	1,29	1,29	0,37	25,19	1,46	1,46	0,42	31,61
		19	–	–	–	–	1,66	0,96	0,47	39,04	1,65	1,13	0,47	38,83	1,65	1,3	0,47	38,61	1,64	1,46	0,47	38,41
		20	–	–	–	–	1,94	0,96	0,56	51,99	1,94	1,13	0,56	51,71	1,93	1,3	0,56	51,44	1,93	1,48	0,56	51,17
	4	15	0,68	0,68	0,15	5,28	0,85	0,85	0,18	7,68	1,02	1,02	0,22	10,44	1,19	1,19	0,26	13,46	1,36	1,36	0,29	16,97
		17	0,92	0,69	0,2	8,71	0,92	0,86	0,2	8,67	1,03	1,03	0,22	10,48	1,2	1,2	0,26	13,53	1,37	1,37	0,29	17,05
		19	–	–	–	–	1,44	0,87	0,31	18,78	1,44	1,04	0,31	18,67	1,43	1,2	0,31	18,57	1,43	1,38	0,31	18,54
		20	–	–	–	–	1,72	0,87	0,37	25,41	1,72	1,04	0,37	25,29	1,71	1,21	0,37	25,15	1,71	1,38	0,37	25,02
	5	15	0,59	0,59	0,1	2,38	0,78	0,78	0,13	4,28	0,94	0,94	0,16	6,08	1,1	1,1	0,19	8,05	1,27	1,27	0,22	10,23
		17	0,69	0,6	0,12	3,41	0,77	0,76	0,13	4,3	0,94	0,94	0,16	6,11	1,11	1,11	0,19	8,08	1,28	1,28	0,22	10,28
		19	–	–	–	–	1,22	0,78	0,21	9,46	1,21	0,94	0,21	9,4	1,21	1,11	0,21	9,36	1,28	1,26	0,22	10,32
		20	–	–	–	–	1,49	0,78	0,26	13,42	1,49	0,95	0,26	13,34	1,48	1,12	0,25	13,27	1,48	1,28	0,25	13,18
	6	15	0,51	0,51	0,07	1,27	0,68	0,68	0,1	2,14	0,85	0,85	0,12	3,61	1,02	1,02	0,15	5,14	1,18	1,18	0,17	6,64
		17	0,5	0,45	0,07	1,25	0,68	0,68	0,1	2,16	0,85	0,85	0,12	3,64	1,02	1,02	0,15	5,16	1,19	1,19	0,17	6,67
		19	–	–	–	–	0,98	0,68	0,14	4,85	0,98	0,85	0,14	4,83	1,01	0,95	0,15	5,11	1,19	1,19	0,17	6,71
		20	–	–	–	–	1,26	0,69	0,18	7,38	1,26	0,86	0,18	7,34	1,25	1,03	0,18	7,29	1,25	1,2	0,18	7,29
11	3	15	0,6	0,6	0,17	6,76	0,77	0,77	0,22	10,31	0,94	0,94	0,27	14,48	1,11	1,11	0,32	19,23	1,27	1,27	0,37	24,54
		17	0,7	0,6	0,2	8,81	0,77	0,75	0,22	10,33	0,94	0,94	0,27	14,55	1,11	1,11	0,32	19,32	1,28	1,28	0,37	24,65
		19	–	–	–	–	1,22	0,77	0,35	22,65	1,21	0,94	0,35	22,53	1,21	1,11	0,35	22,41	1,28	1,27	0,37	24,75
		20	–	–	–	–	1,5	0,78	0,43	32,58	1,49	0,95	0,43	32,37	1,48	1,12	0,43	32,18	1,48	1,29	0,43	32
	4	15	0,51	0,51	0,11	2,84	0,68	0,68	0,15	5,17	0,85	0,85	0,18	7,51	1,02	1,02	0,22	10,22	1,18	1,18	0,25	13,13
		17	0,5	0,45	0,11	2,75	0,68	0,68	0,15	5,2	0,85	0,85	0,18	7,55	1,02	1,02	0,22	10,27	1,19	1,19	0,26	13,18
		19	–	–	–	–	0,99	0,69	0,21	9,69	0,98	0,85	0,21	9,63	1,02	0,96	0,22	10,2	1,19	1,19	0,26	13,27
		20	–	–	–	–	1,26	0,69	0,27	14,6	1,25	0,86	0,27	14,5	1,25	1,03	0,27	14,42	1,25	1,2	0,27	14,42
	5	15	0,42	0,42	0,07	1,26	0,59	0,59	0,1	2,41	0,76	0,76	0,13	4,26	0,93	0,93	0,16	5,97	1,1	1,1	0,19	7,9
		17	0,42	0,42	0,07	1,26	0,59	0,59	0,1	2,42	0,76	0,76	0,13	4,28	0,93	0,93	0,16	6	1,1	1,1	0,19	7,94
		19	–	–	–	–	0,75	0,6	0,13	4,13	0,76	0,72	0,13	4,23	0,93	0,93	0,16	6,03	1,1	1,1	0,19	7,98
		20	–	–	–	–	1,02	0,6	0,18	7,02	1,02	0,77	0,18	6,98	1,02	0,94	0,18	6,96	1,1	1,09	0,19	8
	6	15	0,34	0,34	0,05	0,77	0,5	0,5	0,07	1,23	0,67	0,67	0,1	2,14	0,84	0,84	0,12	3,63	1,01	1,01	0,14	4,96
		17	0,34	0,34	0,05	0,77	0,5	0,5	0,07	1,24	0,67	0,67	0,1	2,16	0,85	0,85	0,12	3,65	1,01	1,01	0,14	4,99
		19	–	–	–	–	0,5	0,46	0,07	1,23	0,68	0,68	0,1	2,17	0,85	0,85	0,12	3,67	1,01	1,01	0,15	5,01
		20	–	–	–	–	0,77	0,51	0,11	2,99	0,77	0,68	0,11	2,96	0,84	0,81	0,12	3,65	1,01	1,01	0,15	5,03
13	3	15	0,42	0,42	0,12	3,65	0,59	0,59	0,17	6,56	0,76	0,76	0,22	10,02	0,93	0,93	0,26	13,88	1,1	1,1	0,31	18,7
		17	0,42	0,42	0,12	3,67	0,59	0,59	0,17	6,59	0,76	0,76	0,22	10,07	0,93	0,93	0,27	13,94	1,1	1,1	0,32	18,79
		19	–	–	–	–	0,75	0,6	0,21	9,74	0,76	0,72	0,22	10,1	0,93	0,93	0,27	14,03	1,1	1,1	0,32	18,89
		20	–	–	–	–	1,02	0,6	0,29	16,64	1,02	0,77	0,29	16,53	1,02	0,94	0,29	16,46	1,1	1,09	0,32	18,93
	4	15	0,34	0,34	0,07	1,23	0,5	0,5	0,11	2,83	0,67	0,67	0,14	4,92	0,84	0,84	0,18	7,19	1,01	1,01	0,22	9,77
		17	0,34	0,34	0,07	1,23	0,51	0,51	0,11	2,85	0,67	0,67	0,14	4,95	0,85	0,85	0,18	7,22	1,01	1,01	0,22	9,81
		19	–	–	–	–	0,51	0,49	0,11	2,83	0,68	0,68	0,14	4,97	0,84	0,84	0,18	7,25	1,01	1,01	0,22	9,86
		20	–	–	–	–	0,78	0,52	0,17	6,3	0,77	0,68	0,16	6,18	0,84	0,81	0,18	7,22	1,02	1,02	0,22	9,89
	5	15	0,25	0,25	0,04	0,67	0,42	0,42	0,07	1,2	0,59	0,59	0,1	2,37	0,75	0,75	0,13	4,09	0,92	0,92	0,16	5,72
		17	0,25	0,25	0,04	0,67	0,42	0,42	0,07	1,2	0,59	0,59	0,1	2,38	0,76	0,76	0,13	4,11	0,92	0,92	0,16	5,75
		19	–	–	–	–	0,42	0,42	0,07	1,21	0,59	0,59	0,1	2,4	0,76	0,76	0,13	4,13	0,93	0,93	0,16	5,78
		20	–	–	–	–	0,52	0,42	0,09	1,78	0,58	0,55	0,1	2,35	0,76	0,76	0,13	4,14	0,93	0,93	0,16	5,79
	6	15	0,17	0,17	0,02	0,36	0,33	0,33	0,05	0,72	0,5	0,5	0,07	1,18	0,67	0,67	0,1	2,11	0,83	0,83	0,12	3,53
		17	0,17	0,17	0,02	0,36	0,34	0,34	0,05	0,72	0,5	0,5	0,07	1,19	0,67	0,67	0,1	2,12	0,84	0,84	0,12	3,55
		19	–	–	–	–	0,34	0,34	0,05	0,73	0,5	0,5	0,07	1,19	0,67	0,67	0,1	2,14	0,84	0,84	0,12	3,57
		20	–	–	–	–	0,33	0,27	0,05	0,71	0,5	0,5	0,07	1,2	0,67	0,67	0,1	2,14	0,85	0,85	0,12	3,58

Примечания

EWT — температура входящей воды;
Δt — разность температур;
DB — сухой термометр;
WB — влажный термометр;
TC — полная холодопроизводительность;
SC — ощутимая холодопроизводительность;
WF — расход воды;
WPD — гидравлическое сопротивление.

Все данные в таблице предоставлены при нормальном атмосферном давлении воздуха на высокой скорости вентилятора.

Напольно-потолочный двухтрубный фанкойл в корпусе

LSF-250AQ22

EWT	Δt	Темп-ра в поме-щении, °C (W.B.)	Температура воздуха на входе, °C																			
			21				23				25				27				29			
			TC	SC	WF	WPD	TC	SC	WF	WPD	TC	SC	WF	WPD	TC	SC	WF	WPD	TC	SC	WF	WPD
°C	°C	°C	кВт	кВт	м³/ч	кПа	кВт	кВт	м³/ч	кПа	кВт	кВт	м³/ч	кПа	кВт	кВт	м³/ч	кПа	кВт	кВт	м³/ч	кПа
5	3	15	2,09	1,65	0,6	22,87	2,09	1,9	0,6	22,73	2,15	2,14	0,62	23,95	2,4	2,4	0,69	28,81	2,66	2,66	0,76	34,04
		17	2,83	1,66	0,81	37,95	2,82	1,91	0,81	37,71	2,81	2,16	0,8	37,44	2,8	2,42	0,8	37,2	2,79	2,66	0,8	37
		19	–	–	–	–	3,62	1,93	1,03	58,16	3,6	2,18	1,03	57,85	3,59	2,43	1,03	57,52	3,58	2,68	1,02	57,19
		20	–	–	–	–	4,04	1,94	1,17	71,65	4,03	2,19	1,15	70,23	4,02	2,44	1,15	69,88	4	2,69	1,15	69,51
	4	15	1,79	1,51	0,38	10,51	1,78	1,76	0,38	10,48	2,01	2,01	0,43	12,84	2,26	2,26	0,48	15,71	2,52	2,52	0,54	19,01
		17	2,53	1,52	0,55	19,19	2,52	1,77	0,54	19,05	2,51	2,03	0,54	18,92	2,5	2,28	0,54	18,8	2,52	2,5	0,54	18,99
		19	–	–	–	–	3,31	1,79	0,71	30,17	3,3	2,04	0,71	29,98	3,29	2,29	0,7	29,81	3,28	2,54	0,7	29,62
		20	–	–	–	–	3,74	1,79	0,8	37,19	3,73	2,05	0,8	36,99	3,71	2,3	0,8	36,79	3,7	2,55	0,79	36,58
	5	15	1,47	1,36	0,25	5,18	1,62	1,62	0,28	6,05	1,87	1,87	0,32	7,74	2,13	2,13	0,36	9,6	2,38	2,38	0,41	11,61
		17	2,22	1,38	0,38	10,31	2,21	1,63	0,38	10,23	2,2	1,88	0,38	10,16	2,19	2,13	0,38	10,11	2,38	2,38	0,41	11,65
		19	–	–	–	–	3,01	1,65	0,52	17,46	3	1,9	0,52	17,35	2,99	2,15	0,51	17,24	2,97	2,4	0,51	17,13
		20	–	–	–	–	3,42	1,65	0,59	21,61	3,41	1,9	0,58	21,49	3,4	2,16	0,58	21,36	3,39	2,41	0,58	21,23
	6	15	1,16	1,16	0,17	2,09	1,46	1,46	0,21	3,59	1,73	1,73	0,25	4,98	1,99	1,99	0,28	6,3	2,24	2,24	0,32	7,71
		17	1,89	1,24	0,27	5,78	1,88	1,49	0,27	5,73	1,87	1,74	0,27	5,69	1,99	1,99	0,29	6,33	2,24	2,24	0,32	7,74
		19	–	–	–	–	2,69	1,51	0,38	10,48	2,67	1,76	0,38	10,4	2,66	2,01	0,38	10,33	2,65	2,26	0,38	10,26
		20	–	–	–	–	3,11	1,52	0,45	13,43	3,1	1,77	0,44	13,34	3,08	2,02	0,44	13,26	3,07	2,27	0,44	13,17
7	3	15	1,52	1,38	0,43	12,92	1,64	1,64	0,47	14,88	1,89	1,89	0,55	18,98	2,14	2,14	0,61	23,19	2,39	2,39	0,69	28,49
		17	2,25	1,39	0,64	25,24	2,24	1,65	0,64	25,05	2,23	1,9	0,64	24,87	2,22	2,14	0,64	24,76	2,39	2,39	0,69	28,22
		19	–	–	–	–	3,03	1,66	0,87	42,29	3,02	1,91	0,87	42,01	3	2,16	0,86	41,73	2,99	2,41	0,86	41,46
		20	–	–	–	–	3,45	1,67	0,99	53,33	3,44	1,92	0,99	52,94	3,43	2,17	0,99	52,58	3,42	2,42	0,98	52,21
	4	15	1,23	1,2	0,27	5,58	1,5	1,5	0,32	7,78	1,75	1,75	0,38	10,12	2	2	0,43	12,71	2,25	2,25	0,49	15,54
		17	1,93	1,26	0,42	11,98	1,93	1,51	0,42	11,88	1,92	1,76	0,41	11,82	2,01	2	0,43	12,75	2,26	2,26	0,49	15,6
		19	–	–	–	–	2,71	1,52	0,58	21,12	2,7	1,77	0,58	20,99	2,69	2,02	0,58	20,84	2,68	2,27	0,58	20,7
		20	–	–	–	–	3,13	1,53	0,67	27,08	3,12	1,78	0,67	26,91	3,11	2,03	0,67	26,73	3,1	2,28	0,67	26,55
	5	15	1,08	1,08	0,19	2,73	1,36	1,36	0,23	4,46	1,61	1,61	0,28	5,97	1,87	1,87	0,32	7,66	2,12	2,12	0,37	9,48
		17	1,6	1,12	0,28	5,89	1,59	1,37	0,27	5,85	1,61	1,59	0,28	5,94	1,87	1,87	0,32	7,69	2,12	2,12	0,37	9,52
		19	–	–	–	–	2,38	1,38	0,41	11,49	2,37	1,63	0,41	11,4	2,51	1,94	0,43	17,1	2,36	2,13	0,41	11,33
		20	–	–	–	–	2,8	1,39	0,48	15,18	2,79	1,64	0,48	15,07	2,78	1,89	0,48	14,97	2,77	2,14	0,48	14,86
	6	15	0,89	0,89	0,13	1,28	1,18	1,18	0,17	2,19	1,47	1,47	0,21	3,66	1,73	1,73	0,25	4,88	1,98	1,98	0,28	6,14
		17	1,09	0,91	0,16	1,85	1,17	1,15	0,17	2,16	1,47	1,47	0,21	3,68	1,73	1,73	0,25	4,9	1,98	1,98	0,28	6,16
		19	–	–	–	–	2,04	1,24	0,29	6,49	2,03	1,49	0,29	6,43	2,03	1,74	0,29	6,39	2,02	1,99	0,29	6,37
		20	–	–	–	–	2,47	1,25	0,35	8,92	2,46	1,5	0,35	8,86	2,44	1,75	0,35	8,79	2,43	2	0,35	8,73
9	3	15	1,12	1,12	0,32	7,68	1,37	1,37	0,39	10,74	1,63	1,63	0,46	14,2	1,88	1,88	0,54	18,15	2,13	2,13	0,61	22,5
		17	1,63	1,13	0,47	14,31	1,63	1,38	0,46	14,2	1,63	1,63	0,47	14,3	1,88	1,88	0,54	18,22	2,13	2,13	0,61	22,59
		19	–	–	–	–	2,42	1,4	0,7	28,39	2,41	1,65	0,69	28,18	2,4	1,89	0,69	27,97	2,39	2,14	0,69	27,82
		20	–	–	–	–	2,83	1,4	0,81	36,82	2,82	1,65	0,81	36,56	2,81	1,9	0,8	36,31	2,79	2,15	0,8	36,05
	4	15	0,98	0,98	0,21	3,69	1,24	1,24	0,27	5,49	1,49	1,49	0,32	7,51	1,74	1,74	0,37	9,79	1,99	1,99	0,43	12,23
		17	1,3	0,99	0,28	5,94	1,3	1,24	0,28	5,93	1,49	1,49	0,32	7,54	1,75	1,75	0,38	9,83	2	2	0,43	12,28
		19	–	–	–	–	2,08	1,26	0,45	13,12	2,07	1,51	0,44	13,01	2,06	1,75	0,44	12,93	2,06	2	0,44	12,9
		20	–	–	–	–	2,5	1,27	0,54	18,19	2,49	1,52	0,54	18,06	2,48	1,77	0,53	17,92	2,47	2,01	0,53	17,8
	5	15	0,79	0,79	0,14	1,4	1,09	1,09	0,19	2,83	1,35	1,35	0,23	4,34	1,61	1,61	0,28	5,79	1,86	1,86	0,32	7,39
		17	0,8	0,8	0,14	1,43	1,09	1,09	0,19	2,85	1,36	1,36	0,23	4,36	1,61	1,61	0,28	5,81	1,86	1,86	0,32	7,42
		19	–	–	–	–	1,73	1,12	0,3	6,55	1,72	1,37	0,3	6,5	1,72	1,62	0,29	6,47	1,87	1,87	0,32	7,45
		20	–	–	–	–	2,15	1,13	0,37	9,46	2,14	1,38	0,37	9,38	2,13	1,63	0,37	9,31	2,12	1,87	0,36	9,25
	6	15	0,67	0,67	0,1	0,83	0,89	0,89	0,13	1,26	1,19	1,19	0,17	2,31	1,47	1,47	0,21	3,64	1,72	1,72	0,25	4,77
		17	0,67	0,67	0,1	0,83	0,9	0,9	0,13	1,26	1,19	1,19	0,17	2,33	1,47	1,47	0,21	3,66	1,72	1,72	0,25	4,79
		19	–	–	–	–	1,33	0,97	0,19	3,02	1,32	1,21	0,19	2,97	1,47	1,47	0,21	3,67	1,73	1,73	0,25	4,81
		20	–	–	–	–	1,78	0,99	0,26	5,07	1,77	1,24	0,25	5,02	1,76	1,48	0,25	4,99	1,76	1,73	0,25	4,98
11	3	15	0,87	0,87	0,25	4,83	1,12	1,12	0,32	7,44	1,37	1,37	0,39	10,49	1,62	1,62	0,46	13,96	1,87	1,87	0,54	17,84
		17	0,99	0,87	0,28	6,06	1,12	1,11	0,32	7,47	1,37	1,37	0,39	10,53	1,62	1,62	0,47	14,01	1,87	1,87	0,54	17,91
		19	–	–	–	–	1,76	1,13	0,5	16,09	1,75	1,38	0,5	15,96	1,75	1,63	0,5	15,9	1,87	1,87	0,54	17,98
		20	–	–	–	–	2,17	1,14	0,62	23,13	2,16	1,39	0,62	22,95	2,15	1,63	0,62	22,77	2,14	1,88	0,62	22,62
	4	15	0,7	0,7	0,15	1,76	0,98	0,98	0,21	3,69	1,23	1,23	0,27	5,41	1,49	1,49	0,32	7,39	1,73	1,73	0,37	9,63
		17	0,7	0,7	0,15	1,77	0,98	0,98	0,21	3,7	1,24	1,24	0,27	5,44	1,49	1,49	0,32	7,42	1,74	1,74	0,38	9,66
		19	–	–	–	–	1,4	0,99	0,3	6,73	1,4	1,24	0,3	6,69	1,48	1,46	0,32	7,39	1,74	1,74	0,38	9,7
		20	–	–	–	–	1,82	1	0,39	10,45	1,81	1,25	0,39	10,36	1,8	1,5	0,39	10,29	1,8	1,75	0,39	10,29
	5	15	0,56	0,56	0,1	0,81	0,8	0,8	0,14	1,46	1,1	1,1	0,19	2,96	1,35	1,35	0,23	4,3	1,6	1,6	0,28	5,72
		17	0,56	0,56	0,1	0,81	0,8	0,8	0,14	1,47	1,1	1,1	0,19	2,98	1,35	1,35	0,23	4,31	1,6	1,6	0,28	5,74
		19	–	–	–	–	0,97	0,84	0,17	2,23	1,09	1,05	0,19	2,93	1,36	1,36	0,23	4,33	1,61	1,61	0,28	5,77
		20	–	–	–	–	1,44	0,87	0,25	4,82	1,44	1,11	0,25	4,78	1,43	1,36	0,25	4,77	1,61	1,61	0,28	5,78
	6	15	0,46	0,46	0,07	0,54	0,67	0,67	0,1	0,8	0,9	0,9	0,13	1,29	1,2	1,2	0,17	2,42	1,46	1,46	0,21	3,6
		17	0,46	0,46	0,07	0,54	0,67	0,67	0,1	0,8	0,91	0,91	0,13	1,29	1,2	1,2	0,17	2,44	1,47	1,47	0,21	3,61
		19	–	–	–	–	0,67	0,67	0,1	0,8	0,91	0,91	0,13	1,3	1,21	1,21	0,17	2,46	1,47	1,47	0,21	3,63
		20	–	–	–	–	0,84	0,65	0,12	1,13	0,9	0,88	0,13	1,29	1,21	1,21	0,17	2,46	1,47	1,47	0,21	3,63
13	3	15	0,6	0,6	0,17	2,44	0,86	0,86	0,25	4,73	1,11	1,11	0,32	7,27	1,36	1,36	0,39	10,24	1,61	1,61	0,46	13,43
		17	0,59	0,59	0,17	2,47	0,86	0,86	0,25	4,75	1,12	1,12	0,32	7,3	1,36	1,36	0,39	10,28	1,61	1,61	0,46	13,48
		19	–	–	–	–	1,07	0,87	0,31	6,79	1,1	1,07	0,32	7,18	1,37	1,37	0,39	10,32	1,61	1,61	0,46	13,54
		20	–	–	–	–	1,48	0,88	0,42	11,75	1,47	1,12	0,42	11,66	1,47	1,37	0,42	11,63	1,62	1,62	0,46	13,57
	4	15	0,45	0,45	0,09	0,72	0,71	0,71	0,15	1,79	0,98	0,98	0,21	3,58	1,23	1,23	0,26	5,19	1,48	1,48	0,32	7,09
		17	0,45	0,45	0,1	0,79	0,7	0,7	0,15	1,81	0,98	0,98	0,21	3,6	1,23	1,23	0,26	5,21	1,48	1,48	0,32	7,12
		19	–	–	–	–	0,7	0,67	0,15	1,73	0,98	0,98	0,21	3,61	1,23	1,23	0,26	5,23	1,49	1,49	0,32	7,15
		20	–	–	–	–	1,09	0,74	0,24	4,32	1,09	0,99	0,23	4,3	1,23	1,23	0,26	5,24	1,49	1,49	0,32	7,17
	5	15	0,34	0,34	0,06	0,47	0,55	0,55	0,09	0,76	0,81	0,81	0,14	1,46	1,09	1,09	0,19	2,9	1,34	1,34	0,23	4,14
		17	0,35	0,35	0,06	0,47	0,55	0,55	0,1	0,77	0,81	0,81	0,14	1,47	1,07	1,07	0,19	2,92	1,35	1,35	0,23	4,15
		19	–	–	–	–	0,56	0,56	0,1	0,77	0,81	0,81	0,14	1,48	1,1	1,1	0,19	2,93	1,35	1,35	0,23	4,17
		20	–	–	–	–	0,56	0,55	0,1	0,78	0,81	0,81	0,14	1,48	1,1	1,1	0,19	2,94	1,35	1,35	0,23	4,18
	6	15	0,24	0,24	0,03	0,27	0,46	0,46	0,07	0,5	0,66	0,66	0,09	0,75	0,91	0,91	0,13	1,29	1,2	1,2	0,17	2,44
		17	0,24	0,24	0,03	0,27	0,46	0,46	0,07	0,51	0,66	0,66	0,09	0,76	0,91	0,91	0,13	1,3	1,2	1,2	0,17	2,45
		19	–	–	–	–	0,46	0,46	0,07	0,51	0,66	0,66	0,1	0,76	0,92	0,92	0,13	1,31	1,21	1,21	0,17	2,47
		20	–	–	–	–	0,46	0,46	0,07	0,51	0,67	0,67	0,1	0,76	0,92	0,92	0,13	1,31	1,21	1,21	0,17	2,48

Примечания

EWT — температура входящей воды;
Δt — разность температур;
DB — сухой термометр;
WB — влажный термометр;
TC — полная холодопроизводительность;
SC — ощутимая холодопроизводительность;
WF — расход воды;
WPD — гидравлическое сопротивление.

Все данные в таблице предоставлены при нормальном атмосферном давлении воздуха на высокой скорости вентилятора.

Таблицы холодопроизводительности

Напольно-потолочный двухтрубный фанкойл в корпусе

LSF-300AQ22

EWT	Δt	Темп-ра в помещении, °C (W.B.)	Температура воздуха на входе, °C																			
			21				23				25				27				29			
			TC	SC	WF	WPD	TC	SC	WF	WPD	TC	SC	WF	WPD	TC	SC	WF	WPD	TC	SC	WF	WPD
°C	°C	°C	кВт	кВт	м³/ч	кПа	кВт	кВт	м³/ч	кПа	кВт	кВт	м³/ч	кПа	кВт	кВт	м³/ч	кПа	кВт	кВт	м³/ч	кПа
5	3	15	2,24	1,76	0,64	33,88	2,24	2,02	0,64	33,72	2,28	2,23	0,65	34,81	2,55	2,55	0,73	42,36	2,82	2,82	0,81	51,12
		17	3,02	1,77	0,86	56,62	3,01	2,04	0,86	56,25	3	2,3	0,86	55,99	2,99	2,57	0,86	55,66	2,98	2,83	0,85	55,41
		19	–	–	–	–	3,85	2,05	1,11	86,66	3,84	2,32	1,1	86,27	3,84	2,61	1,1	86,13	3,82	2,85	1,1	85,88
		20	–	–	–	–	4,3	2,06	1,24	105,9	4,29	2,33	1,24	106,23	4,28	2,6	1,23	104,93	4,27	2,87	1,23	104,43
	4	15	1,95	1,62	0,42	16,38	1,95	1,88	0,42	16,31	2,15	2,15	0,46	19,23	2,41	2,41	0,52	23,19	2,68	2,68	0,57	27,75
		17	2,71	1,63	0,58	28,43	2,71	1,89	0,58	28,28	2,7	2,16	0,58	28,14	2,69	2,42	0,58	28	2,69	2,68	0,58	28,07
		19	–	–	–	–	3,54	1,91	0,76	45,02	3,53	2,18	0,76	44,8	3,52	2,44	0,76	44,58	3,51	2,71	0,75	44,39
		20	–	–	–	–	3,99	1,92	0,86	55,57	3,98	2,19	0,86	55,3	3,97	2,45	0,85	55,04	3,96	2,72	0,85	54,77
	5	15	1,64	1,47	0,28	8,23	1,74	1,73	0,3	9,07	2	2	0,34	11,54	2,27	2,27	0,39	14,42	2,54	2,54	0,44	17,31
		17	2,41	1,49	0,41	15,87	2,4	1,75	0,41	15,79	2,39	2,02	0,41	15,7	2,39	2,28	0,41	15,64	2,54	2,54	0,44	17,39
		19	–	–	–	–	3,22	1,76	0,55	25,82	3,21	2,03	0,55	25,75	3,21	2,3	0,55	25,62	3,2	2,56	0,55	25,5
		20	–	–	–	–	3,67	1,78	0,63	32,62	3,66	2,04	0,63	32,46	3,65	2,31	0,63	32,3	3,64	2,57	0,63	32,14
	6	15	1,33	1,3	0,19	3,84	1,61	1,61	0,23	5,76	1,86	1,86	0,27	7,51	2,13	2,13	0,31	9,38	2,39	2,39	0,34	11,42
		17	2,09	1,35	0,3	9,06	2,08	1,61	0,3	9,01	2,07	1,87	0,3	8,97	2,13	2,07	0,3	9,36	2,4	2,4	0,34	11,47
		19	–	–	–	–	2,9	1,62	0,42	15,85	2,89	1,89	0,41	15,77	2,89	2,15	0,41	15,69	2,88	2,41	0,41	15,61
		20	–	–	–	–	3,34	1,63	0,48	20	3,33	1,9	0,48	19,9	3,32	2,16	0,47	19,8	3,31	2,42	0,47	19,71
7	3	15	1,64	1,48	0,47	19,9	1,74	1,73	0,5	21,59	2	2	0,57	27,6	2,27	2,27	0,66	34,66	2,53	2,53	0,73	41,32
		17	2,41	1,49	0,7	38,31	2,41	1,76	0,69	38,1	2,39	2,01	0,69	37,92	2,39	2,28	0,69	37,78	2,54	2,54	0,73	41,51
		19	–	–	–	–	3,22	1,77	0,93	62,86	3,21	2,04	0,92	62,55	3,21	2,29	0,92	62,26	3,2	2,56	0,92	61,94
		20	–	–	–	–	3,67	1,78	1,06	79,4	3,66	2,04	1,06	79	3,65	2,31	1,05	78,58	3,64	2,57	1,05	78,18
	4	15	1,34	1,32	0,29	8,54	1,6	1,6	0,35	11,53	1,86	1,86	0,4	14,95	2,13	2,13	0,46	18,54	2,39	2,39	0,51	22,65
		17	2,08	1,34	0,45	17,87	2,07	1,61	0,45	17,76	2,07	1,87	0,44	17,67	2,12	2,07	0,46	18,51	2,4	2,4	0,52	22,75
		19	–	–	–	–	2,91	1,63	0,63	31,95	2,9	1,89	0,63	31,81	2,89	2,15	0,62	31,63	2,88	2,42	0,62	31,48
		20	–	–	–	–	3,35	1,63	0,72	40,76	3,34	1,9	0,72	40,57	3,33	2,16	0,72	40,36	3,32	2,43	0,72	40,16
	5	15	1,2	1,2	0,21	4,69	1,47	1,47	0,25	6,7	1,73	1,73	0,3	8,9	1,99	1,99	0,34	11,27	2,25	2,25	0,39	13,86
		17	1,76	1,21	0,3	9,21	1,75	1,47	0,3	9,16	1,76	1,75	0,3	9,19	1,99	1,99	0,34	11,3	2,26	2,26	0,39	13,92
		19	–	–	–	–	2,57	1,48	0,44	17,38	2,56	1,75	0,44	17,28	2,72	2	0,47	23,9	2,55	2,27	0,44	17,1
		20	–	–	–	–	3,01	1,49	0,52	22,73	3	1,75	0,52	22,61	2,99	2,02	0,51	22,48	2,98	2,28	0,51	22,37
	6	15	1,06	1,06	0,15	2,31	1,32	1,32	0,19	3,9	1,59	1,59	0,23	5,62	1,85	1,85	0,27	7,28	2,12	2,12	0,3	9,1
		17	1,42	1,07	0,2	4,6	1,42	1,33	0,2	4,57	1,59	1,59	0,23	5,64	1,86	1,86	0,27	7,31	2,12	2,12	0,3	9,14
		19	–	–	–	–	2,23	1,34	0,32	9,99	2,23	1,6	0,32	9,94	2,22	1,87	0,32	9,89	2,22	2,14	0,32	9,88
		20	–	–	–	–	2,66	1,35	0,38	13,44	2,66	1,61	0,38	13,37	2,65	1,87	0,38	13,3	2,64	2,13	0,38	13,23
9	3	15	1,2	1,2	0,34	11,27	1,46	1,46	0,42	15,74	1,73	1,73	0,49	20,9	1,99	1,99	0,57	27,07	2,25	2,25	0,64	33,01
		17	1,76	1,21	0,5	21,62	1,75	1,47	0,5	21,49	1,76	1,75	0,5	21,56	2	2	0,57	27,19	2,26	2,26	0,65	33,16
		19	–	–	–	–	2,58	1,49	0,74	42,28	2,57	1,75	0,74	42,05	2,56	2,01	0,74	41,82	2,55	2,27	0,74	41,61
		20	–	–	–	–	3,01	1,49	0,87	55,37	3	1,75	0,87	55,07	2,99	2,02	0,86	54,78	2,98	2,28	0,86	54,52
	4	15	1,06	1,06	0,23	5,61	1,32	1,32	0,28	8,17	1,59	1,59	0,34	11,1	1,85	1,85	0,4	14,32	2,11	2,11	0,46	18,15
		17	1,43	1,07	0,31	9,25	1,42	1,33	0,31	9,22	1,59	1,59	0,34	11,15	1,85	1,85	0,4	14,39	2,12	2,12	0,46	18,23
		19	–	–	–	–	2,23	1,34	0,48	19,97	2,23	1,61	0,48	19,86	2,22	1,87	0,48	19,75	2,22	2,14	0,48	19,73
		20	–	–	–	–	2,67	1,35	0,58	27,04	2,66	1,61	0,57	26,89	2,65	1,87	0,57	26,76	2,64	2,14	0,57	26,61
	5	15	0,92	0,92	0,16	2,58	1,18	1,18	0,2	4,6	1,45	1,45	0,25	6,47	1,71	1,71	0,29	8,55	1,97	1,97	0,34	10,88
		17	1,08	0,93	0,18	3,72	1,19	1,17	0,2	4,61	1,45	1,45	0,25	6,5	1,72	1,72	0,29	8,59	1,98	1,98	0,34	10,93
		19	–	–	–	–	1,88	1,2	0,32	10,06	1,88	1,46	0,32	10	1,87	1,73	0,32	9,96	1,98	1,96	0,34	10,97
		20	–	–	–	–	2,32	1,21	0,4	14,27	2,31	1,47	0,4	14,18	2,3	1,73	0,39	14,11	2,29	1,99	0,39	14,03
	6	15	0,78	0,78	0,11	1,34	1,05	1,05	0,15	2,31	1,31	1,31	0,19	3,92	1,57	1,57	0,23	5,46	1,84	1,84	0,26	7,06
		17	0,77	0,71	0,11	1,31	1,05	1,05	0,15	2,33	1,32	1,32	0,19	3,94	1,58	1,58	0,23	5,48	1,84	1,84	0,26	7,09
		19	–	–	–	–	1,52	1,06	0,22	5,17	1,52	1,32	0,22	5,14	1,57	1,49	0,23	5,42	1,85	1,85	0,27	7,14
		20	–	–	–	–	1,96	1,07	0,28	7,85	1,95	1,33	0,28	7,8	1,94	1,59	0,28	7,75	1,94	1,87	0,28	7,76
11	3	15	0,92	0,92	0,27	7,18	1,19	1,19	0,34	10,97	1,45	1,45	0,42	15,4	1,71	1,71	0,49	20,46	1,97	1,97	0,57	26,11
		17	1,08	0,93	0,31	9,37	1,19	1,16	0,34	10,99	1,45	1,45	0,42	15,47	1,72	1,72	0,49	20,56	1,98	1,98	0,57	26,23
		19	–	–	–	–	1,88	1,2	0,54	24,11	1,88	1,46	0,54	23,96	1,87	1,73	0,54	23,85	1,98	1,96	0,57	26,34
		20	–	–	–	–	2,32	1,21	0,67	34,65	2,31	1,47	0,67	34,47	2,3	1,73	0,66	34,25	2,29	1,99	0,66	34,06
	4	15	0,78	0,78	0,17	3,1	1,05	1,05	0,23	5,5	1,31	1,31	0,28	7,99	1,58	1,58	0,34	10,87	1,83	1,83	0,39	13,96
		17	0,85	0,8	0,17	3,12	1,06	1,06	0,23	5,52	1,32	1,32	0,28	8,02	1,58	1,58	0,34	10,92	1,84	1,84	0,4	14,03
		19	–	–	–	–	1,53	1,06	0,33	10,31	1,52	1,32	0,33	10,25	1,58	1,5	0,34	10,88	1,85	1,85	0,4	14,12
		20	–	–	–	–	1,95	1,07	0,42	15,54	1,95	1,34	0,42	15,49	1,94	1,59	0,42	15,35	1,94	1,87	0,42	15,37
	5	15	0,65	0,65	0,11	1,33	0,91	0,91	0,16	2,62	1,13	1,13	0,2	4,55	1,44	1,44	0,25	6,35	1,7	1,7	0,29	8,4
		17	0,65	0,65	0,11	1,33	0,92	0,92	0,16	2,63	1,18	1,18	0,2	4,56	1,45	1,45	0,25	6,38	1,71	1,71	0,29	8,44
		19	–	–	–	–	1,16	0,92	0,2	4,41	1,18	1,12	0,2	4,53	1,45	1,45	0,25	6,41	1,71	1,71	0,3	8,48
		20	–	–	–	–	1,58	0,93	0,27	7,46	1,58	1,19	0,27	7,42	1,58	1,46	0,27	7,41	1,71	1,69	0,3	8,5
	6	15	0,52	0,52	0,07	0,8	0,78	0,78	0,11	1,3	1,04	1,04	0,15	2,32	1,3	1,3	0,19	3,9	1,56	1,56	0,22	5,28
		17	0,52	0,52	0,08	0,8	0,78	0,78	0,11	1,31	1,04	1,04	0,15	2,34	1,29	1,29	0,19	3,92	1,56	1,56	0,22	5,31
		19	–	–	–	–	0,77	0,71	0,11	1,3	1,05	1,05	0,15	2,35	1,31	1,31	0,19	3,94	1,57	1,57	0,23	5,33
		20	–	–	–	–	1,2	0,79	0,17	3,26	1,19	1,05	0,17	3,22	1,31	1,25	0,19	3,92	1,57	1,57	0,23	5,35
13	3	15	0,66	0,66	0,19	3,94	0,91	0,91	0,26	6,98	1,18	1,18	0,34	10,65	1,44	1,44	0,41	15	1,7	1,7	0,49	19,9
		17	0,66	0,66	0,19	3,96	0,92	0,92	0,26	7,01	1,18	1,18	0,34	10,7	1,44	1,44	0,41	15,08	1,7	1,7	0,49	19,99
		19	–	–	–	–	1,16	0,92	0,33	10,37	1,19	1,12	0,34	10,77	1,45	1,45	0,42	15,15	1,72	1,72	0,49	20,12
		20	–	–	–	–	1,59	0,93	0,46	17,69	1,58	1,19	0,45	17,56	1,58	1,46	0,45	17,5	1,71	1,69	0,49	20,14
	4	15	0,52	0,52	0,11	1,3	0,78	0,78	0,17	3,08	1,04	1,04	0,22	5,24	1,3	1,3	0,28	7,64	1,56	1,56	0,33	10,39
		17	0,52	0,52	0,11	1,3	0,79	0,79	0,17	3,1	1,04	1,04	0,22	5,26	1,31	1,31	0,28	7,67	1,57	1,57	0,34	10,44
		19	–	–	–	–	0,78	0,76	0,17	3,09	1,05	1,05	0,22	5,29	1,31	1,31	0,28	7,71	1,57	1,57	0,34	10,49
		20	–	–	–	–	1,2	0,79	0,26	6,66	1,2	1,05	0,26	6,63	1,31	1,25	0,28	7,68	1,57	1,57	0,34	10,52
	5	15	0,39	0,39	0,07	0,69	0,65	0,65	0,11	1,27	0,91	0,91	0,16	2,58	1,17	1,17	0,2	4,35	1,43	1,43	0,24	6,08
		17	0,39	0,39	0,07	0,69	0,65	0,65	0,11	1,27	0,92	0,92	0,16	2,59	1,17	1,17	0,2	4,37	1,43	1,43	0,25	6,11
		19	–	–	–	–	0,65	0,65	0,11	1,28	0,91	0,91	0,16	2,61	1,18	1,18	0,2	4,39	1,44	1,44	0,25	6,14
		20	–	–	–	–	0,8	0,65	0,14	1,92	0,91	0,84	0,16	2,55	1,18	1,18	0,2	4,4	1,44	1,44	0,25	6,16
	6	15	0,26	0,26	0,04	0,38	0,52	0,52	0,07	0,75	0,77	0,77	0,11	1,25	1,03	1,03	0,15	2,29	1,29	1,29	0,18	3,77
		17	0,26	0,26	0,04	0,38	0,52	0,52	0,07	0,75	0,78	0,78	0,11	1,26	1,04	1,04	0,15	2,31	1,3	1,3	0,19	3,78
		19	–	–	–	–	0,52	0,52	0,07	0,75	0,78	0,78	0,11	1,27	1,04	1,04	0,15	2,32	1,3	1,3	0,19	3,8
		20	–	–	–	–	0,51	0,43	0,07	0,74	0,78	0,78	0,11	1,27	1,04	1,04	0,15	2,33	1,3	1,3	0,19	3,81

Примечания

EWT — температура входящей воды;
Δt — разность температур;
DB — сухой термометр;
WB — влажный термометр;
TC — полная холодопроизводительность;
SC — ощутимая холодопроизводительность;
WF — расход воды;
WPD — гидравлическое сопротивление.

Все данные в таблице предоставлены при нормальном атмосферном давлении воздуха на высокой скорости вентилятора.

Напольно-потолочный двухтрубный фанкойл в корпусе

LSF-400AQ22

EWT	Δt	Темп-ра в поме-щении, °C (W.B.)	Температура воздуха на входе, °C																			
			21				23				25				27				29			
			TC	SC	WF	WPD	TC	SC	WF	WPD	TC	SC	WF	WPD	TC	SC	WF	WPD	TC	SC	WF	WPD
°C	°C	°C	кВт	кВт	м³/ч	кПа	кВт	кВт	м³/ч	кПа	кВт	кВт	м³/ч	кПа	кВт	кВт	м³/ч	кПа	кВт	кВт	м³/ч	кПа
5	3	15	3,2	2,51	0,92	63,09	3,19	2,88	0,92	62,77	3,26	3,26	0,94	65,37	3,64	3,64	1,04	77,92	4,02	4,02	1,16	93,43
		17	4,31	2,52	1,24	105,6	4,29	2,9	1,24	104,88	4,27	3,28	1,23	104,1	4,25	3,65	1,23	103,37	4,25	4,03	1,23	103,22
		19	–	–	–	–	5,48	2,92	1,58	160,72	5,46	3,3	1,58	159,91	5,45	3,68	1,57	158,93	5,43	4,05	1,56	157,94
		20	–	–	–	–	6,12	2,93	1,76	194,81	6,1	3,31	1,76	193,83	6,09	3,69	1,75	192,85	6,07	4,07	1,75	191,78
	4	15	2,76	2,3	0,59	29,15	2,78	2,68	0,59	29,45	3,06	3,06	0,66	34,82	3,44	3,44	0,74	42,6	3,82	3,82	0,82	50,96
		17	3,87	2,32	0,83	52,42	3,85	2,69	0,83	51,88	3,83	3,07	0,82	51,43	3,82	3,45	0,82	51,17	3,87	3,84	0,83	52,51
		19	–	–	–	–	5,05	2,71	1,09	83,05	5,03	3,09	1,08	82,49	5,01	3,47	1,08	81,97	4,99	3,85	1,07	81,42
		20	–	–	–	–	5,68	2,72	1,22	102,36	5,67	3,11	1,22	101,66	5,65	3,48	1,21	101,03	5,63	3,87	1,21	100,74
	5	15	2,34	2,1	0,4	15,02	2,49	2,48	0,43	16,67	2,86	2,86	0,49	20,98	3,24	3,24	0,55	25,97	3,62	3,62	0,62	31,69
		17	3,43	2,12	0,59	28,86	3,41	2,5	0,59	28,65	3,4	2,87	0,59	28,49	3,41	3,25	0,59	28,69	3,63	3,62	0,62	31,81
		19	–	–	–	–	4,6	2,51	0,79	47,49	4,58	2,89	0,79	47,19	4,56	3,27	0,78	46,87	4,54	3,64	0,78	46,57
		20	–	–	–	–	5,24	2,52	0,9	59,81	5,22	2,9	0,9	59,45	5,2	3,28	0,9	59,12	5,19	3,66	0,89	59,05
	6	15	1,93	1,91	0,28	7,9	2,28	2,28	0,33	10,49	2,66	2,66	0,38	13,63	3,04	3,04	0,43	16,96	3,41	3,41	0,49	20,72
		17	2,95	1,91	0,42	16,15	2,94	2,29	0,42	16,05	2,94	2,66	0,42	16,07	3,07	3,05	0,44	17,31	3,42	3,42	0,49	20,8
		19	–	–	–	–	4,15	2,32	0,59	29,06	4,13	2,69	0,59	28,85	4,1	3,06	0,59	28,35	4,09	3,44	0,58	28,21
		20	–	–	–	–	4,77	2,32	0,68	36,72	4,75	2,7	0,68	36,47	4,73	3,08	0,68	36,22	4,71	3,45	0,67	35,99
7	3	15	2,34	2,11	0,68	36,41	2,48	2,48	0,72	40,26	2,86	2,86	0,82	51,13	3,24	3,24	0,93	63,06	3,62	3,62	1,04	76,41
		17	3,44	2,12	1	70,78	3,42	2,5	0,99	70,26	3,41	2,88	0,99	69,79	3,41	3,25	0,99	69,82	3,63	3,63	1,04	76,71
		19	–	–	–	–	4,62	2,52	1,34	119,22	4,6	2,9	1,34	118,47	4,57	3,27	1,32	115,56	4,55	3,65	1,32	114,82
		20	–	–	–	–	5,25	2,53	1,53	149,68	5,23	2,91	1,53	148,84	5,21	3,29	1,52	147,97	5,19	3,66	1,51	147
	4	15	1,95	1,92	0,42	16	2,28	2,28	0,49	20,83	2,66	2,66	0,57	27,11	3,04	3,04	0,66	34,45	3,42	3,42	0,74	42,14
		17	2,98	1,92	0,64	33,17	2,97	2,3	0,64	32,93	2,96	2,68	0,64	32,87	3,07	3,06	0,66	34,96	3,43	3,43	0,74	42,31
		19	–	–	–	–	4,14	2,31	0,89	58,34	4,13	2,69	0,89	57,9	4,11	3,07	0,89	57,48	4,1	3,44	0,88	57,15
		20	–	–	–	–	4,78	2,33	1,03	75,21	4,76	2,7	1,03	74,71	4,75	3,08	1,03	74,18	4,73	3,46	1,02	73,66
	5	15	1,71	1,71	0,29	8,71	2,09	2,09	0,36	12,12	2,47	2,47	0,42	16,12	2,84	2,84	0,49	20,56	3,22	3,22	0,55	25,44
		17	2,5	1,72	0,43	16,48	2,49	2,1	0,43	16,42	2,55	2,48	0,44	17,07	2,85	2,85	0,49	20,64	3,23	3,23	0,55	25,53
		19	–	–	–	–	3,67	2,11	0,63	31,82	3,66	2,49	0,63	31,95	3,75	2,83	0,64	37,3	3,64	3,24	0,63	31,67
		20	–	–	–	–	4,31	2,13	0,74	42,35	4,29	2,5	0,74	42,05	4,27	2,88	0,74	41,75	4,26	3,26	0,74	41,48
	6	15	1,5	1,5	0,21	5,06	1,89	1,89	0,27	7,51	2,27	2,27	0,33	10,24	2,65	2,65	0,38	13,24	3,02	3,02	0,43	16,68
		17	2,01	1,52	0,29	8,35	2,04	1,9	0,29	8,53	2,27	2,27	0,33	10,29	2,65	2,65	0,38	13,3	3,03	3,03	0,43	16,75
		19	–	–	–	–	3,19	1,92	0,46	18,3	3,17	2,29	0,46	18,17	3,17	2,67	0,46	18,12	3,21	3,05	0,46	18,53
		20	–	–	–	–	3,81	1,93	0,55	24,87	3,8	2,3	0,55	24,68	3,78	2,68	0,54	24,51	3,77	3,05	0,54	24,39
9	3	15	1,71	1,71	0,49	20,51	2,09	2,09	0,6	29,36	2,47	2,47	0,71	38,51	2,85	2,85	0,82	49,95	3,22	3,22	0,93	62,06
		17	2,51	1,72	0,72	39,54	2,5	2,1	0,72	39,34	2,54	2,49	0,73	40,99	2,85	2,85	0,82	50,15	3,23	3,23	0,93	62,32
		19	–	–	–	–	3,67	2,11	1,05	77	3,65	2,49	1,05	76,29	3,64	2,87	1,05	75,92	3,64	3,24	1,05	75,95
		20	–	–	–	–	4,31	2,13	1,25	103,55	4,3	2,51	1,24	102,77	4,28	2,88	1,24	101,99	4,26	3,26	1,23	101,23
	4	15	1,52	1,52	0,33	10,23	1,9	1,9	0,41	14,95	2,28	2,28	0,49	20,49	2,65	2,65	0,57	26,62	3,02	3,02	0,65	33,09
		17	2,03	1,52	0,44	16,8	2,05	1,91	0,44	17,04	2,28	2,27	0,49	20,56	2,66	2,66	0,57	26,73	3,03	3,03	0,65	33,22
		19	–	–	–	–	3,19	1,92	0,68	36,22	3,17	2,29	0,68	35,94	3,16	2,67	0,68	35,78	3,19	3,05	0,68	36,25
		20	–	–	–	–	3,81	1,92	0,82	49,42	3,79	2,3	0,82	48,99	3,78	2,68	0,81	48,64	3,77	3,05	0,81	48,36
	5	15	1,31	1,31	0,23	5,48	1,7	1,7	0,29	8,41	2,08	2,08	0,36	11,83	2,45	2,45	0,42	15,7	2,83	2,83	0,49	20,01
		17	1,53	1,32	0,26	7,08	1,71	1,71	0,29	8,52	2,08	2,08	0,36	11,87	2,46	2,46	0,42	15,76	2,84	2,84	0,49	20,09
		19	–	–	–	–	2,69	1,72	0,46	18,32	2,68	2,09	0,46	18,22	2,7	2,47	0,46	18,42	2,87	2,85	0,49	20,46
		20	–	–	–	–	3,31	1,73	0,57	26,2	3,3	2,1	0,57	25,99	3,28	2,47	0,56	25,82	3,28	2,85	0,56	25,79
	6	15	1,06	1,06	0,15	2,36	1,5	1,5	0,21	5	1,89	1,89	0,27	7,33	2,26	2,26	0,32	10	2,63	2,63	0,38	12,88
		17	1,07	1,07	0,15	2,38	1,5	1,5	0,22	5,02	1,89	1,89	0,27	7,37	2,26	2,26	0,33	10,05	2,64	2,64	0,38	12,91
		19	–	–	–	–	2,17	1,52	0,31	9,35	2,18	1,9	0,31	9,42	2,33	2,28	0,33	10,52	2,64	2,64	0,38	13
		20	–	–	–	–	2,79	1,53	0,4	14,17	2,77	1,9	0,4	14,1	2,77	2,28	0,4	14,08	2,83	2,66	0,4	14,57
11	3	15	1,33	1,33	0,38	13,15	1,7	1,7	0,49	20,17	2,08	2,08	0,6	28,61	2,46	2,46	0,71	38,39	2,83	2,83	0,81	48,36
		17	1,55	1,33	0,44	17,14	1,71	1,69	0,49	20,29	2,08	2,08	0,6	28,72	2,46	2,46	0,71	38,54	2,83	2,83	0,82	48,55
		19	–	–	–	–	2,69	1,72	0,77	44,24	2,67	2,09	0,77	43,97	2,68	2,47	0,77	44,08	2,85	2,84	0,82	48,87
		20	–	–	–	–	3,32	1,73	0,96	64,99	3,31	2,11	0,96	64,4	3,29	2,48	0,96	63,92	3,29	2,85	0,95	63,65
	4	15	1,13	1,13	0,24	6,17	1,51	1,51	0,33	10,07	1,89	1,89	0,41	14,57	2,26	2,26	0,49	19,87	2,64	2,64	0,57	25,84
		17	1,14	1,12	0,25	6,23	1,51	1,51	0,33	10,12	1,89	1,89	0,41	14,63	2,27	2,27	0,49	19,95	2,64	2,64	0,57	25,94
		19	–	–	–	–	2,18	1,52	0,47	18,64	2,18	1,9	0,47	18,71	2,31	2,29	0,5	20,6	2,65	2,65	0,57	26,29
		20	–	–	–	–	2,8	1,53	0,6	28,79	2,79	1,91	0,6	28,54	2,78	2,28	0,6	28,42	2,81	2,66	0,61	29,03
	5	15	0,9	0,9	0,16	2,48	1,31	1,31	0,23	5,42	1,69	1,69	0,29	8,31	2,07	2,07	0,36	11,68	2,45	2,45	0,42	15,52
		17	0,9	0,9	0,16	2,49	1,32	1,32	0,23	5,45	1,7	1,7	0,29	8,35	2,08	2,08	0,36	11,72	2,45	2,45	0,42	15,57
		19	–	–	–	–	1,65	1,32	0,29	8	1,76	1,72	0,3	8,87	2,08	2,07	0,36	11,76	2,45	2,45	0,42	15,64
		20	–	–	–	–	2,25	1,33	0,39	13,41	2,25	1,7	0,39	13,37	2,28	2,09	0,39	13,69	2,48	2,47	0,43	15,96
	6	15	0,67	0,67	0,1	1,06	1,08	1,08	0,16	2,5	1,49	1,49	0,22	4,93	1,87	1,87	0,27	7,14	2,25	2,25	0,32	9,73
		17	0,67	0,67	0,1	1,07	1,08	1,08	0,16	2,52	1,5	1,5	0,21	4,87	1,88	1,88	0,27	7,17	2,25	2,25	0,32	9,77
		19	–	–	–	–	1,06	0,99	0,15	2,39	1,5	1,49	0,21	4,92	1,88	1,88	0,27	7,2	2,26	2,26	0,32	9,81
		20	–	–	–	–	1,69	1,13	0,24	6,05	1,72	1,51	0,25	6,17	1,92	1,9	0,27	7,44	2,26	2,26	0,32	9,83
13	3	15	0,94	0,94	0,27	7,26	1,32	1,32	0,38	12,62	1,7	1,7	0,49	19,71	2,07	2,07	0,59	27,34	2,44	2,44	0,7	36,47
		17	0,94	0,94	0,27	7,28	1,32	1,32	0,38	12,67	1,7	1,7	0,49	19,79	2,07	2,07	0,59	27,45	2,44	2,44	0,7	36,62
		19	–	–	–	–	1,66	1,33	0,48	19,1	1,74	1,73	0,5	20,57	2,07	2,07	0,59	27,57	2,45	2,45	0,7	36,78
		20	–	–	–	–	2,27	1,33	0,65	32,31	2,26	1,71	0,65	32,11	2,27	2,09	0,65	32,41	2,46	2,45	0,7	36,95
	4	15	0,73	0,73	0,16	2,53	1,12	1,12	0,24	5,91	1,5	1,5	0,32	9,66	1,88	1,88	0,4	14,29	2,25	2,25	0,48	19,44
		17	0,73	0,73	0,16	2,55	1,12	1,12	0,24	5,94	1,5	1,5	0,32	9,7	1,89	1,89	0,41	14,34	2,26	2,26	0,49	19,51
		19	–	–	–	–	1,17	1,15	0,25	6,33	1,51	1,5	0,32	9,73	1,89	1,89	0,41	14,41	2,26	2,26	0,49	19,6
		20	–	–	–	–	1,72	1,14	0,37	12,14	1,73	1,52	0,37	12,3	1,92	1,91	0,41	14,77	2,26	2,26	0,49	19,64
	5	15	0,51	0,51	0,09	0,91	0,91	0,91	0,16	2,52	1,31	1,31	0,22	5,22	1,68	1,68	0,29	8	2,06	2,06	0,35	11,24
		17	0,51	0,51	0,09	0,91	0,91	0,91	0,16	2,54	1,31	1,31	0,22	5,25	1,69	1,69	0,29	8,03	2,06	2,06	0,35	11,28
		19	–	–	–	–	0,91	0,91	0,16	2,55	1,31	1,31	0,23	5,27	1,69	1,69	0,29	8,07	2,07	2,07	0,35	11,33
		20	–	–	–	–	1,14	0,94	0,2	4,18	1,33	1,33	0,23	5,41	1,69	1,69	0,29	8,09	2,07	2,07	0,35	11,36
	6	15	0,36	0,36	0,05	0,52	0,67	0,67	0,1	1,01	1,09	1,09	0,16	2,55	1,49	1,49	0,21	4,76	1,86	1,86	0,27	6,95
		17	0,36	0,36	0,05	0,53	0,67	0,67	0,1	1,01	1,09	1,09	0,16	2,58	1,5	1,5	0,21	4,78	1,87	1,87	0,27	6,98
		19	–	–	–	–	0,67	0,67	0,1	1,02	1,1	1,1	0,16	2,6	1,5	1,5	0,21	4,8	1,88	1,88	0,27	7,01
		20	–	–	–	–	0,67	0,67	0,1	1,02	1,1	1,1	0,16	2,61	1,5	1,5	0,21	4,81	1,88	1,88	0,27	7,03

Примечания

EWT — температура входящей воды;
Δt — разность температур;
DB — сухой термометр;
WB — влажный термометр;
TC — полная холодопроизводительность;
SC — ощутимая холодопроизводительность;
WF — расход воды;
WPD — гидравлическое сопротивление.

Все данные в таблице предоставлены при нормальном атмосферном давлении воздуха на высокой скорости вентилятора.

Таблицы холодопроизводительности

Напольно-потолочный двухтрубный фанкойл в корпусе

LSF-450AQ22

EWT	Δt	Темп-ра в помещении, °C (W.B.)	Температура воздуха на входе, °C																			
			21				23				25				27				29			
			TC	SC	WF	WPD	TC	SC	WF	WPD	TC	SC	WF	WPD	TC	SC	WF	WPD	TC	SC	WF	WPD
°C	°C	°C	кВт	кВт	м³/ч	кПа	кВт	кВт	м³/ч	кПа	кВт	кВт	м³/ч	кПа	кВт	кВт	м³/ч	кПа	кВт	кВт	м³/ч	кПа
5	3	15	3,44	2,69	0,98	42,64	3,43	3,09	0,98	42,41	3,49	3,38	1	43,72	3,9	3,9	1,12	53,14	4,32	4,32	1,24	64,14
		17	4,63	2,71	1,33	72,38	4,61	3,12	1,33	72,02	4,59	3,52	1,31	70,44	4,58	3,93	1,31	70,1	4,56	4,33	1,31	69,79
		19	–	–	–	–	5,9	3,15	1,71	111,23	5,88	3,56	1,71	110,69	5,86	3,96	1,69	108,81	5,84	4,36	1,69	108,54
		20	–	–	–	–	6,56	3,13	1,91	134,87	6,56	3,57	1,9	133,66	6,55	3,98	1,9	133,43	6,53	4,39	1,89	132,42
	4	15	2,99	2,48	0,64	20,46	2,98	2,9	0,64	20,38	3,28	3,28	0,7	23,78	3,69	3,69	0,79	29,1	4,09	4,09	0,88	34,88
		17	4,16	2,49	0,89	35,8	4,14	2,9	0,89	35,61	4,13	3,3	0,89	35,43	4,12	3,71	0,88	35,23	4,13	4,07	0,89	35,39
		19	–	–	–	–	5,42	2,92	1,17	56,94	5,41	3,33	1,16	56,67	5,39	3,74	1,16	56,37	5,38	4,14	1,16	56,09
		20	–	–	–	–	6,1	2,93	1,31	69,49	6,08	3,34	1,31	69,17	6,2	3,96	1,34	72,11	6,05	4,15	1,3	68,5
	5	15	2,51	2,26	0,43	10,29	2,66	2,64	0,46	11,32	3,07	3,07	0,53	14,55	3,47	3,47	0,6	17,93	3,87	3,87	0,66	21,43
		17	3,68	2,28	0,63	19,83	3,67	2,68	0,63	19,71	3,66	3,08	0,63	19,61	3,65	3,51	0,63	19,57	3,88	3,88	0,67	21,52
		19	–	–	–	–	4,94	2,7	0,85	32,82	4,93	3,12	0,85	32,67	4,91	3,51	0,85	32,48	4,9	3,92	0,84	32,32
		20	–	–	–	–	5,61	2,71	0,96	40,49	5,59	3,11	0,96	40,45	5,58	3,52	0,96	40,45	5,57	3,93	0,96	40,32
	6	15	2,04	2	0,29	5,28	2,44	2,44	0,35	7,23	2,85	2,85	0,41	9,35	3,26	3,26	0,47	11,69	3,66	3,66	0,52	14,25
		17	3,19	2,06	0,46	11,32	3,18	2,46	0,46	11,25	3,18	2,87	0,45	11,2	3,26	3,15	0,47	11,7	3,67	3,67	0,53	14,32
		19	–	–	–	–	4,44	2,48	0,63	19,7	4,43	2,89	0,63	19,59	4,41	3,29	0,63	19,49	4,4	3,69	0,63	19,38
		20	–	–	–	–	5,12	2,5	0,73	25,09	5,1	2,9	0,73	24,96	5,08	3,3	0,73	24,82	5,07	3,71	0,72	24,7
7	3	15	2,51	2,25	0,72	24,56	2,66	2,64	0,76	27,09	3,07	3,07	0,89	35,1	3,47	3,47	1	42,89	3,87	3,87	1,11	52
		17	3,68	2,27	1,06	47,43	3,66	2,68	1,05	47,16	3,65	3,08	1,05	46,91	3,64	3,49	1,05	46,7	3,89	3,89	1,12	52,27
		19	–	–	–	–	4,94	2,7	1,43	79,98	4,92	3,11	1,42	79,56	4,88	3,16	1,4	77,25	4,9	3,92	1,41	78,74
		20	–	–	–	–	5,62	2,72	1,63	100,64	5,57	3,07	1,62	100,03	5,6	3,54	1,62	99,91	5,57	3,93	1,62	99,5
	4	15	2,06	1,99	0,44	10,74	2,45	2,45	0,53	14,4	2,85	2,85	0,61	18,5	3,26	3,26	0,7	23,22	3,66	3,66	0,79	28,7
		17	3,19	2,06	0,69	22,45	3,18	2,46	0,68	22,33	3,17	2,86	0,68	22,19	3,25	3,15	0,7	23,22	3,67	3,67	0,79	28,84
		19	–	–	–	–	4,45	2,49	0,96	40,18	4,44	2,89	0,96	39,96	4,42	3,29	0,96	39,75	4,4	3,69	0,95	38,99
		20	–	–	–	–	5,11	2,49	1,11	51,01	5,11	2,88	1,1	50,73	5,09	3,31	1,1	50,63	5,07	3,7	1,1	50,36
	5	15	1,83	1,83	0,31	5,98	2,23	2,23	0,39	8,39	2,64	2,64	0,45	11,05	3,04	3,04	0,52	14,02	3,44	3,44	0,59	17,33
		17	2,69	1,84	0,46	11,37	2,68	2,25	0,46	11,37	2,69	2,65	0,46	11,41	3,05	3,05	0,52	14,09	3,45	3,45	0,59	17,41
		19	–	–	–	–	3,94	2,27	0,68	21,79	3,92	2,67	0,67	21,66	4,09	2,97	0,7	40,1	3,9	3,49	0,67	21,47
		20	–	–	–	–	4,62	2,3	0,8	28,9	4,6	2,69	0,79	28,66	4,59	3,09	0,79	28,52	4,57	3,49	0,79	28,35
	6	15	1,63	1,63	0,23	3,16	2,02	2,02	0,29	5,15	2,43	2,43	0,35	7	2,83	2,83	0,41	9,07	3,24	3,24	0,46	11,35
		17	2,18	1,64	0,31	5,86	2,18	2,05	0,31	5,83	2,43	2,43	0,35	7,03	2,83	2,83	0,41	9,11	3,24	3,24	0,46	11,4
		19	–	–	–	–	3,41	2,05	0,49	12,42	3,4	2,45	0,49	12,34	3,39	2,85	0,49	12,27	3,4	3,32	0,49	12,32
		20	–	–	–	–	4,08	2,06	0,59	16,92	4,07	2,47	0,58	16,82	4,06	2,87	0,58	16,72	4,04	3,27	0,58	16,63
9	3	15	1,83	1,83	0,52	14,01	2,23	2,23	0,64	19,7	2,65	2,65	0,76	26,59	3,04	3,04	0,87	33,4	3,45	3,45	0,99	42,09
		17	2,71	1,85	0,78	27,69	2,69	2,25	0,78	27,48	2,7	2,68	0,78	27,58	3,05	3,05	0,87	33,58	3,45	3,45	1	42,29
		19	–	–	–	–	3,94	2,27	1,14	53,07	3,93	2,67	1,13	52,77	3,91	3,07	1,13	52,46	3,9	3,47	1,13	52,17
		20	–	–	–	–	4,61	2,28	1,33	69,96	5,17	3,19	1,41	77,52	4,57	3,08	1,31	68,01	4,56	3,48	1,31	67,64
	4	15	1,6	1,6	0,35	7	2,02	2,02	0,44	10,19	2,43	2,43	0,52	13,79	2,83	2,83	0,61	18,11	3,23	3,23	0,69	22,56
		17	2,18	1,63	0,47	11,57	2,18	2,06	0,47	11,54	2,43	2,43	0,52	13,86	2,84	2,84	0,61	18,19	3,24	3,24	0,7	22,8
		19	–	–	–	–	3,42	2,05	0,74	25,02	3,41	2,45	0,73	24,87	3,4	2,86	0,73	24,74	3,4	3,31	0,73	24,74
		20	–	–	–	–	4,08	2,06	0,88	33,59	4,07	2,46	0,87	33,4	4,05	2,87	0,87	33,22	4,04	3,26	0,87	33
	5	15	1,41	1,41	0,24	3,56	1,82	1,82	0,31	5,76	2,22	2,22	0,38	8,06	2,62	2,62	0,45	10,67	3,02	3,02	0,52	13,59
		17	1,65	1,42	0,28	4,93	1,82	1,76	0,31	5,77	2,22	2,22	0,38	8,1	2,62	2,62	0,45	10,72	3,03	3,03	0,52	13,65
		19	–	–	–	–	2,88	1,84	0,49	12,58	2,87	2,23	0,49	12,49	2,87	2,67	0,49	12,47	3,03	2,99	0,52	13,72
		20	–	–	–	–	3,55	1,85	0,61	17,89	3,53	2,25	0,61	17,77	3,52	2,65	0,6	17,66	3,51	3,05	0,6	17,57
	6	15	1,21	1,21	0,17	1,7	1,61	1,61	0,23	3,19	2,01	2,01	0,29	5,01	2,41	2,41	0,35	6,8	2,8	2,8	0,4	8,8
		17	1,19	1,03	0,17	1,65	1,61	1,61	0,23	3,21	2,01	2,01	0,29	5,04	2,41	2,41	0,35	6,83	2,81	2,81	0,4	8,84
		19	–	–	–	–	2,34	1,63	0,34	6,46	2,33	2,03	0,33	6,42	2,55	2,48	0,36	7,4	2,82	2,82	0,4	8,88
		20	–	–	–	–	2,99	1,63	0,43	9,81	2,98	2,03	0,43	9,75	2,97	2,44	0,43	9,69	2,98	2,92	0,43	9,76
11	3	15	1,41	1,41	0,41	8,96	1,81	1,81	0,52	13,7	2,22	2,22	0,64	19,28	2,62	2,62	0,75	25,63	3,02	3,02	0,87	32,96
		17	1,66	1,42	0,47	11,71	1,82	1,76	0,52	13,73	2,22	2,22	0,64	19,37	2,62	2,62	0,75	25,75	3,03	3,03	0,87	33,11
		19	–	–	–	–	2,89	1,84	0,83	30,52	2,88	2,24	0,83	30,33	2,87	2,65	0,83	30,17	3,03	2,99	0,87	33,25
		20	–	–	–	–	3,54	1,84	1,02	43,11	3,52	2,25	1,01	42,87	3,51	2,65	1,01	42,58	3,5	3,05	1,01	42,52
	4	15	1,21	1,21	0,26	4,21	1,6	1,6	0,35	6,85	2	2	0,43	9,98	2,41	2,41	0,52	13,43	2,81	2,81	0,6	17,49
		17	1,19	0,99	0,26	4,09	1,61	1,61	0,35	6,88	2,01	2,01	0,44	10,02	2,41	2,41	0,52	13,49	2,81	2,81	0,61	17,57
		19	–	–	–	–	2,33	1,62	0,5	12,85	2,33	2,03	0,5	12,82	2,41	2,27	0,52	13,53	2,82	2,82	0,61	17,66
		20	–	–	–	–	2,99	1,64	0,64	19,52	2,98	2,03	0,64	19,38	2,97	2,43	0,64	19,25	2,97	2,9	0,64	19,3
	5	15	1	1	0,17	1,69	1,4	1,4	0,24	3,62	1,8	1,8	0,31	5,65	2,2	2,2	0,38	7,91	2,6	2,6	0,45	10,48
		17	1	1	0,17	1,7	1,41	1,41	0,24	3,64	1,81	1,81	0,31	5,68	2,23	2,23	0,38	7,95	2,6	2,6	0,45	10,53
		19	–	–	–	–	1,77	1,41	0,31	5,51	1,82	1,67	0,31	5,75	2,21	2,21	0,38	7,99	2,61	2,61	0,45	10,58
		20	–	–	–	–	2,43	1,42	0,42	9,33	2,41	1,82	0,42	9,26	2,42	2,28	0,42	9,29	2,62	2,58	0,45	10,62
	6	15	0,8	0,8	0,11	0,91	1,2	1,2	0,17	1,67	1,49	1,49	0,23	3,24	2	2	0,29	4,89	2,4	2,4	0,34	6,59
		17	0,8	0,8	0,12	0,91	1,2	1,2	0,17	1,68	1,6	1,6	0,23	3,24	2	2	0,29	4,91	2,4	2,4	0,34	6,62
		19	–	–	–	–	1,2	1,11	0,17	1,67	1,6	1,6	0,23	3,26	2	2	0,29	4,89	2,4	2,4	0,34	6,65
		20	–	–	–	–	1,84	1,21	0,26	4,28	1,83	1,63	0,26	4,26	2	1,89	0,29	4,87	2,41	2,41	0,34	6,67
13	3	15	0,94	0,94	0,29	4,95	1,4	1,4	0,4	8,7	1,79	1,79	0,51	13,12	2,2	2,2	0,63	18,74	2,6	2,6	0,75	24,92
		17	1	1	0,29	4,97	1,41	1,41	0,4	8,74	1,8	1,8	0,51	13,18	2,21	2,21	0,63	18,83	2,6	2,6	0,75	25,04
		19	–	–	–	–	1,76	1,41	0,5	12,66	1,81	1,65	0,52	13,31	2,21	2,21	0,64	18,93	2,61	2,61	0,75	25,16
		20	–	–	–	–	2,43	1,42	0,7	22,16	2,42	1,82	0,69	22	2,41	2,25	0,69	21,94	2,61	2,58	0,75	25,23
	4	15	0,8	0,8	0,17	1,66	1,14	1,14	0,26	4,09	1,59	1,59	0,34	6,55	1,99	1,99	0,43	9,54	2,39	2,39	0,51	12,98
		17	0,8	0,8	0,17	1,67	1,2	1,2	0,26	4,1	1,6	1,6	0,34	6,58	2	2	0,43	9,58	2,39	2,39	0,51	13,04
		19	–	–	–	–	1,22	1,12	0,26	4,21	1,6	1,6	0,34	6,61	2	2	0,43	9,63	2,4	2,4	0,51	13,11
		20	–	–	–	–	1,84	1,21	0,39	8,33	1,84	1,63	0,39	8,29	2	1,91	0,43	9,62	2,41	2,41	0,52	13,14
	5	15	0,6	0,06	0,1	0,79	0,99	0,99	0,17	1,64	1,39	1,39	0,24	3,53	1,79	1,79	0,31	5,42	2,18	2,18	0,37	7,58
		17	0,6	0,6	0,1	0,79	1	1	0,17	1,65	1,39	1,39	0,24	3,55	1,78	1,78	0,31	5,44	2,19	2,19	0,38	7,62
		19	–	–	–	–	1	1	0,17	1,66	1,4	1,4	0,24	3,57	1,8	1,8	0,31	5,47	2,19	2,19	0,38	7,65
		20	–	–	–	–	1,24	1	0,21	2,71	1,38	1,19	0,24	3,49	1,8	1,8	0,31	5,48	2,2	2,2	0,38	7,68
	6	15	0,4	0,4	0,06	0,42	0,79	0,79	0,11	0,86	1,19	1,19	0,17	1,63	1,58	1,58	0,23	3,17	1,97	1,97	0,28	4,7
		17	0,4	0,4	0,06	0,43	0,79	0,79	0,11	0,86	1,19	1,19	0,17	1,64	1,59	1,59	0,23	3,18	1,98	1,98	0,28	4,72
		19	–	–	–	–	0,8	0,8	0,11	0,86	1,19	1,19	0,17	1,65	1,59	1,59	0,23	3,21	1,99	1,99	0,28	4,74
		20	–	–	–	–	0,84	0,76	0,12	0,94	1,2	1,2	0,17	1,65	1,59	1,59	0,23	3,22	1,99	1,99	0,28	4,75

Примечания

EWT — температура входящей воды;
Δt — разность температур;
DB — сухой термометр;
WB — влажный термометр;
TC — полная холодопроизводительность;
SC — ощутимая холодопроизводительность;
WF — расход воды;
WPD — гидравлическое сопротивление.

Все данные в таблице предоставлены при нормальном атмосферном давлении воздуха на высокой скорости вентилятора.

Напольно-потолочный двухтрубный фанкойл в корпусе

LSF-500AQ22

EWT	Δt	Темп-ра в помещении, °C (W.B.)	Температура воздуха на входе, °C																			
			21				23				25				27				29			
			TC	SC	WF	WPD	TC	SC	WF	WPD	TC	SC	WF	WPD	TC	SC	WF	WPD	TC	SC	WF	WPD
°C	°C	°C	кВт	кВт	м³/ч	кПа	кВт	кВт	м³/ч	кПа	кВт	кВт	м³/ч	кПа	кВт	кВт	м³/ч	кПа	кВт	кВт	м³/ч	кПа
5	3	15	3,94	3,08	1,14	90,84	3,91	3,54	1,12	88,51	4,02	4,02	1,16	93,43	4,48	4,48	1,3	114,44	4,95	4,95	1,44	136,77
		17	5,29	3,1	1,52	150,94	5,27	3,56	1,52	150,16	5,25	4,03	1,51	149,26	5,23	4,5	1,51	148,78	5,22	4,96	1,51	148,31
		19	–	–	–	–	6,74	3,58	1,94	230,8	6,72	4,05	1,94	229,57	6,7	4,52	1,93	228,43	6,68	4,98	1,93	227,21
		20	–	–	–	–	7,53	3,59	2,17	280	7,5	4,06	2,16	278,52	7,48	4,53	2,16	277,07	7,46	5	2,15	275,66
	4	15	3,4	2,83	0,73	41,78	3,43	3,3	0,74	42,49	3,77	3,77	0,81	49,93	4,24	4,24	0,91	61,89	4,7	4,7	1,02	74,18
		17	4,77	2,85	1,03	75,93	4,75	3,32	1,03	75,42	4,73	3,79	1,02	74,82	4,71	4,25	1,02	74,35	4,79	4,72	1,03	76,45
		19	–	–	–	–	6,21	3,33	1,34	119,65	6,19	3,8	1,33	119	6,17	4,27	1,33	118,34	6,15	4,73	1,32	117,58
		20	–	–	–	–	7	3,35	1,52	149,29	6,97	3,81	1,5	146,83	6,95	4,28	1,5	146,04	6,93	4,75	1,5	145,34
	5	15	2,86	2,58	0,49	21,06	3,07	3,06	0,53	23,76	3,53	3,53	0,61	30,39	3,99	3,99	0,69	37,63	4,46	4,46	0,76	45,1
		17	4,21	2,6	0,72	40,87	4,19	3,06	0,72	40,48	4,17	3,53	0,72	40,46	4,2	4	0,72	40,78	4,47	4,46	0,77	45,3
		19	–	–	–	–	5,67	3,09	0,98	68,74	5,65	3,56	0,97	68,34	5,63	4,02	0,97	67,88	5,6	4,49	0,96	67,36
		20	–	–	–	–	6,45	3,1	1,11	86,56	6,43	3,57	1,11	86,07	6,41	4,04	1,11	85,59	6,39	4,5	1,1	85,08
	6	15	2,41	2,34	0,35	11,59	2,81	2,81	0,4	15	3,28	3,28	0,47	19,36	3,75	3,75	0,54	24,33	4,22	4,22	0,6	30
		17	3,64	2,35	0,52	23,14	3,62	2,82	0,52	22,92	3,63	3,29	0,52	23,05	3,81	3,76	0,54	25,08	4,23	4,23	0,61	30,11
		19	–	–	–	–	5,1	2,84	0,73	41,69	5,09	3,31	0,73	41,41	5,06	3,78	0,73	41,04	5,04	4,24	0,72	40,76
		20	–	–	–	–	5,87	2,85	0,84	52,7	5,85	3,32	0,84	52,38	5,83	3,78	0,83	52,05	5,8	4,25	0,83	51,67
7	3	15	2,88	2,59	0,83	51,25	3,07	3,07	0,89	58,17	3,53	3,53	1,02	73,45	4	4	1,15	91,21	4,46	4,46	1,29	110,92
		17	4,23	2,6	1,24	103,06	4,21	3,08	1,22	100,86	4,2	3,54	1,22	100,54	4,2	4,01	1,22	100,6	4,47	4,47	1,29	111,29
		19	–	–	–	–	5,68	3,1	1,66	172,08	5,67	3,56	1,65	171,04	5,65	4,03	1,65	170,1	5,62	4,49	1,64	168,86
		20	–	–	–	–	6,46	3,1	1,88	215,23	6,44	3,57	1,88	214,03	6,42	4,04	1,87	212,84	6,4	4,51	1,86	211,68
	4	15	2,42	2,36	0,52	22,98	2,83	2,83	0,61	30,32	3,29	3,29	0,71	39,01	3,76	3,76	0,81	49,61	4,22	4,22	0,91	60,29
		17	3,68	2,37	0,8	47,76	3,65	2,83	0,79	47,27	3,65	3,3	0,79	47,19	3,8	3,77	0,82	50,66	4,23	4,23	0,91	60,51
		19	–	–	–	–	5,12	2,85	1,11	85,29	5,11	3,32	1,11	84,75	5,08	3,78	1,1	84,06	5,06	4,25	1,1	83,37
		20	–	–	–	–	5,89	2,86	1,28	108,4	5,88	3,33	1,28	108,47	5,86	3,8	1,27	108,06	5,84	4,26	1,27	107,28
	5	15	2,1	2,1	0,36	12,33	2,58	2,58	0,44	17,41	3,05	3,05	0,52	23,17	3,52	3,52	0,61	29,87	3,98	3,98	0,68	36,64
		17	3,08	2,12	0,53	23,59	3,07	2,58	0,53	23,48	3,17	3,06	0,55	24,87	3,52	3,52	0,61	29,97	3,98	3,98	0,69	36,76
		19	–	–	–	–	4,54	2,61	0,78	46,43	4,52	3,07	0,78	46,02	4,59	3,53	0,79	56,1	4,49	4	0,78	45,53
		20	–	–	–	–	5,3	2,61	0,91	59,96	5,28	3,08	0,91	59,94	5,26	3,54	0,91	59,46	5,23	4	0,9	58,97
	6	15	1,86	1,86	0,27	7,32	2,33	2,33	0,33	10,77	2,8	2,8	0,4	14,65	3,28	3,28	0,47	19,21	3,74	3,74	0,54	24,1
		17	2,47	1,87	0,35	11,86	2,53	2,34	0,36	12,3	2,82	2,81	0,41	14,87	3,28	3,28	0,47	19,28	3,75	3,75	0,54	24,18
		19	–	–	–	–	3,93	2,36	0,57	26,27	3,91	2,82	0,56	26,01	3,9	3,29	0,56	25,9	3,99	3,76	0,57	26,89
		20	–	–	–	–	4,7	2,37	0,67	35,53	4,68	2,83	0,67	35,24	4,66	3,3	0,67	34,9	4,64	3,76	0,66	34,66
9	3	15	2,12	2,12	0,61	29,99	2,59	2,59	0,75	42,37	3,05	3,05	0,88	56,46	3,52	3,52	1,02	72,36	3,98	3,98	1,15	90,05
		17	3,09	2,12	0,89	57,07	3,08	2,59	0,88	56,6	3,15	3,07	0,92	60,6	3,52	3,52	1,02	72,6	3,99	3,99	1,16	90,34
		19	–	–	–	–	4,56	2,61	1,32	114,26	4,53	3,08	1,32	113,34	4,51	3,54	1,31	112,31	4,48	4	1,29	109,34
		20	–	–	–	–	5,31	2,61	1,53	148,21	5,3	3,08	1,53	147,33	5,28	3,55	1,53	146,9	5,26	4,01	1,53	146,89
	4	15	1,87	1,87	0,4	14,61	2,34	2,34	0,5	21,51	2,81	2,81	0,6	29,17	3,27	3,27	0,7	38,03	3,74	3,74	0,8	47,81
		17	2,51	1,88	0,54	24,24	2,54	2,36	0,55	24,79	2,82	2,82	0,6	29,33	3,28	3,28	0,7	38,16	3,74	3,74	0,8	47,96
		19	–	–	–	–	3,95	2,37	0,85	53,19	3,93	2,83	0,85	52,67	3,92	3,29	0,85	52,29	3,96	3,76	0,85	53,27
		20	–	–	–	–	4,73	2,38	1,02	72,74	4,71	2,84	1,02	72,18	4,69	3,31	1,01	71,55	4,66	3,77	1,01	70,93
	5	15	1,63	1,63	0,28	7,86	2,1	2,1	0,36	12,1	2,57	2,57	0,44	17,03	3,04	3,04	0,52	22,64	3,5	3,5	0,6	29,02
		17	1,9	1,64	0,33	10,15	2,14	2,11	0,37	12,44	2,58	2,58	0,44	17,09	3,04	3,04	0,52	22,72	3,51	3,51	0,6	29,12
		19	–	–	–	–	3,32	2,12	0,57	26,37	3,3	2,58	0,57	26,16	3,34	3,05	0,57	26,66	3,56	3,52	0,61	29,92
		20	–	–	–	–	4,11	2,13	0,71	38,37	4,09	2,6	0,7	37,98	4,06	3,06	0,7	37,62	4,06	3,52	0,7	37,58
	6	15	1,36	1,36	0,2	4,18	1,86	1,86	0,27	7,21	2,33	2,33	0,33	10,59	2,8	2,8	0,4	14,33	3,26	3,26	0,47	18,63
		17	1,36	1,34	0,2	4,17	1,86	1,86	0,27	7,23	2,34	2,34	0,34	10,62	2,8	2,8	0,4	14,38	3,27	3,27	0,47	18,69
		19	–	–	–	–	2,67	1,87	0,38	13,26	2,7	2,34	0,39	13,46	2,9	2,81	0,42	15,28	3,27	3,27	0,47	18,76
		20	–	–	–	–	3,45	1,88	0,49	20,49	3,43	2,35	0,49	20,28	3,43	2,81	0,49	20,25	3,53	3,29	0,5	21,28
11	3	15	1,64	1,64	0,47	18,96	2,11	2,11	0,61	29,35	2,58	2,58	0,75	41,72	3,04	3,04	0,88	54,99	3,5	3,5	1,02	71,32
		17	1,91	1,64	0,55	24,64	2,12	2,12	0,61	29,69	2,58	2,58	0,75	41,86	3,04	3,04	0,88	55	3,51	3,51	1,02	71,57
		19	–	–	–	–	3,35	2,13	0,97	65,77	3,32	2,59	0,96	65,06	3,33	3,06	0,97	65,23	3,53	3,53	1,02	72,23
		20	–	–	–	–	4,11	2,13	1,18	93	4,08	2,59	1,18	92,14	4,06	3,06	1,17	91,2	4,04	3,52	1,17	90,64
	4	15	1,4	1,4	0,3	8,9	1,87	1,87	0,4	14,39	2,34	2,34	0,5	21,07	2,8	2,8	0,6	28,9	3,27	3,27	0,71	37,88
		17	1,44	1,42	0,31	9,3	1,87	1,87	0,4	14,44	2,34	2,34	0,5	21,14	2,81	2,81	0,61	29,01	3,27	3,27	0,71	38,01
		19	–	–	–	–	2,7	1,88	0,58	26,9	2,7	2,35	0,58	27,03	2,88	2,82	0,62	30,33	3,29	3,28	0,71	38,22
		20	–	–	–	–	3,46	1,89	0,75	41,53	3,44	2,35	0,74	41,06	3,43	2,82	0,74	40,82	3,49	3,29	0,75	41,98
	5	15	1,15	1,15	0,2	4,31	1,63	1,63	0,28	7,82	2,1	2,1	0,36	12,01	2,57	2,57	0,44	16,91	3,03	3,03	0,52	22,46
		17	1,14	1,14	0,2	4,34	1,63	1,63	0,28	7,85	2,1	2,1	0,36	12,06	2,57	2,57	0,44	16,97	3,04	3,04	0,53	22,54
		19	–	–	–	–	2,05	1,64	0,35	11,51	2,21	2,11	0,38	13	2,58	2,57	0,45	17,04	3,04	3,04	0,53	22,63
		20	–	–	–	–	2,81	1,65	0,49	19,69	2,8	2,11	0,48	19,59	2,86	2,59	0,49	20,27	3,1	3,05	0,54	23,34
	6	15	0,75	0,75	0,11	1,25	1,37	1,37	0,2	4,28	1,85	1,85	0,27	7,05	2,32	2,32	0,33	10,33	2,79	2,79	0,4	14,22
		17	0,76	0,76	0,11	1,25	1,38	1,38	0,2	4,29	1,86	1,86	0,27	7,07	2,33	2,33	0,33	10,37	2,8	2,8	0,4	14,27
		19	–	–	–	–	1,46	1,4	0,21	4,73	1,86	1,86	0,27	7,11	2,33	2,33	0,33	10,41	2,81	2,81	0,4	14,33
		20	–	–	–	–	2,09	1,4	0,3	8,66	2,14	1,87	0,31	9,01	2,41	2,34	0,35	10,99	2,81	2,81	0,4	14,35
13	3	15	1,17	1,17	0,34	10,48	1,64	1,64	0,47	18,62	2,1	2,1	0,6	28,18	2,56	2,56	0,74	40,08	3,02	3,02	0,86	53,03
		17	1,17	1,17	0,34	10,52	1,64	1,64	0,47	18,69	2,1	2,1	0,6	28,29	2,57	2,57	0,74	40,22	3,03	3,03	0,87	53,21
		19	–	–	–	–	2,05	1,64	0,58	26,95	2,17	2,12	0,62	29,99	2,58	2,57	0,74	40,38	3,04	3,04	0,87	53,41
		20	–	–	–	–	2,82	1,65	0,81	47,56	2,8	2,12	0,81	47,08	2,82	2,58	0,81	47,66	3,05	3,05	0,87	53,86
	4	15	0,92	0,92	0,2	4,28	1,4	1,4	0,3	8,56	1,87	1,87	0,4	14,18	2,33	2,33	0,5	20,68	2,79	2,79	0,6	27,88
		17	0,92	0,92	0,2	4,3	1,4	1,4	0,3	8,59	1,87	1,87	0,4	14,23	2,34	2,34	0,5	20,75	2,79	2,79	0,6	27,97
		19	–	–	–	–	1,48	1,42	0,32	9,47	1,87	1,87	0,4	14,28	2,34	2,34	0,5	20,83	2,8	2,8	0,6	28,09
		20	–	–	–	–	2,14	1,41	0,46	17,81	2,16	1,88	0,47	18,16	2,39	2,35	0,52	21,61	2,8	2,8	0,6	28,14
	5	15	0,57	0,57	0,1	1,04	1,15	1,15	0,2	4,21	1,63	1,63	0,28	7,56	2,09	2,09	0,36	11,6	2,56	2,56	0,44	16,47
		17	0,57	0,57	0,1	1,04	1,15	1,15	0,2	4,23	1,63	1,63	0,28	7,59	2,1	2,1	0,36	11,64	2,56	2,56	0,44	16,52
		19	–	–	–	–	1,15	1,14	0,2	4,24	1,63	1,63	0,28	7,62	2,1	2,1	0,36	11,69	2,57	2,57	0,44	16,59
		20	–	–	–	–	1,42	1,16	0,24	6,04	1,69	1,65	0,29	8,07	2,1	2,1	0,36	11,71	2,57	2,57	0,44	16,62
	6	15	0,41	0,41	0,06	0,61	0,76	0,76	0,11	1,22	1,38	1,38	0,2	4,19	1,85	1,85	0,27	6,91	2,33	2,33	0,33	10,19
		17	0,41	0,41	0,06	0,61	0,76	0,76	0,11	1,22	1,38	1,38	0,2	4,21	1,86	1,86	0,27	6,93	2,33	2,33	0,33	10,22
		19	–	–	–	–	0,76	0,76	0,11	1,23	1,38	1,38	0,2	4,23	1,86	1,86	0,27	6,96	2,33	2,33	0,34	10,26
		20	–	–	–	–	0,76	0,76	0,11	1,23	1,39	1,38	0,2	4,23	1,86	1,86	0,27	6,97	2,34	2,34	0,34	10,28

Примечания

EWT — температура входящей воды;
Δt — разность температур;
DB — сухой термометр;
WB — влажный термометр;
TC — полная холодопроизводительность;
SC — ощутимая холодопроизводительность;
WF — расход воды;
WPD — гидравлическое сопротивление.

Все данные в таблице предоставлены при нормальном атмосферном давлении воздуха на высокой скорости вентилятора.

Таблицы холодопроизводительности

Напольно-потолочный двухтрубный фанкойл в корпусе

LSF-550AQ22

EWT	Δt	Темп-ра в помещении, °C (W.B.)	Температура воздуха на входе, °C																			
			21				23				25				27				29			
			TC	SC	WF	WPD	TC	SC	WF	WPD	TC	SC	WF	WPD	TC	SC	WF	WPD	TC	SC	WF	WPD
°C	°C	°C	кВт	кВт	м³/ч	кПа	кВт	кВт	м³/ч	кПа	кВт	кВт	м³/ч	кПа	кВт	кВт	м³/ч	кПа	кВт	кВт	м³/ч	кПа
5	3	15	4,46	3,5	1,28	67,38	4,45	4,03	1,28	67,37	4,55	4,53	1,3	69,69	5,09	5,09	1,47	85,81	5,62	5,62	1,62	101,97
		17	6,02	3,53	1,74	115,45	6	4,06	1,74	114,77	5,98	4,59	1,73	114,08	5,96	5,11	1,73	113,49	5,95	5,64	1,72	113,18
		19	–	–	–	–	7,66	4,08	2,21	174,13	7,63	4,61	2,2	173,12	7,6	5,14	2,19	172,15	7,59	5,67	2,19	171,18
		20	–	–	–	–	8,55	4,1	2,46	211,17	8,53	4,63	2,46	210,06	8,5	5,16	2,45	208,94	8,48	5,69	2,44	207,85
	4	15	3,87	3,22	0,83	31,77	3,89	3,76	0,83	32,04	4,27	4,27	0,92	37,69	4,8	4,8	1,03	46,09	5,33	5,33	1,15	55,49
		17	5,41	3,24	1,16	56,83	5,39	3,77	1,16	56,49	5,37	4,3	1,16	56,18	5,36	4,82	1,15	55,98	5,41	5,37	1,16	56,92
		19	–	–	–	–	7,06	3,8	1,53	91,01	7,04	4,33	1,52	90,48	7,01	4,86	1,52	89,97	6,99	5,39	1,51	89,55
		20	–	–	–	–	7,94	3,81	1,71	110,86	7,91	4,35	1,7	110,26	7,89	4,87	1,7	109,64	7,86	5,4	1,69	109,02
	5	15	3,28	2,94	0,56	16,37	3,48	3,47	0,6	18,06	3,99	3,99	0,68	22,69	4,53	4,53	0,78	28,37	5,05	5,05	0,87	33,94
		17	4,79	2,97	0,83	31,26	4,78	3,49	0,82	31,09	4,77	4,02	0,82	30,97	4,78	4,55	0,82	31,15	5,07	5,06	0,87	34,4
		19	–	–	–	–	6,42	3,51	1,1	51,4	6,41	4,05	1,1	51,26	6,38	4,57	1,1	51,09	6,37	5,1	1,1	51,03
		20	–	–	–	–	7,31	3,53	1,26	64,71	7,28	4,06	1,25	63,98	7,26	4,59	1,25	63,61	7,23	5,11	1,24	63,24
	6	15	2,71	2,69	0,39	8,65	3,19	3,19	0,46	11,36	3,72	3,72	0,53	14,74	4,24	4,24	0,61	18,33	4,77	4,77	0,68	22,39
		17	4,14	2,68	0,59	17,56	4,13	3,2	0,59	17,49	4,13	3,73	0,59	17,52	4,3	4,27	0,61	18,76	4,78	4,78	0,68	22,48
		19	–	–	–	–	5,79	3,24	0,83	31,42	5,77	3,77	0,83	31,23	5,75	4,29	0,83	31,07	5,74	4,81	0,82	30,94
		20	–	–	–	–	6,67	3,25	0,96	40,09	6,65	3,78	0,95	39,85	6,61	4,3	0,95	39,24	6,59	4,82	0,94	39,03
7	3	15	3,28	2,94	0,95	39,55	3,47	3,45	0,99	42,9	4	4	1,15	55,37	4,52	4,52	1,31	68,75	5,05	5,05	1,45	82,81
		17	4,77	2,95	1,37	75,16	4,76	3,49	1,37	74,71	4,75	4,01	1,37	74,36	4,75	4,54	1,37	74,41	5,06	5,06	1,46	83,17
		19	–	–	–	–	6,43	3,52	1,86	127,65	6,4	4,04	1,86	126,8	6,39	4,57	1,85	126,31	6,36	5,09	1,84	124,33
		20	–	–	–	–	7,32	3,53	2,13	161,65	7,29	4,06	2,13	160,71	7,27	4,59	2,12	159,7	7,25	5,12	2,11	158,91
	4	15	2,71	2,69	0,58	17,07	3,19	3,19	0,69	22,51	3,72	3,72	0,8	29,65	4,24	4,24	0,91	36,78	4,77	4,77	1,03	45,52
		17	4,15	2,68	0,89	35,35	4,13	3,21	0,89	35,16	4,13	3,73	0,89	35,13	4,28	4,28	0,92	37,31	4,78	4,78	1,03	45,71
		19	–	–	–	–	5,78	3,23	1,25	62,99	5,76	3,76	1,24	62,62	5,74	4,28	1,24	62,27	5,73	4,81	1,24	62,03
		20	–	–	–	–	6,67	3,25	1,44	81,09	6,64	3,78	1,44	80,6	6,62	4,3	1,43	80,13	6,6	4,83	1,43	79,64
	5	15	2,39	2,38	0,41	9,43	2,91	2,91	0,5	13,11	3,44	3,44	0,59	17,41	3,97	3,97	0,68	22,2	4,5	4,5	0,78	27,72
		17	3,5	2,4	0,6	17,9	3,49	2,93	0,6	17,86	3,57	3,48	0,61	18,48	3,98	3,98	0,68	22,29	4,51	4,51	0,78	27,84
		19	–	–	–	–	5,12	2,95	0,88	34,36	5,1	3,48	0,88	34,16	5,21	3,86	0,89	59,9	5,09	4,54	0,87	33,98
		20	–	–	–	–	6,01	2,97	1,04	45,63	5,99	3,5	1,03	45,38	5,97	4,02	1,03	45,12	5,95	4,55	1,03	44,9
	6	15	2,11	2,11	0,3	5,56	2,64	2,64	0,38	8,13	3,17	3,17	0,45	11,06	3,69	3,69	0,53	14,29	4,22	4,22	0,61	18,06
		17	2,84	2,13	0,41	9,16	2,86	2,67	0,41	9,32	3,18	3,17	0,46	11,12	3,7	3,7	0,53	14,35	4,23	4,23	0,61	18,14
		19	–	–	–	–	4,45	2,68	0,64	19,79	4,44	3,2	0,64	19,69	4,44	3,73	0,64	19,65	4,49	4,27	0,65	20,05
		20	–	–	–	–	5,32	2,69	0,76	26,82	5,3	3,22	0,76	26,66	5,28	3,74	0,76	26,52	5,28	4,26	0,76	26,42
9	3	15	2,39	2,39	0,68	22,14	2,92	2,92	0,84	31,66	3,45	3,45	0,99	42,23	3,97	3,97	1,15	53,95	4,49	4,49	1,29	66,08
		17	3,51	2,41	1,01	43,63	3,51	2,93	1,01	43,46	3,54	3,48	1,02	44,26	3,98	3,98	1,15	54,18	4,5	4,5	1,29	66,36
		19	–	–	–	–	5,12	2,95	1,47	83,11	5,1	3,48	1,46	82,55	5,08	4	1,46	82,1	5,07	4,52	1,46	81,99
		20	–	–	–	–	6,01	2,97	1,74	111,92	5,99	3,5	1,74	111,22	5,97	4,02	1,73	110,47	5,94	4,55	1,72	109,47
	4	15	2,12	2,12	0,46	11,05	2,65	2,65	0,57	16,12	3,17	3,17	0,68	21,95	3,69	3,69	0,79	28,36	4,22	4,22	0,9	35,7
		17	2,85	2,13	0,61	18,38	2,87	2,67	0,62	18,61	3,18	3,17	0,68	22,04	3,7	3,7	0,79	28,48	4,23	4,23	0,91	35,85
		19	–	–	–	–	4,45	2,68	0,95	39,13	4,43	3,2	0,95	38,91	4,42	3,72	0,95	38,77	4,45	4,26	0,96	39,21
		20	–	–	–	–	5,32	2,69	1,15	53,99	5,31	3,22	1,15	53,65	5,29	3,74	1,14	53,36	5,27	4,26	1,14	53,11
	5	15	1,84	1,84	0,32	5,94	2,37	2,37	0,41	9,08	2,9	2,9	0,5	12,75	3,42	3,42	0,59	16,91	3,94	3,94	0,68	21,56
		17	2,16	1,86	0,37	7,76	2,39	2,39	0,41	9,22	2,9	2,9	0,5	12,8	3,43	3,43	0,59	16,99	3,95	3,95	0,68	21,65
		19	–	–	–	–	3,76	2,4	0,64	19,83	3,75	2,92	0,64	19,76	3,77	3,46	0,65	19,95	4	3,98	0,69	22,09
		20	–	–	–	–	4,62	2,41	0,8	28,42	4,61	2,94	0,79	28,25	4,6	3,46	0,79	28,12	4,59	3,98	0,79	28,09
	6	15	1,55	1,55	0,22	2,88	2,1	2,1	0,3	5,43	2,63	2,63	0,38	7,92	3,15	3,15	0,45	10,77	3,67	3,67	0,52	13,86
		17	1,55	1,55	0,22	2,88	2,1	2,1	0,3	5,45	2,63	2,63	0,38	7,95	3,16	3,16	0,45	10,82	3,67	3,67	0,53	13,91
		19	–	–	–	–	3,05	2,12	0,44	10,17	3,06	2,66	0,44	10,25	3,25	3,2	0,47	11,38	3,69	3,68	0,53	13,99
		20	–	–	–	–	3,89	2,13	0,56	15,35	3,88	2,65	0,56	15,28	3,88	3,18	0,56	15,27	3,95	3,73	0,57	15,74
11	3	15	1,85	1,85	0,53	14,17	2,37	2,37	0,68	21,73	2,9	2,9	0,84	30,83	3,42	3,42	0,99	41,37	3,94	3,94	1,14	52,93
		17	2,17	1,86	0,62	18,57	2,38	2,35	0,68	21,87	2,91	2,91	0,84	30,96	3,43	3,43	0,99	41,54	3,95	3,95	1,15	53,16
		19	–	–	–	–	3,75	2,4	1,08	47,84	3,74	2,92	1,08	47,61	3,74	3,45	1,08	47,73	3,97	3,95	1,15	53,57
		20	–	–	–	–	4,63	2,41	1,34	69,97	4,61	2,94	1,34	69,52	4,59	3,46	1,33	69,13	4,59	3,98	1,33	68,89
	4	15	1,58	1,58	0,34	6,66	2,1	2,1	0,46	10,85	2,63	2,63	0,56	15,67	3,15	3,15	0,68	21,38	3,67	3,67	0,79	27,87
		17	1,59	1,54	0,34	6,73	2,11	2,11	0,46	10,9	2,63	2,63	0,57	15,74	3,16	3,16	0,68	21,47	3,68	3,68	0,79	28
		19	–	–	–	–	3,04	2,12	0,66	20,18	3,05	2,65	0,66	20,24	3,22	3,2	0,69	22,17	3,69	3,69	0,8	28,13
		20	–	–	–	–	3,9	2,14	0,84	31,11	3,89	2,66	0,84	30,92	3,89	3,18	0,84	30,89	3,92	3,73	0,85	31,37
	5	15	1,29	1,29	0,22	2,97	1,83	1,83	0,32	5,86	2,36	2,36	0,41	8,95	2,87	2,87	0,49	12,42	3,4	3,4	0,59	16,67
		17	1,3	1,3	0,22	2,99	1,84	1,84	0,32	5,88	2,36	2,36	0,41	8,98	2,88	2,88	0,5	12,47	3,41	3,41	0,59	16,74
		19	–	–	–	–	2,33	1,85	0,4	8,72	2,45	2,42	0,42	9,57	2,89	2,88	0,5	12,53	3,42	3,42	0,59	16,83
		20	–	–	–	–	3,15	1,86	0,54	14,55	3,15	2,38	0,54	14,5	3,2	2,93	0,55	15,02	3,46	3,44	0,6	17,19
	6	15	0,98	0,98	0,14	1,19	1,55	1,55	0,22	2,98	2,08	2,08	0,3	5,27	2,61	2,61	0,37	7,68	3,13	3,13	0,45	10,46
		17	0,98	0,98	0,14	1,2	1,55	1,55	0,22	3	2,09	2,09	0,3	5,29	2,61	2,61	0,38	7,72	3,14	3,14	0,45	10,5
		19	–	–	–	–	1,54	1,49	0,22	2,94	2,09	2,08	0,3	5,31	2,62	2,62	0,38	7,76	3,14	3,14	0,45	10,55
		20	–	–	–	–	2,39	1,58	0,34	6,63	2,42	2,12	0,35	6,75	2,68	2,65	0,38	8,05	3,15	3,15	0,45	10,58
13	3	15	1,31	1,31	0,38	7,81	1,83	1,83	0,52	13,59	2,36	2,36	0,68	21,19	2,88	2,88	0,82	29,57	3,4	3,4	0,97	39,56
		17	1,32	1,32	0,38	7,84	1,84	1,84	0,52	13,65	2,36	2,36	0,68	21,28	2,89	2,89	0,83	29,71	3,41	3,41	0,98	39,73
		19	–	–	–	–	2,32	1,85	0,67	20,63	2,42	2,42	0,69	22,11	2,89	2,89	0,83	29,86	3,42	3,42	0,98	39,92
		20	–	–	–	–	3,15	1,86	0,9	34,49	3,14	2,38	0,9	34,34	3,16	2,91	0,9	34,63	3,42	3,4	0,98	40,11
	4	15	1,04	1,04	0,22	2,99	1,57	1,57	0,34	6,37	2,09	2,09	0,45	10,38	2,61	2,61	0,56	15,34	3,13	3,13	0,67	20,88
		17	1,04	1,04	0,22	3,01	1,57	1,57	0,34	6,4	2,09	2,09	0,45	10,42	2,62	2,62	0,56	15,41	3,14	3,14	0,68	20,97
		19	–	–	–	–	1,64	1,62	0,35	6,86	2,1	2,09	0,45	10,47	2,63	2,63	0,57	15,48	3,16	3,16	0,68	21,07
		20	–	–	–	–	2,4	1,59	0,51	13,16	2,42	2,12	0,52	13,3	2,67	2,67	0,57	15,88	3,15	3,15	0,68	21,12
	5	15	0,74	0,74	0,13	1	1,29	1,29	0,22	2,97	1,82	1,82	0,31	5,62	2,34	2,34	0,4	8,59	2,86	2,86	0,49	12,06
		17	0,74	0,74	0,13	1,01	1,29	1,29	0,22	2,99	1,83	1,83	0,31	5,65	2,35	2,35	0,4	8,63	2,88	2,88	0,49	12,24
		19	–	–	–	–	1,3	1,3	0,22	3,01	1,83	1,83	0,31	5,67	2,36	2,36	0,4	8,67	2,87	2,87	0,5	12,29
		20	–	–	–	–	1,62	1,32	0,28	4,63	1,86	1,85	0,32	5,84	2,37	2,37	0,41	8,71	2,89	2,89	0,5	12,33
	6	15	0,51	0,51	0,07	0,55	0,98	0,98	0,14	1,15	1,55	1,55	0,22	2,98	2,08	2,08	0,3	5,12	2,6	2,6	0,37	7,46
		17	0,51	0,51	0,07	0,56	0,98	0,98	0,14	1,15	1,55	1,55	0,22	3	2,08	2,08	0,3	5,15	2,6	2,6	0,37	7,49
		19	–	–	–	–	0,98	0,98	0,14	1,16	1,56	1,56	0,22	3,02	2,09	2,09	0,3	5,17	2,61	2,61	0,37	7,53
		20	–	–	–	–	0,98	0,98	0,14	1,16	1,56	1,56	0,22	3,03	2,09	2,09	0,3	5,18	2,62	2,62	0,37	7,55

Примечания

EWT — температура входящей воды;
Δt — разность температур;
DB — сухой термометр;
WB — влажный термометр;
TC — полная холодопроизводительность;
SC — ощутимая холодопроизводительность;
WF — расход воды;
WPD — гидравлическое сопротивление.

Все данные в таблице предоставлены при нормальном атмосферном давлении воздуха на высокой скорости вентилятора.

Напольно-потолочный двухтрубный фанкойл в корпусе

LSF-600AQ22

EWT	Δt	Темп-ра в помещении, °C (W.B.)	Температура воздуха на входе, °C																			
			21				23				25				27				29			
			TC	SC	WF	WPD	TC	SC	WF	WPD	TC	SC	WF	WPD	TC	SC	WF	WPD	TC	SC	WF	WPD
°C	°C	°C	кВт	кВт	м³/ч	кПа	кВт	кВт	м³/ч	кПа	кВт	кВт	м³/ч	кПа	кВт	кВт	м³/ч	кПа	кВт	кВт	м³/ч	кПа
5	3	15	5,04	3,97	1,45	70,92	5,03	4,58	1,45	71,52	5,19	5,19	1,5	75,48	5,79	5,79	1,68	91,71	6,4	6,4	1,85	108,65
		17	6,82	3,99	1,97	121,29	6,79	4,6	1,95	119,75	6,76	5,2	1,95	119,05	6,73	5,81	1,94	118,11	6,71	6,41	1,93	117,5
		19	–	–	–	–	8,69	4,62	2,5	185,02	8,67	5,23	2,5	184,09	8,64	5,84	2,49	183,13	8,61	6,44	2,48	182,18
		20	–	–	–	–	9,7	4,63	2,8	224,44	9,68	5,24	2,79	223,36	9,65	5,85	2,78	222,2	9,62	6,46	2,77	221,08
	4	15	4,34	3,64	0,93	32,95	4,38	4,25	0,94	33,49	4,86	4,86	1,04	40,1	5,46	5,46	1,17	49,11	6,07	6,07	1,31	59,28
		17	6,12	3,67	1,32	60,38	6,09	4,27	1,31	59,6	6,06	4,88	1,31	59,1	6,04	5,48	1,3	58,65	6,15	6,09	1,33	60,85
		19	–	–	–	–	7,98	4,29	1,72	95,17	7,96	4,9	1,71	94,68	7,94	5,51	1,71	94,13	7,91	6,11	1,7	93,61
		20	–	–	–	–	8,99	4,3	1,94	117,53	8,97	4,91	1,93	116,94	8,94	5,52	1,93	116,32	8,91	6,13	1,92	115,7
	5	15	3,64	3,32	0,63	16,63	3,93	3,93	0,68	19,03	4,53	4,53	0,78	24,08	5,15	5,15	0,89	30,17	5,75	5,75	0,99	36,54
		17	5,4	3,34	0,93	32,7	5,37	3,95	0,92	32,4	5,34	4,55	0,92	32,1	5,37	5,16	0,93	32,49	5,76	5,76	0,99	36,65
		19	–	–	–	–	7,27	3,97	1,25	54,54	7,24	4,58	1,25	54,23	7,22	5,18	1,24	53,87	7,18	5,78	1,23	53,34
		20	–	–	–	–	8,27	3,98	1,42	68,39	8,25	4,59	1,42	68	8,22	5,2	1,42	67,64	8,19	5,8	1,41	67,26
	6	15	3,03	2,99	0,43	8,89	3,6	3,6	0,52	11,93	4,21	4,21	0,6	15,58	4,82	4,82	0,69	19,46	5,42	5,42	0,77	23,83
		17	4,62	3	0,66	18,08	4,59	3,61	0,66	17,88	4,6	4,22	0,66	17,95	4,86	4,83	0,69	19,74	5,43	5,43	0,78	23,91
		19	–	–	–	–	6,52	3,65	0,94	32,91	6,5	4,25	0,93	32,7	6,47	4,86	0,93	32,43	6,44	5,46	0,92	32,16
		20	–	–	–	–	7,53	3,66	1,08	42,16	7,5	4,26	1,08	41,91	7,48	4,87	1,07	41,68	7,45	5,47	1,07	41,4
7	3	15	3,68	3,34	1,06	40,53	3,95	3,94	1,13	45,85	4,56	4,56	1,32	59,34	5,17	5,17	1,49	73,45	5,77	5,77	1,66	89,03
		17	5,45	3,36	1,57	80,99	5,42	3,97	1,57	80,34	5,39	4,58	1,56	79,51	5,39	5,18	1,56	79,48	5,78	5,78	1,67	89,32
		19	–	–	–	–	7,32	3,99	2,12	135,97	7,29	4,6	2,11	135,18	7,27	5,2	2,1	134,36	7,24	5,81	2,1	134,04
		20	–	–	–	–	8,33	4	2,43	172,66	8,3	4,61	2,42	171,71	8,28	5,22	2,41	170,79	8,25	5,82	2,41	169,88
	4	15	3,07	3,03	0,66	18	3,63	3,63	0,78	23,99	4,25	4,25	0,92	31,68	4,84	4,84	1,04	39,42	5,45	5,45	1,18	48,85
		17	4,69	3,04	1,01	37,3	4,66	3,64	1	36,9	4,65	4,25	1	36,74	4,88	4,87	1,06	40,32	5,46	5,46	1,18	49,03
		19	–	–	–	–	6,56	3,66	1,41	66,87	6,54	4,27	1,41	66,48	6,51	4,87	1,4	66	6,48	5,47	1,4	65,41
		20	–	–	–	–	7,57	3,67	1,63	85,86	7,55	4,28	1,63	85,37	7,53	4,89	1,63	85,25	7,51	5,5	1,63	85,3
	5	15	2,7	2,7	0,47	9,91	3,31	3,31	0,57	13,89	3,92	3,92	0,67	18,54	4,53	4,53	0,78	23,72	5,14	5,14	0,89	29,7
		17	3,91	2,71	0,67	18,48	3,9	3,32	0,67	18,34	4,04	3,93	0,69	19,48	4,53	4,53	0,78	23,79	5,15	5,15	0,89	29,79
		19	–	–	–	–	5,8	3,34	1	36,34	5,77	3,95	0,99	36,05	5,29	4,26	0,91	47,5	5,72	5,15	0,98	35,54
		20	–	–	–	–	6,81	3,36	1,18	48,41	6,79	3,96	1,17	48,12	6,76	4,57	1,17	47,8	6,73	5,17	1,16	47,39
	6	15	2,36	2,36	0,34	5,74	2,99	2,99	0,43	8,54	3,6	3,6	0,52	11,73	4,21	4,21	0,6	15,3	4,82	4,82	0,69	19,33
		17	3,1	2,38	0,44	9,09	3,18	3	0,46	9,48	3,61	3,6	0,52	11,77	4,22	4,22	0,61	15,35	4,83	4,83	0,69	19,39
		19	–	–	–	–	5,01	3,02	0,72	20,68	4,98	3,63	0,72	20,44	4,96	4,23	0,71	20,33	5,06	4,84	0,73	20,95
		20	–	–	–	–	6	3,03	0,86	27,99	5,98	3,63	0,86	27,81	5,96	4,24	0,86	27,84	5,93	4,84	0,85	27,6
9	3	15	2,73	2,72	0,78	23,67	3,33	3,33	0,95	33,49	3,95	3,95	1,14	45,42	4,54	4,54	1,3	57,34	5,15	5,15	1,49	72,38
		17	3,99	2,74	1,15	46,28	3,96	3,35	1,14	45,76	4,03	3,96	1,16	47,18	4,55	4,55	1,3	57,52	5,16	5,16	1,49	72,61
		19	–	–	–	–	5,86	3,37	1,7	90,86	5,84	3,97	1,69	90,24	5,81	4,58	1,68	89,41	5,78	5,18	1,67	88,66
		20	–	–	–	–	6,84	3,37	1,97	118,15	6,82	3,98	1,96	117,32	6,8	4,58	1,96	117,18	6,78	5,19	1,96	117,24
	4	15	2,41	2,41	0,52	11,73	3,02	3,02	0,65	17,23	3,63	3,63	0,78	23,71	4,23	4,23	0,91	30,54	4,83	4,83	1,04	38,48
		17	3,19	2,42	0,69	19,03	3,23	3,03	0,7	19,41	3,64	3,63	0,78	23,78	4,23	4,23	0,91	30,64	4,84	4,84	1,04	38,61
		19	–	–	–	–	5,07	3,05	1,1	42,29	5,04	3,65	1,09	41,86	5,02	4,25	1,08	41,47	5,07	4,86	1,09	42,17
		20	–	–	–	–	6,07	3,06	1,31	57,82	6,05	3,66	1,31	57,42	6,02	4,26	1,3	56,93	5,99	4,87	1,29	56,38
	5	15	2,08	2,08	0,36	6,21	2,7	2,7	0,46	9,64	3,31	3,31	0,57	13,63	3,91	3,91	0,67	18,16	4,52	4,52	0,78	23,21
		17	2,37	2,09	0,41	7,72	2,72	2,71	0,47	9,74	3,31	3,31	0,57	13,67	3,92	3,92	0,67	18,22	4,52	4,52	0,78	23,28
		19	–	–	–	–	4,23	2,72	0,73	20,76	4,21	3,32	0,72	20,56	4,25	3,93	0,73	20,88	4,56	4,54	0,78	23,6
		20	–	–	–	–	5,25	2,73	0,9	30,18	5,22	3,34	0,9	29,89	5,19	3,94	0,89	29,57	5,18	4,54	0,89	29,47
	6	15	1,67	1,67	0,24	2,91	2,37	2,37	0,34	5,69	2,99	2,99	0,43	8,42	3,6	3,6	0,52	11,55	4,2	4,2	0,6	14,93
		17	1,67	1,67	0,24	2,93	2,38	2,38	0,34	5,71	3	3	0,43	8,45	3,61	3,61	0,52	11,59	4,21	4,21	0,6	14,98
		19	–	–	–	–	3,38	2,4	0,49	10,35	3,41	3,01	0,49	10,49	3,69	3,62	0,53	12,04	4,22	4,22	0,6	15,03
		20	–	–	–	–	4,39	2,41	0,63	16,06	4,36	3,01	0,62	15,87	4,34	3,61	0,62	15,8	4,47	4,23	0,64	16,6
11	3	15	2,12	2,12	0,61	15,19	2,72	2,72	0,78	23,4	3,33	3,33	0,96	33,31	3,93	3,93	1,13	44,11	4,53	4,53	1,3	56,57
		17	2,43	2,12	0,7	19,32	2,72	2,71	0,78	23,51	3,33	3,33	0,96	33,42	3,93	3,93	1,13	44,24	4,54	4,54	1,31	56,75
		19	–	–	–	–	4,3	2,74	1,25	52,29	4,27	3,35	1,24	51,64	4,27	3,95	1,24	51,66	4,55	4,54	1,31	57,01
		20	–	–	–	–	5,28	2,74	1,52	74,11	5,25	3,35	1,51	73,42	5,23	3,95	1,51	73,14	5,21	4,56	1,51	73,16
	4	15	1,8	1,8	0,39	7,06	2,41	2,41	0,52	11,66	3,01	3,01	0,65	16,91	3,62	3,62	0,78	23,12	4,22	4,22	0,91	30,32
		17	1,82	1,81	0,39	7,2	2,42	2,42	0,52	11,7	3,02	3,02	0,65	16,96	3,62	3,62	0,78	23,19	4,23	4,23	0,91	30,42
		19	–	–	–	–	3,44	2,42	0,74	21,18	3,44	3,02	0,74	21,21	3,68	3,64	0,79	23,82	4,24	4,24	0,91	30,52
		20	–	–	–	–	4,45	2,43	0,96	33,26	4,42	3,04	0,95	32,84	4,4	3,64	0,95	32,57	4,47	4,25	0,97	33,64
	5	15	1,43	1,43	0,25	3,21	2,09	2,09	0,36	6,2	2,7	2,7	0,47	9,6	3,3	3,3	0,57	13,41	3,91	3,91	0,68	18,06
		17	1,44	1,44	0,25	3,23	2,09	2,09	0,36	6,23	2,71	2,71	0,47	9,63	3,31	3,31	0,57	13,46	3,92	3,92	0,68	18,12
		19	–	–	–	–	2,57	2,1	0,44	8,84	2,8	2,72	0,48	10,21	3,31	3,31	0,57	13,5	3,93	3,93	0,68	18,18
		20	–	–	–	–	3,57	2,11	0,62	15,47	3,55	2,72	0,61	15,32	3,62	3,33	0,63	15,8	3,96	3,94	0,69	18,47
	6	15	0,89	0,89	0,13	0,91	1,73	1,73	0,25	3,24	2,37	2,37	0,34	5,58	2,98	2,98	0,43	8,24	3,59	3,59	0,52	11,29
		17	0,9	0,9	0,13	0,91	1,73	1,73	0,25	3,25	2,37	2,37	0,34	5,6	2,99	2,99	0,43	8,27	3,6	3,6	0,52	11,33
		19	–	–	–	–	1,73	1,7	0,25	3,23	2,38	2,37	0,34	5,62	3	3	0,43	8,3	3,61	3,61	0,52	11,37
		20	–	–	–	–	2,61	1,77	0,37	6,56	2,67	2,39	0,38	6,82	3,05	3,01	0,44	8,53	3,61	3,61	0,52	11,39
13	3	15	1,5	1,5	0,43	8,37	2,11	2,11	0,6	14,69	2,72	2,72	0,78	23	3,32	3,32	0,95	32,27	3,92	3,92	1,13	43,65
		17	1,51	1,51	0,43	8,39	2,12	2,12	0,61	15	2,72	2,72	0,78	23,08	3,32	3,32	0,95	32,38	3,92	3,92	1,13	43,24
		19	–	–	–	–	2,63	2,12	0,75	21,71	2,78	2,74	0,8	23,93	3,33	3,33	0,95	32,49	3,93	3,93	1,13	43,72
		20	–	–	–	–	3,6	2,12	1,03	37,05	3,58	2,73	1,02	36,57	3,6	3,33	1,03	36,96	3,94	3,94	1,13	43,86
	4	15	1,16	1,16	0,25	3,29	1,79	1,79	0,38	6,81	2,4	2,4	0,51	11,21	3,01	3,01	0,65	16,64	3,61	3,61	0,78	22,72
		17	1,17	1,17	0,25	3,31	1,79	1,79	0,38	6,83	2,41	2,41	0,52	11,24	3,02	3,02	0,65	16,69	3,62	3,62	0,78	22,79
		19	–	–	–	–	1,86	1,81	0,4	7,28	2,41	2,4	0,52	11,27	3,02	3,02	0,65	16,75	3,62	3,62	0,78	22,87
		20	–	–	–	–	2,72	1,81	0,59	13,96	2,74	2,42	0,59	14,18	3,06	3,04	0,66	17,09	3,63	3,63	0,78	22,91
	5	15	0,68	0,68	0,12	0,78	1,45	1,45	0,25	3,25	2,08	2,08	0,36	6,02	2,69	2,69	0,46	9,29	3,3	3,3	0,57	13,24
		17	0,68	0,68	0,12	0,78	1,45	1,45	0,25	3,27	2,09	2,09	0,36	6,04	2,7	2,7	0,46	9,32	3,31	3,31	0,57	13,28
		19	–	–	–	–	1,46	1,46	0,25	3,28	2,09	2,09	0,36	6,06	2,71	2,71	0,46	9,35	3,32	3,32	0,57	13,33
		20	–	–	–	–	1,74	1,47	0,3	4,46	2,13	2,11	0,36	6,23	2,71	2,71	0,46	9,37	3,32	3,32	0,57	13,36
	6	15	0,5	0,5	0,07	0,47	0,89	0,89	0,13	0,86	1,75	1,75	0,25	3,26	2,38	2,38	0,34	5,49	2,99	2,99	0,43	8,12
		17	0,5	0,5	0,07	0,47	0,89	0,89	0,13	0,87	1,75	1,75	0,25	3,27	2,38	2,38	0,34	5,51	3	3	0,43	8,16
		19	–	–	–	–	0,9	0,9	0,13	0,87	1,75	1,75	0,25	3,29	2,39	2,39	0,34	5,53	3	3	0,43	8,22
		20	–	–	–	–	0,9	0,9	0,13	0,87	1,76	1,76	0,25	3,29	2,39	2,39	0,34	5,54	3,01	3,01	0,43	8,23

Примечания

EWT — температура входящей воды;
Δt — разность температур;
DB — сухой термометр;
WB — влажный термометр;
TC — полная холодопроизводительность;
SC — ощутимая холодопроизводительность;
WF — расход воды;
WPD — гидравлическое сопротивление.

Все данные в таблице предоставлены при нормальном атмосферном давлении воздуха на высокой скорости вентилятора.

Таблицы холодопроизводительности

Напольно-потолочный двухтрубный фанкойл в корпусе

LSF-650AQ22

EWT	Δt	Темп-ра в помещении, °C (W.B.)	Температура воздуха на входе, °C																			
			21				23				25				27				29			
			TC	SC	WF	WPD	TC	SC	WF	WPD	TC	SC	WF	WPD	TC	SC	WF	WPD	TC	SC	WF	WPD
°C	°C	°C	кВт	кВт	м³/ч	кПа	кВт	кВт	м³/ч	кПа	кВт	кВт	м³/ч	кПа	кВт	кВт	м³/ч	кПа	кВт	кВт	м³/ч	кПа
5	3	15	5,32	4,21	1,52	34,08	5,28	4,85	1,51	33,78	5,5	5,5	1,58	36,32	6,17	6,17	1,76	43,92	6,81	6,81	1,96	52,99
		17	7,21	4,23	2,06	57,81	7,18	4,88	2,06	57,47	7,16	5,54	2,05	57,16	7,12	6,18	2,04	56,68	7,1	6,82	2,03	56,28
		19	–	–	–	–	9,24	4,92	2,67	90,57	9,21	5,57	2,66	90,06	9,18	6,22	2,65	89,59	9,14	6,86	2,62	87,77
		20	–	–	–	–	10,33	4,93	2,99	110,43	10,29	5,59	2,97	108,75	10,26	6,23	2,96	108,38	10,23	6,88	2,95	107,83
	4	15	4,52	3,84	0,97	15,69	4,54	4,5	0,98	15,95	5,15	5,15	1,11	19,73	5,79	5,79	1,24	23,89	6,43	6,43	1,38	28,7
		17	6,42	3,87	1,37	28,55	6,39	4,52	1,37	28,37	6,37	5,16	1,36	28,14	6,33	5,81	1,36	27,89	6,43	6,4	1,38	28,66
		19	–	–	–	–	8,43	4,55	1,81	45,81	8,41	5,2	1,8	45,57	8,38	5,84	1,8	45,33	8,35	6,49	1,79	45,06
		20	–	–	–	–	9,52	4,56	2,05	56,83	9,49	5,22	2,04	56,54	9,47	5,87	2,04	56,25	9,44	6,51	2,03	55,95
	5	15	3,69	3,47	0,63	7,56	4,12	4,12	0,71	9,12	4,78	4,78	0,82	11,71	5,44	5,44	0,94	14,69	6,08	6,08	1,05	17,8
		17	5,63	3,51	0,97	15,59	5,6	4,16	0,96	15,45	5,57	4,8	0,96	15,31	5,56	5,45	0,96	15,29	6,09	6,09	1,05	17,86
		19	–	–	–	–	7,62	4,18	1,31	25,99	7,6	4,83	1,3	25,84	7,57	5,48	1,3	25,68	7,53	6,12	1,29	25,49
		20	–	–	–	–	8,71	4,2	1,5	32,99	8,69	4,85	1,5	32,83	8,66	5,5	1,49	32,66	8,63	6,15	1,49	32,48
	6	15	3,04	3,04	0,43	3,9	3,75	3,75	0,54	5,7	4,41	4,41	0,63	7,53	5,07	5,07	0,73	9,51	5,72	5,72	0,82	11,67
		17	4,76	3,14	0,68	8,56	4,73	3,79	0,68	8,46	4,71	4,43	0,68	8,41	5,08	5,08	0,73	9,54	5,73	5,73	0,82	11,71
		19	–	–	–	–	6,8	3,82	0,97	15,65	6,77	4,47	0,97	15,55	6,74	5,12	0,97	15,42	6,71	5,76	0,96	15,3
		20	–	–	–	–	7,86	3,84	1,12	19,96	7,84	4,48	1,12	19,84	7,81	5,13	1,12	19,72	7,78	5,77	1,11	19,58
7	3	15	3,86	3,54	1,11	19,7	4,18	4,18	1,2	22,32	4,84	4,84	1,4	29,06	5,49	5,49	1,59	36,09	6,12	6,12	1,76	43,15
		17	5,75	3,56	1,66	39,09	5,72	4,21	1,65	38,76	5,69	4,86	1,64	38,38	5,67	5,5	1,64	38,22	6,14	6,14	1,76	43,3
		19	–	–	–	–	7,74	4,24	2,23	65,37	7,72	4,88	2,23	65	7,69	5,53	2,22	64,61	7,65	6,17	2,2	63,56
		20	–	–	–	–	8,81	4,25	2,54	81,52	8,78	4,9	2,53	81,08	8,76	5,55	2,53	81,04	8,74	6,2	2,53	80,87
	4	15	3,16	3,11	0,68	8,48	3,83	3,83	0,83	11,78	4,48	4,48	0,97	15,39	5,12	5,12	1,1	19,17	5,77	5,77	1,24	23,51
		17	4,9	3,2	1,05	17,74	4,87	3,84	1,05	17,56	4,85	4,49	1,04	17,45	5,13	5,13	1,1	19,23	5,78	5,78	1,24	23,59
		19	–	–	–	–	6,92	3,88	1,5	32,49	6,9	4,53	1,49	32,27	6,87	5,17	1,48	32,03	6,84	5,81	1,48	31,78
		20	–	–	–	–	8	3,9	1,73	41,69	7,97	4,54	1,72	41,48	7,95	5,19	1,72	41,24	7,91	5,83	1,71	40,96
	5	15	2,8	2,8	0,48	4,7	3,47	3,47	0,6	6,77	4,12	4,12	0,71	9,07	4,77	4,77	0,82	11,51	5,41	5,41	0,93	14,3
		17	4,04	2,84	0,7	8,76	4,02	3,49	0,69	8,68	4,11	4,07	0,71	9,03	4,77	4,77	0,82	11,55	5,42	5,42	0,93	14,35
		19	–	–	–	–	6,05	3,51	1,04	17,3	6,02	4,16	1,04	17,16	6,16	4,65	1,06	36,8	5,97	5,44	1,03	16,88
		20	–	–	–	–	7,13	3,53	1,23	22,9	7,1	4,18	1,22	22,76	7,07	4,82	1,22	22,6	7,04	5,46	1,21	22,41
	6	15	2,13	2,13	0,31	1,77	3,07	3,07	0,44	4	3,75	3,75	0,54	5,62	4,41	4,41	0,63	7,38	5,06	5,06	0,73	9,32
		17	3,02	2,43	0,43	3,87	3,06	3,03	0,44	3,98	3,76	3,76	0,54	5,64	4,42	4,42	0,63	7,41	5,07	5,07	0,73	9,36
		19	–	–	–	–	5,16	3,16	0,74	9,65	5,13	3,8	0,74	9,55	5,11	4,44	0,73	9,47	5,14	5,09	0,74	9,57
		20	–	–	–	–	6,24	3,17	0,89	13,27	6,21	3,82	0,89	13,17	6,18	4,46	0,88	13,05	6,15	5,1	0,88	12,94
9	3	15	2,87	2,87	0,82	11,48	3,52	3,52	1,01	16,27	4,17	4,17	1,19	21,73	4,82	4,82	1,39	28,26	5,46	5,46	1,56	34,6
		17	4,16	2,89	1,19	21,65	4,13	3,52	1,18	21,36	4,18	4,17	1,2	21,85	4,83	4,83	1,39	28,36	5,47	5,47	1,56	34,72
		19	–	–	–	–	6,18	3,56	1,78	43,42	6,15	4,21	1,77	43,1	6,12	4,85	1,76	42,7	6,09	5,5	1,76	42,36
		20	–	–	–	–	7,23	3,57	2,08	56,81	7,22	4,22	2,08	56,99	7,19	4,87	2,07	56,59	7,16	5,51	2,07	56,14
	4	15	2,51	2,51	0,54	5,62	3,17	3,17	0,68	8,34	3,82	3,82	0,82	11,44	4,47	4,47	0,96	14,94	5,11	5,11	1,1	18,91
		17	3,28	2,53	0,71	8,83	3,29	3,18	0,71	8,87	3,83	3,83	0,82	11,48	4,48	4,48	0,96	14,99	5,12	5,12	1,1	18,98
		19	–	–	–	–	5,3	3,21	1,14	20,11	5,27	3,85	1,14	19,91	5,24	4,5	1,13	19,73	5,25	5,14	1,13	19,82
		20	–	–	–	–	6,37	3,22	1,37	27,58	6,34	3,87	1,37	27,37	6,31	4,51	1,36	27,14	6,28	5,15	1,35	26,9
	5	15	2,03	2,03	0,35	2,42	2,8	2,8	0,48	4,6	3,46	3,46	0,59	6,57	4,12	4,12	0,71	8,79	4,76	4,76	0,82	11,26
		17	2,48	2,48	0,42	2,54	2,81	2,81	0,48	4,62	3,47	3,47	0,6	6,59	4,12	4,12	0,71	8,82	4,77	4,77	0,82	11,3
		19	–	–	–	–	4,37	2,85	0,75	9,75	4,34	3,49	0,75	9,65	4,35	4,13	0,75	9,65	4,77	4,77	0,82	11,34
		20	–	–	–	–	5,45	2,86	0,94	14,21	5,42	3,51	0,93	14,07	5,39	4,15	0,93	13,93	5,37	4,79	0,92	13,84
	6	15	1,63	1,63	0,23	0,93	2,26	2,26	0,32	2,05	3,09	3,09	0,44	3,99	3,75	3,75	0,54	5,54	4,41	4,41	0,63	7,25
		17	1,63	1,63	0,23	0,93	2,27	2,27	0,33	2,07	3,1	3,1	0,44	4,01	3,76	3,76	0,54	5,56	4,41	4,41	0,63	7,28
		19	–	–	–	–	3,38	2,47	0,48	4,63	3,37	3,12	0,48	4,61	3,77	3,75	0,54	5,57	4,42	4,42	0,63	7,3
		20	–	–	–	–	4,5	2,51	0,65	7,52	4,47	3,15	0,64	7,43	4,45	3,79	0,64	7,37	4,49	4,44	0,64	7,5
11	3	15	2,23	2,23	0,64	7,33	2,87	2,87	0,82	11,35	3,51	3,51	1,01	16,06	4,15	4,15	1,19	21,43	4,8	4,8	1,38	27,59
		17	2,5	2,22	0,72	9	2,87	2,86	0,82	11,38	3,52	3,52	1,01	16,12	4,16	4,16	1,2	21,51	4,81	4,81	1,39	27,71
		19	–	–	–	–	4,48	2,89	1,29	24,43	4,46	3,53	1,28	24,16	4,45	4,18	1,28	24,09	4,82	4,81	1,39	27,82
		20	–	–	–	–	5,56	2,9	1,6	35,67	5,53	3,55	1,59	35,34	5,5	4,19	1,59	35	5,47	4,83	1,58	34,69
	4	15	1,84	1,84	0,4	3,29	2,51	2,51	0,54	5,58	3,17	3,17	0,68	8,24	3,82	3,82	0,82	11,32	4,45	4,45	0,96	14,61
		17	1,84	1,83	0,4	3,29	2,52	2,52	0,54	5,6	3,17	3,17	0,69	8,27	3,82	3,82	0,83	11,36	4,46	4,46	0,96	14,66
		19	–	–	–	–	3,56	2,54	0,77	10,06	3,55	3,18	0,77	10,02	3,82	3,79	0,83	11,37	4,47	4,47	0,96	14,72
		20	–	–	–	–	4,62	2,55	0,99	15,6	4,59	3,2	0,99	15,42	4,57	3,84	0,98	15,27	4,59	4,48	0,99	15,43
	5	15	1,43	1,22	0,21	0,92	2,11	2,11	0,36	2,73	2,81	2,81	0,48	4,59	3,47	3,47	0,6	6,53	4,11	4,11	0,71	8,72
		17	1,43	1,23	0,21	0,92	2,11	2,11	0,37	2,75	2,81	2,81	0,49	4,61	3,47	3,47	0,6	6,55	4,11	4,11	0,71	8,75
		19	–	–	–	–	2,54	2,17	0,44	3,88	2,8	2,75	0,48	4,58	3,48	3,48	0,6	6,58	4,12	4,12	0,71	8,79
		20	–	–	–	–	3,65	2,2	0,63	7,14	3,62	2,84	0,63	7,06	3,64	3,48	0,63	7,12	4,13	4,12	0,71	8,8
	6	15	1,01	1,01	0,15	0,6	1,72	1,72	0,28	0,91	2,36	2,36	0,34	2,33	3,1	3,1	0,45	3,96	3,74	3,74	0,54	5,41
		17	1,01	1,01	0,15	0,6	1,72	1,72	0,28	0,91	2,36	2,36	0,34	2,35	3,1	3,1	0,45	3,97	3,75	3,75	0,54	5,43
		19	–	–	–	–	1,73	1,73	0,28	0,91	2,38	2,38	0,34	2,36	3,11	3,11	0,45	3,99	3,76	3,76	0,54	5,45
		20	–	–	–	–	2,47	2,47	0,41	2,29	2,56	2,56	0,38	2,4	3,11	3,11	0,45	4	3,77	3,77	0,54	5,46
13	3	15	1,56	1,56	0,45	3,99	2,21	2,21	0,64	7,2	2,86	2,86	0,82	11,13	3,5	3,5	1,01	15,75	4,14	4,14	1,19	21
		17	1,56	1,56	0,45	4	2,22	2,22	0,64	7,23	2,86	2,86	0,82	11,17	3,51	3,51	1,01	15,81	4,15	4,15	1,19	21,08
		19	–	–	–	–	2,71	2,23	0,78	10,13	2,85	2,8	0,82	11,08	3,52	3,52	1,01	15,87	4,16	4,16	1,2	21,16
		20	–	–	–	–	3,77	2,24	1,08	17,83	3,74	2,88	1,07	17,62	3,74	3,52	1,07	17,64	4,16	4,15	1,2	21,2
	4	15	1,2	1,2	0,22	0,9	1,85	1,85	0,4	3,26	2,5	2,5	0,54	5,37	3,15	3,15	0,68	7,93	3,8	3,8	0,81	10,88
		17	1,2	1,2	0,22	0,9	1,85	1,85	0,4	3,27	2,51	2,51	0,54	5,39	3,17	3,17	0,68	7,96	3,8	3,8	0,81	10,91
		19	–	–	–	–	1,82	1,74	0,39	3,17	2,51	2,51	0,54	5,41	3,17	3,17	0,68	7,99	3,81	3,81	0,82	10,95
		20	–	–	–	–	2,74	1,88	0,59	6,26	2,75	2,52	0,59	6,28	3,17	3,14	0,68	8	3,82	3,82	0,82	10,98
	5	15	0,77	0,77	0,13	0,52	1,44	1,44	0,21	0,88	2,13	2,13	0,37	2,77	2,8	2,8	0,48	4,44	3,45	3,45	0,59	6,31
		17	0,77	0,77	0,13	0,52	1,44	1,44	0,21	0,88	2,14	2,14	0,37	2,78	2,81	2,81	0,48	4,46	3,46	3,46	0,59	6,33
		19	–	–	–	–	1,46	1,46	0,21	0,89	2,14	2,14	0,37	2,8	2,81	2,81	0,48	4,48	3,46	3,46	0,59	6,36
		20	–	–	–	–	1,72	1,72	0,28	0,95	2,14	2,14	0,37	2,8	2,82	2,82	0,48	4,49	3,47	3,47	0,59	6,37
	6	15	0,56	0,56	0,08	0,31	1,01	1,01	0,14	0,56	1,73	1,73	0,28	0,88	2,41	2,41	0,34	2,44	3,1	3,1	0,44	3,85
		17	0,56	0,56	0,08	0,31	1,01	1,01	0,14	0,56	1,73	1,73	0,28	0,88	2,41	2,41	0,35	2,45	3,1	3,1	0,44	3,86
		19	–	–	–	–	1,01	1,01	0,14	0,56	1,74	1,74	0,28	0,89	2,42	2,42	0,35	2,47	3,11	3,11	0,44	3,88
		20	–	–	–	–	1,01	1,01	0,14	0,57	1,74	1,74	0,28	0,89	2,42	2,42	0,35	2,48	3,11	3,11	0,45	3,89

Примечания

EWT — температура входящей воды;
Δt — разность температур;
DB — сухой термометр;
WB — влажный термометр;
TC — полная холодопроизводительность;
SC — ощутимая холодопроизводительность;
WF — расход воды;
WPD — гидравлическое сопротивление.

Все данные в таблице предоставлены при нормальном атмосферном давлении воздуха на высокой скорости вентилятора.

Напольно-потолочный двухтрубный фанкойл в корпусе

LSF-750AQ22

EWT	Δt	Темп-ра в поме-щении, °C (W.B.)	Температура воздуха на входе, °C																			
			21				23				25				27				29			
			TC	SC	WF	WPD	TC	SC	WF	WPD	TC	SC	WF	WPD	TC	SC	WF	WPD	TC	SC	WF	WPD
°C	°C	°C	кВт	кВт	м³/ч	кПа	кВт	кВт	м³/ч	кПа	кВт	кВт	м³/ч	кПа	кВт	кВт	м³/ч	кПа	кВт	кВт	м³/ч	кПа
5	3	15	5,63	4,44	1,61	42,42	5,61	5,12	1,6	42,08	5,8	5,78	1,66	44,56	6,48	6,48	1,85	54,05	7,17	7,17	2,07	65,31
		17	7,63	4,47	2,2	72,85	7,61	5,16	2,2	72,47	7,56	5,83	2,17	70,81	7,53	6,5	2,16	70,24	7,5	7,18	2,15	69,85
		19	–	–	–	–	9,75	5,19	2,82	111,93	9,72	5,87	2,82	111,83	9,68	6,54	2,78	109,41	9,67	7,23	2,8	110,7
		20	–	–	–	–	10,89	5,2	3,17	137,21	10,86	5,89	3,15	136,01	10,83	6,57	3,15	135,67	10,8	7,25	3,13	134,52
	4	15	4,84	4,07	1,04	19,97	4,85	4,75	1,04	20,07	5,43	5,43	1,16	24,07	6,11	6,11	1,31	29,5	6,79	6,79	1,46	35,44
		17	6,82	4,09	1,46	35,74	6,79	4,78	1,46	35,48	6,76	5,45	1,45	35,18	6,73	6,13	1,44	34,93	6,81	6,81	1,46	35,68
		19	–	–	–	–	8,94	4,81	1,92	57,26	8,91	5,49	1,92	56,95	8,88	6,17	1,91	56,64	8,85	6,84	1,9	56,28
		20	–	–	–	–	10,06	4,82	2,16	70,08	10,03	5,5	2,15	69,72	10	6,19	2,15	69,35	9,97	6,86	2,14	68,99
	5	15	3,99	3,68	0,68	9,7	4,37	4,37	0,75	11,32	5,06	5,06	0,87	14,65	5,74	5,74	0,99	18,15	6,41	6,41	1,1	21,77
		17	6	3,73	1,03	19,55	5,97	4,41	1,03	19,38	5,94	5,08	1,02	19,22	5,95	5,76	1,02	19,27	6,43	6,43	1,1	21,84
		19	–	–	–	–	8,11	4,44	1,4	32,81	8,09	5,12	1,39	32,63	8,05	5,8	1,39	32,41	8,02	6,47	1,38	32,16
		20	–	–	–	–	9,22	4,44	1,58	40,66	9,2	5,13	1,58	40,48	9,17	5,81	1,58	40,42	9,15	6,49	1,58	40,41
	6	15	3,27	3,23	0,47	5,07	3,99	3,99	0,57	7,16	4,68	4,68	0,67	9,36	5,37	5,37	0,77	11,79	6,05	6,05	0,87	14,44
		17	5,12	3,35	0,73	10,88	5,09	4,02	0,73	10,78	5,08	4,7	0,73	10,74	5,38	5,36	0,77	11,83	6,06	6,06	0,87	14,49
		19	–	–	–	–	7,24	4,06	1,03	19,48	7,21	4,74	1,03	19,34	7,17	5,41	1,02	19,18	7,14	6,08	1,02	19,03
		20	–	–	–	–	8,37	4,08	1,2	25	8,35	4,76	1,19	24,86	8,32	5,43	1,19	24,7	8,28	6,11	1,18	24,52
7	3	15	4,09	3,73	1,17	24,2	4,41	4,41	1,26	27,53	5,1	5,1	1,47	35,81	5,77	5,77	1,66	43,81	6,45	6,45	1,86	53,34
		17	6,07	3,76	1,74	47,77	6,04	4,44	1,73	47,35	6,01	5,11	1,72	46,92	6	5,79	1,72	46,82	6,47	6,47	1,86	53,6
		19	–	–	–	–	8,18	4,47	2,36	81,04	8,15	5,15	2,35	80,54	8,13	5,83	2,35	80,14	8,09	6,5	2,34	79,5
		20	–	–	–	–	9,31	4,48	2,69	101,71	9,28	5,17	2,69	101,27	9,25	5,85	2,68	100,85	9,23	6,52	2,68	100,63
	4	15	3,37	3,35	0,73	10,66	4,05	4,05	0,87	14,58	4,73	4,73	1,02	18,8	5,41	5,41	1,16	23,66	6,09	6,09	1,32	29,32
		17	5,22	3,39	1,12	22,26	5,19	4,07	1,11	22,03	5,17	4,74	1,11	21,92	5,42	5,4	1,16	23,73	6,11	6,11	1,32	29,42
		19	–	–	–	–	7,34	4,1	1,59	40,49	7,32	4,78	1,58	40,21	7,26	5,45	1,56	39,35	7,23	6,12	1,55	39,03
		20	–	–	–	–	8,46	4,11	1,82	51,47	8,43	4,8	1,82	51,24	8,41	5,47	1,82	51,09	8,37	6,14	1,81	50,83
	5	15	2,98	2,98	0,51	5,9	3,68	3,68	0,63	8,42	4,36	4,36	0,75	11,18	5,04	5,04	0,87	14,24	5,72	5,72	0,98	17,67
		17	4,33	3,02	0,75	11,05	4,31	3,69	0,74	10,96	4,41	4,39	0,76	11,39	5,05	5,05	0,87	14,3	5,73	5,73	0,98	17,73
		19	–	–	–	–	6,45	3,73	1,11	21,69	6,42	4,4	1,1	21,51	6,22	4,76	1,07	38,4	6,36	5,75	1,09	21,21
		20	–	–	–	–	7,6	3,75	1,31	28,96	7,57	4,43	1,31	28,77	7,54	5,11	1,3	28,56	7,5	5,78	1,29	28,32
	6	15	2,46	2,46	0,35	2,73	3,29	3,29	0,47	5,08	3,99	3,99	0,57	7,02	4,68	4,68	0,67	9,18	5,36	5,36	0,77	11,55
		17	3,36	2,63	0,48	5,26	3,39	3,31	0,49	5,34	4	4	0,57	7,04	4,69	4,69	0,67	9,21	5,37	5,37	0,77	11,59
		19	–	–	–	–	5,53	3,36	0,79	12,15	5,5	4,03	0,79	12,03	5,47	4,7	0,78	11,95	5,53	5,39	0,79	12,16
		20	–	–	–	–	6,68	3,38	0,96	16,82	6,65	4,06	0,95	16,68	6,61	4,73	0,95	16,53	6,58	5,4	0,94	16,4
9	3	15	3,04	3,04	0,87	14,21	3,72	3,72	1,06	20,09	4,41	4,41	1,27	27,21	5,07	5,07	1,45	34,31	5,75	5,75	1,66	43,23
		17	4,44	3,06	1,28	27,59	4,42	3,74	1,27	27,32	4,46	4,43	1,29	27,85	5,08	5,08	1,45	34,43	5,77	5,77	1,66	43,39
		19	–	–	–	–	6,53	3,76	1,89	53,92	6,5	4,44	1,88	53,46	6,47	5,11	1,87	52,97	6,44	5,78	1,86	52,59
		20	–	–	–	–	7,66	3,78	2,21	71,02	7,63	4,45	2,2	70,76	7,58	5,12	2,18	69,11	7,55	5,8	2,16	68,51
	4	15	2,67	2,67	0,57	7,01	3,36	3,36	0,72	10,34	4,04	4,04	0,87	14,07	4,72	4,72	1,02	18,55	5,39	5,39	1,16	23,31
		17	3,52	2,69	0,76	11,22	3,54	3,37	0,76	11,32	4,04	4,04	0,87	14,12	4,73	4,73	1,02	18,61	5,4	5,4	1,17	23,39
		19	–	–	–	–	5,63	3,4	1,22	25,15	5,6	4,07	1,21	24,88	5,58	4,75	1,2	24,68	5,6	5,42	1,21	24,89
		20	–	–	–	–	6,75	3,4	1,45	33,98	6,72	4,08	1,44	33,71	6,68	4,76	1,43	33,41	6,65	5,43	1,43	33,1
	5	15	2,25	2,25	0,39	3,46	2,98	2,98	0,51	5,76	3,67	3,67	0,63	8,16	4,35	4,35	0,75	10,89	5,03	5,03	0,86	13,92
		17	2,53	2,29	0,43	4,36	2,99	2,98	0,51	5,77	3,68	3,68	0,63	8,19	4,36	4,36	0,75	10,93	5,04	5,04	0,86	13,97
		19	–	–	–	–	4,69	3,03	0,8	12,34	4,66	3,7	0,8	12,23	4,67	4,37	0,8	12,29	5,04	5,03	0,87	14,01
		20	–	–	–	–	5,82	3,04	1	17,86	5,78	3,72	0,99	17,69	5,75	4,39	0,99	17,51	5,74	5,06	0,98	17,43
	6	15	1,78	1,78	0,23	1,18	2,54	2,54	0,36	3,04	3,3	3,3	0,47	5,01	3,99	3,99	0,57	6,89	4,67	4,67	0,67	9
		17	1,78	1,78	0,23	1,18	2,55	2,55	0,37	3,06	3,31	3,31	0,47	5,03	4	4	0,57	6,92	4,68	4,68	0,67	9,03
		19	–	–	–	–	3,69	2,65	0,53	6,05	3,69	3,32	0,53	6,05	4,01	3,99	0,57	6,95	4,69	4,69	0,67	9,07
		20	–	–	–	–	4,85	2,68	0,7	9,61	4,82	3,35	0,69	9,49	4,8	4,02	0,69	9,43	4,87	4,71	0,7	9,68
11	3	15	2,35	2,35	0,67	9,1	3,03	3,03	0,87	14,02	3,7	3,7	1,06	19,81	4,38	4,38	1,26	26,41	5,05	5,05	1,46	34,03
		17	2,69	2,36	0,77	11,45	3,03	3,01	0,87	14,05	3,71	3,71	1,07	19,88	4,39	4,39	1,26	26,51	5,07	5,07	1,46	34,15
		19	–	–	–	–	4,77	3,06	1,37	30,75	4,74	3,73	1,37	30,43	4,74	4,4	1,37	30,38	5,07	5,06	1,46	34,26
		20	–	–	–	–	5,88	3,06	1,69	43,94	5,84	3,74	1,68	43,52	5,81	4,41	1,67	43,08	5,79	5,08	1,66	42,76
	4	15	1,97	1,97	0,43	4,19	2,67	2,67	0,58	6,95	3,36	3,36	0,72	10,22	4,02	4,02	0,87	13,84	4,7	4,7	1,01	18,03
		17	1,97	1,92	0,42	4,16	2,68	2,68	0,58	6,98	3,36	3,36	0,73	10,27	4,03	4,03	0,87	13,89	4,71	4,71	1,01	18,1
		19	–	–	–	–	3,82	2,7	0,83	12,77	3,81	3,37	0,82	12,75	4,05	4,03	0,87	13,99	4,72	4,72	1,01	18,17
		20	–	–	–	–	4,93	2,71	1,06	19,58	4,9	3,38	1,05	19,37	4,87	4,05	1,05	19,22	4,91	4,73	1,06	19,5
	5	15	1,56	1,56	0,23	1,2	2,28	2,28	0,39	3,64	2,99	2,99	0,52	5,73	3,67	3,67	0,63	8,1	4,34	4,34	0,75	10,79
		17	1,56	1,56	0,23	1,2	2,29	2,29	0,4	3,65	2,99	2,99	0,52	5,75	3,67	3,67	0,63	8,13	4,35	4,35	0,75	10,83
		19	–	–	–	–	2,79	2,32	0,48	5,12	3	2,97	0,52	5,78	3,68	3,68	0,64	8,16	4,36	4,36	0,75	10,87
		20	–	–	–	–	3,93	2,34	0,68	9,11	3,91	3,01	0,68	9,03	3,94	3,7	0,68	9,16	4,37	4,35	0,75	10,89
	6	15	1,1	1,1	0,16	0,73	1,84	1,84	0,23	1,2	2,59	2,59	0,37	3,23	3,29	3,29	0,47	4,9	3,97	3,97	0,57	6,73
		17	1,1	1,1	0,16	0,73	1,84	1,84	0,23	1,2	2,6	2,6	0,37	3,25	3,3	3,3	0,47	4,92	3,98	3,98	0,57	6,76
		19	–	–	–	–	1,85	1,85	0,24	1,21	2,6	2,6	0,37	3,27	3,31	3,31	0,47	4,94	4	4	0,57	6,78
		20	–	–	–	–	2,82	1,95	0,41	3,79	2,84	2,63	0,41	3,84	3,3	3,28	0,47	4,94	4	4	0,57	6,8
13	3	15	1,66	1,66	0,48	4,98	2,35	2,35	0,67	8,93	3,01	3,01	0,86	13,53	3,69	3,69	1,06	19,41	4,37	4,37	1,25	25,86
		17	1,66	1,66	0,48	5	2,35	2,35	0,67	8,96	3,02	3,02	0,86	13,58	3,7	3,7	1,06	19,48	4,37	4,37	1,26	25,96
		19	–	–	–	–	2,88	2,35	0,82	12,53	3,03	3,01	0,87	13,69	3,71	3,71	1,07	19,56	4,38	4,38	1,26	26,04
		20	–	–	–	–	4,01	2,37	1,15	22,34	3,98	3,04	1,14	22,1	3,99	3,72	1,15	22,19	4,39	4,37	1,26	26,08
	4	15	1,2	1,2	0,24	1,2	1,98	1,98	0,43	4,1	2,66	2,66	0,57	6,68	3,34	3,34	0,71	9,82	4,01	4,01	0,86	13,43
		17	1,2	1,2	0,24	1,21	1,99	1,99	0,43	4,11	2,66	2,66	0,57	6,71	3,34	3,34	0,72	9,86	4,02	4,02	0,86	13,48
		19	–	–	–	–	1,98	1,94	0,43	4,1	2,68	2,68	0,57	6,74	3,35	3,35	0,72	9,89	4,02	4,02	0,86	13,53
		20	–	–	–	–	2,96	2	0,64	8,04	2,98	2,68	0,64	8,11	3,35	3,33	0,72	9,92	4,03	4,03	0,86	13,56
	5	15	0,83	0,83	0,14	0,64	1,56	1,56	0,24	1,19	2,29	2,29	0,39	3,55	2,98	2,98	0,51	5,53	3,65	3,65	0,63	7,82
		17	0,83	0,83	0,14	0,64	1,56	1,56	0,24	1,2	2,29	2,29	0,39	3,57	2,98	2,98	0,51	5,55	3,66	3,66	0,63	7,85
		19	–	–	–	–	1,57	1,57	0,24	1,21	2,3	2,3	0,39	3,58	2,99	2,99	0,51	5,58	3,67	3,67	0,63	7,88
		20	–	–	–	–	1,87	1,87	0,23	1,14	2,29	2,26	0,39	3,57	2,99	2,99	0,51	5,59	3,67	3,67	0,63	7,9
	6	15	0,6	0,6	0,09	0,38	1,09	1,09	0,16	0,69	1,93	1,93	0,24	1,22	2,6	2,6	0,37	3,21	3,29	3,29	0,47	4,8
		17	0,6	0,6	0,09	0,38	1,1	1,1	0,16	0,69	1,93	1,93	0,24	1,22	2,61	2,61	0,37	3,23	3,3	3,3	0,47	4,82
		19	–	–	–	–	1,1	1,1	0,16	0,69	1,95	1,95	0,24	1,24	2,61	2,61	0,37	3,24	3,31	3,31	0,47	4,84
		20	–	–	–	–	1,1	1,1	0,16	0,69	1,95	1,95	0,24	1,23	2,62	2,62	0,37	3,25	3,32	3,32	0,47	4,85

Примечания

EWT — температура входящей воды;
Δt — разность температур;
DB — сухой термометр;
WB — влажный термометр;
TC — полная холодопроизводительность;
SC — ощутимая холодопроизводительность;
WF — расход воды;
WPD — гидравлическое сопротивление.

Все данные в таблице предоставлены при нормальном атмосферном давлении воздуха на высокой скорости вентилятора.

Таблицы холодопроизводительности

Напольно-потолочный двухтрубный фанкойл в корпусе

LSF-800AQ22

EWT	Δt	Темп-ра в помещении, °C (W.B.)	Температура воздуха на входе, °C																			
			21				23				25				27				29			
			TC	SC	WF	WPD	TC	SC	WF	WPD	TC	SC	WF	WPD	TC	SC	WF	WPD	TC	SC	WF	WPD
°C	°C	°C	кВт	кВт	м³/ч	кПа	кВт	кВт	м³/ч	кПа	кВт	кВт	м³/ч	кПа	кВт	кВт	м³/ч	кПа	кВт	кВт	м³/ч	кПа
5	3	15	5,74	4,5	1,64	58,41	5,72	5,18	1,64	58,09	5,88	5,86	1,69	61,64	6,56	6,56	1,89	74,6	7,23	7,23	2,08	87,62
		17	7,74	4,53	2,22	98,5	7,7	5,21	2,21	97,79	7,67	5,9	2,2	97,07	7,64	6,57	2,19	96,4	7,63	7,25	2,19	96,13
		19	–	–	–	–	9,87	5,25	2,84	151,44	9,84	5,94	2,83	150,6	9,81	6,62	2,83	149,82	9,77	7,3	2,82	149,01
		20	–	–	–	–	11,03	5,28	3,17	183,56	10,99	5,97	3,17	182,65	10,96	6,64	3,16	181,77	10,92	7,33	3,15	180,79
	4	15	4,95	4,13	1,06	27,46	4,98	4,82	1,07	27,66	5,5	5,5	1,18	32,88	6,18	6,18	1,33	40,25	6,87	6,87	1,47	48,16
		17	6,95	4,17	1,49	49,17	6,92	4,85	1,48	48,8	6,89	5,53	1,48	48,46	6,87	6,21	1,47	48,23	6,95	6,9	1,49	49,17
		19	–	–	–	–	9,09	4,89	1,96	78,75	9,06	5,58	1,96	78,7	9,03	6,26	1,95	78,1	8,99	6,93	1,94	77,53
		20	–	–	–	–	10,24	4,91	2,21	97,45	10,21	5,59	2,21	96,9	10,18	6,28	2,2	96,38	10,13	6,95	2,18	94,69
	5	15	4,16	3,77	0,71	13,89	4,46	4,45	0,77	15,72	5,14	5,14	0,88	20,03	5,82	5,82	1	24,55	6,51	6,51	1,12	29,95
		17	6,14	3,8	1,05	26,86	6,11	4,48	1,05	26,65	6,09	5,16	1,04	26,5	6,11	5,84	1,05	26,66	6,52	6,52	1,12	30,07
		19	–	–	–	–	8,26	4,51	1,42	44,77	8,23	5,2	1,41	44,49	8,2	5,88	1,41	44,18	8,16	6,55	1,4	43,89
		20	–	–	–	–	9,43	4,54	1,63	56,69	9,38	5,22	1,61	56,06	9,35	5,9	1,61	55,69	9,32	6,58	1,6	55,35
	6	15	3,4	3,39	0,49	7,27	4,09	4,09	0,59	9,91	4,78	4,78	0,68	12,88	5,45	5,45	0,78	16,03	6,14	6,14	0,88	19,59
		17	5,3	3,44	0,76	15,37	5,28	4,11	0,76	15,26	5,28	4,79	0,76	15,27	5,5	5,48	0,79	16,24	6,15	6,15	0,88	19,66
		19	–	–	–	–	7,43	4,15	1,06	27,1	7,39	4,83	1,06	26,9	7,36	5,51	1,05	26,71	7,34	6,18	1,05	26,57
		20	–	–	–	–	8,58	4,18	1,23	34,96	8,55	4,86	1,23	34,73	8,52	5,54	1,22	34,5	8,48	6,21	1,22	34,27
7	3	15	4,21	3,79	1,22	34,35	4,47	4,45	1,29	38,02	5,15	5,15	1,48	47,94	5,83	5,83	1,68	59,97	6,52	6,52	1,89	73,19
		17	6,17	3,81	1,78	66,19	6,14	4,49	1,77	65,65	6,12	5,17	1,77	65,2	6,13	5,86	1,77	65,2	6,53	6,53	1,89	73,42
		19	–	–	–	–	8,3	4,53	2,4	110,88	8,27	5,21	2,4	110,95	8,25	5,9	2,4	110,85	8,21	6,57	2,39	110,08
		20	–	–	–	–	9,44	4,55	2,75	140,36	9,42	5,23	2,74	140,11	9,39	5,92	2,74	139,73	9,35	6,6	2,73	138,81
	4	15	3,48	3,45	0,75	14,99	4,11	4,11	0,88	19,69	4,79	4,79	1,03	25,62	5,48	5,48	1,18	32,56	6,16	6,16	1,33	39,83
		17	5,35	3,46	1,16	31,28	5,33	4,14	1,15	31,04	5,32	4,81	1,15	30,97	5,51	5,51	1,19	32,93	6,16	6,16	1,33	39,53
		19	–	–	–	–	7,45	4,16	1,6	54,9	7,42	4,84	1,6	54,49	7,39	5,52	1,59	54,06	7,36	6,19	1,58	53,71
		20	–	–	–	–	8,6	4,18	1,86	70,79	8,57	4,87	1,85	70,34	8,54	5,55	1,84	69,85	8,5	6,22	1,84	69,37
	5	15	3,06	3,06	0,53	8,22	3,74	3,74	0,64	11,46	4,43	4,43	0,76	15,24	5,11	5,11	0,88	19,44	5,79	5,79	1	24,05
		17	4,47	3,08	0,77	15,48	4,46	3,76	0,77	15,42	4,56	4,46	0,78	15,99	5,13	5,13	0,88	19,51	5,81	5,81	1	24,14
		19	–	–	–	–	6,61	3,8	1,14	30,35	6,58	4,48	1,14	30,12	6,66	4,91	1,14	52,3	6,54	5,83	1,13	29,84
		20	–	–	–	–	7,73	3,82	1,33	39,47	7,7	4,5	1,32	39,18	7,66	5,17	1,32	38,9	7,64	5,85	1,31	38,64
	6	15	2,65	2,65	0,38	4,36	3,38	3,38	0,48	7,08	4,07	4,07	0,58	9,68	4,75	4,75	0,68	12,52	5,44	5,44	0,78	15,77
		17	3,58	2,72	0,51	7,79	3,62	3,41	0,52	7,92	4,08	4,07	0,59	9,71	4,76	4,76	0,68	12,57	5,45	5,45	0,78	15,83
		19	–	–	–	–	5,71	3,44	0,82	17,13	5,68	4,11	0,82	17	5,67	4,79	0,81	16,94	5,74	5,48	0,82	17,29
		20	–	–	–	–	6,85	3,46	0,98	23,45	6,82	4,14	0,98	23,27	6,79	4,81	0,98	23,1	6,77	5,49	0,97	22,98
9	3	15	3,08	3,08	0,88	19,4	3,77	3,77	1,09	27,76	4,44	4,44	1,27	36,38	5,13	5,13	1,48	47,21	5,8	5,8	1,66	57,71
		17	4,5	3,1	1,29	37,27	4,49	3,77	1,28	37,06	4,54	4,47	1,3	37,85	5,14	5,14	1,48	47,39	5,81	5,81	1,67	57,94
		19	–	–	–	–	6,62	3,81	1,91	73,69	6,59	4,49	1,91	73,16	6,57	5,17	1,9	72,65	6,55	5,84	1,89	72,31
		20	–	–	–	–	7,74	3,82	2,23	95,78	7,71	4,5	2,22	95,13	7,68	5,18	2,21	94,43	7,66	5,86	2,21	94,32
	4	15	2,72	2,72	0,59	9,67	3,41	3,41	0,73	14,05	4,09	4,09	0,88	19,38	4,77	4,77	1,03	25,17	5,44	5,44	1,17	31,27
		17	3,64	2,74	0,78	15,81	3,67	3,43	0,79	16	4,1	4,09	0,88	19,45	4,78	4,78	1,03	25,27	5,45	5,45	1,17	31,39
		19	–	–	–	–	5,73	3,44	1,23	34,14	5,7	4,12	1,22	33,86	5,68	4,8	1,22	33,71	5,72	5,48	1,23	34,08
		20	–	–	–	–	6,86	3,46	1,47	46,62	6,84	4,14	1,47	46,68	6,81	4,82	1,47	46,53	6,79	5,5	1,47	46,23
	5	15	2,35	2,35	0,4	5,06	3,04	3,04	0,52	7,95	3,73	3,73	0,64	11,18	4,41	4,41	0,76	14,85	5,09	5,09	0,87	18,93
		17	2,72	2,37	0,47	6,57	3,06	3,04	0,52	7,99	3,74	3,74	0,64	11,23	4,43	4,43	0,76	14,9	5,1	5,1	0,88	19
		19	–	–	–	–	4,82	3,09	0,83	17,24	4,8	3,76	0,82	17,15	4,83	4,45	0,83	17,31	5,14	5,12	0,88	19,26
		20	–	–	–	–	5,95	3,1	1,02	24,7	5,92	3,78	1,02	24,49	5,9	4,45	1,01	24,33	5,89	5,13	1,01	24,28
	6	15	1,83	1,83	0,26	1,97	2,67	2,67	0,38	4,54	3,38	3,38	0,48	6,93	4,06	4,06	0,58	9,46	4,74	4,74	0,68	12,3
		17	1,83	1,83	0,26	1,98	2,68	2,68	0,38	4,56	3,38	3,38	0,49	6,96	4,07	4,07	0,58	9,49	4,75	4,75	0,68	12,35
		19	–	–	–	–	3,88	2,72	0,56	8,75	3,89	3,4	0,56	8,8	4,15	4,1	0,6	9,81	4,76	4,76	0,68	12,4
		20	–	–	–	–	4,99	2,74	0,71	13,34	4,97	3,41	0,71	13,25	4,96	4,09	0,71	13,22	5,05	4,79	0,72	13,63
11	3	15	2,38	2,38	0,68	12,43	3,07	3,07	0,88	19,07	3,74	3,74	1,08	26,91	4,42	4,42	1,27	36	5,09	5,09	1,46	45,68
		17	2,78	2,39	0,8	16,11	3,07	3,04	0,88	19,15	3,75	3,75	1,08	27,03	4,43	4,43	1,28	36,14	5,1	5,1	1,47	45,85
		19	–	–	–	–	4,85	3,1	1,4	42,54	4,83	3,77	1,4	42,26	4,84	4,45	1,4	42,32	5,12	5,1	1,47	46,09
		20	–	–	–	–	5,96	3,11	1,72	60,08	5,93	3,78	1,71	59,56	5,9	4,46	1,7	59,11	5,89	5,13	1,7	58,88
	4	15	2,03	2,03	0,44	5,82	2,71	2,71	0,59	9,52	3,39	3,39	0,73	13,77	4,07	4,07	0,88	18,79	4,74	4,74	1,02	24,43
		17	2,02	1,96	0,44	5,79	2,72	2,72	0,59	9,56	3,4	3,4	0,73	13,83	4,08	4,08	0,88	18,87	4,75	4,75	1,02	24,53
		19	–	–	–	–	3,91	2,73	0,84	17,56	3,91	3,41	0,84	17,6	4,14	4,12	0,89	19,36	4,76	4,76	1,03	24,63
		20	–	–	–	–	5,03	2,75	1,08	27	5	3,43	1,08	26,78	4,99	4,1	1,07	26,66	5,04	4,79	1,09	27,14
	5	15	1,55	1,55	0,27	2,03	2,35	2,35	0,41	5,1	3,04	3,04	0,53	7,86	3,72	3,72	0,64	11,04	4,39	4,39	0,76	14,53
		17	1,55	1,55	0,27	2,04	2,36	2,36	0,41	5,12	3,05	3,05	0,53	7,89	3,73	3,73	0,64	11,09	4,4	4,4	0,76	14,58
		19	–	–	–	–	2,95	2,37	0,51	7,47	3,13	3,09	0,54	8,25	3,74	3,73	0,65	11,13	4,42	4,42	0,76	14,8
		20	–	–	–	–	4,04	2,39	0,69	12,6	4,02	3,06	0,69	12,55	4,08	3,75	0,7	12,82	4,45	4,44	0,77	15,01
	6	15	1,21	1,21	0,17	1,07	1,86	1,86	0,27	2,04	2,67	2,67	0,38	4,6	3,36	3,36	0,48	6,75	4,04	4,04	0,58	9,2
		17	1,21	1,21	0,17	1,07	1,86	1,86	0,27	2,05	2,68	2,68	0,39	4,62	3,37	3,37	0,48	6,77	4,05	4,05	0,58	9,24
		19	–	–	–	–	1,85	1,82	0,27	2,02	2,69	2,69	0,39	4,64	3,37	3,37	0,48	6,8	4,06	4,06	0,58	9,28
		20	–	–	–	–	3,01	2,02	0,43	5,62	3,04	2,7	0,44	5,71	3,41	3,4	0,49	6,92	4,06	4,06	0,58	9,3
13	3	15	1,68	1,68	0,49	6,86	2,37	2,37	0,68	12,15	3,05	3,05	0,88	18,64	3,72	3,72	1,07	26,24	4,39	4,39	1,25	34,45
		17	1,69	1,69	0,49	6,89	2,38	2,38	0,68	12,2	3,06	3,06	0,88	18,71	3,73	3,73	1,07	26,28	4,4	4,4	1,26	34,59
		19	–	–	–	–	2,99	2,4	0,86	17,93	3,12	3,1	0,89	19,32	3,74	3,74	1,07	26,32	4,41	4,41	1,26	34,73
		20	–	–	–	–	4,07	2,4	1,17	30,42	4,06	3,07	1,16	30,2	4,08	3,75	1,17	30,49	4,42	4,4	1,26	34,86
	4	15	1,25	1,25	0,27	2,05	2,01	2,01	0,43	5,58	2,7	2,7	0,58	9,13	3,37	3,37	0,72	13,34	4,05	4,05	0,87	18,39
		17	1,25	1,25	0,27	2,07	2,02	2,02	0,43	5,6	2,7	2,7	0,58	9,17	3,38	3,38	0,72	13,4	4,06	4,06	0,87	18,46
		19	–	–	–	–	2,07	2,06	0,44	5,85	2,71	2,7	0,58	9,2	3,39	3,39	0,73	13,45	4,07	4,07	0,88	18,54
		20	–	–	–	–	3,08	2,04	0,66	11,4	3,1	2,72	0,66	11,53	3,43	3,42	0,73	13,69	4,07	4,07	0,88	18,58
	5	15	0,91	0,91	0,16	0,93	1,56	1,56	0,27	2,04	2,34	2,34	0,4	4,93	3,03	3,03	0,52	7,57	3,7	3,7	0,63	10,63
		17	0,91	0,91	0,16	0,93	1,57	1,57	0,27	2,05	2,35	2,35	0,4	4,95	3,04	3,04	0,52	7,6	3,71	3,71	0,64	10,67
		19	–	–	–	–	1,57	1,57	0,27	2,07	2,37	2,37	0,4	4,97	3,04	3,04	0,52	7,63	3,72	3,72	0,64	10,72
		20	–	–	–	–	1,96	1,65	0,34	3,44	2,37	2,34	0,41	5,01	3,04	3,04	0,52	7,65	3,73	3,73	0,64	10,75
	6	15	0,65	0,65	0,09	0,53	1,2	1,2	0,17	1	1,89	1,89	0,27	2,08	2,67	2,67	0,38	4,48	3,35	3,35	0,48	6,57
		17	0,65	0,65	0,09	0,54	1,2	1,2	0,17	1,01	1,89	1,89	0,27	2,09	2,68	2,68	0,38	4,5	3,36	3,36	0,48	6,6
		19	–	–	–	–	1,2	1,2	0,17	1,01	1,9	1,9	0,27	2,1	2,68	2,68	0,38	4,52	3,37	3,37	0,48	6,63
		20	–	–	–	–	1,21	1,21	0,17	1,01	1,9	1,9	0,27	2,11	2,68	2,68	0,38	4,53	3,38	3,38	0,48	6,65

Примечания

EWT — температура входящей воды;
Δt — разность температур;
DB — сухой термометр;
WB — влажный термометр;
TC — полная холодопроизводительность;
SC — ощутимая холодопроизводительность;
WF — расход воды;
WPD — гидравлическое сопротивление.

Все данные в таблице предоставлены при нормальном атмосферном давлении воздуха на высокой скорости вентилятора.

Напольно-потолочный двухтрубный фанкойл без корпуса

LSF-150AQ22C

EWT	Δt	Темп-ра в поме-щении, °C (W.B.)	Температура воздуха на входе, °C																			
			21				23				25				27				29			
			TC	SC	WF	WPD	TC	SC	WF	WPD	TC	SC	WF	WPD	TC	SC	WF	WPD	TC	SC	WF	WPD
°C	°C	°C	кВт	кВт	м³/ч	кПа	кВт	кВт	м³/ч	кПа	кВт	кВт	м³/ч	кПа	кВт	кВт	м³/ч	кПа	кВт	кВт	м³/ч	кПа
5	3	15	1,35	1,06	0,39	21,37	1,34	1,23	0,38	21,18	1,39	1,39	0,4	22,61	1,55	1,55	0,44	27,01	1,72	1,72	0,49	32,11
		17	1,82	1,07	0,52	35,87	1,82	1,24	0,52	35,67	1,81	1,4	0,52	35,12	1,8	1,56	0,51	34,85	1,79	1,72	0,51	34,62
		19	–	–	–	–	2,33	1,24	0,67	54,58	2,32	1,41	0,66	54,29	2,32	1,57	0,66	54,01	2,31	1,73	0,66	53,72
		20	–	–	–	–	2,61	1,25	0,75	67,38	2,6	1,41	0,75	67,04	2,59	1,58	0,75	66,7	2,59	1,74	0,75	66,36
	4	15	1,14	0,97	0,24	9,67	1,14	1,13	0,24	9,66	1,3	1,3	0,28	12,06	1,46	1,46	0,31	14,78	1,63	1,63	0,35	17,91
		17	1,63	0,98	0,35	17,9	1,62	1,14	0,35	17,77	1,61	1,3	0,35	17,64	1,6	1,47	0,35	17,51	1,62	1,61	0,35	17,88
		19	–	–	–	–	2,13	1,15	0,46	28,2	2,12	1,31	0,45	28,04	2,12	1,48	0,45	27,88	2,11	1,64	0,45	27,7
		20	–	–	–	–	2,41	1,15	0,52	34,83	2,4	1,32	0,51	34,65	2,39	1,48	0,51	34,47	2,38	1,65	0,51	34,29
	5	15	0,91	0,87	0,16	4,57	1,03	1,03	0,18	5,63	1,2	1,2	0,21	7,24	1,37	1,37	0,23	9	1,53	1,53	0,26	10,91
		17	1,41	0,88	0,24	9,51	1,41	1,05	0,24	9,43	1,4	1,21	0,24	9,34	1,39	1,37	0,24	9,3	1,53	1,53	0,26	10,95
		19	–	–	–	–	1,93	1,06	0,33	16,26	1,92	1,22	0,33	16,17	1,91	1,38	0,33	16,06	1,91	1,55	0,33	15,95
		20	–	–	–	–	2,2	1,06	0,38	20,39	2,19	1,23	0,38	20,28	2,19	1,39	0,38	20,16	2,18	1,55	0,38	20,04
	6	15	0,72	0,72	0,1	1,81	0,92	0,92	0,13	3,1	1,1	1,1	0,16	4,6	1,27	1,27	0,18	5,86	1,44	1,44	0,21	7,22
		17	1,19	0,79	0,17	5,21	1,18	0,95	0,17	5,15	1,17	1,11	0,17	5,1	1,28	1,28	0,18	5,88	1,44	1,44	0,21	7,25
		19	–	–	–	–	1,71	0,96	0,25	9,68	1,7	1,13	0,24	9,61	1,7	1,29	0,24	9,53	1,69	1,45	0,24	9,46
		20	–	–	–	–	1,99	0,97	0,28	12,45	1,98	1,13	0,28	12,38	1,97	1,3	0,28	12,3	1,96	1,46	0,28	12,22
7	3	15	0,97	0,89	0,28	11,95	1,06	1,06	0,3	13,8	1,22	1,22	0,35	17,91	1,38	1,38	0,4	21,89	1,55	1,55	0,44	26,51
		17	1,45	0,9	0,41	23,64	1,44	1,06	0,41	23,45	1,43	1,22	0,41	23,25	1,43	1,39	0,41	23,11	1,55	1,55	0,44	26,61
		19	–	–	–	–	1,96	1,07	0,57	40,37	1,95	1,23	0,56	40,14	1,94	1,4	0,56	39,89	1,93	1,56	0,56	39,6
		20	–	–	–	–	2,23	1,07	0,64	49,87	2,22	1,24	0,64	50,4	2,21	1,4	0,63	49,33	2,2	1,56	0,63	49,04
	4	15	0,79	0,78	0,17	5,21	0,97	0,97	0,21	7,29	1,13	1,13	0,24	9,52	1,29	1,29	0,28	11,97	1,46	1,46	0,31	14,66
		17	1,24	0,81	0,27	11,12	1,23	0,97	0,27	11,01	1,23	1,13	0,26	10,93	1,3	1,3	0,28	12,02	1,46	1,46	0,31	14,71
		19	–	–	–	–	1,74	0,98	0,37	19,76	1,74	1,14	0,37	19,62	1,73	1,3	0,37	19,47	1,72	1,46	0,37	19,31
		20	–	–	–	–	2,02	0,98	0,43	25,36	2,01	1,15	0,43	25,21	2	1,31	0,43	25,05	1,99	1,47	0,43	24,88
	5	15	0,68	0,68	0,12	2,33	0,87	0,87	0,15	4,12	1,04	1,04	0,18	5,58	1,2	1,2	0,21	7,19	1,36	1,36	0,24	8,92
		17	1,01	0,71	0,17	5,34	1	0,87	0,17	5,29	1,03	1,01	0,18	5,54	1,2	1,2	0,21	7,21	1,37	1,37	0,24	8,95
		19	–	–	–	–	1,53	0,89	0,26	10,73	1,52	1,05	0,26	10,64	1,65	1,25	0,28	15,75	1,5	1,37	0,26	10,47
		20	–	–	–	–	1,8	0,89	0,31	14,14	1,79	1,05	0,31	14,04	1,78	1,22	0,31	13,93	1,77	1,38	0,3	13,82
	6	15	0,57	0,57	0,08	1,18	0,73	0,73	0,11	1,89	0,93	0,93	0,13	3,27	1,11	1,11	0,16	4,54	1,27	1,27	0,18	5,75
		17	0,63	0,56	0,09	1,41	0,73	0,73	0,1	1,88	0,93	0,93	0,13	3,29	1,11	1,11	0,16	4,56	1,27	1,27	0,18	5,77
		19	–	–	–	–	1,29	0,79	0,19	5,92	1,29	0,96	0,18	5,86	1,28	1,12	0,18	5,8	1,28	1,28	0,18	5,81
		20	–	–	–	–	1,57	0,8	0,23	8,23	1,56	0,96	0,22	8,17	1,56	1,12	0,22	8,1	1,55	1,29	0,22	8,03
9	3	15	0,72	0,72	0,21	7,21	0,89	0,89	0,25	10,11	1,05	1,05	0,3	13,39	1,21	1,21	0,35	17,14	1,38	1,38	0,39	21,27
		17	1,05	0,72	0,3	13,29	1,04	0,89	0,3	13,2	1,05	1,04	0,3	13,37	1,22	1,22	0,35	17,2	1,38	1,38	0,39	21,34
		19	–	–	–	–	1,56	0,9	0,45	26,41	1,55	1,06	0,44	26	1,54	1,22	0,44	25,78	1,53	1,38	0,44	25,59
		20	–	–	–	–	1,82	0,9	0,52	34,61	1,82	1,07	0,52	34,38	1,81	1,23	0,52	34,13	1,8	1,39	0,52	33,86
	4	15	0,62	0,62	0,13	3,33	0,8	0,8	0,17	5,13	0,96	0,96	0,21	7,06	1,12	1,12	0,24	9,22	1,29	1,29	0,28	11,6
		17	0,82	0,64	0,18	5,4	0,82	0,8	0,18	5,39	0,96	0,96	0,21	7,08	1,13	1,13	0,24	9,25	1,29	1,29	0,28	11,64
		19	–	–	–	–	1,33	0,81	0,29	12,21	1,32	0,97	0,28	12,1	1,32	1,13	0,28	12	1,32	1,29	0,28	11,98
		20	–	–	–	–	1,61	0,81	0,35	16,9	1,6	0,98	0,34	16,77	1,59	1,14	0,34	16,63	1,58	1,3	0,34	16,5
	5	15	0,5	0,5	0,09	1,25	0,69	0,69	0,12	2,47	0,87	0,87	0,15	4,04	1,03	1,03	0,18	5,42	1,2	1,2	0,21	6,95
		17	0,49	0,48	0,08	1,24	0,69	0,69	0,12	2,49	0,87	0,87	0,15	4,06	1,04	1,04	0,18	5,44	1,2	1,2	0,21	6,98
		19	–	–	–	–	1,1	0,72	0,19	5,99	1,09	0,88	0,19	5,93	1,09	1,04	0,19	5,9	1,2	1,2	0,21	7
		20	–	–	–	–	1,37	0,72	0,24	8,76	1,36	0,88	0,23	8,68	1,36	1,05	0,23	8,6	1,35	1,21	0,23	8,53
	6	15	0,43	0,43	0,06	0,8	0,57	0,57	0,08	1,14	0,75	0,75	0,11	1,99	0,94	0,94	0,13	3,35	1,1	1,1	0,16	4,47
		17	0,43	0,43	0,06	0,8	0,57	0,57	0,08	1,15	0,75	0,75	0,11	2	0,94	0,94	0,13	3,37	1,11	1,11	0,16	4,48
		19	–	–	–	–	0,76	0,59	0,11	2,06	0,77	0,76	0,11	2,12	0,94	0,94	0,13	3,38	1,11	1,11	0,16	4,5
		20	–	–	–	–	1,12	0,63	0,16	4,59	1,11	0,79	0,16	4,54	1,11	0,95	0,16	4,49	1,11	1,11	0,16	4,52
11	3	15	0,56	0,56	0,16	4,52	0,72	0,72	0,21	7	0,89	0,89	0,25	9,9	1,05	1,05	0,3	13,19	1,21	1,21	0,35	16,87
		17	0,63	0,56	0,18	5,51	0,72	0,72	0,21	7,03	0,89	0,89	0,25	9,93	1,05	1,05	0,3	13,24	1,21	1,21	0,35	16,94
		19	–	–	–	–	1,13	0,73	0,32	15,04	1,12	0,89	0,32	14,89	1,12	1,05	0,32	14,82	1,21	1,21	0,35	17,01
		20	–	–	–	–	1,4	0,73	0,4	21,74	1,39	0,89	0,4	21,53	1,39	1,06	0,4	21,33	1,38	1,22	0,4	21,17
	4	15	0,44	0,44	0,09	1,49	0,63	0,63	0,14	3,42	0,79	0,79	0,17	5,08	0,96	0,96	0,21	6,96	1,12	1,12	0,24	9,08
		17	0,44	0,44	0,09	1,5	0,63	0,63	0,14	3,43	0,8	0,8	0,17	5,1	0,96	0,96	0,21	6,99	1,12	1,12	0,24	9,12
		19	–	–	–	–	0,89	0,64	0,19	6,17	0,89	0,8	0,19	6,12	0,96	0,95	0,21	7	1,13	1,13	0,24	9,15
		20	–	–	–	–	1,17	0,64	0,25	9,71	1,16	0,81	0,25	9,62	1,15	0,97	0,25	9,53	1,15	1,13	0,25	9,54
	5	15	0,36	0,36	0,06	0,78	0,5	0,5	0,09	1,28	0,69	0,69	0,12	2,64	0,87	0,87	0,15	4,02	1,03	1,03	0,18	5,38
		17	0,36	0,36	0,06	0,78	0,5	0,5	0,09	1,29	0,7	0,7	0,12	2,66	0,87	0,87	0,15	4,04	1,03	1,03	0,18	5,4
		19	–	–	–	–	0,53	0,51	0,09	1,43	0,7	0,69	0,12	2,66	0,87	0,87	0,15	4,05	1,04	1,04	0,18	5,42
		20	–	–	–	–	0,91	0,55	0,16	4,35	0,9	0,71	0,16	4,31	0,9	0,87	0,16	4,31	1,04	1,04	0,18	5,43
	6	15	0,29	0,29	0,04	0,52	0,43	0,43	0,06	0,76	0,57	0,57	0,08	1,15	0,76	0,76	0,11	2,1	0,94	0,94	0,13	3,35
		17	0,3	0,3	0,04	0,52	0,43	0,43	0,06	0,76	0,57	0,57	0,08	1,15	0,76	0,76	0,11	2,12	0,94	0,94	0,14	3,36
		19	–	–	–	–	0,43	0,43	0,06	0,76	0,57	0,57	0,08	1,16	0,76	0,76	0,11	2,13	0,94	0,94	0,14	3,38
		20	–	–	–	–	0,51	0,41	0,07	0,96	0,56	0,55	0,08	1,13	0,76	0,76	0,11	2,14	0,94	0,94	0,14	3,39
13	3	15	0,38	0,38	0,11	2,12	0,56	0,56	0,16	4,44	0,72	0,72	0,21	6,86	0,88	0,88	0,25	9,68	1,04	1,04	0,3	12,71
		17	0,38	0,38	0,11	2,14	0,56	0,56	0,16	4,46	0,72	0,72	0,21	6,88	0,88	0,88	0,25	9,72	1,04	1,04	0,3	12,76
		19	–	–	–	–	0,68	0,56	0,19	6,23	0,71	0,69	0,2	6,77	0,88	0,88	0,25	9,76	1,05	1,05	0,3	12,81
		20	–	–	–	–	0,95	0,56	0,27	10,95	0,94	0,73	0,27	10,84	0,94	0,89	0,27	10,81	1,05	1,05	0,3	12,84
	4	15	0,29	0,29	0,06	0,75	0,44	0,44	0,1	1,55	0,63	0,63	0,14	3,35	0,79	0,79	0,17	4,87	0,95	0,95	0,2	6,69
		17	0,29	0,29	0,06	0,75	0,44	0,44	0,1	1,56	0,63	0,63	0,14	3,36	0,79	0,79	0,17	4,9	0,96	0,96	0,2	6,72
		19	–	–	–	–	0,44	0,44	0,1	1,54	0,63	0,63	0,14	3,37	0,79	0,79	0,17	4,92	0,96	0,96	0,21	6,75
		20	–	–	–	–	0,69	0,47	0,15	3,89	0,69	0,63	0,15	3,88	0,79	0,79	0,17	4,93	0,96	0,96	0,21	6,76
	5	15	0,22	0,22	0,04	0,45	0,36	0,36	0,06	0,73	0,5	0,5	0,09	1,27	0,7	0,7	0,12	2,65	0,86	0,86	0,15	3,88
		17	0,22	0,22	0,04	0,45	0,36	0,36	0,06	0,73	0,51	0,51	0,09	1,28	0,7	0,7	0,12	2,67	0,87	0,87	0,15	3,9
		19	–	–	–	–	0,36	0,36	0,06	0,73	0,51	0,51	0,09	1,28	0,7	0,7	0,12	2,68	0,87	0,87	0,15	3,91
		20	–	–	–	–	0,36	0,35	0,06	0,73	0,51	0,51	0,09	1,29	0,7	0,7	0,12	2,69	0,87	0,87	0,15	3,92
	6	15	0,16	0,16	0,02	0,26	0,29	0,29	0,04	0,49	0,43	0,43	0,06	0,72	0,57	0,57	0,08	1,14	0,76	0,76	0,11	2,16
		17	0,16	0,16	0,02	0,26	0,29	0,29	0,04	0,49	0,43	0,43	0,06	0,72	0,57	0,57	0,08	1,14	0,76	0,76	0,11	2,17
		19	–	–	–	–	0,29	0,29	0,04	0,49	0,43	0,43	0,06	0,72	0,57	0,57	0,08	1,15	0,77	0,77	0,11	2,19
		20	–	–	–	–	0,29	0,29	0,04	0,49	0,43	0,43	0,06	0,72	0,58	0,58	0,08	1,15	0,77	0,77	0,11	2,19

Примечания

EWT — температура входящей воды;
Δt — разность температур;
DB — сухой термометр;
WB — влажный термометр;
TC — полная холодопроизводительность;
SC — ощутимая холодопроизводительность;
WF — расход воды;
WPD — гидравлическое сопротивление.

Все данные в таблице предоставлены при нормальном атмосферном давлении воздуха на высокой скорости вентилятора при внешнем статическом давлении воздуха 12 Па.

Таблицы холодопроизводительности

Напольно-потолочный двухтрубный фанкойл без корпуса

LSF-200AQ22C

EWT	Δt	Темп-ра в помещении, °C (W.B.)	Температура воздуха на входе, °C																			
			21				23				25				27				29			
			TC	SC	WF	WPD	TC	SC	WF	WPD	TC	SC	WF	WPD	TC	SC	WF	WPD	TC	SC	WF	WPD
°C	°C	°C	кВт	кВт	м³/ч	кПа	кВт	кВт	м³/ч	кПа	кВт	кВт	м³/ч	кПа	кВт	кВт	м³/ч	кПа	кВт	кВт	м³/ч	кПа
5	3	15	1,51	1,18	0,43	34,16	1,5	1,36	0,43	33,98	1,53	1,49	0,44	35,06	1,72	1,72	0,49	42,66	1,9	1,9	0,55	51,3
		17	2,03	1,19	0,58	57,02	2,02	1,37	0,58	56,72	2,02	1,55	0,58	56,49	2,01	1,72	0,58	56,15	2	1,9	0,57	55,86
		19	–	–	–	–	2,59	1,38	0,74	87,32	2,58	1,56	0,74	86,92	2,57	1,74	0,74	86,53	2,56	1,91	0,74	86,18
		20	–	–	–	–	2,89	1,39	0,84	107,11	2,89	1,58	0,83	107,09	2,88	1,75	0,83	106,6	2,88	1,97	0,85	109,92
	4	15	1,31	1,09	0,28	16,52	1,31	1,28	0,28	16,51	1,44	1,44	0,31	19,35	1,62	1,62	0,35	23,35	1,8	1,8	0,39	27,95
		17	1,82	1,09	0,39	28,66	1,82	1,27	0,39	28,51	1,81	1,45	0,39	28,36	1,81	1,63	0,39	28,22	1,81	1,79	0,39	28,27
		19	–	–	–	–	2,38	1,28	0,51	45,38	2,37	1,46	0,51	45,15	2,37	1,64	0,51	44,93	2,35	1,81	0,51	44,72
		20	–	–	–	–	2,68	1,29	0,58	56,02	2,67	1,47	0,58	55,73	2,67	1,65	0,57	55,47	2,66	1,83	0,57	55,2
	5	15	1,1	0,99	0,19	8,3	1,17	1,16	0,2	9,13	1,35	1,35	0,23	11,61	1,53	1,53	0,26	14,46	1,7	1,7	0,29	17,42
		17	1,62	1	0,28	15,98	1,61	1,18	0,28	15,9	1,61	1,36	0,28	15,82	1,6	1,53	0,28	15,74	1,71	1,71	0,29	17,5
		19	–	–	–	–	2,17	1,19	0,37	26,09	2,16	1,36	0,37	25,96	2,15	1,54	0,37	25,83	2,15	1,72	0,37	25,69
		20	–	–	–	–	2,47	1,19	0,43	32,86	2,46	1,37	0,42	32,69	2,45	1,55	0,42	32,54	2,45	1,73	0,42	32,38
	6	15	0,89	0,87	0,13	3,92	1,07	1,07	0,15	5,81	1,25	1,25	0,18	7,55	1,43	1,43	0,2	9,43	1,61	1,61	0,23	11,49
		17	1,4	0,9	0,2	9,15	1,4	1,08	0,2	9,08	1,39	1,26	0,2	9,03	1,43	1,38	0,2	9,42	1,61	1,61	0,23	11,54
		19	–	–	–	–	1,95	1,09	0,28	15,96	1,95	1,27	0,28	15,88	1,94	1,45	0,28	15,79	1,93	1,62	0,28	15,72
		20	–	–	–	–	2,24	1,1	0,32	20,15	2,24	1,27	0,32	20,05	2,23	1,45	0,32	19,95	2,23	1,63	0,32	19,85
7	3	15	1,11	0,99	0,32	20,07	1,17	1,16	0,33	21,75	1,35	1,35	0,39	28,23	1,52	1,52	0,44	34,9	1,7	1,7	0,49	41,6
		17	1,62	1	0,47	38,61	1,61	1,18	0,47	38,41	1,61	1,35	0,46	38,19	1,61	1,54	0,46	38,15	1,7	1,7	0,49	41,79
		19	–	–	–	–	2,17	1,19	0,62	63,38	2,16	1,37	0,62	63,07	2,15	1,54	0,62	62,75	2,15	1,72	0,62	62,45
		20	–	–	–	–	2,44	1,17	0,71	80,16	2,46	1,37	0,71	79,66	2,45	1,55	0,71	79,25	2,45	1,73	0,71	78,85
	4	15	0,9	0,88	0,19	8,6	1,07	1,07	0,23	11,6	1,25	1,25	0,27	15,05	1,43	1,43	0,31	18,66	1,61	1,61	0,35	22,8
		17	1,4	0,9	0,3	18,02	1,4	1,08	0,3	17,92	1,39	1,26	0,3	17,79	1,43	1,38	0,31	18,63	1,61	1,61	0,35	22,91
		19	–	–	–	–	1,95	1,09	0,42	32,2	1,95	1,27	0,42	32,03	1,94	1,45	0,42	31,86	1,94	1,62	0,42	31,72
		20	–	–	–	–	2,25	1,1	0,49	41,08	2,24	1,28	0,49	40,88	2,24	1,45	0,48	40,67	2,23	1,63	0,48	40,47
	5	15	0,81	0,81	0,14	4,76	0,98	0,98	0,17	6,79	1,16	1,16	0,2	8,96	1,34	1,34	0,23	11,34	1,51	1,51	0,26	13,95
		17	1,18	0,81	0,2	9,27	1,18	0,99	0,2	9,22	1,18	1,18	0,2	9,25	1,34	1,34	0,23	11,39	1,52	1,52	0,26	14,01
		19	–	–	–	–	1,73	1	0,3	17,51	1,72	1,17	0,3	17,4	2,25	1,65	0,39	33,19	1,71	1,52	0,29	17,22
		20	–	–	–	–	2,02	1	0,35	22,9	2,02	1,18	0,35	22,78	2,01	1,36	0,35	22,66	2	1,53	0,34	22,54
	6	15	0,71	0,71	0,1	2,35	0,89	0,89	0,13	3,96	1,07	1,07	0,15	5,65	1,24	1,24	0,18	7,32	1,42	1,42	0,2	9,15
		17	0,96	0,72	0,14	4,67	0,95	0,89	0,14	4,63	1,07	1,07	0,15	5,68	1,25	1,25	0,18	7,35	1,42	1,42	0,2	9,2
		19	–	–	–	–	1,5	0,9	0,22	10,07	1,5	1,08	0,21	10,01	1,49	1,25	0,21	9,95	1,49	1,44	0,21	9,94
		20	–	–	–	–	1,79	0,91	0,26	13,55	1,79	1,09	0,26	13,47	1,78	1,26	0,25	13,39	1,77	1,44	0,25	13,33
9	3	15	0,8	0,8	0,23	11,35	0,98	0,98	0,28	15,84	1,16	1,16	0,33	21,05	1,34	1,34	0,39	27,25	1,52	1,52	0,43	33,2
		17	1,18	0,81	0,34	21,79	1,18	0,99	0,34	21,67	1,18	1,18	0,34	21,7	1,34	1,34	0,39	27,38	1,51	1,51	0,43	33,38
		19	–	–	–	–	1,73	1	0,5	42,65	1,73	1,17	0,5	42,39	1,72	1,35	0,5	42,15	1,72	1,53	0,49	41,93
		20	–	–	–	–	2,02	1	0,58	55,82	2,02	1,18	0,58	55,52	2,01	1,36	0,58	55,22	2	1,53	0,58	54,92
	4	15	0,71	0,71	0,15	5,64	0,89	0,89	0,19	8,22	1,07	1,07	0,23	11,17	1,24	1,24	0,27	14,41	1,42	1,42	0,31	18,27
		17	0,96	0,72	0,21	9,33	0,96	0,92	0,21	9,34	1,07	1,07	0,23	11,22	1,25	1,25	0,27	14,48	1,42	1,42	0,31	18,34
		19	–	–	–	–	1,5	0,9	0,32	20,12	1,5	1,08	0,32	19,99	1,49	1,25	0,32	19,88	1,49	1,44	0,32	19,84
		20	–	–	–	–	1,79	0,91	0,39	27,25	1,79	1,08	0,39	27,09	1,78	1,26	0,38	26,94	1,78	1,44	0,38	26,79
	5	15	0,62	0,62	0,11	2,63	0,81	0,81	0,14	4,64	0,98	0,98	0,17	6,5	1,15	1,15	0,2	8,61	1,32	1,32	0,23	10,94
		17	0,73	0,62	0,12	3,8	0,8	0,78	0,14	4,65	0,98	0,98	0,17	6,53	1,15	1,15	0,2	8,64	1,33	1,33	0,23	10,99
		19	–	–	–	–	1,27	0,81	0,22	10,14	1,26	0,98	0,22	10,06	1,26	1,16	0,22	10,02	1,33	1,31	0,23	11,05
		20	–	–	–	–	1,56	0,81	0,27	14,38	1,55	0,99	0,27	14,29	1,55	1,16	0,27	14,21	1,54	1,34	0,26	14,13
	6	15	0,53	0,53	0,08	1,35	0,71	0,71	0,1	2,35	0,88	0,88	0,13	3,97	1,06	1,06	0,15	5,49	1,23	1,23	0,18	7,1
		17	0,52	0,46	0,07	1,32	0,71	0,71	0,1	2,37	0,88	0,88	0,13	3,99	1,06	1,06	0,15	5,51	1,24	1,24	0,18	7,13
		19	–	–	–	–	1,03	0,71	0,15	5,21	1,02	0,89	0,15	5,18	1,05	0,98	0,15	5,46	1,24	1,24	0,18	7,17
		20	–	–	–	–	1,31	0,72	0,19	7,91	1,31	0,89	0,19	7,85	1,3	1,07	0,19	7,8	1,3	1,26	0,19	7,81
11	3	15	0,62	0,62	0,18	7,23	0,79	0,79	0,23	11,04	0,97	0,97	0,28	15,5	1,15	1,15	0,33	20,59	1,32	1,32	0,38	26,28
		17	0,73	0,62	0,21	9,43	0,8	0,78	0,23	11,06	0,98	0,98	0,28	15,57	1,15	1,15	0,33	20,69	1,33	1,33	0,38	26,42
		19	–	–	–	–	1,27	0,81	0,36	24,3	1,26	0,98	0,36	24,16	1,26	1,16	0,36	24,01	1,33	1,32	0,38	26,53
		20	–	–	–	–	1,56	0,81	0,45	34,91	1,55	0,99	0,45	34,71	1,55	1,16	0,45	34,52	1,54	1,34	0,44	34,3
	4	15	0,53	0,53	0,11	3,15	0,7	0,7	0,15	5,53	0,88	0,88	0,19	8,04	1,06	1,06	0,23	10,94	1,23	1,23	0,27	14,06
		17	0,52	0,45	0,11	3,03	0,71	0,71	0,15	5,55	0,88	0,88	0,19	8,07	1,06	1,06	0,23	10,99	1,24	1,24	0,27	14,12
		19	–	–	–	–	1,03	0,71	0,22	10,38	1,02	0,89	0,22	10,32	1,06	0,99	0,23	10,93	1,24	1,24	0,27	14,2
		20	–	–	–	–	1,31	0,72	0,28	15,66	1,31	0,9	0,28	15,59	1,3	1,07	0,28	15,45	1,3	1,26	0,28	15,45
	5	15	0,44	0,44	0,08	1,34	0,62	0,62	0,11	2,66	0,78	0,78	0,14	4,57	0,97	0,97	0,17	6,39	1,14	1,14	0,2	8,45
		17	0,44	0,44	0,08	1,35	0,62	0,62	0,11	2,68	0,79	0,79	0,14	4,59	0,98	0,98	0,17	6,42	1,15	1,15	0,2	8,49
		19	–	–	–	–	0,78	0,62	0,13	4,44	0,79	0,74	0,14	4,57	0,97	0,97	0,17	6,45	1,15	1,15	0,2	8,53
		20	–	–	–	–	1,06	0,63	0,18	7,52	1,06	0,8	0,18	7,48	1,06	0,99	0,18	7,45	1,15	1,13	0,2	8,55
	6	15	0,35	0,35	0,05	0,8	0,53	0,53	0,08	1,32	0,7	0,7	0,1	2,36	0,88	0,88	0,13	3,93	1,05	1,05	0,15	5,31
		17	0,35	0,35	0,05	0,8	0,53	0,53	0,08	1,33	0,7	0,7	0,1	2,38	0,87	0,87	0,13	3,95	1,05	1,05	0,15	5,34
		19	–	–	–	–	0,53	0,48	0,08	1,32	0,7	0,7	0,1	2,39	0,88	0,88	0,13	3,97	1,05	1,05	0,15	5,36
		20	–	–	–	–	0,81	0,53	0,12	3,33	0,8	0,71	0,12	3,29	0,88	0,82	0,13	3,94	1,06	1,06	0,15	5,38
13	3	15	0,44	0,44	0,13	3,97	0,62	0,62	0,18	7,02	0,8	0,8	0,23	10,72	0,97	0,97	0,28	15,1	1,14	1,14	0,33	20,03
		17	0,44	0,44	0,13	3,99	0,62	0,62	0,18	7,05	0,79	0,79	0,23	10,77	0,97	0,97	0,28	15,17	1,14	1,14	0,33	20,12
		19	–	–	–	–	0,78	0,62	0,22	10,44	0,8	0,74	0,23	10,82	0,97	0,97	0,28	15,25	1,15	1,15	0,33	20,22
		20	–	–	–	–	1,07	0,63	0,31	17,83	1,06	0,8	0,3	17,7	1,06	0,98	0,3	17,61	1,15	1,14	0,33	20,3
	4	15	0,35	0,35	0,08	1,31	0,53	0,53	0,11	3,13	0,7	0,7	0,15	5,27	0,88	0,88	0,19	7,69	1,05	1,05	0,22	10,45
		17	0,35	0,35	0,08	1,32	0,53	0,53	0,11	3,15	0,7	0,7	0,15	5,3	0,88	0,88	0,19	7,72	1,05	1,05	0,23	10,5
		19	–	–	–	–	0,53	0,51	0,11	3,15	0,7	0,7	0,15	5,32	0,88	0,88	0,19	7,76	1,06	1,06	0,23	10,55
		20	–	–	–	–	0,81	0,53	0,17	6,71	0,8	0,71	0,17	6,65	0,88	0,83	0,19	7,72	1,06	1,06	0,23	10,58
	5	15	0,26	0,26	0,04	0,69	0,44	0,44	0,07	1,29	0,61	0,61	0,1	2,62	0,78	0,78	0,13	4,38	0,96	0,96	0,16	6,12
		17	0,26	0,26	0,05	0,69	0,44	0,44	0,08	1,29	0,61	0,61	0,11	2,64	0,78	0,78	0,14	4,4	0,96	0,96	0,16	6,15
		19	–	–	–	–	0,44	0,44	0,08	1,3	0,61	0,61	0,11	2,65	0,79	0,79	0,14	4,42	0,96	0,96	0,17	6,18
		20	–	–	–	–	0,55	0,45	0,09	2	0,6	0,54	0,1	2,57	0,79	0,79	0,14	4,43	0,97	0,97	0,17	6,19
	6	15	0,17	0,17	0,02	0,37	0,35	0,35	0,05	0,75	0,52	0,52	0,07	1,27	0,7	0,7	0,1	2,33	0,87	0,87	0,12	3,79
		17	0,17	0,17	0,03	0,38	0,35	0,35	0,05	0,75	0,52	0,52	0,07	1,28	0,7	0,7	0,1	2,34	0,87	0,87	0,12	3,81
		19	–	–	–	–	0,35	0,35	0,05	0,75	0,52	0,52	0,08	1,28	0,7	0,7	0,1	2,36	0,87	0,87	0,12	3,83
		20	–	–	–	–	0,34	0,26	0,05	0,74	0,53	0,53	0,08	1,29	0,7	0,7	0,1	2,37	0,87	0,87	0,13	3,84

Примечания

EWT — температура входящей воды;
Δt — разность температур;
DB — сухой термометр;
WB — влажный термометр;
TC — полная холодопроизводительность;
SC — ощутимая холодопроизводительность;
WF — расход воды;
WPD — гидравлическое сопротивление.

Все данные в таблице предоставлены при нормальном атмосферном давлении воздуха на высокой скорости вентилятора при внешнем статическом давлении воздуха 12 Па.

Напольно-потолочный двухтрубный фанкойл без корпуса

LSF-250AQ22C

EWT	Δt	Темп-ра в поме-щении, °C (W.B.)	Температура воздуха на входе, °C																			
			21				23				25				27				29			
			TC	SC	WF	WPD	TC	SC	WF	WPD	TC	SC	WF	WPD	TC	SC	WF	WPD	TC	SC	WF	WPD
°C	°C	°C	кВт	кВт	м³/ч	кПа	кВт	кВт	м³/ч	кПа	кВт	кВт	м³/ч	кПа	кВт	кВт	м³/ч	кПа	кВт	кВт	м³/ч	кПа
5	3	15	2,15	1,7	0,62	23,94	2,14	1,96	0,62	23,76	2,21	2,21	0,64	25,18	2,47	2,47	0,71	30,32	2,74	2,74	0,78	36,07
		17	2,91	1,71	0,83	39,82	2,9	1,97	0,83	39,57	2,88	2,23	0,82	39,3	2,87	2,49	0,82	39,02	2,86	2,74	0,82	38,77
		19	–	–	–	–	3,72	1,98	1,07	62,06	3,71	2,24	1,07	61,74	3,7	2,5	1,07	61,42	3,69	2,76	1,06	61,07
		20	–	–	–	–	4,16	1,99	1,2	75,26	4,15	2,25	1,2	74,87	4,14	2,51	1,19	74,5	4,12	2,77	1,19	74,13
	4	15	1,83	1,55	0,39	10,94	1,83	1,81	0,39	10,9	2,07	2,07	0,44	13,47	2,33	2,33	0,5	16,68	2,59	2,59	0,56	19,97
		17	2,6	1,56	0,56	20,07	2,59	1,82	0,56	19,92	2,58	2,08	0,55	19,77	2,57	2,34	0,55	19,64	2,59	2,57	0,56	19,93
		19	–	–	–	–	3,4	1,83	0,73	31,63	3,39	2,09	0,73	31,45	3,38	2,35	0,72	31,26	3,36	2,61	0,72	31,06
		20	–	–	–	–	3,84	1,84	0,82	38,98	3,83	2,1	0,82	38,79	3,82	2,36	0,82	38,58	3,8	2,62	0,82	38,37
	5	15	1,49	1,4	0,26	5,33	1,66	1,66	0,28	6,32	1,92	1,92	0,33	8,1	2,18	2,18	0,37	10,06	2,44	2,44	0,42	12,18
		17	2,27	1,41	0,39	10,73	2,26	1,67	0,39	10,65	2,25	1,93	0,38	10,56	2,24	2,19	0,38	10,51	2,45	2,45	0,42	12,22
		19	–	–	–	–	3,09	1,69	0,53	18,25	3,07	1,95	0,53	18,14	3,06	2,21	0,53	18,02	3,05	2,47	0,52	17,89
		20	–	–	–	–	3,51	1,7	0,6	22,61	3,5	1,96	0,6	22,49	3,49	2,22	0,6	22,36	3,48	2,47	0,6	22,22
	6	15	1,17	1,17	0,17	2,14	1,5	1,5	0,21	3,79	1,77	1,77	0,25	5,2	2,04	2,04	0,29	6,59	2,3	2,3	0,33	8,07
		17	1,92	1,27	0,28	5,97	1,91	1,52	0,27	5,91	1,91	1,78	0,27	5,86	2,04	2,04	0,29	6,62	2,31	2,31	0,33	8,1
		19	–	–	–	–	2,75	1,55	0,39	10,92	2,74	1,8	0,39	10,84	2,73	2,06	0,39	10,76	2,71	2,32	0,39	10,68
		20	–	–	–	–	3,18	1,55	0,46	14,01	3,17	1,81	0,45	13,93	3,16	2,07	0,45	13,84	3,15	2,33	0,45	13,74
7	3	15	1,56	1,42	0,45	13,47	1,69	1,69	0,49	15,62	1,94	1,94	0,56	19,95	2,2	2,2	0,63	24,37	2,46	2,46	0,71	29,97
		17	2,31	1,43	0,66	26,47	2,3	1,69	0,66	26,25	2,29	1,95	0,66	26,04	2,28	2,21	0,65	25,92	2,47	2,47	0,71	30,09
		19	–	–	–	–	3,11	1,7	0,89	44,45	3,1	1,96	0,89	44,16	3,09	2,22	0,89	43,87	3,08	2,48	0,88	43,56
		20	–	–	–	–	3,56	1,71	1,03	56,7	3,54	1,97	1,02	55,93	3,53	2,23	1,02	55,61	3,52	2,49	1,01	55,3
	4	15	1,27	1,24	0,27	5,83	1,54	1,54	0,33	8,15	1,8	1,8	0,39	10,62	2,06	2,06	0,44	13,35	2,32	2,32	0,5	16,15
		17	1,98	1,29	0,43	12,51	1,97	1,55	0,43	12,39	1,97	1,81	0,42	12,32	2,07	2,06	0,45	13,4	2,32	2,32	0,5	16,21
		19	–	–	–	–	2,79	1,56	0,6	22,14	2,77	1,82	0,6	21,98	2,76	2,08	0,59	21,82	2,75	2,33	0,59	21,66
		20	–	–	–	–	3,23	1,57	0,7	28,78	3,21	1,83	0,69	28,23	3,2	2,09	0,69	28,05	3,18	2,34	0,68	27,86
	5	15	1,1	1,1	0,19	2,88	1,39	1,39	0,24	4,66	1,66	1,66	0,29	6,25	1,92	1,92	0,33	8,03	2,18	2,18	0,38	9,95
		17	1,63	1,14	0,28	6,1	1,62	1,4	0,28	6,04	1,65	1,62	0,28	6,2	1,92	1,92	0,33	8,06	2,18	2,18	0,38	9,99
		19	–	–	–	–	2,44	1,42	0,42	12,01	2,43	1,68	0,42	11,9	2,65	2,05	0,45	18,03	2,41	2,19	0,41	11,74
		20	–	–	–	–	2,88	1,42	0,49	15,88	2,87	1,68	0,49	15,77	2,85	1,94	0,49	15,65	2,84	2,2	0,49	15,53
	6	15	0,89	0,89	0,13	1,28	1,2	1,2	0,17	2,28	1,5	1,5	0,22	3,84	1,77	1,77	0,25	5,1	2,03	2,03	0,29	6,43
		17	1,03	0,9	0,15	1,66	1,19	1,17	0,17	2,24	1,51	1,51	0,22	3,86	1,78	1,78	0,25	5,12	2,04	2,04	0,29	6,46
		19	–	–	–	–	2,09	1,27	0,3	6,73	2,08	1,53	0,3	6,67	2,07	1,79	0,3	6,62	2,07	2,04	0,3	6,61
		20	–	–	–	–	2,53	1,28	0,36	9,3	2,51	1,54	0,36	9,23	2,5	1,8	0,36	9,15	2,49	2,05	0,36	9,08
9	3	15	1,16	1,16	0,33	8,05	1,42	1,42	0,41	11,28	1,67	1,67	0,48	14,93	1,93	1,93	0,55	19,1	2,19	2,19	0,63	23,68
		17	1,68	1,16	0,48	14,97	1,67	1,42	0,48	14,84	1,68	1,67	0,48	14,99	1,94	1,94	0,55	19,17	2,2	2,2	0,63	23,77
		19	–	–	–	–	2,49	1,43	0,72	29,81	2,48	1,69	0,71	29,54	2,46	1,95	0,71	29,36	2,45	2,21	0,71	29,15
		20	–	–	–	–	2,91	1,44	0,83	38,72	2,9	1,7	0,83	38,45	2,89	1,96	0,83	38,18	2,87	2,21	0,82	37,89
	4	15	1,01	1,01	0,22	3,87	1,27	1,27	0,27	5,75	1,53	1,53	0,33	7,89	1,79	1,79	0,39	10,28	2,05	2,05	0,44	12,86
		17	1,33	1,02	0,28	6,16	1,32	1,28	0,28	6,14	1,54	1,54	0,33	7,92	1,8	1,8	0,39	10,32	2,06	2,06	0,44	12,91
		19	–	–	–	–	2,13	1,29	0,46	13,73	2,12	1,55	0,45	13,6	2,11	1,8	0,45	13,5	2,11	2,06	0,45	13,5
		20	–	–	–	–	2,57	1,3	0,55	19,07	2,56	1,56	0,55	18,92	2,54	1,82	0,55	18,76	2,53	2,07	0,55	18,62
	5	15	0,79	0,79	0,14	1,41	1,11	1,11	0,19	3	1,39	1,39	0,24	4,54	1,65	1,65	0,28	6,07	1,91	1,91	0,33	7,76
		17	0,79	0,77	0,14	1,4	1,12	1,12	0,19	3,02	1,39	1,39	0,24	4,56	1,66	1,66	0,28	6,09	1,91	1,91	0,33	7,79
		19	–	–	–	–	1,77	1,15	0,3	6,8	1,76	1,4	0,3	6,74	1,75	1,66	0,3	6,72	1,92	1,92	0,33	7,82
		20	–	–	–	–	2,2	1,16	0,38	9,87	2,19	1,41	0,38	9,78	2,18	1,67	0,37	9,7	2,17	1,93	0,37	9,64
	6	15	0,67	0,67	0,1	0,84	0,9	0,9	0,13	1,27	1,22	1,22	0,17	2,44	1,51	1,51	0,22	3,82	1,77	1,77	0,25	5
		17	0,67	0,67	0,1	0,84	0,9	0,9	0,13	1,27	1,22	1,22	0,18	2,45	1,51	1,51	0,22	3,83	1,77	1,77	0,25	5,02
		19	–	–	–	–	1,35	0,99	0,19	3,09	1,33	1,24	0,19	3,03	1,51	1,51	0,22	3,85	1,78	1,78	0,25	5,04
		20	–	–	–	–	1,82	1,01	0,26	5,25	1,81	1,27	0,26	5,19	1,8	1,52	0,26	5,15	1,8	1,78	0,26	5,16
11	3	15	0,89	0,89	0,25	5,06	1,15	1,15	0,33	7,81	1,41	1,41	0,4	11,03	1,67	1,67	0,48	14,69	1,92	1,92	0,55	18,78
		17	1,01	0,89	0,29	6,28	1,15	1,15	0,33	7,84	1,41	1,41	0,41	11,07	1,67	1,67	0,48	14,75	1,93	1,93	0,55	18,86
		19	–	–	–	–	1,81	1,16	0,52	16,86	1,79	1,43	0,52	16,81	1,79	1,68	0,51	16,64	1,93	1,93	0,55	18,93
		20	–	–	–	–	2,23	1,17	0,64	24,3	2,22	1,43	0,64	24,09	2,21	1,68	0,64	23,88	2,2	1,94	0,63	23,71
	4	15	0,71	0,71	0,15	1,82	1,01	1,01	0,22	3,86	1,27	1,27	0,27	5,68	1,53	1,53	0,33	7,77	1,79	1,79	0,39	10,13
		17	0,71	0,71	0,15	1,83	1,01	1,01	0,22	3,87	1,27	1,27	0,27	5,7	1,53	1,53	0,33	7,8	1,79	1,79	0,39	10,17
		19	–	–	–	–	1,44	1,02	0,31	7	1,43	1,28	0,31	6,95	1,53	1,51	0,33	7,79	1,79	1,79	0,39	10,21
		20	–	–	–	–	1,87	1,03	0,4	10,93	1,86	1,29	0,4	10,83	1,85	1,54	0,4	10,75	1,85	1,8	0,4	10,77
	5	15	0,56	0,56	0,1	0,82	0,81	0,81	0,14	1,49	1,13	1,13	0,19	3,12	1,39	1,39	0,24	4,5	1,65	1,65	0,28	6
		17	0,56	0,56	0,1	0,82	0,81	0,81	0,14	1,5	1,13	1,13	0,19	3,14	1,39	1,39	0,24	4,52	1,65	1,65	0,29	6,03
		19	–	–	–	–	0,96	0,85	0,17	2,16	1,12	1,09	0,19	3,11	1,39	1,39	0,24	4,54	1,65	1,65	0,29	6,05
		20	–	–	–	–	1,47	0,89	0,25	4,99	1,47	1,14	0,25	4,94	1,46	1,4	0,25	4,93	1,66	1,66	0,29	6,06
	6	15	0,46	0,46	0,07	0,54	0,67	0,67	0,1	0,8	0,91	0,91	0,13	1,31	1,23	1,23	0,18	2,57	1,5	1,5	0,22	3,77
		17	0,46	0,46	0,07	0,54	0,67	0,67	0,1	0,8	0,92	0,92	0,13	1,32	1,23	1,23	0,18	2,59	1,51	1,51	0,22	3,78
		19	–	–	–	–	0,67	0,67	0,1	0,8	0,92	0,92	0,13	1,32	1,24	1,24	0,18	2,6	1,51	1,51	0,22	3,8
		20	–	–	–	–	0,87	0,75	0,14	1,5	0,91	0,88	0,13	1,29	1,24	1,24	0,18	2,61	1,51	1,51	0,22	3,81
13	3	15	0,62	0,62	0,18	2,6	0,89	0,89	0,25	4,96	1,15	1,15	0,33	7,64	1,4	1,4	0,4	10,78	1,66	1,66	0,47	14,15
		17	0,62	0,62	0,18	2,61	0,89	0,89	0,26	4,98	1,15	1,15	0,33	7,67	1,41	1,41	0,4	10,82	1,66	1,66	0,47	14,21
		19	–	–	–	–	1,09	0,89	0,31	7,06	1,14	1,1	0,33	7,55	1,41	1,41	0,4	10,87	1,66	1,66	0,47	14,27
		20	–	–	–	–	1,51	0,9	0,43	12,06	1,51	1,16	0,43	12,18	1,51	1,41	0,43	12,17	1,67	1,67	0,48	14,3
	4	15	0,45	0,45	0,1	0,79	0,72	0,72	0,16	1,89	1,01	1,01	0,22	3,75	1,26	1,26	0,27	5,45	1,52	1,52	0,33	7,46
		17	0,45	0,45	0,1	0,79	0,72	0,72	0,16	1,9	1,01	1,01	0,22	3,77	1,27	1,27	0,27	5,47	1,52	1,52	0,33	7,49
		19	–	–	–	–	0,71	0,69	0,15	1,83	1,01	1,01	0,22	3,78	1,27	1,27	0,27	5,49	1,53	1,53	0,33	7,52
		20	–	–	–	–	1,12	0,76	0,24	4,46	1,11	1,01	0,24	4,45	1,27	1,26	0,27	5,5	1,53	1,53	0,33	7,54
	5	15	0,35	0,35	0,06	0,47	0,55	0,55	0,1	0,77	0,82	0,82	0,14	1,51	1,12	1,12	0,19	3,05	1,38	1,38	0,24	4,34
		17	0,35	0,35	0,06	0,47	0,56	0,56	0,1	0,77	0,82	0,82	0,14	1,52	1,12	1,12	0,19	3,06	1,38	1,38	0,24	4,36
		19	–	–	–	–	0,56	0,56	0,1	0,77	0,82	0,82	0,14	1,53	1,13	1,13	0,19	3,08	1,39	1,39	0,24	4,38
		20	–	–	–	–	0,55	0,52	0,09	0,76	0,83	0,83	0,14	1,54	1,13	1,13	0,19	3,08	1,39	1,39	0,24	4,39
	6	15	0,25	0,25	0,04	0,27	0,46	0,46	0,07	0,51	0,66	0,66	0,09	0,76	0,92	0,92	0,13	1,33	1,24	1,24	0,18	2,58
		17	0,25	0,25	0,04	0,27	0,46	0,46	0,07	0,51	0,67	0,67	0,1	0,76	0,93	0,93	0,13	1,33	1,24	1,24	0,18	2,6
		19	–	–	–	–	0,46	0,46	0,07	0,51	0,67	0,67	0,1	0,76	0,93	0,93	0,13	1,34	1,24	1,24	0,18	2,61
		20	–	–	–	–	0,46	0,46	0,07	0,51	0,67	0,67	0,1	0,76	0,93	0,93	0,13	1,35	1,24	1,24	0,18	2,62

Примечания

EWT — температура входящей воды;
Δt — разность температур;
DB — сухой термометр;
WB — влажный термометр;
TC — полная холодопроизводительность;
SC — ощутимая холодопроизводительность;
WF — расход воды;
WPD — гидравлическое сопротивление.

Все данные в таблице предоставлены при нормальном атмосферном давлении воздуха на высокой скорости вентилятора при внешнем статическом давлении воздуха 12 Па.

Таблицы холодопроизводительности

Напольно-потолочный двухтрубный фанкойл без корпуса

LSF-300AQ22C

EWT	Δt	Темп-ра в помещении, °C (W.B.)	Температура воздуха на входе, °C																			
			21				23				25				27				29			
			TC	SC	WF	WPD	TC	SC	WF	WPD	TC	SC	WF	WPD	TC	SC	WF	WPD	TC	SC	WF	WPD
°C	°C	°C	кВт	кВт	м³/ч	кПа	кВт	кВт	м³/ч	кПа	кВт	кВт	м³/ч	кПа	кВт	кВт	м³/ч	кПа	кВт	кВт	м³/ч	кПа
5	3	15	2,33	1,83	0,67	36,33	2,33	2,11	0,67	36,37	2,39	2,38	0,68	37,86	2,68	2,68	0,77	46,62	2,95	2,95	0,84	54,57
		17	3,16	1,85	0,91	62,18	3,15	2,13	0,91	61,77	3,13	2,41	0,9	61,35	3,11	2,68	0,89	59,96	3,11	2,96	0,89	59,67
		19	–	–	–	–	4,02	2,14	1,15	93,78	4,01	2,42	1,15	93,49	4	2,71	1,15	93,41	3,99	2,98	1,15	93,42
		20	–	–	–	–	4,5	2,15	1,3	115,99	4,48	2,43	1,3	115,45	4,48	2,72	1,3	114,84	4,46	2,99	1,29	114,24
	4	15	2,01	1,68	0,43	17,31	2,01	1,96	0,43	17,31	2,24	2,24	0,48	20,8	2,52	2,52	0,54	25,14	2,8	2,8	0,6	30,13
		17	2,82	1,69	0,6	30,56	2,81	1,97	0,6	30,34	2,8	2,25	0,6	30,12	2,79	2,53	0,6	29,94	2,81	2,8	0,6	30,3
		19	–	–	–	–	3,69	1,99	0,79	48,63	3,68	2,27	0,79	48,34	3,67	2,55	0,79	48,04	3,66	2,83	0,78	47,74
		20	–	–	–	–	4,17	2	0,9	60,57	4,16	2,28	0,9	60,24	4,14	2,56	0,89	59,91	4,13	2,84	0,89	59,2
	5	15	1,67	1,53	0,29	8,5	1,81	1,81	0,31	9,73	2,09	2,09	0,36	12,44	2,37	2,37	0,41	15,53	2,65	2,65	0,46	18,76
		17	2,49	1,55	0,43	16,88	2,48	1,82	0,43	16,75	2,47	2,1	0,43	16,64	2,47	2,38	0,42	16,63	2,66	2,66	0,46	18,83
		19	–	–	–	–	3,36	1,84	0,58	27,87	3,34	2,12	0,57	27,68	3,33	2,39	0,57	27,5	3,32	2,67	0,57	27,31
		20	–	–	–	–	3,83	1,85	0,66	35,21	3,82	2,13	0,66	35,01	3,8	2,41	0,66	34,82	3,79	2,68	0,65	34,6
	6	15	1,34	1,33	0,19	3,85	1,65	1,65	0,24	6,15	1,94	1,94	0,28	8,05	2,22	2,22	0,32	10,12	2,5	2,5	0,36	12,36
		17	2,13	1,39	0,31	9,49	2,13	1,67	0,3	9,41	2,12	1,94	0,3	9,38	2,22	2,21	0,32	10,14	2,5	2,5	0,36	12,41
		19	–	–	–	–	3	1,68	0,43	16,78	2,99	1,96	0,43	16,66	2,98	2,24	0,43	16,54	2,97	2,51	0,42	16,45
		20	–	–	–	–	3,47	1,69	0,5	21,52	3,46	1,97	0,49	21,38	3,45	2,25	0,49	21,24	3,43	2,53	0,49	21,1
7	3	15	1,7	1,54	0,49	20,84	1,82	1,82	0,52	23,44	2,1	2,1	0,61	30,44	2,38	2,38	0,69	37,71	2,66	2,66	0,76	45,02
		17	2,5	1,55	0,72	40,64	2,49	1,83	0,72	40,42	2,49	2,11	0,72	40,42	2,48	2,39	0,72	40,49	2,66	2,66	0,76	45,19
		19	–	–	–	–	3,38	1,85	0,98	68,85	3,37	2,13	0,97	68,4	3,35	2,4	0,97	67,93	3,34	2,68	0,96	67,48
		20	–	–	–	–	3,85	1,85	1,12	87,22	3,84	2,14	1,11	86,74	3,82	2,42	1,11	86,19	3,81	2,69	1,11	85,63
	4	15	1,39	1,37	0,3	9,09	1,67	1,67	0,36	12,47	1,95	1,95	0,42	16,07	2,23	2,23	0,48	20,14	2,51	2,51	0,54	24,64
		17	2,16	1,4	0,46	19,09	2,15	1,68	0,46	18,95	2,14	1,96	0,46	18,87	2,23	2,22	0,48	20,18	2,51	2,51	0,54	24,73
		19	–	–	–	–	3,03	1,7	0,66	34,53	3,02	1,98	0,65	34,29	3,01	2,25	0,65	34,05	3	2,53	0,65	33,84
		20	–	–	–	–	3,5	1,7	0,76	44,2	3,49	1,98	0,75	43,94	3,47	2,26	0,75	43,64	3,46	2,54	0,75	43,34
	5	15	1,23	1,23	0,21	4,98	1,52	1,52	0,26	7,24	1,8	1,8	0,31	9,62	2,08	2,08	0,36	12,17	2,36	2,36	0,4	15,06
		17	1,81	1,25	0,31	9,67	1,8	1,53	0,31	9,61	1,82	1,81	0,31	9,78	2,08	2,08	0,36	12,22	2,36	2,36	0,41	15,12
		19	–	–	–	–	2,67	1,54	0,46	18,62	2,66	1,82	0,46	18,49	3,05	2,23	0,52	26,71	2,64	2,37	0,45	18,28
		20	–	–	–	–	3,14	1,55	0,54	24,51	3,12	1,83	0,54	24,35	3,11	2,11	0,53	24,17	3,1	2,38	0,53	24,01
	6	15	1,02	1,02	0,15	2,15	1,35	1,35	0,19	4,07	1,65	1,65	0,24	6,02	1,93	1,93	0,28	7,86	2,21	2,21	0,32	9,87
		17	1,4	1,08	0,2	4,4	1,39	1,36	0,2	4,38	1,65	1,65	0,24	6,05	1,94	1,94	0,28	7,89	2,21	2,21	0,32	9,91
		19	–	–	–	–	2,3	1,39	0,33	10,58	2,29	1,67	0,33	10,5	2,28	1,95	0,33	10,45	2,29	2,22	0,33	10,5
		20	–	–	–	–	2,76	1,4	0,4	14,4	2,75	1,68	0,39	14,29	2,74	1,95	0,39	14,18	2,73	2,23	0,39	14,1
9	3	15	1,25	1,25	0,36	12,12	1,53	1,53	0,44	17,1	1,81	1,81	0,52	22,76	2,09	2,09	0,6	29,51	2,36	2,36	0,68	36,06
		17	1,83	1,26	0,52	23,15	1,82	1,54	0,52	22,99	1,83	1,82	0,52	23,29	2,09	2,09	0,6	29,62	2,37	2,37	0,68	36,2
		19	–	–	–	–	2,69	1,55	0,78	45,77	2,68	1,83	0,77	45,43	2,67	2,11	0,77	45,12	2,66	2,38	0,77	44,87
		20	–	–	–	–	3,15	1,56	0,9	59,32	3,14	1,83	0,9	58,9	3,12	2,11	0,9	58,47	3,11	2,39	0,89	58,07
	4	15	1,1	1,1	0,24	6,01	1,38	1,38	0,3	8,84	1,66	1,66	0,36	11,99	1,94	1,94	0,42	15,69	2,22	2,22	0,48	19,79
		17	1,47	1,11	0,32	9,74	1,47	1,39	0,32	9,77	1,66	1,66	0,36	12,04	1,95	1,95	0,42	15,75	2,22	2,22	0,48	19,87
		19	–	–	–	–	2,32	1,4	0,5	21,32	2,31	1,68	0,5	21,16	2,31	1,95	0,5	21,04	2,31	2,23	0,5	21,12
		20	–	–	–	–	2,78	1,41	0,6	28,89	2,77	1,68	0,59	28,66	2,76	1,96	0,59	28,46	2,75	2,24	0,59	28,27
	5	15	0,91	0,91	0,16	2,52	1,23	1,23	0,21	4,92	1,51	1,51	0,26	6,99	1,79	1,79	0,31	9,29	2,07	2,07	0,36	11,85
		17	1,01	0,93	0,17	3,18	1,23	1,23	0,21	4,94	1,52	1,52	0,26	7,02	1,8	1,8	0,31	9,33	2,07	2,07	0,36	11,9
		19	–	–	–	–	1,94	1,25	0,33	10,66	1,94	1,53	0,33	10,59	1,94	1,8	0,33	10,6	2,08	2,07	0,36	11,93
		20	–	–	–	–	2,41	1,26	0,41	15,31	2,4	1,54	0,41	15,2	2,39	1,81	0,41	15,08	2,38	2,09	0,41	15,02
	6	15	0,75	0,75	0,11	1,26	1,03	1,03	0,15	2,23	1,36	1,36	0,19	4,19	1,64	1,64	0,24	5,9	1,92	1,92	0,28	7,67
		17	0,75	0,75	0,11	1,27	1,04	1,04	0,15	2,25	1,36	1,36	0,2	4,21	1,65	1,65	0,24	5,92	1,93	1,93	0,28	7,7
		19	–	–	–	–	1,54	1,1	0,22	5,3	1,54	1,37	0,22	5,29	1,65	1,62	0,24	5,91	1,93	1,93	0,28	7,74
		20	–	–	–	–	2,01	1,11	0,29	8,31	2	1,39	0,29	8,23	2	1,66	0,29	8,19	2,01	1,94	0,29	8,27
11	3	15	0,97	0,97	0,28	7,77	1,25	1,25	0,36	11,94	1,52	1,52	0,44	16,81	1,8	1,8	0,52	22,36	2,08	2,08	0,6	28,76
		17	1,12	0,97	0,32	9,91	1,25	1,24	0,36	11,97	1,53	1,53	0,44	16,88	1,81	1,81	0,52	22,45	2,08	2,08	0,6	28,88
		19	–	–	–	–	1,96	1,26	0,56	25,97	1,96	1,53	0,56	25,78	1,95	1,81	0,56	25,73	2,09	2,08	0,6	28,98
		20	–	–	–	–	2,43	1,27	0,7	37,94	2,42	1,54	0,7	37,63	2,41	1,82	0,7	37,34	2,4	2,09	0,69	36,81
	4	15	0,81	0,81	0,17	3,24	1,1	1,1	0,24	5,94	1,38	1,38	0,3	8,7	1,66	1,66	0,36	11,89	1,93	1,93	0,42	15,29
		17	0,8	0,79	0,17	3,2	1,1	1,1	0,24	5,96	1,38	1,38	0,3	8,73	1,66	1,66	0,36	11,94	1,93	1,93	0,42	15,35
		19	–	–	–	–	1,58	1,11	0,34	10,99	1,58	1,39	0,34	10,96	1,66	1,64	0,36	11,95	1,94	1,94	0,42	15,42
		20	–	–	–	–	2,03	1,12	0,44	16,71	2,02	1,39	0,44	16,58	2,02	1,67	0,43	16,49	2,03	1,95	0,44	16,62
	5	15	0,62	0,62	0,11	1,25	0,93	0,93	0,16	2,67	1,23	1,23	0,21	4,9	1,51	1,51	0,26	6,9	1,78	1,78	0,31	9,18
		17	0,62	0,62	0,11	1,25	0,93	0,93	0,16	2,69	1,23	1,23	0,21	4,92	1,51	1,51	0,26	6,93	1,79	1,79	0,31	9,21
		19	–	–	–	–	1,17	0,96	0,2	4,48	1,22	1,19	0,21	4,85	1,52	1,52	0,26	6,96	1,79	1,79	0,31	9,25
		20	–	–	–	–	1,63	0,97	0,28	7,89	1,63	1,24	0,28	7,83	1,63	1,52	0,28	7,87	1,8	1,79	0,31	9,27
	6	15	0,51	0,51	0,07	0,8	0,75	0,75	0,11	1,23	1,05	1,05	0,15	2,33	1,36	1,36	0,2	4,21	1,63	1,63	0,23	5,74
		17	0,51	0,51	0,07	0,8	0,75	0,75	0,11	1,24	1,05	1,05	0,15	2,35	1,36	1,36	0,2	4,22	1,64	1,64	0,23	5,77
		19	–	–	–	–	0,75	0,75	0,11	1,24	1,05	1,05	0,15	2,36	1,36	1,36	0,2	4,24	1,64	1,64	0,24	5,79
		20	–	–	–	–	1,13	0,79	0,16	2,82	1,13	1,07	0,16	2,78	1,36	1,35	0,2	4,25	1,64	1,64	0,24	5,8
13	3	15	0,68	0,68	0,2	4,25	0,96	0,96	0,28	7,6	1,24	1,24	0,36	11,65	1,52	1,52	0,44	16,43	1,79	1,79	0,51	21,84
		17	0,68	0,68	0,2	4,27	0,96	0,96	0,28	7,63	1,24	1,24	0,36	11,7	1,52	1,52	0,44	16,49	1,79	1,79	0,52	21,93
		19	–	–	–	–	1,2	0,97	0,35	11,06	1,25	1,23	0,36	11,75	1,52	1,52	0,44	16,56	1,8	1,8	0,52	22,02
		20	–	–	–	–	1,65	0,98	0,47	19,03	1,65	1,25	0,47	18,91	1,65	1,53	0,47	18,94	1,79	1,78	0,52	22,03
	4	15	0,5	0,5	0,11	1,22	0,81	0,81	0,17	3,32	1,09	1,09	0,23	5,69	1,37	1,37	0,29	8,34	1,65	1,65	0,35	11,38
		17	0,5	0,5	0,11	1,22	0,81	0,81	0,17	3,34	1,09	1,09	0,23	5,72	1,37	1,37	0,29	8,38	1,65	1,65	0,35	11,43
		19	–	–	–	–	0,8	0,75	0,17	3,19	1,1	1,1	0,23	5,74	1,37	1,37	0,29	8,41	1,65	1,65	0,35	11,48
		20	–	–	–	–	1,23	0,83	0,26	6,98	1,23	1,1	0,26	7	1,38	1,36	0,29	8,41	1,66	1,66	0,35	11,5
	5	15	0,39	0,39	0,07	0,7	0,62	0,62	0,11	1,19	0,93	0,93	0,16	2,7	1,22	1,22	0,21	4,72	1,5	1,5	0,26	6,65
		17	0,39	0,39	0,07	0,7	0,62	0,62	0,11	1,2	0,93	0,93	0,16	2,72	1,23	1,23	0,21	4,74	1,5	1,5	0,26	6,67
		19	–	–	–	–	0,62	0,62	0,11	1,2	0,94	0,94	0,16	2,74	1,23	1,23	0,21	4,76	1,51	1,51	0,26	6,7
		20	–	–	–	–	0,64	0,63	0,11	1,26	0,94	0,94	0,16	2,75	1,23	1,23	0,21	4,77	1,51	1,51	0,26	6,72
	6	15	0,27	0,27	0,04	0,4	0,51	0,51	0,07	0,75	0,74	0,74	0,11	1,19	1,05	1,05	0,15	2,37	1,35	1,35	0,19	4,09
		17	0,27	0,27	0,04	0,4	0,51	0,51	0,07	0,75	0,75	0,75	0,11	1,19	1,06	1,06	0,15	2,39	1,36	1,36	0,19	4,11
		19	–	–	–	–	0,51	0,51	0,07	0,75	0,75	0,75	0,11	1,2	1,06	1,06	0,15	2,4	1,36	1,36	0,19	4,12
		20	–	–	–	–	0,51	0,51	0,07	0,76	0,75	0,75	0,11	1,2	1,06	1,06	0,15	2,41	1,36	1,36	0,19	4,13

Примечания

EWT — температура входящей воды;
Δt — разность температур;
DB — сухой термометр;
WB — влажный термометр;
TC — полная холодопроизводительность;
SC — ощутимая холодопроизводительность;
WF — расход воды;
WPD — гидравлическое сопротивление.

Все данные в таблице предоставлены при нормальном атмосферном давлении воздуха на высокой скорости вентилятора при внешнем статическом давлении воздуха 12 Па.

Напольно-потолочный двухтрубный фанкойл без корпуса

LSF-400AQ22C

EWT	Δt	Темп-ра в поме-щении, °C (W.B.)	Температура воздуха на входе, °C																			
			21				23				25				27				29			
			TC	SC	WF	WPD	TC	SC	WF	WPD	TC	SC	WF	WPD	TC	SC	WF	WPD	TC	SC	WF	WPD
°C	°C	°C	кВт	кВт	м³/ч	кПа	кВт	кВт	м³/ч	кПа	кВт	кВт	м³/ч	кПа	кВт	кВт	м³/ч	кПа	кВт	кВт	м³/ч	кПа
5	3	15	3,21	2,52	0,93	63,5	3,2	2,9	0,92	63,13	3,28	3,27	0,95	65,9	3,65	3,65	1,05	78,58	4,03	4,03	1,16	93,57
		17	4,33	2,53	1,25	107,1	4,31	2,91	1,24	105,7	4,29	3,29	1,24	104,92	4,27	3,67	1,23	104,15	4,27	4,05	1,23	103,61
		19	–	–	–	–	5,51	2,93	1,59	161,93	5,49	3,31	1,58	161,06	5,47	3,69	1,58	160,28	5,45	4,07	1,57	159,22
		20	–	–	–	–	6,15	2,94	1,77	196,27	6,13	3,33	1,77	195,25	6,11	3,71	1,76	194,26	6,09	4,09	1,76	193,29
	4	15	2,77	2,31	0,59	29,27	2,78	2,69	0,6	29,57	3,07	3,07	0,66	35,1	3,45	3,45	0,74	42,94	3,83	3,83	0,82	51,42
		17	3,89	2,33	0,84	52,87	3,87	2,71	0,83	52,37	3,85	3,09	0,83	51,83	3,84	3,46	0,82	51,51	3,89	3,85	0,84	52,93
		19	–	–	–	–	5,07	2,72	1,09	83,64	5,05	3,11	1,09	83,16	5,03	3,49	1,08	82,6	5,01	3,86	1,08	82,03
		20	–	–	–	–	5,71	2,73	1,23	103,3	5,69	3,12	1,23	102,65	5,67	3,5	1,22	101,9	5,66	3,88	1,22	101,3
	5	15	2,33	2,11	0,4	15,07	2,49	2,49	0,43	16,77	2,87	2,87	0,49	21,14	3,25	3,25	0,56	26,18	3,63	3,63	0,63	31,94
		17	3,44	2,13	0,59	29,04	3,42	2,51	0,59	28,8	3,41	2,88	0,59	28,63	3,42	3,27	0,59	28,83	3,64	3,64	0,63	32,06
		19	–	–	–	–	4,61	2,52	0,79	47,85	4,6	2,9	0,79	47,52	4,58	3,28	0,79	47,19	4,56	3,66	0,78	46,87
		20	–	–	–	–	5,26	2,53	0,9	60,25	5,24	2,91	0,9	59,89	5,22	3,29	0,9	59,52	5,2	3,67	0,9	59,15
	6	15	1,92	1,91	0,28	7,91	2,29	2,29	0,33	10,56	2,67	2,67	0,38	13,73	3,05	3,05	0,44	17,09	3,43	3,43	0,49	20,88
		17	2,95	1,91	0,42	16,2	2,94	2,29	0,42	16,08	2,95	2,67	0,42	16,12	3,08	3,06	0,44	17,41	3,44	3,44	0,49	20,96
		19	–	–	–	–	4,16	2,32	0,6	29,25	4,14	2,7	0,59	29,03	4,11	3,08	0,59	28,51	4,1	3,45	0,59	28,35
		20	–	–	–	–	4,78	2,33	0,68	36,99	4,77	2,71	0,68	36,73	4,75	3,09	0,68	36,47	4,73	3,46	0,68	36,22
7	3	15	2,35	2,11	0,68	36,61	2,5	2,49	0,72	40,46	2,88	2,88	0,83	51,2	3,25	3,25	0,94	63,63	3,63	3,63	1,05	77,12
		17	3,45	2,13	1	71,41	3,44	2,51	1	70,81	3,42	2,89	0,99	70,3	3,42	3,27	0,99	70,32	3,64	3,64	1,05	77,42
		19	–	–	–	–	4,64	2,53	1,35	120,22	4,62	2,91	1,34	119,47	4,6	3,29	1,34	118,67	4,57	3,66	1,32	115,71
		20	–	–	–	–	5,27	2,54	1,54	150,85	5,26	2,92	1,53	150,01	5,24	3,3	1,53	149,23	5,22	3,68	1,52	148,27
	4	15	1,95	1,93	0,42	16,09	2,29	2,29	0,49	21,01	2,68	2,68	0,57	27,34	3,06	3,06	0,66	34,76	3,44	3,44	0,74	42,52
		17	2,99	1,93	0,65	33,39	2,98	2,31	0,64	33,12	2,97	2,69	0,64	33,05	3,08	3,07	0,66	35,02	3,44	3,44	0,75	42,68
		19	–	–	–	–	4,16	2,32	0,9	58,86	4,15	2,7	0,89	58,4	4,13	3,08	0,89	57,94	4,11	3,46	0,89	57,54
		20	–	–	–	–	4,8	2,33	1,04	75,77	4,79	2,71	1,04	75,38	4,77	3,1	1,03	74,85	4,75	3,47	1,03	74,3
	5	15	1,72	1,72	0,3	8,77	2,1	2,1	0,36	12,21	2,48	2,48	0,43	16,25	2,86	2,86	0,49	20,74	3,24	3,24	0,56	25,66
		17	2,5	1,72	0,43	16,53	2,5	2,1	0,43	16,46	2,56	2,49	0,44	17,17	2,86	2,86	0,49	20,82	3,24	3,24	0,56	25,76
		19	–	–	–	–	3,68	2,12	0,63	32,03	3,66	2,5	0,63	31,81	3,85	2,91	0,66	38,23	3,65	3,26	0,63	31,86
		20	–	–	–	–	4,33	2,13	0,75	42,7	4,31	2,51	0,74	42,39	4,29	2,89	0,74	42,07	4,27	3,27	0,74	41,77
	6	15	1,5	1,5	0,21	5,06	1,89	1,89	0,27	7,55	2,28	2,28	0,33	10,32	2,66	2,66	0,38	13,35	3,04	3,04	0,44	16,83
		17	2,01	1,52	0,29	8,33	2,03	1,91	0,29	8,52	2,28	2,28	0,33	10,36	2,66	2,66	0,38	13,4	3,05	3,05	0,44	16,89
		19	–	–	–	–	3,2	1,92	0,46	18,39	3,18	2,3	0,46	18,26	3,18	2,68	0,46	18,2	3,22	3,06	0,46	18,63
		20	–	–	–	–	3,83	1,93	0,55	25,06	3,81	2,31	0,55	24,85	3,79	2,69	0,55	24,66	3,78	3,06	0,54	24,53
9	3	15	1,72	1,72	0,49	20,69	2,1	2,1	0,61	29,61	2,48	2,48	0,71	38,87	2,86	2,86	0,83	50,43	3,25	3,25	0,94	63,34
		17	2,52	1,73	0,72	39,85	2,51	2,11	0,72	39,6	2,55	2,5	0,74	41,27	2,87	2,87	0,83	50,63	3,24	3,24	0,94	62,55
		19	–	–	–	–	3,69	2,12	1,06	77,9	3,67	2,5	1,05	77,04	3,66	2,88	1,05	76,39	3,65	3,26	1,05	76
		20	–	–	–	–	4,33	2,14	1,26	104,51	4,32	2,52	1,25	103,81	4,3	2,9	1,25	103,03	4,28	3,27	1,24	102,18
	4	15	1,52	1,52	0,33	10,31	1,91	1,91	0,41	15,07	2,29	2,29	0,49	20,68	2,67	2,67	0,57	26,88	3,04	3,04	0,65	33,41
		17	2,04	1,53	0,44	16,86	2,05	1,92	0,44	17,12	2,29	2,29	0,49	20,75	2,67	2,67	0,58	26,98	3,05	3,05	0,65	33,54
		19	–	–	–	–	3,2	1,92	0,69	36,53	3,19	2,3	0,68	36,2	3,18	2,68	0,68	36,02	3,2	3,06	0,69	36,5
		20	–	–	–	–	3,83	1,93	0,82	49,88	3,81	2,31	0,82	49,47	3,8	2,69	0,82	49,08	3,78	3,06	0,81	48,7
	5	15	1,32	1,32	0,23	5,5	1,71	1,71	0,29	8,48	2,09	2,09	0,36	11,93	2,47	2,47	0,42	15,84	2,84	2,84	0,49	20,21
		17	1,53	1,33	0,26	7,06	1,72	1,71	0,29	8,57	2,09	2,09	0,36	11,98	2,47	2,47	0,42	15,9	2,85	2,85	0,49	20,28
		19	–	–	–	–	2,69	1,72	0,46	18,42	2,69	2,1	0,46	18,31	2,7	2,48	0,46	18,51	2,88	2,86	0,49	20,63
		20	–	–	–	–	3,33	1,73	0,57	26,42	3,31	2,11	0,57	26,18	3,29	2,49	0,57	25,99	3,29	2,86	0,57	25,95
	6	15	1,05	1,05	0,15	2,28	1,5	1,5	0,22	5,03	1,89	1,89	0,27	7,4	2,27	2,27	0,33	10,1	2,65	2,65	0,38	13,01
		17	1,05	1,05	0,15	2,3	1,51	1,51	0,22	5,05	1,89	1,89	0,27	7,43	2,28	2,28	0,33	10,13	2,65	2,65	0,38	13,04
		19	–	–	–	–	2,17	1,52	0,31	9,36	2,18	1,9	0,31	9,44	2,33	2,29	0,34	10,59	2,66	2,66	0,38	13,12
		20	–	–	–	–	2,79	1,53	0,4	14,28	2,78	1,91	0,4	14,17	2,78	2,29	0,4	14,14	2,84	2,67	0,41	14,65
11	3	15	1,33	1,33	0,38	13,27	1,71	1,71	0,49	20,37	2,09	2,09	0,6	28,9	2,47	2,47	0,72	38,79	2,84	2,84	0,82	48,86
		17	1,55	1,34	0,45	17,22	1,72	1,71	0,49	20,49	2,1	2,1	0,6	29,01	2,48	2,48	0,72	38,93	2,85	2,85	0,82	49,05
		19	–	–	–	–	2,7	1,73	0,78	44,63	2,69	2,1	0,77	44,3	2,69	2,48	0,77	44,42	2,86	2,86	0,83	50,11
		20	–	–	–	–	3,34	1,74	0,97	65,67	3,33	2,12	0,96	65,05	3,31	2,49	0,96	64,48	3,3	2,87	0,96	64,16
	4	15	1,13	1,13	0,24	6,21	1,52	1,52	0,33	10,17	1,9	1,9	0,41	14,71	2,27	2,27	0,49	20,07	2,65	2,65	0,57	26,31
		17	1,14	1,13	0,25	6,28	1,52	1,52	0,33	10,21	1,9	1,9	0,41	14,76	2,28	2,28	0,49	20,15	2,66	2,66	0,57	26,39
		19	–	–	–	–	2,19	1,53	0,47	18,76	2,19	1,91	0,47	18,82	2,32	2,3	0,5	20,78	2,66	2,66	0,57	26,4
		20	–	–	–	–	2,82	1,54	0,61	29,09	2,8	1,92	0,6	28,84	2,79	2,29	0,6	28,66	2,82	2,68	0,61	29,28
	5	15	0,89	0,89	0,15	2,42	1,32	1,32	0,23	5,46	1,7	1,7	0,29	8,39	2,08	2,08	0,36	11,79	2,46	2,46	0,42	15,67
		17	0,89	0,89	0,15	2,43	1,32	1,32	0,23	5,48	1,71	1,71	0,29	8,42	2,09	2,09	0,36	11,84	2,46	2,46	0,43	15,74
		19	–	–	–	–	1,65	1,33	0,29	8,01	1,77	1,73	0,31	8,94	2,09	2,08	0,36	11,89	2,47	2,47	0,43	15,81
		20	–	–	–	–	2,26	1,33	0,39	13,49	2,25	1,71	0,39	13,44	2,29	2,1	0,39	13,78	2,5	2,48	0,43	16,11
	6	15	0,66	0,66	0,09	1,04	1,07	1,07	0,15	2,45	1,5	1,5	0,21	4,91	1,88	1,88	0,27	7,21	2,26	2,26	0,32	9,83
		17	0,66	0,66	0,1	1,04	1,08	1,08	0,15	2,46	1,5	1,5	0,21	4,93	1,88	1,88	0,27	7,23	2,26	2,26	0,32	9,87
		19	–	–	–	–	1,05	1	0,15	2,36	1,5	1,5	0,22	4,95	1,89	1,89	0,27	7,26	2,27	2,27	0,33	9,91
		20	–	–	–	–	1,69	1,13	0,24	6,03	1,71	1,51	0,25	6,18	1,92	1,9	0,28	7,48	2,27	2,27	0,33	9,93
13	3	15	0,95	0,95	0,27	7,32	1,32	1,32	0,38	12,76	1,71	1,71	0,49	19,92	2,08	2,08	0,59	27,65	2,45	2,45	0,7	36,88
		17	0,95	0,95	0,27	7,35	1,33	1,33	0,38	12,81	1,71	1,71	0,49	20	2,08	2,08	0,59	27,77	2,46	2,46	0,7	37,02
		19	–	–	–	–	1,67	1,34	0,48	19,21	1,75	1,73	0,5	20,78	2,09	2,09	0,6	27,89	2,47	2,47	0,7	37,17
		20	–	–	–	–	2,28	1,34	0,65	32,6	2,27	1,72	0,65	32,37	2,28	2,1	0,65	32,69	2,46	2,45	0,71	37,26
	4	15	0,72	0,72	0,16	2,49	1,13	1,13	0,24	5,96	1,51	1,51	0,32	9,75	1,89	1,89	0,41	14,44	2,26	2,26	0,49	19,65
		17	0,72	0,72	0,16	2,5	1,13	1,13	0,24	5,99	1,51	1,51	0,32	9,79	1,9	1,9	0,41	14,5	2,27	2,27	0,49	19,73
		19	–	–	–	–	1,17	1,15	0,25	6,37	1,52	1,51	0,32	9,83	1,9	1,9	0,41	14,56	2,27	2,27	0,49	19,81
		20	–	–	–	–	1,72	1,14	0,37	12,2	1,74	1,52	0,37	12,37	1,93	1,92	0,41	14,93	2,28	2,28	0,49	19,85
	5	15	0,5	0,5	0,09	0,9	0,9	0,9	0,15	2,48	1,31	1,31	0,23	5,27	1,69	1,69	0,29	8,08	2,07	2,07	0,35	11,36
		17	0,5	0,5	0,09	0,9	0,9	0,9	0,15	2,5	1,32	1,32	0,23	5,29	1,7	1,7	0,29	8,11	2,07	2,07	0,36	11,41
		19	–	–	–	–	0,91	0,91	0,16	2,52	1,33	1,33	0,23	5,31	1,7	1,7	0,29	8,15	2,08	2,08	0,36	11,45
		20	–	–	–	–	1,14	0,94	0,19	4,13	1,34	1,34	0,23	5,44	1,71	1,7	0,29	8,17	2,08	2,08	0,36	11,48
	6	15	0,36	0,36	0,05	0,52	0,66	0,66	0,09	0,99	1,09	1,09	0,16	2,54	1,49	1,49	0,21	4,8	1,87	1,87	0,27	7,03
		17	0,36	0,36	0,05	0,52	0,66	0,66	0,09	0,99	1,09	1,09	0,16	2,55	1,5	1,5	0,21	4,82	1,88	1,88	0,27	7,05
		19	–	–	–	–	0,66	0,66	0,09	0,99	1,09	1,09	0,16	2,57	1,5	1,5	0,21	4,84	1,89	1,89	0,27	7,08
		20	–	–	–	–	0,66	0,66	0,09	0,99	1,09	1,09	0,16	2,58	1,5	1,5	0,22	4,85	1,89	1,89	0,27	7,1

Примечания

EWT — температура входящей воды;
Δt — разность температур;
DB — сухой термометр;
WB — влажный термометр;
TC — полная холодопроизводительность;
SC — ощутимая холодопроизводительность;
WF — расход воды;
WPD — гидравлическое сопротивление.

Все данные в таблице предоставлены при нормальном атмосферном давлении воздуха на высокой скорости вентилятора при внешнем статическом давлении воздуха 12 Па.

Таблицы холодопроизводительности

Напольно-потолочный двухтрубный фанкойл без корпуса

LSF-450AQ22C

EWT	Δt	Темп-ра в помещении, °C (W.B.)	Температура воздуха на входе, °C																			
			21				23				25				27				29			
			TC	SC	WF	WPD	TC	SC	WF	WPD	TC	SC	WF	WPD	TC	SC	WF	WPD	TC	SC	WF	WPD
°C	°C	°C	кВт	кВт	м³/ч	кПа	кВт	кВт	м³/ч	кПа	кВт	кВт	м³/ч	кПа	кВт	кВт	м³/ч	кПа	кВт	кВт	м³/ч	кПа
5	3	15	3,42	2,68	0,98	42,41	3,41	3,09	0,98	42,23	3,49	3,45	1	43,81	3,9	3,9	1,12	53,23	4,31	4,31	1,24	64,24
		17	4,61	2,71	1,33	72,19	4,6	3,11	1,33	71,77	4,57	3,52	1,31	70,28	4,56	3,92	1,31	69,88	4,55	4,32	1,3	69,64
		19	–	–	–	–	5,89	3,14	1,71	111,11	5,87	3,55	1,7	110,51	5,84	3,95	1,69	109,29	5,83	4,36	1,68	108,39
		20	–	–	–	–	6,57	3,15	1,91	134,97	6,54	3,55	1,9	133,84	6,53	3,97	1,89	133,14	6,51	4,37	1,89	132,26
	4	15	2,97	2,47	0,64	20,33	2,97	2,88	0,64	20,35	3,28	3,28	0,7	23,82	3,68	3,68	0,79	29,15	4,09	4,09	0,88	34,94
		17	4,14	2,49	0,89	35,67	4,12	2,89	0,88	35,45	4,11	3,3	0,88	35,26	4,1	3,7	0,88	35,1	4,12	4,12	0,88	35,42
		19	–	–	–	–	5,41	2,92	1,16	56,88	5,39	3,32	1,16	56,56	5,37	3,73	1,16	56,25	5,36	4,13	1,15	55,94
		20	–	–	–	–	6,09	2,93	1,31	69,5	6,07	3,33	1,3	69,13	6,05	3,74	1,3	68,76	6,03	4,15	1,29	68,39
	5	15	2,49	2,25	0,43	10,19	2,66	2,65	0,45	11,33	3,07	3,07	0,53	14,58	3,47	3,47	0,6	18	3,87	3,87	0,66	21,52
		17	3,66	2,27	0,63	19,75	3,65	2,68	0,63	19,64	3,64	3,08	0,63	19,55	3,64	3,48	0,63	19,55	3,88	3,88	0,66	21,61
		19	–	–	–	–	4,93	2,7	0,85	32,8	4,91	3,1	0,85	32,61	4,9	3,51	0,84	32,43	4,88	3,91	0,84	32,26
		20	–	–	–	–	5,59	2,7	0,96	40,49	5,58	3,11	0,96	40,42	5,57	3,52	0,96	40,46	5,55	3,93	0,96	40,26
	6	15	2,01	1,97	0,29	5,1	2,44	2,44	0,35	7,24	2,85	2,85	0,41	9,38	3,25	3,25	0,47	11,74	3,66	3,66	0,52	14,33
		17	3,17	2,05	0,45	11,24	3,16	2,45	0,45	11,18	3,15	2,86	0,45	11,15	3,25	3,22	0,47	11,76	3,67	3,67	0,53	14,39
		19	–	–	–	–	4,42	2,48	0,63	19,65	4,4	2,88	0,63	19,53	4,39	3,28	0,63	19,43	4,38	3,68	0,63	19,34
		20	–	–	–	–	5,1	2,49	0,73	25,08	5,08	2,89	0,73	24,94	5,06	3,3	0,72	24,8	5,05	3,7	0,72	24,67
7	3	15	2,5	2,25	0,72	24,47	2,66	2,65	0,76	27,15	3,07	3,07	0,89	35,21	3,47	3,47	1	43,01	3,87	3,87	1,11	52,15
		17	3,66	2,27	1,05	47,28	3,65	2,68	1,05	47	3,64	3,07	1,04	46,72	3,64	3,48	1,04	46,67	3,88	3,88	1,12	52,4
		19	–	–	–	–	4,93	2,7	1,42	79,91	4,91	3,1	1,42	79,43	4,9	3,51	1,41	78,96	4,88	3,91	1,41	78,52
		20	–	–	–	–	5,61	2,71	1,63	100,66	5,59	3,12	1,62	100,4	5,58	3,53	1,62	99,9	5,56	3,93	1,61	99,36
	4	15	2,05	2,04	0,44	10,74	2,45	2,45	0,53	14,45	2,85	2,85	0,61	18,56	3,25	3,25	0,7	23,31	3,66	3,66	0,79	28,82
		17	3,18	2,05	0,68	22,34	3,17	2,46	0,68	22,22	3,16	2,86	0,68	22,16	3,26	3,23	0,7	23,35	3,67	3,67	0,79	28,95
		19	–	–	–	–	4,44	2,48	0,96	40,13	4,42	2,89	0,96	39,89	4,4	3,29	0,95	39,14	4,39	3,69	0,94	38,95
		20	–	–	–	–	5,11	2,49	1,1	51,09	5,09	2,9	1,1	50,9	5,08	3,3	1,1	50,61	5,06	3,71	1,09	50,34
	5	15	1,82	1,82	0,31	5,97	2,23	2,23	0,39	8,42	2,64	2,64	0,45	11,1	3,04	3,04	0,52	14,09	3,44	3,44	0,59	17,42
		17	2,67	1,84	0,46	11,37	2,67	2,24	0,46	11,32	2,69	2,66	0,46	11,43	3,05	3,05	0,52	14,15	3,45	3,45	0,59	17,49
		19	–	–	–	–	3,92	2,26	0,67	21,73	3,91	2,67	0,67	21,61	4,2	3,05	0,72	41,15	3,89	3,47	0,67	21,42
		20	–	–	–	–	4,6	2,28	0,79	28,82	4,59	2,68	0,79	28,65	4,57	3,09	0,79	28,48	4,56	3,49	0,79	28,33
	6	15	1,58	1,58	0,23	2,97	2,01	2,01	0,29	5,13	2,42	2,42	0,35	7,03	2,83	2,83	0,41	9,12	3,23	3,23	0,46	11,43
		17	2,15	1,62	0,31	5,74	2,15	2,03	0,31	5,75	2,43	2,43	0,35	7,06	2,84	2,84	0,41	9,16	3,24	3,24	0,46	11,48
		19	–	–	–	–	3,39	2,05	0,49	12,38	3,38	2,45	0,48	12,31	3,38	2,85	0,48	12,27	3,39	3,26	0,49	12,35
		20	–	–	–	–	4,07	2,06	0,58	16,91	4,06	2,46	0,58	16,8	4,04	2,86	0,58	16,71	4,03	3,26	0,58	16,63
9	3	15	1,83	1,83	0,52	14,05	2,24	2,24	0,64	19,77	2,64	2,64	0,76	26,7	3,04	3,04	0,87	33,58	3,45	3,45	0,99	42,28
		17	2,69	1,84	0,78	27,54	2,69	2,25	0,77	27,41	2,7	2,67	0,78	27,68	3,05	3,05	0,87	33,73	3,46	3,46	1	42,46
		19	–	–	–	–	3,93	2,27	1,13	53,02	3,92	2,67	1,13	52,69	3,91	3,07	1,13	52,4	3,9	3,47	1,12	52,19
		20	–	–	–	–	4,59	2,27	1,32	68,73	4,58	2,68	1,31	68,32	4,56	3,08	1,31	67,93	4,55	3,48	1,3	67,56
	4	15	1,62	1,62	0,35	7,02	2,02	2,02	0,44	10,24	2,43	2,43	0,52	13,86	2,84	2,84	0,61	18,22	3,23	3,23	0,7	22,71
		17	2,17	1,63	0,47	11,52	2,18	2,04	0,47	11,55	2,43	2,43	0,52	13,92	2,84	2,84	0,61	18,3	3,24	3,24	0,7	22,94
		19	–	–	–	–	3,41	2,05	0,74	24,99	3,4	2,45	0,73	24,85	3,39	2,86	0,73	24,75	3,4	3,26	0,73	24,84
		20	–	–	–	–	4,07	2,06	0,87	33,57	4,05	2,46	0,87	33,36	4,04	2,86	0,87	33,17	4,03	3,26	0,86	32,99
	5	15	1,4	1,4	0,24	3,43	1,82	1,82	0,31	5,78	2,22	2,22	0,38	8,1	2,62	2,62	0,45	10,74	3,02	3,02	0,52	13,68
		17	1,63	1,41	0,28	4,81	1,82	1,79	0,31	5,79	2,22	2,22	0,38	8,14	2,63	2,63	0,45	10,79	3,03	3,03	0,52	13,74
		19	–	–	–	–	2,87	1,84	0,49	12,54	2,86	2,24	0,49	12,48	2,87	2,64	0,49	12,5	3,04	3,02	0,52	13,82
		20	–	–	–	–	3,53	1,85	0,61	17,86	3,52	2,25	0,6	17,76	3,51	2,65	0,6	17,66	3,5	3,05	0,6	17,6
	6	15	1,15	1,15	0,16	1,56	1,59	1,59	0,23	3,06	2	2	0,29	5,03	2,41	2,41	0,35	6,84	2,81	2,81	0,4	8,88
		17	1,15	1,14	0,16	1,56	1,59	1,59	0,23	3,08	2,01	2,01	0,29	5,05	2,42	2,42	0,35	6,87	2,82	2,82	0,4	8,91
		19	–	–	–	–	2,32	1,62	0,33	6,4	2,32	2,02	0,33	6,39	2,42	2,38	0,35	6,9	2,82	2,82	0,41	8,95
		20	–	–	–	–	2,98	1,63	0,43	9,79	2,97	2,03	0,43	9,73	2,96	2,43	0,43	9,7	2,98	2,85	0,43	9,8
11	3	15	1,42	1,42	0,41	9	1,82	1,82	0,52	13,78	2,22	2,22	0,64	19,39	2,62	2,62	0,75	25,78	3,02	3,02	0,87	33,17
		17	1,65	1,42	0,47	11,7	1,82	1,79	0,52	13,81	2,23	2,23	0,64	19,48	2,63	2,63	0,76	25,9	3,03	3,03	0,87	33,31
		19	–	–	–	–	2,88	1,84	0,83	30,47	2,87	2,24	0,83	30,31	2,87	2,64	0,83	30,27	3,04	3,01	0,88	33,43
		20	–	–	–	–	3,53	1,85	1,02	43,11	3,52	2,25	1,01	42,83	3,51	2,65	1,01	42,59	3,5	3,05	1,01	42,5
	4	15	1,2	1,2	0,26	4,19	1,61	1,61	0,35	6,89	2,01	2,01	0,43	10,05	2,41	2,41	0,52	13,55	2,81	2,81	0,61	17,61
		17	1,19	1,1	0,26	4,06	1,61	1,61	0,35	6,92	2,02	2,02	0,44	10,1	2,42	2,42	0,52	13,61	2,82	2,82	0,61	17,69
		19	–	–	–	–	2,33	1,62	0,5	12,82	2,33	2,03	0,5	12,84	2,43	2,39	0,52	13,7	2,82	2,82	0,61	17,77
		20	–	–	–	–	2,98	1,64	0,64	19,47	2,97	2,04	0,64	19,36	2,96	2,43	0,64	19,28	2,98	2,85	0,64	19,43
	5	15	0,96	0,96	0,17	1,55	1,4	1,4	0,24	3,56	1,81	1,81	0,31	5,69	2,2	2,2	0,38	7,98	2,6	2,6	0,45	10,58
		17	0,96	0,96	0,17	1,56	1,39	1,39	0,24	3,59	1,8	1,8	0,31	5,71	2,21	2,21	0,38	8,01	2,61	2,61	0,45	10,62
		19	–	–	–	–	1,76	1,41	0,3	5,46	1,82	1,79	0,31	5,78	2,21	2,21	0,38	8,04	2,62	2,62	0,45	10,67
		20	–	–	–	–	2,41	1,42	0,42	9,3	2,41	1,82	0,42	9,26	2,42	2,24	0,42	9,34	2,62	2,6	0,45	10,71
	6	15	0,77	0,77	0,11	0,89	1,15	1,15	0,16	1,54	1,58	1,58	0,23	3,14	2	2	0,29	4,92	2,39	2,39	0,34	6,64
		17	0,77	0,77	0,11	0,89	1,15	1,15	0,17	1,55	1,59	1,59	0,23	3,16	2	2	0,29	4,9	2,4	2,4	0,34	6,67
		19	–	–	–	–	1,13	1,06	0,16	1,5	1,59	1,59	0,23	3,19	2	2	0,29	4,92	2,41	2,41	0,34	6,7
		20	–	–	–	–	1,82	1,21	0,26	4,19	1,81	1,61	0,26	4,19	2	1,96	0,29	4,92	2,41	2,41	0,35	6,72
13	3	15	1	1	0,29	4,97	1,41	1,41	0,4	8,77	1,8	1,8	0,51	13,22	2,21	2,21	0,63	18,9	2,6	2,6	0,75	25,12
		17	1	1	0,29	4,99	1,41	1,41	0,4	8,81	1,81	1,81	0,52	13,28	2,21	2,21	0,64	18,98	2,61	2,61	0,75	25,24
		19	–	–	–	–	1,76	1,41	0,5	12,68	1,82	1,79	0,52	13,44	2,22	2,22	0,64	19,07	2,62	2,62	0,75	25,35
		20	–	–	–	–	2,42	1,43	0,7	22,14	2,41	1,83	0,69	22,01	2,42	2,23	0,69	22,07	2,62	2,6	0,75	25,4
	4	15	0,77	0,77	0,16	1,54	1,1	1,1	0,26	4,13	1,6	1,6	0,34	6,59	2	2	0,43	9,62	2,4	2,4	0,51	13,1
		17	0,77	0,77	0,17	1,54	1,2	1,2	0,26	4,11	1,6	1,6	0,34	6,62	2	2	0,43	9,66	2,4	2,4	0,51	13,16
		19	–	–	–	–	1,21	1,2	0,26	4,19	1,61	1,61	0,34	6,65	2,01	2,01	0,43	9,7	2,41	2,41	0,52	13,22
		20	–	–	–	–	1,83	1,21	0,39	8,29	1,83	1,62	0,39	8,3	2,01	1,98	0,43	9,74	2,41	2,41	0,52	13,25
	5	15	0,58	0,58	0,1	0,77	0,95	0,95	0,16	1,51	1,39	1,39	0,24	3,51	1,79	1,79	0,31	5,46	2,19	2,19	0,38	7,66
		17	0,58	0,58	0,1	0,77	0,96	0,96	0,16	1,52	1,39	1,39	0,24	3,53	1,8	1,8	0,31	5,49	2,19	2,19	0,38	7,69
		19	–	–	–	–	0,96	0,96	0,16	1,53	1,4	1,4	0,24	3,55	1,8	1,8	0,31	5,51	2,2	2,2	0,38	7,73
		20	–	–	–	–	1,17	0,98	0,2	2,32	1,39	1,31	0,24	3,49	1,8	1,8	0,31	5,53	2,21	2,21	0,38	7,75
	6	15	0,4	0,4	0,06	0,43	0,76	0,76	0,11	0,83	1,15	1,15	0,16	1,52	1,58	1,58	0,23	3,13	1,99	1,99	0,28	4,74
		17	0,4	0,4	0,06	0,43	0,76	0,76	0,11	0,84	1,15	1,15	0,16	1,52	1,59	1,59	0,23	3,15	1,99	1,99	0,28	4,76
		19	–	–	–	–	0,76	0,76	0,11	0,84	1,15	1,15	0,16	1,53	1,59	1,59	0,23	3,17	1,99	1,99	0,29	4,79
		20	–	–	–	–	0,76	0,76	0,11	0,84	1,15	1,15	0,17	1,54	1,59	1,59	0,23	3,18	2	2	0,29	4,8

Примечания

EWT — температура входящей воды;
Δt — разность температур;
DB — сухой термометр;
WB — влажный термометр;
TC — полная холодопроизводительность;
SC — ощутимая холодопроизводительность;
WF — расход воды;
WPD — гидравлическое сопротивление.

Все данные в таблице предоставлены при нормальном атмосферном давлении воздуха на высокой скорости вентилятора при внешнем статическом давлении воздуха 12 Па.

Напольно-потолочный двухтрубный фанкойл без корпуса

LSF-500AQ22C

EWT	Δt	Темп-ра в поме-щении, °C (W.B.)	Температура воздуха на входе, °C																			
			21				23				25				27				29			
			TC	SC	WF	WPD	TC	SC	WF	WPD	TC	SC	WF	WPD	TC	SC	WF	WPD	TC	SC	WF	WPD
°C	°C	°C	кВт	кВт	м³/ч	кПа	кВт	кВт	м³/ч	кПа	кВт	кВт	м³/ч	кПа	кВт	кВт	м³/ч	кПа	кВт	кВт	м³/ч	кПа
5	3	15	3,98	3,11	1,15	92,49	3,96	3,58	1,15	92,04	4,06	4,06	1,17	94,78	4,53	4,53	1,31	116,45	5	5	1,45	138,23
		17	5,34	3,12	1,54	153,77	5,33	3,6	1,53	152,88	5,31	4,07	1,53	151,93	5,28	4,54	1,52	150,59	5,28	5,02	1,52	150,26
		19	–	–	–	–	6,81	3,62	1,96	235	6,79	4,09	1,96	233,76	6,77	4,56	1,95	232,5	6,75	5,03	1,94	231,21
		20	–	–	–	–	7,6	3,63	2,19	284,94	7,58	4,1	2,18	283,5	7,56	4,58	2,18	282,09	7,54	5,05	2,17	280,63
	4	15	3,43	2,86	0,74	42,52	3,47	3,34	0,74	43,26	3,8	3,8	0,82	50,8	4,28	4,28	0,92	62,99	4,75	4,75	1,03	75,48
		17	4,82	2,88	1,04	77,2	4,8	3,35	1,04	76,68	4,78	3,82	1,03	76,1	4,76	4,29	1,03	75,65	4,84	4,77	1,04	77,84
		19	–	–	–	–	6,28	3,37	1,36	123,29	6,26	3,85	1,36	122,63	6,24	4,32	1,35	121,96	6,21	4,78	1,34	119,7
		20	–	–	–	–	7,07	3,38	1,53	151,89	7,05	3,85	1,53	151,18	7,03	4,33	1,52	150,31	7,01	4,8	1,52	149,54
	5	15	2,89	2,61	0,5	21,44	3,1	3,09	0,53	24,2	3,56	3,56	0,61	30,93	4,03	4,03	0,69	38,3	4,5	4,5	0,77	45,91
		17	4,25	2,62	0,73	41,6	4,23	3,1	0,73	41,22	4,21	3,57	0,72	40,9	4,25	4,04	0,73	41,53	4,51	4,51	0,77	46,11
		19	–	–	–	–	5,73	3,12	0,99	70,35	5,71	3,6	0,99	69,95	5,69	4,07	0,98	69,49	5,66	4,53	0,97	68,56
		20	–	–	–	–	6,51	3,13	1,12	87,18	6,49	3,6	1,12	87,15	6,47	4,08	1,12	87,16	6,45	4,55	1,11	86,64
	6	15	2,44	2,37	0,35	11,82	2,84	2,84	0,41	15,27	3,31	3,31	0,47	19,71	3,78	3,78	0,54	24,77	4,26	4,26	0,61	30,53
		17	3,68	2,38	0,53	23,57	3,66	2,85	0,52	23,33	3,67	3,32	0,52	23,47	3,85	3,8	0,55	25,54	4,27	4,27	0,61	30,64
		19	–	–	–	–	5,16	2,87	0,74	42,43	5,14	3,34	0,74	42,12	5,11	3,81	0,73	41,78	5,09	4,28	0,73	41,5
		20	–	–	–	–	5,93	2,88	0,85	53,67	5,91	3,35	0,85	53,35	5,89	3,82	0,84	53,01	5,86	4,29	0,84	52,61
7	3	15	2,91	2,62	0,84	52,28	3,1	3,1	0,9	59	3,56	3,56	1,02	74,54	4,04	4,04	1,16	92,86	4,5	4,5	1,3	112,92
		17	4,29	2,64	1,24	103,94	4,25	3,1	1,23	101,83	4,23	3,58	1,23	101,65	4,24	4,05	1,23	101,7	4,52	4,51	1,3	113,31
		19	–	–	–	–	5,74	3,13	1,67	175,17	5,72	3,6	1,67	174,03	5,7	4,07	1,66	173,12	5,68	4,54	1,65	171,78
		20	–	–	–	–	6,52	3,14	1,9	219,04	6,5	3,61	1,9	217,84	6,48	4,08	1,89	216,64	6,46	4,55	1,88	215,49
	4	15	2,44	2,38	0,52	23,41	2,86	2,86	0,62	30,86	3,33	3,33	0,72	40,19	3,8	3,8	0,82	50,5	4,26	4,26	0,92	61,36
		17	3,71	2,39	0,8	48,61	3,69	2,86	0,8	48,11	3,69	3,33	0,8	48,03	3,84	3,81	0,83	51,27	4,27	4,27	0,92	61,57
		19	–	–	–	–	5,17	2,87	1,11	85,54	5,15	3,35	1,11	85,19	5,13	3,82	1,11	85,29	5,11	4,29	1,11	84,88
		20	–	–	–	–	5,95	2,89	1,29	109,84	5,93	3,36	1,28	109,21	5,91	3,83	1,28	108,56	5,89	4,3	1,28	108,41
	5	15	2,13	2,12	0,37	12,56	2,6	2,6	0,45	17,73	3,08	3,08	0,53	23,58	3,55	3,55	0,61	30,4	4,02	4,02	0,69	37,29
		17	3,11	2,14	0,53	24,02	3,1	2,61	0,53	23,93	3,21	3,09	0,55	25,33	3,56	3,56	0,61	30,5	4,02	4,02	0,69	37,42
		19	–	–	–	–	4,59	2,63	0,79	47,27	4,57	3,1	0,79	46,84	4,65	3,58	0,8	56,85	4,54	4,04	0,78	46,34
		20	–	–	–	–	5,37	2,64	0,93	62,13	5,35	3,11	0,93	61,76	5,33	3,58	0,92	61,3	5,3	4,05	0,92	60,78
	6	15	1,88	1,88	0,27	7,45	2,36	2,36	0,34	10,96	2,83	2,83	0,41	14,98	3,31	3,31	0,48	19,55	3,78	3,78	0,54	24,53
		17	2,49	1,88	0,36	11,99	2,56	2,37	0,37	12,54	2,85	2,84	0,41	15,15	3,32	3,32	0,48	19,62	3,79	3,79	0,54	24,61
		19	–	–	–	–	3,98	2,38	0,57	26,75	3,95	2,85	0,57	26,48	3,94	3,32	0,57	26,4	4,03	3,8	0,58	27,39
		20	–	–	–	–	4,75	2,39	0,68	36,19	4,73	2,86	0,68	35,88	4,71	3,33	0,67	35,54	4,69	3,8	0,67	35,29
9	3	15	2,14	2,14	0,62	30,53	2,62	2,62	0,75	43,11	3,08	3,08	0,88	56,6	3,55	3,55	1,03	73,62	4,02	4,02	1,16	91,67
		17	3,13	2,14	0,9	58,12	3,11	2,61	0,89	57,62	3,18	3,1	0,92	60,63	3,56	3,56	1,03	73,87	4,03	4,03	1,17	91,98
		19	–	–	–	–	4,6	2,64	1,34	116,25	4,58	3,11	1,33	115,31	4,56	3,58	1,32	114,29	4,54	4,04	1,32	113,53
		20	–	–	–	–	5,37	2,64	1,55	150,8	5,35	3,11	1,54	149,87	5,33	3,58	1,54	148,92	5,3	4,05	1,53	147,75
	4	15	1,9	1,9	0,41	14,97	2,37	2,37	0,51	21,89	2,84	2,84	0,61	29,7	3,31	3,31	0,71	38,72	3,78	3,78	0,81	48,66
		17	2,54	1,9	0,55	24,67	2,57	2,38	0,55	25,25	2,85	2,84	0,61	29,85	3,32	3,32	0,71	38,85	3,78	3,78	0,81	48,83
		19	–	–	–	–	3,99	2,39	0,86	54,14	3,97	2,86	0,86	53,6	3,95	3,33	0,85	53,22	4	3,8	0,86	54,24
		20	–	–	–	–	4,78	2,4	1,03	74,01	4,76	2,87	1,03	73,46	4,73	3,34	1,02	72,84	4,71	3,81	1,02	72,18
	5	15	1,65	1,65	0,28	8	2,13	2,13	0,36	12,32	2,6	2,6	0,45	17,34	3,07	3,07	0,53	23,04	3,54	3,54	0,61	29,54
		17	1,92	1,65	0,33	10,35	2,16	2,14	0,37	12,67	2,6	2,6	0,45	17,4	3,07	3,07	0,53	23,12	3,55	3,55	0,61	29,64
		19	–	–	–	–	3,36	2,14	0,58	26,89	3,34	2,61	0,57	26,66	3,38	3,09	0,58	27,2	3,6	3,56	0,62	30,47
		20	–	–	–	–	4,15	2,15	0,72	39,07	4,13	2,62	0,71	38,68	4,11	3,09	0,71	38,31	4,1	3,56	0,71	38,27
	6	15	1,38	1,38	0,2	4,29	1,88	1,88	0,27	7,34	2,36	2,36	0,34	10,78	2,83	2,83	0,4	14,59	3,3	3,3	0,47	18,96
		17	1,38	1,37	0,2	4,32	1,88	1,88	0,27	7,36	2,36	2,36	0,34	10,82	2,83	2,83	0,41	14,64	3,3	3,3	0,47	19,03
		19	–	–	–	–	2,7	1,89	0,39	13,49	2,73	2,36	0,39	13,72	2,94	2,84	0,42	15,57	3,31	3,31	0,47	19,09
		20	–	–	–	–	3,49	1,9	0,5	20,88	3,47	2,37	0,5	20,65	3,46	2,84	0,5	20,63	3,57	3,32	0,51	21,68
11	3	15	1,66	1,66	0,48	19,3	2,13	2,13	0,61	29,87	2,6	2,6	0,75	42,47	3,07	3,07	0,88	55,78	3,54	3,54	1,03	72,59
		17	1,93	1,66	0,56	25,09	2,14	2,14	0,62	30,24	2,61	2,61	0,75	42,51	3,07	3,07	0,88	55,98	3,55	3,55	1,03	72,84
		19	–	–	–	–	3,38	2,15	0,98	66,9	3,36	2,62	0,97	66,24	3,36	3,09	0,98	66,4	3,56	3,56	1,03	73,15
		20	–	–	–	–	4,16	2,16	1,21	96,56	4,13	2,62	1,19	93,91	4,1	3,09	1,18	92,91	4,08	3,56	1,18	92,27
	4	15	1,42	1,42	0,31	9,06	1,89	1,89	0,41	14,65	2,36	2,36	0,51	21,44	2,83	2,83	0,61	29,46	3,3	3,3	0,71	38,2
		17	1,46	1,43	0,31	9,49	1,89	1,89	0,41	14,7	2,37	2,37	0,51	21,52	2,84	2,84	0,61	29,56	3,3	3,3	0,71	38,23
		19	–	–	–	–	2,72	1,9	0,59	27,42	2,73	2,37	0,59	27,55	2,91	2,85	0,63	30,89	3,31	3,31	0,71	38,37
		20	–	–	–	–	3,5	1,91	0,75	42,29	3,48	2,38	0,75	41,81	3,47	2,84	0,75	41,57	3,52	3,32	0,76	42,77
	5	15	1,16	1,16	0,2	4,4	1,65	1,65	0,28	7,96	2,12	2,12	0,36	12,09	2,59	2,59	0,45	17,22	3,06	3,06	0,53	22,87
		17	1,18	1,18	0,2	4,4	1,65	1,65	0,29	7,99	2,12	2,12	0,37	12,13	2,6	2,6	0,45	17,28	3,07	3,07	0,53	22,95
		19	–	–	–	–	2,07	1,66	0,36	11,73	2,23	2,14	0,38	13,25	2,61	2,6	0,45	17,35	3,07	3,07	0,53	23,03
		20	–	–	–	–	2,84	1,67	0,49	20,06	2,83	2,13	0,49	19,93	2,88	2,61	0,5	20,64	3,13	3,08	0,54	23,78
	6	15	0,76	0,76	0,11	1,26	1,39	1,39	0,2	4,37	1,87	1,87	0,27	7,18	2,35	2,35	0,34	10,52	2,82	2,82	0,41	14,48
		17	0,76	0,76	0,11	1,27	1,4	1,4	0,2	4,38	1,88	1,88	0,27	7,2	2,35	2,35	0,34	10,56	2,83	2,83	0,41	14,53
		19	–	–	–	–	1,48	1,41	0,21	4,84	1,88	1,88	0,27	7,24	2,36	2,36	0,34	10,6	2,84	2,84	0,41	14,59
		20	–	–	–	–	2,12	1,41	0,3	8,83	2,17	1,89	0,31	9,19	2,44	2,37	0,35	11,21	2,84	2,84	0,41	14,61
13	3	15	1,18	1,18	0,34	10,67	1,66	1,66	0,48	18,95	2,12	2,12	0,61	28,72	2,59	2,59	0,74	40,82	3,06	3,06	0,87	53,99
		17	1,19	1,18	0,34	10,71	1,66	1,66	0,48	19,01	2,13	2,13	0,61	28,83	2,6	2,6	0,74	40,96	3,06	3,06	0,88	54,19
		19	–	–	–	–	2,07	1,66	0,59	27,46	2,2	2,14	0,63	30,62	2,6	2,6	0,75	41,11	3,07	3,07	0,88	54,4
		20	–	–	–	–	2,85	1,67	0,82	48,45	2,83	2,14	0,82	47,97	2,85	2,61	0,82	48,54	3,08	3,08	0,88	54,88
	4	15	0,93	0,93	0,2	4,37	1,41	1,41	0,3	8,72	1,89	1,89	0,41	14,44	2,35	2,35	0,51	21,05	2,82	2,82	0,6	28,39
		17	0,93	0,93	0,2	4,38	1,41	1,41	0,3	8,75	1,89	1,89	0,41	14,49	2,36	2,36	0,51	21,12	2,82	2,82	0,61	28,49
		19	–	–	–	–	1,5	1,43	0,32	9,67	1,9	1,89	0,41	14,53	2,36	2,36	0,51	21,2	2,83	2,83	0,61	28,6
		20	–	–	–	–	2,16	1,43	0,47	18,12	2,19	1,9	0,47	18,5	2,42	2,38	0,52	22,02	2,83	2,83	0,61	28,65
	5	15	0,57	0,57	0,1	1,05	1,16	1,16	0,2	4,29	1,64	1,64	0,28	7,7	2,12	2,12	0,36	11,81	2,59	2,59	0,45	16,76
		17	0,57	0,57	0,1	1,06	1,16	1,16	0,2	4,31	1,65	1,65	0,28	7,73	2,12	2,12	0,36	11,85	2,59	2,59	0,45	16,82
		19	–	–	–	–	1,17	1,16	0,2	4,32	1,65	1,65	0,28	7,76	2,12	2,12	0,36	11,9	2,6	2,6	0,45	16,88
		20	–	–	–	–	1,44	1,17	0,25	6,16	1,71	1,66	0,29	8,23	2,13	2,12	0,36	11,92	2,6	2,6	0,45	16,92
	6	15	0,42	0,42	0,06	0,61	0,77	0,77	0,11	1,24	1,39	1,39	0,2	4,27	1,87	1,87	0,27	7,03	2,35	2,35	0,34	10,37
		17	0,42	0,42	0,06	0,61	0,77	0,77	0,11	1,25	1,4	1,4	0,2	4,29	1,88	1,88	0,27	7,06	2,36	2,36	0,34	10,41
		19	–	–	–	–	0,77	0,77	0,11	1,25	1,4	1,4	0,2	4,31	1,88	1,88	0,27	7,08	2,36	2,36	0,34	10,45
		20	–	–	–	–	0,77	0,77	0,11	1,25	1,4	1,4	0,2	4,31	1,88	1,88	0,27	7,1	2,36	2,36	0,34	10,47

Примечания

EWT — температура входящей воды;
Δt — разность температур;
DB — сухой термометр;
WB — влажный термометр;
TC — полная холодопроизводительность;
SC — ощутимая холодопроизводительность;
WF — расход воды;
WPD — гидравлическое сопротивление.

Все данные в таблице предоставлены при нормальном атмосферном давлении воздуха на высокой скорости вентилятора при внешнем статическом давлении воздуха 12 Па.

Таблицы холодопроизводительности

Напольно-потолочный двухтрубный фанкойл без корпуса

LSF-550AQ22C

EWT	Δt	Темп-ра в помещении, °C (W.B.)	Температура воздуха на входе, °C																			
			21				23				25				27				29			
			TC	SC	WF	WPD	TC	SC	WF	WPD	TC	SC	WF	WPD	TC	SC	WF	WPD	TC	SC	WF	WPD
°C	°C	°C	кВт	кВт	м³/ч	кПа	кВт	кВт	м³/ч	кПа	кВт	кВт	м³/ч	кПа	кВт	кВт	м³/ч	кПа	кВт	кВт	м³/ч	кПа
5	3	15	4,57	3,58	1,31	70,1	4,56	4,12	1,31	69,84	4,67	4,64	1,35	73,75	5,2	5,2	1,49	88,18	5,75	5,75	1,66	105,76
		17	6,14	3,6	1,77	118,21	6,12	4,15	1,76	117,59	6,1	4,69	1,76	117,48	6,1	5,24	1,76	117,52	6,1	5,78	1,76	117,55
		19	–	–	–	–	7,84	4,18	2,26	181,55	7,82	4,72	2,25	180,5	7,79	5,26	2,24	179,41	7,77	5,8	2,24	178,4
		20	–	–	–	–	8,76	4,2	2,52	220,17	8,73	4,74	2,52	219,01	8,7	5,29	2,51	217,83	8,68	5,83	2,5	216,69
	4	15	3,96	3,29	0,85	33,11	3,98	3,85	0,85	33,41	4,38	4,38	0,94	39,27	4,92	4,92	1,05	48	5,46	5,46	1,17	57,83
		17	5,54	3,32	1,19	59,23	5,52	3,86	1,19	58,87	5,5	4,4	1,18	58,55	5,49	4,94	1,18	58,35	5,54	5,5	1,19	59,41
		19	–	–	–	–	7,22	3,89	1,55	93,69	7,19	4,43	1,55	93,14	7,17	4,97	1,54	92,58	7,15	5,51	1,54	92,09
		20	–	–	–	–	8,13	3,9	1,75	115,6	8,1	4,45	1,75	114,93	8,07	4,99	1,74	114,24	8,05	5,53	1,74	114,23
	5	15	3,36	3,01	0,58	17,06	3,56	3,56	0,61	18,82	4,09	4,09	0,7	23,63	4,64	4,64	0,8	29,55	5,17	5,17	0,89	35,69
		17	4,91	3,03	0,84	32,57	4,89	3,57	0,84	32,38	4,88	4,11	0,84	32,24	4,9	4,66	0,84	32,48	5,19	5,18	0,89	35,84
		19	–	–	–	–	6,58	3,6	1,13	53,82	6,55	4,14	1,13	53,4	6,53	4,68	1,12	53,05	6,51	5,21	1,12	52,78
		20	–	–	–	–	7,49	3,62	1,29	67,44	7,46	4,16	1,28	67,06	7,44	4,7	1,28	66,67	7,42	5,24	1,28	66,31
	6	15	2,78	2,75	0,4	9,04	3,27	3,27	0,47	11,83	3,81	3,81	0,55	15,35	4,34	4,34	0,62	19,09	4,88	4,88	0,7	23,32
		17	4,24	2,74	0,61	18,31	4,23	3,28	0,6	18,23	4,23	3,82	0,61	18,28	4,41	4,37	0,63	19,58	4,9	4,9	0,7	23,42
		19	–	–	–	–	5,93	3,31	0,85	32,72	5,91	3,85	0,85	32,52	5,89	4,39	0,85	32,35	5,88	4,93	0,84	32,23
		20	–	–	–	–	6,83	3,33	0,98	41,76	6,81	3,87	0,98	41,54	6,79	4,41	0,97	41,3	6,76	4,95	0,97	41,07
7	3	15	3,35	3,01	0,96	40,5	3,55	3,53	1,02	44,7	4,1	4,1	1,19	58,16	4,64	4,64	1,34	72,17	5,17	5,17	1,5	87,17
		17	4,9	3,03	1,42	79,14	4,89	3,57	1,41	78,64	4,87	4,11	1,41	78,23	4,87	4,65	1,41	78,3	5,18	5,18	1,5	87,15
		19	–	–	–	–	6,59	3,6	1,92	134	6,56	4,14	1,91	133,56	6,55	4,68	1,91	132,97	6,52	5,22	1,9	131,96
		20	–	–	–	–	7,49	3,62	2,18	168,41	7,47	4,16	2,18	167,41	7,44	4,7	2,17	166,5	7,42	5,24	2,16	165,55
	4	15	2,78	2,75	0,6	17,82	3,27	3,27	0,7	23,45	3,81	3,81	0,82	30,87	4,35	4,35	0,93	38,33	4,89	4,89	1,06	47,42
		17	4,25	2,74	0,91	36,83	4,23	3,28	0,91	36,65	4,23	3,82	0,91	36,62	4,38	4,38	0,94	38,92	4,9	4,9	1,06	47,62
		19	–	–	–	–	5,92	3,31	1,28	65,61	5,9	3,85	1,27	65,21	5,88	4,39	1,27	64,86	5,86	4,92	1,26	64,56
		20	–	–	–	–	6,83	3,33	1,48	85,14	6,81	3,87	1,48	84,62	6,79	4,41	1,47	84,08	6,76	4,95	1,47	83,6
	5	15	2,45	2,44	0,42	9,82	2,99	2,99	0,51	13,65	3,53	3,53	0,61	18,13	4,07	4,07	0,7	23,12	4,61	4,61	0,8	28,87
		17	3,58	2,46	0,62	18,65	3,58	3	0,62	18,61	3,66	3,57	0,63	19,3	4,07	4,07	0,7	23,22	4,62	4,62	0,8	29
		19	–	–	–	–	5,24	3,02	0,9	35,82	5,23	3,56	0,9	35,62	5,35	3,96	0,92	61,48	5,21	4,63	0,9	35,39
		20	–	–	–	–	6,15	3,04	1,06	47,57	6,13	3,58	1,06	47,28	6,11	4,12	1,06	47,01	6,09	4,65	1,05	46,77
	6	15	2,16	2,16	0,31	5,8	2,7	2,7	0,39	8,47	3,25	3,25	0,47	11,52	3,79	3,79	0,54	14,95	4,32	4,32	0,62	18,81
		17	2,91	2,18	0,42	9,54	2,94	2,74	0,42	9,74	3,26	3,25	0,47	11,59	3,79	3,79	0,54	15,02	4,33	4,33	0,62	18,89
		19	–	–	–	–	4,57	2,75	0,66	20,62	4,55	3,28	0,65	20,52	4,54	3,81	0,65	20,48	4,6	4,37	0,66	20,93
		20	–	–	–	–	5,45	2,76	0,78	27,94	5,43	3,29	0,78	27,79	5,41	3,83	0,78	27,64	5,4	4,36	0,78	27,54
9	3	15	2,45	2,44	0,7	23,07	2,98	2,98	0,85	32,48	3,53	3,53	1,02	43,99	4,07	4,07	1,17	56,24	4,6	4,6	1,32	68,85
		17	3,6	2,47	1,04	45,45	3,59	3	1,04	45,28	3,63	3,56	1,05	46,15	4,08	4,08	1,18	56,48	4,61	4,61	1,32	69,15
		19	–	–	–	–	5,26	3,03	1,52	88,15	5,24	3,57	1,52	87,7	5,21	4,09	1,52	87,66	5,21	4,63	1,51	86,92
		20	–	–	–	–	6,15	3,04	1,78	116,6	6,13	3,58	1,78	115,85	6,11	4,12	1,77	115,17	6,09	4,65	1,77	114,59
	4	15	2,17	2,17	0,47	11,51	2,71	2,71	0,58	16,79	3,25	3,25	0,7	23,01	3,78	3,78	0,81	29,56	4,32	4,32	0,93	37,19
		17	2,92	2,18	0,63	19,15	2,94	2,74	0,63	19,4	3,25	3,24	0,7	23,1	3,79	3,79	0,81	29,69	4,33	4,33	0,93	37,36
		19	–	–	–	–	4,57	2,75	0,99	41,41	4,55	3,28	0,98	41,17	4,54	3,82	0,98	41,03	4,57	4,37	0,99	41,48
		20	–	–	–	–	5,45	2,76	1,18	56,31	5,44	3,3	1,17	55,98	5,42	3,83	1,17	55,65	5,4	4,36	1,17	55,39
	5	15	1,89	1,89	0,32	6,19	2,43	2,43	0,42	9,46	2,97	2,97	0,51	13,28	3,5	3,5	0,6	17,62	4,04	4,04	0,69	22,46
		17	2,22	1,9	0,38	8,1	2,46	2,45	0,42	9,63	2,97	2,97	0,51	13,33	3,52	3,52	0,6	17,69	4,05	4,05	0,7	22,56
		19	–	–	–	–	3,85	2,46	0,66	20,66	3,84	2,99	0,66	20,6	3,86	3,54	0,66	20,81	4,1	4,08	0,7	23,05
		20	–	–	–	–	4,74	2,47	0,81	29,61	4,72	3,01	0,81	29,44	4,71	3,54	0,81	29,3	4,7	4,08	0,81	29,28
	6	15	1,59	1,59	0,23	3,07	2,15	2,15	0,31	5,66	2,69	2,69	0,39	8,25	3,23	3,23	0,46	11,23	3,76	3,76	0,54	14,46
		17	1,57	1,49	0,23	2,98	2,16	2,16	0,31	5,68	2,7	2,7	0,39	8,28	3,24	3,24	0,46	11,27	3,76	3,76	0,54	14,5
		19	–	–	–	–	3,12	2,17	0,45	10,61	3,14	2,72	0,45	10,7	3,34	3,27	0,48	11,9	3,78	3,78	0,54	14,58
		20	–	–	–	–	3,99	2,18	0,57	16	3,98	2,72	0,57	15,92	3,98	3,26	0,57	15,92	4,05	3,82	0,58	16,44
11	3	15	1,89	1,89	0,54	14,76	2,43	2,43	0,7	22,63	2,97	2,97	0,86	32,13	3,5	3,5	1,01	42,49	4,04	4,04	1,17	54,97
		17	2,22	1,9	0,64	19,36	2,44	2,42	0,7	22,8	2,98	2,98	0,86	32,26	3,51	3,51	1,01	42,63	4,05	4,05	1,17	54,88
		19	–	–	–	–	3,85	2,46	1,12	50,86	3,84	3	1,11	50,61	3,85	3,53	1,12	50,71	4,06	4,05	1,17	55,01
		20	–	–	–	–	4,74	2,47	1,37	72,87	4,72	3,01	1,37	72,4	4,7	3,54	1,36	71,98	4,69	4,07	1,36	71,74
	4	15	1,62	1,62	0,35	6,94	2,16	2,16	0,47	11,31	2,69	2,69	0,58	16,34	3,23	3,23	0,69	22,28	3,76	3,76	0,81	29,15
		17	1,63	1,59	0,35	7,04	2,16	2,16	0,47	11,36	2,69	2,69	0,58	16,41	3,23	3,23	0,7	22,38	3,77	3,77	0,81	29,28
		19	–	–	–	–	3,12	2,17	0,67	21,04	3,13	2,71	0,67	21,12	3,3	3,28	0,71	23,14	3,78	3,78	0,82	29,42
		20	–	–	–	–	4	2,19	0,86	32,42	3,99	2,72	0,86	32,24	3,98	3,26	0,86	32,15	4,02	3,82	0,87	32,73
	5	15	1,33	1,33	0,23	3,17	1,88	1,88	0,32	6,1	2,41	2,41	0,42	9,32	2,94	2,94	0,51	12,95	3,48	3,48	0,6	17,37
		17	1,33	1,33	0,23	3,19	1,88	1,88	0,33	6,13	2,42	2,42	0,42	9,36	2,95	2,95	0,51	13	3,49	3,49	0,6	17,44
		19	–	–	–	–	2,38	1,9	0,41	9,08	2,52	2,47	0,44	10	2,96	2,95	0,51	13,07	3,5	3,5	0,61	17,52
		20	–	–	–	–	3,25	1,91	0,56	15,4	3,24	2,44	0,56	15,36	3,28	3	0,57	15,68	3,55	3,52	0,61	17,93
	6	15	1	1	0,14	1,23	1,59	1,59	0,23	3,17	2,13	2,13	0,31	5,48	2,67	2,67	0,38	8,01	3,2	3,2	0,46	10,89
		17	1	1	0,14	1,24	1,59	1,59	0,23	3,19	2,14	2,14	0,31	5,51	2,68	2,68	0,38	8,04	3,21	3,21	0,46	10,94
		19	–	–	–	–	1,6	1,57	0,23	3,22	2,14	2,13	0,31	5,53	2,69	2,69	0,39	8,08	3,23	3,23	0,46	11
		20	–	–	–	–	2,45	1,62	0,35	6,92	2,48	2,17	0,36	7,05	2,74	2,71	0,39	8,39	3,23	3,23	0,46	11,02
13	3	15	1,35	1,35	0,39	8,14	1,88	1,88	0,54	14,16	2,42	2,42	0,69	22,07	2,95	2,95	0,84	30,9	3,48	3,48	1	41,23
		17	1,35	1,35	0,39	8,17	1,88	1,88	0,54	14,22	2,42	2,42	0,7	22,17	2,95	2,95	0,85	31,04	3,49	3,49	1	41,41
		19	–	–	–	–	2,38	1,89	0,68	21,5	2,48	2,48	0,71	23,09	2,96	2,96	0,85	31,19	3,5	3,5	1	41,6
		20	–	–	–	–	3,23	1,9	0,92	35,99	3,22	2,43	0,92	35,84	3,24	2,98	0,93	36,17	3,51	3,49	1,01	41,84
	4	15	1,06	1,06	0,23	3,18	1,6	1,6	0,34	6,64	2,14	2,14	0,46	10,81	2,68	2,68	0,58	15,98	3,21	3,21	0,69	21,75
		17	1,07	1,07	0,23	3,2	1,61	1,61	0,34	6,67	2,15	2,15	0,46	10,86	2,69	2,69	0,58	16,04	3,21	3,21	0,69	21,84
		19	–	–	–	–	1,68	1,66	0,36	7,18	2,16	2,15	0,46	10,92	2,69	2,69	0,58	16,12	3,22	3,22	0,69	21,94
		20	–	–	–	–	2,46	1,63	0,53	13,71	2,49	2,18	0,54	14,15	2,74	2,73	0,59	16,57	3,23	3,23	0,7	22
	5	15	0,75	0,75	0,13	1,03	1,33	1,33	0,23	3,15	1,87	1,87	0,32	5,86	2,4	2,4	0,41	8,95	2,94	2,94	0,51	12,7
		17	0,75	0,75	0,13	1,03	1,33	1,33	0,23	3,17	1,87	1,87	0,32	5,88	2,41	2,41	0,41	8,99	2,94	2,94	0,51	12,75
		19	–	–	–	–	1,33	1,33	0,23	3,2	1,88	1,88	0,32	5,91	2,41	2,41	0,41	9,03	2,95	2,95	0,51	12,81
		20	–	–	–	–	1,66	1,35	0,29	4,83	1,92	1,91	0,33	6,11	2,42	2,41	0,41	9,05	2,96	2,96	0,51	12,84
	6	15	0,52	0,52	0,07	0,57	1	1	0,14	1,19	1,59	1,59	0,23	3,17	2,13	2,13	0,3	5,34	2,67	2,67	0,38	7,77
		17	0,52	0,52	0,07	0,57	1	1	0,14	1,19	1,59	1,59	0,23	3,18	2,14	2,14	0,3	5,36	2,67	2,67	0,38	7,8
		19	–	–	–	–	1,01	1,01	0,14	1,2	1,6	1,6	0,23	3,21	2,14	2,14	0,31	5,38	2,67	2,67	0,38	7,84
		20	–	–	–	–	1,01	1	0,14	1,2	1,6	1,6	0,23	3,22	2,14	2,14	0,31	5,4	2,68	2,68	0,38	7,87

Примечания

EWT — температура входящей воды;
Δt — разность температур;
DB — сухой термометр;
WB — влажный термометр;
TC — полная холодопроизводительность;
SC — ощутимая холодопроизводительность;
WF — расход воды;
WPD — гидравлическое сопротивление.

Все данные в таблице предоставлены при нормальном атмосферном давлении воздуха на высокой скорости вентилятора при внешнем статическом давлении воздуха 12 Па.

Напольно-потолочный двухтрубный фанкойл без корпуса

LSF-600AQ22C

EWT	Δt	Темп-ра в поме-щении, °C (W.B.)	Температура воздуха на входе, °C																			
			21				23				25				27				29			
			TC	SC	WF	WPD	TC	SC	WF	WPD	TC	SC	WF	WPD	TC	SC	WF	WPD	TC	SC	WF	WPD
°C	°C	°C	кВт	кВт	м³/ч	кПа	кВт	кВт	м³/ч	кПа	кВт	кВт	м³/ч	кПа	кВт	кВт	м³/ч	кПа	кВт	кВт	м³/ч	кПа
5	3	15	5,29	4,16	1,52	77,47	5,27	4,81	1,52	77,53	5,45	5,45	1,56	81,37	6,09	6,09	1,75	98,8	6,73	6,73	1,94	118,08
		17	7,15	4,19	2,07	132,63	7,14	4,83	2,07	132,76	7,12	5,48	2,06	132,02	7,09	6,11	2,06	131,08	7,06	6,75	2,05	129,89
		19	–	–	–	–	9,13	4,85	2,63	201,65	9,1	5,49	2,62	200,63	9,07	6,13	2,61	199,63	9,05	6,77	2,61	198,57
		20	–	–	–	–	10,2	4,86	2,94	244,86	10,17	5,5	2,93	243,64	10,14	6,15	2,92	242,45	10,11	6,79	2,91	241,17
	4	15	4,54	3,82	0,97	35,62	4,59	4,47	0,99	36,4	5,11	5,11	1,1	43,74	5,75	5,75	1,24	53,93	6,38	6,38	1,37	64,42
		17	6,4	3,84	1,37	64,6	6,37	4,48	1,37	64,2	6,35	5,12	1,37	64,03	6,33	5,76	1,37	64,06	6,45	6,4	1,39	65,61
		19	–	–	–	–	8,38	4,5	1,81	104,05	8,35	5,14	1,8	103,41	8,32	5,78	1,79	102,75	8,29	6,42	1,79	101,97
		20	–	–	–	–	9,44	4,51	2,04	128,14	9,41	5,15	2,03	127,41	9,38	5,79	2,02	126,87	9,36	6,44	2,02	126,75
	5	15	3,79	3,48	0,65	17,83	4,13	4,13	0,71	20,68	4,76	4,76	0,82	26,22	5,41	5,41	0,93	32,89	6,05	6,05	1,04	39,88
		17	5,63	3,5	0,97	35,28	5,61	4,14	0,97	35,01	5,56	4,77	0,95	34,23	5,63	5,42	0,97	35,26	6,06	6,06	1,04	39,99
		19	–	–	–	–	7,61	4,16	1,31	59,16	7,59	4,8	1,31	59,11	7,57	5,44	1,31	58,82	7,54	6,08	1,3	58,41
		20	–	–	–	–	8,66	4,16	1,49	73,8	8,63	4,81	1,48	73,43	8,61	5,45	1,48	73,39	8,59	6,09	1,48	73,38
	6	15	3,16	3,13	0,45	9,59	3,78	3,78	0,54	12,95	4,42	4,42	0,63	16,79	5,06	5,06	0,72	21,19	5,7	5,7	0,81	25,98
		17	4,81	3,14	0,69	19,43	4,78	3,78	0,68	19,2	4,8	4,42	0,69	19,32	5,1	5,07	0,73	21,46	5,71	5,71	0,82	26,06
		19	–	–	–	–	6,8	3,81	0,97	35,16	6,78	4,45	0,97	35,03	6,76	5,09	0,97	35,06	6,73	5,73	0,97	34,75
		20	–	–	–	–	7,88	3,83	1,13	45,63	7,85	4,47	1,13	45,37	7,82	5,11	1,12	45,1	7,8	5,74	1,12	44,83
7	3	15	3,85	3,51	1,11	43,93	4,16	4,15	1,19	50,11	4,8	4,8	1,39	64,96	5,44	5,44	1,57	80,87	6,08	6,08	1,77	98,98
		17	5,71	3,53	1,65	87,46	5,69	4,17	1,64	87,16	5,67	4,82	1,64	87,24	5,67	5,45	1,64	87,23	6,09	6,09	1,77	99,27
		19	–	–	–	–	7,7	4,19	2,24	150,39	7,67	4,84	2,24	149,61	7,65	5,48	2,23	148,72	7,62	6,11	2,22	147,9
		20	–	–	–	–	8,75	4,2	2,55	188,36	8,72	4,85	2,54	187,35	8,7	5,49	2,53	186,3	8,67	6,13	2,53	185,29
	4	15	3,23	3,18	0,69	19,6	3,82	3,82	0,82	26,16	4,47	4,47	0,97	34,59	5,11	5,11	1,1	43,6	5,73	5,73	1,23	52,85
		17	4,93	3,19	1,07	41,09	4,9	3,83	1,06	40,62	4,89	4,47	1,06	40,42	5,14	5,13	1,11	44,05	5,74	5,74	1,24	53,01
		19	–	–	–	–	6,9	3,85	1,49	73,36	6,87	4,49	1,49	72,89	6,85	5,13	1,48	72,39	6,81	5,76	1,47	71,69
		20	–	–	–	–	7,96	3,86	1,73	94,72	7,93	4,5	1,72	94,18	7,91	5,14	1,72	93,66	7,88	5,78	1,71	93,13
	5	15	2,83	2,83	0,49	10,69	3,48	3,48	0,6	15,12	4,12	4,12	0,71	20,21	4,76	4,76	0,82	25,9	5,4	5,4	0,93	32,14
		17	4,09	2,84	0,7	19,9	4,06	3,48	0,7	19,72	4,24	4,13	0,73	21,18	4,77	4,77	0,82	25,97	5,41	5,41	0,93	32,24
		19	–	–	–	–	6,07	3,5	1,04	39,36	6,05	4,14	1,04	39,1	6	4,83	1,03	53,79	5,99	5,42	1,03	38,52
		20	–	–	–	–	7,14	3,52	1,23	52,51	7,11	4,16	1,23	52,19	7,09	4,8	1,22	51,86	7,06	5,43	1,22	51,46
	6	15	2,47	2,47	0,35	6,19	3,13	3,13	0,45	9,27	3,78	3,78	0,54	12,7	4,43	4,43	0,63	16,68	5,06	5,06	0,73	21
		17	3,21	2,49	0,46	9,63	3,32	3,14	0,48	10,21	3,78	3,78	0,54	12,74	4,43	4,43	0,64	16,73	5,07	5,07	0,73	21,05
		19	–	–	–	–	5,23	3,16	0,75	22,16	5,19	3,8	0,74	21,91	5,17	4,44	0,74	21,76	5,31	5,09	0,76	22,88
		20	–	–	–	–	6,28	3,17	0,9	30,25	6,25	3,81	0,9	30,06	6,22	4,45	0,89	29,79	6,18	5,08	0,89	29,5
9	3	15	2,87	2,87	0,82	25,84	3,51	3,51	1	36,64	4,16	4,16	1,2	49,71	4,79	4,79	1,38	63,83	5,43	5,43	1,56	78,69
		17	4,19	2,88	1,21	50,34	4,16	3,52	1,2	49,7	4,24	4,17	1,22	51,54	4,79	4,79	1,37	63,06	5,44	5,44	1,57	79,03
		19	–	–	–	–	6,14	3,53	1,76	97,34	6,14	4,18	1,78	98,91	6,08	4,81	1,75	95,84	6,05	5,44	1,74	94,96
		20	–	–	–	–	7,19	3,54	2,08	129,25	7,17	4,18	2,07	128,78	7,15	4,82	2,07	128,82	7,13	5,46	2,07	128,8
	4	15	2,53	2,53	0,54	12,68	3,18	3,18	0,69	18,93	3,82	3,82	0,82	25,91	4,45	4,45	0,96	33,44	5,1	5,1	1,1	42,65
		17	3,34	2,54	0,72	20,51	3,38	3,18	0,73	20,89	3,82	3,82	0,82	25,97	4,46	4,46	0,96	33,54	5,1	5,1	1,1	42,77
		19	–	–	–	–	5,32	3,2	1,15	45,94	5,29	3,84	1,14	45,47	5,26	4,47	1,14	44,99	5,32	5,12	1,15	45,97
		20	–	–	–	–	6,35	3,2	1,37	62,03	6,33	3,84	1,36	61,62	6,3	4,48	1,36	61,16	6,26	5,11	1,35	60,49
	5	15	2,18	2,18	0,37	6,72	2,84	2,84	0,49	10,49	3,48	3,48	0,6	14,86	4,12	4,12	0,71	19,84	4,76	4,76	0,82	25,39
		17	2,45	2,19	0,42	8,21	2,85	2,85	0,49	10,58	3,49	3,49	0,6	14,91	4,13	4,13	0,71	19,9	4,76	4,76	0,82	25,46
		19	–	–	–	–	4,43	2,85	0,76	22,44	4,4	3,49	0,75	22,17	4,45	4,13	0,76	22,62	4,8	4,78	0,82	25,78
		20	–	–	–	–	5,5	2,86	0,95	32,68	5,47	3,5	0,94	32,41	5,43	4,14	0,94	32,04	5,42	4,78	0,93	31,9
	6	15	1,75	1,75	0,25	3,27	2,49	2,49	0,36	6,17	3,14	3,14	0,45	9,17	3,79	3,79	0,54	12,61	4,42	4,42	0,63	16,31
		17	1,76	1,75	0,25	3,29	2,49	2,49	0,36	6,18	3,15	3,15	0,45	9,2	3,8	3,8	0,55	12,65	4,43	4,43	0,63	16,36
		19	–	–	–	–	3,51	2,51	0,5	11,06	3,55	3,15	0,51	11,26	3,87	3,8	0,55	12,96	4,44	4,44	0,64	16,41
		20	–	–	–	–	4,58	2,52	0,66	17,32	4,55	3,16	0,65	17,09	4,53	3,8	0,65	17	4,69	4,44	0,67	18,04
11	3	15	2,23	2,23	0,64	16,58	2,87	2,87	0,82	25,61	3,51	3,51	1,01	36,52	4,14	4,14	1,19	48,4	4,78	4,78	1,39	63,12
		17	2,54	2,23	0,73	20,85	2,87	2,87	0,83	25,71	3,51	3,51	1,01	36,62	4,15	4,15	1,19	48,54	4,79	4,79	1,39	63,3
		19	–	–	–	–	4,5	2,88	1,29	55,95	4,46	3,52	1,28	55,2	4,47	4,15	1,29	55,26	4,8	4,8	1,39	63,59
		20	–	–	–	–	5,55	2,88	1,6	80,67	5,55	3,53	1,61	81,97	5,51	4,17	1,6	81,01	5,5	4,81	1,6	80,89
	4	15	1,89	1,89	0,41	7,68	2,54	2,54	0,55	12,76	3,17	3,17	0,68	18,49	3,81	3,81	0,82	25,32	4,45	4,45	0,96	33,24
		17	1,91	1,9	0,41	7,84	2,54	2,54	0,55	12,78	3,18	3,18	0,68	18,55	3,82	3,82	0,82	25,4	4,46	4,46	0,96	33,34
		19	–	–	–	–	3,6	2,54	0,77	22,91	3,6	3,18	0,78	22,95	3,87	3,83	0,83	26,05	4,47	4,47	0,97	33,65
		20	–	–	–	–	4,68	2,56	1,01	36,46	4,65	3,2	1,01	36,01	4,62	3,83	1	35,62	4,7	4,48	1,02	36,71
	5	15	1,51	1,51	0,26	3,56	2,19	2,19	0,38	6,75	2,84	2,84	0,49	10,48	3,49	3,49	0,6	14,84	4,12	4,12	0,71	19,78
		17	1,51	1,51	0,26	3,57	2,2	2,2	0,38	6,77	2,85	2,85	0,49	10,51	3,49	3,49	0,6	14,89	4,13	4,13	0,71	19,84
		19	–	–	–	–	2,67	2,2	0,46	9,43	2,94	2,86	0,51	11,12	3,5	3,49	0,6	14,93	4,14	4,14	0,72	19,9
		20	–	–	–	–	3,73	2,22	0,65	16,69	3,71	2,85	0,64	16,49	3,79	3,5	0,66	17,14	4,17	4,15	0,72	20,2
	6	15	0,88	0,88	0,13	0,89	1,81	1,81	0,26	3,56	2,49	2,49	0,36	6,07	3,14	3,14	0,45	9	3,78	3,78	0,54	12,35
		17	0,88	0,88	0,13	0,89	1,82	1,82	0,26	3,58	2,49	2,49	0,36	6,09	3,15	3,15	0,45	9,02	3,79	3,79	0,54	12,38
		19	–	–	–	–	1,84	1,83	0,27	3,68	2,5	2,49	0,36	6,1	3,15	3,15	0,45	9,05	3,8	3,8	0,54	12,43
		20	–	–	–	–	2,69	1,85	0,39	6,93	2,78	2,51	0,4	7,32	3,2	3,16	0,46	9,29	3,8	3,8	0,55	12,44
13	3	15	1,58	1,58	0,45	9,13	2,23	2,23	0,64	16,37	2,87	2,87	0,82	25,23	3,5	3,5	1	35,17	4,14	4,14	1,19	47,71
		17	1,58	1,58	0,46	9,16	2,23	2,23	0,64	16,41	2,87	2,87	0,82	25,3	3,5	3,5	1	35,28	4,14	4,14	1,19	47,85
		19	–	–	–	–	2,75	2,23	0,79	23,51	2,93	2,89	0,84	26,25	3,51	3,51	1	35,39	4,15	4,15	1,2	48,01
		20	–	–	–	–	3,8	2,24	1,09	40,93	3,77	2,87	1,08	40,24	3,79	3,52	1,09	40,71	4,16	4,15	1,2	48,15
	4	15	1,22	1,22	0,26	3,6	1,88	1,88	0,4	7,43	2,53	2,53	0,54	12,26	3,17	3,17	0,68	18,24	3,81	3,81	0,82	24,93
		17	1,22	1,22	0,26	3,61	1,89	1,89	0,4	7,45	2,54	2,54	0,54	12,3	3,18	3,18	0,68	18,29	3,81	3,81	0,82	25,01
		19	–	–	–	–	1,96	1,9	0,42	7,94	2,54	2,53	0,54	12,33	3,19	3,19	0,69	18,35	3,82	3,82	0,82	25,09
		20	–	–	–	–	2,84	1,9	0,61	15,03	2,87	2,55	0,62	15,31	3,22	3,2	0,69	18,7	3,82	3,82	0,82	25,13
	5	15	0,67	0,67	0,11	0,77	1,52	1,52	0,26	3,55	2,19	2,19	0,38	6,56	2,84	2,84	0,49	10,17	3,48	3,48	0,6	14,51
		17	0,67	0,67	0,11	0,77	1,53	1,53	0,26	3,56	2,2	2,2	0,38	6,58	2,84	2,84	0,49	10,2	3,49	3,49	0,6	14,55
		19	–	–	–	–	1,53	1,53	0,26	3,57	2,2	2,2	0,38	6,6	2,85	2,85	0,49	10,23	3,5	3,5	0,6	14,6
		20	–	–	–	–	1,8	1,55	0,31	4,71	2,23	2,21	0,38	6,78	2,86	2,85	0,49	10,25	3,5	3,5	0,6	14,62
	6	15	0,5	0,5	0,07	0,47	0,88	0,88	0,13	0,84	1,83	1,83	0,26	3,55	2,5	2,5	0,36	5,99	3,15	3,15	0,45	8,93
		17	0,5	0,5	0,07	0,47	0,88	0,88	0,13	0,85	1,84	1,84	0,26	3,56	2,51	2,51	0,36	6,01	3,16	3,16	0,45	8,95
		19	–	–	–	–	0,88	0,88	0,13	0,85	1,84	1,84	0,26	3,57	2,51	2,51	0,36	6,03	3,16	3,16	0,45	8,98
		20	–	–	–	–	0,88	0,88	0,13	0,85	1,84	1,84	0,26	3,58	2,51	2,51	0,36	6,04	3,17	3,17	0,45	9

Примечания

EWT — температура входящей воды;
Δt — разность температур;
DB — сухой термометр;
WB — влажный термометр;
TC — полная холодопроизводительность;
SC — ощутимая холодопроизводительность;
WF — расход воды;
WPD — гидравлическое сопротивление.

Все данные в таблице предоставлены при нормальном атмосферном давлении воздуха на высокой скорости вентилятора при внешнем статическом давлении воздуха 12 Па.

Таблицы холодопроизводительности

Напольно-потолочный двухтрубный фанкойл без корпуса

LSF-650AQ22C

EWT	Δt	Темп-ра в помещении, °C (W.B.)	Температура воздуха на входе, °C																			
			21				23				25				27				29			
			TC	SC	WF	WPD	TC	SC	WF	WPD	TC	SC	WF	WPD	TC	SC	WF	WPD	TC	SC	WF	WPD
°C	°C	°C	кВт	кВт	м³/ч	кПа	кВт	кВт	м³/ч	кПа	кВт	кВт	м³/ч	кПа	кВт	кВт	м³/ч	кПа	кВт	кВт	м³/ч	кПа
5	3	15	5,93	4,68	1,7	41,2	5,91	5,4	1,69	40,9	6,11	6,1	1,75	43,41	6,84	6,84	1,97	53,45	7,56	7,56	2,18	63,67
		17	8,02	4,71	2,3	69,7	7,99	5,43	2,29	69,28	7,96	6,14	2,28	68,82	7,93	6,86	2,27	68,3	7,9	7,57	2,26	67,9
		19	–	–	–	–	10,27	5,46	2,96	108,51	10,23	6,19	2,95	107,94	10,2	6,9	2,95	107,36	10,18	7,62	2,94	107,13
		20	–	–	–	–	11,44	5,45	3,33	132,98	11,44	6,21	3,32	132,27	11,41	6,93	3,31	131,74	11,37	7,64	3,29	130,4
	4	15	5,09	4,29	1,1	19,34	5,1	5,01	1,1	19,39	5,72	5,72	1,22	23,41	6,44	6,44	1,38	28,69	7,16	7,16	1,54	34,51
		17	7,18	4,31	1,54	34,65	7,15	5,03	1,53	34,41	7,11	5,75	1,53	34,13	7,08	6,46	1,52	33,87	7,17	7,14	1,54	34,57
		19	–	–	–	–	9,41	5,07	2,02	55,62	9,38	5,79	2,02	55,32	9,35	6,5	2,01	55,02	9,31	7,22	2	54,66
		20	–	–	–	–	10,59	5,08	2,27	68,11	10,56	5,8	2,27	67,77	10,53	6,52	2,26	67,42	10,5	7,23	2,25	67,06
	5	15	4,19	3,88	0,72	9,37	4,61	4,61	0,79	11	5,33	5,33	0,91	14,08	6,05	6,05	1,04	17,65	6,76	6,76	1,16	21,16
		17	6,31	3,92	1,09	18,92	6,28	4,64	1,08	18,76	6,25	5,35	1,07	18,6	6,25	6,07	1,07	18,62	6,77	6,77	1,16	21,24
		19	–	–	–	–	8,53	4,67	1,47	31,81	8,51	5,39	1,46	31,63	8,47	6,11	1,46	31,42	8,44	6,82	1,45	31,19
		20	–	–	–	–	9,72	4,69	1,68	39,88	9,7	5,41	1,67	39,68	9,66	6,13	1,66	39,45	9,63	6,84	1,66	39,22
	6	15	3,45	3,41	0,49	4,96	4,21	4,21	0,6	6,95	4,94	4,94	0,71	9,09	5,66	5,66	0,81	11,45	6,38	6,38	0,91	14,03
		17	5,38	3,53	0,77	10,51	5,35	4,24	0,77	10,42	5,34	4,95	0,76	10,37	5,67	5,66	0,81	11,49	6,39	6,39	0,92	14,08
		19	–	–	–	–	7,61	4,27	1,09	18,85	7,58	4,99	1,08	18,72	7,54	5,7	1,08	18,56	7,51	6,41	1,07	18,42
		20	–	–	–	–	8,8	4,29	1,26	24,21	8,77	5,01	1,25	24,07	8,74	5,72	1,25	23,93	8,71	6,44	1,24	23,76
7	3	15	4,31	3,93	1,23	23,45	4,65	4,65	1,33	26,79	5,37	5,37	1,54	34,33	6,08	6,08	1,75	42,66	6,8	6,8	1,95	51,78
		17	6,38	3,96	1,83	46,35	6,35	4,68	1,82	45,96	6,32	5,39	1,81	45,56	6,31	6,1	1,81	45,42	6,82	6,82	1,96	51,99
		19	–	–	–	–	8,62	4,71	2,49	78,82	8,59	5,43	2,48	78,36	8,54	6,14	2,46	77,17	8,51	6,85	2,45	76,57
		20	–	–	–	–	9,82	4,73	2,85	99,86	9,79	5,45	2,84	99,35	9,76	6,17	2,83	98,84	9,73	6,88	2,82	98,3
	4	15	3,53	3,5	0,76	10,27	4,27	4,27	0,92	14,17	4,98	4,98	1,07	18,27	5,7	5,7	1,22	23,01	6,41	6,41	1,38	28,2
		17	5,49	3,57	1,18	21,54	5,45	4,28	1,17	21,33	5,44	5	1,17	21,2	5,71	5,69	1,23	23,08	6,44	6,44	1,39	28,69
		19	–	–	–	–	7,7	4,31	1,66	38,71	7,68	5,03	1,65	38,45	7,64	5,74	1,64	38,16	7,6	6,45	1,64	37,85
		20	–	–	–	–	8,91	4,34	1,93	50,29	8,88	5,05	1,92	50,02	8,85	5,77	1,91	49,71	8,82	6,48	1,91	49,37
	5	15	3,15	3,15	0,54	5,72	3,88	3,88	0,67	8,17	4,6	4,6	0,79	10,86	5,31	5,31	0,91	13,84	6,03	6,03	1,04	17,17
		17	4,55	3,18	0,78	10,66	4,53	3,89	0,78	10,58	4,62	4,61	0,8	10,95	5,32	5,32	0,91	13,89	6,04	6,04	1,04	17,23
		19	–	–	–	–	6,78	3,92	1,16	21	6,74	4,64	1,16	20,82	6,75	5,09	1,16	40,26	6,69	6,06	1,15	20,51
		20	–	–	–	–	7,99	3,95	1,38	28,05	7,96	4,67	1,37	27,88	7,93	5,38	1,37	27,68	7,89	6,09	1,36	27,45
	6	15	2,65	2,65	0,38	2,9	3,47	3,47	0,5	4,93	4,2	4,2	0,6	6,81	4,93	4,93	0,71	8,91	5,64	5,64	0,81	11,21
		17	3,53	2,76	0,51	5,08	3,55	3,48	0,51	5,13	4,21	4,21	0,6	6,83	4,94	4,94	0,71	8,94	5,66	5,66	0,81	11,25
		19	–	–	–	–	5,82	3,53	0,83	11,8	5,78	4,25	0,83	11,69	5,76	4,96	0,83	11,6	5,8	5,68	0,83	11,76
		20	–	–	–	–	7,01	3,55	1,01	16,25	6,98	4,27	1	16,12	6,95	4,98	1	15,98	6,91	5,69	0,99	15,85
9	3	15	3,2	3,2	0,91	13,8	3,92	3,92	1,12	19,53	4,64	4,64	1,33	26,09	5,35	5,35	1,53	33,39	6,07	6,07	1,75	42,12
		17	4,66	3,22	1,33	26,39	4,62	3,93	1,32	25,94	4,69	4,67	1,35	26,9	5,36	5,36	1,53	33,52	6,08	6,08	1,75	42,27
		19	–	–	–	–	6,87	3,96	1,98	52,3	6,84	4,68	1,97	51,87	6,81	5,39	1,96	51,41	6,78	6,1	1,96	51,05
		20	–	–	–	–	8,04	3,97	2,31	68	8,01	4,68	2,3	67,55	7,98	5,4	2,29	67,07	7,94	6,11	2,28	66,6
	4	15	2,81	2,81	0,6	6,8	3,54	3,54	0,76	10,04	4,25	4,25	0,91	13,66	4,97	4,97	1,07	18,03	5,68	5,68	1,22	22,54
		17	3,7	2,83	0,8	10,83	3,71	3,55	0,8	10,89	4,26	4,26	0,91	13,71	4,98	4,98	1,07	18,1	5,69	5,69	1,22	22,62
		19	–	–	–	–	5,92	3,58	1,28	24,32	5,89	4,29	1,27	24,09	5,86	5	1,26	23,91	5,88	5,72	1,27	24,04
		20	–	–	–	–	7,09	3,58	1,52	32,89	7,06	4,3	1,51	32,64	7,02	5,01	1,51	32,36	6,99	5,72	1,5	32,09
	5	15	2,4	2,4	0,41	3,5	3,14	3,14	0,54	5,58	3,87	3,87	0,66	7,92	4,59	4,59	0,79	10,57	5,3	5,3	0,91	13,52
		17	2,66	2,42	0,46	4,22	3,15	3,14	0,54	5,6	3,88	3,88	0,67	7,95	4,6	4,6	0,79	10,61	5,31	5,31	0,91	13,57
		19	–	–	–	–	4,92	3,19	0,84	11,91	4,89	3,9	0,84	11,8	4,9	4,61	0,84	11,84	5,32	5,3	0,91	13,61
		20	–	–	–	–	6,11	3,2	1,05	17,25	6,08	3,91	1,04	17,09	6,04	4,63	1,04	16,95	6,02	5,33	1,03	16,84
	6	15	1,67	1,67	0,24	1,12	2,71	2,71	0,39	3,13	3,47	3,47	0,5	4,86	4,2	4,2	0,6	6,69	4,92	4,92	0,71	8,73
		17	1,67	1,67	0,24	1,12	2,72	2,72	0,39	3,15	3,48	3,48	0,5	4,88	4,21	4,21	0,6	6,71	4,93	4,93	0,71	8,76
		19	–	–	–	–	3,87	2,79	0,56	5,83	3,87	3,5	0,56	5,82	4,21	4,18	0,6	6,72	4,94	4,94	0,71	8,8
		20	–	–	–	–	5,09	2,82	0,73	9,25	5,06	3,53	0,73	9,15	5,04	4,24	0,72	9,09	5,1	4,96	0,73	9,28
11	3	15	2,47	2,47	0,71	8,83	3,19	3,19	0,92	13,63	3,91	3,91	1,12	19,26	4,62	4,62	1,33	25,69	5,33	5,33	1,54	33,12
		17	2,82	2,48	0,81	11,03	3,19	3,17	0,92	13,66	3,91	3,91	1,12	19,33	4,63	4,63	1,33	25,78	5,34	5,34	1,54	33,25
		19	–	–	–	–	5,01	3,22	1,44	29,77	4,98	3,93	1,44	29,48	4,98	4,64	1,43	29,41	5,35	5,33	1,54	33,35
		20	–	–	–	–	6,18	3,23	1,78	42,58	6,15	3,95	1,77	42,5	6,13	4,66	1,78	42,55	6,11	5,37	1,77	42,25
	4	15	2,08	2,08	0,45	4,06	2,81	2,81	0,61	6,74	3,53	3,53	0,76	9,92	4,24	4,24	0,91	13,44	4,95	4,95	1,06	17,53
		17	2,07	2,02	0,45	4,04	2,82	2,82	0,61	6,76	3,54	3,54	0,76	9,96	4,24	4,24	0,91	13,48	4,96	4,96	1,07	17,59
		19	–	–	–	–	4,01	2,84	0,87	12,32	4	3,55	0,87	12,29	4,26	4,23	0,92	13,54	4,97	4,97	1,07	17,66
		20	–	–	–	–	5,17	2,85	1,11	18,92	5,14	3,56	1,11	18,72	5,12	4,27	1,1	18,57	5,15	4,98	1,11	18,77
	5	15	1,42	1,42	0,25	1,16	2,42	2,42	0,42	3,56	3,14	3,14	0,54	5,55	3,86	3,86	0,67	7,86	4,57	4,57	0,79	10,48
		17	1,43	1,43	0,25	1,17	2,42	2,42	0,42	3,57	3,15	3,15	0,54	5,57	3,87	3,87	0,67	7,89	4,58	4,58	0,79	10,51
		19	–	–	–	–	2,93	2,44	0,51	4,93	3,15	3,1	0,54	5,56	3,88	3,88	0,67	7,92	4,6	4,6	0,79	10,56
		20	–	–	–	–	4,12	2,46	0,71	8,77	4,1	3,17	0,71	8,7	4,13	3,89	0,71	8,79	4,59	4,57	0,79	10,56
	6	15	1,13	1,13	0,16	0,67	1,72	1,72	0,25	1,17	2,74	2,74	0,39	3,2	3,47	3,47	0,5	4,8	4,18	4,18	0,6	6,53
		17	1,13	1,13	0,16	0,67	1,73	1,73	0,25	1,18	2,72	2,72	0,4	3,22	3,48	3,48	0,5	4,82	4,19	4,19	0,6	6,55
		19	–	–	–	–	1,73	1,73	0,25	1,18	2,75	2,75	0,4	3,23	3,49	3,49	0,5	4,84	4,21	4,21	0,6	6,58
		20	–	–	–	–	2,96	2,06	0,43	3,67	2,98	2,77	0,43	3,7	3,49	3,46	0,5	4,84	4,21	4,21	0,6	6,59
13	3	15	1,75	1,75	0,5	4,83	2,47	2,47	0,71	8,66	3,17	3,17	0,91	13,14	3,89	3,89	1,12	18,87	4,6	4,6	1,32	25,16
		17	1,75	1,75	0,5	4,85	2,47	2,47	0,71	8,69	3,18	3,18	0,91	13,19	3,9	3,9	1,12	18,94	4,6	4,6	1,32	25,25
		19	–	–	–	–	3,02	2,47	0,86	12,08	3,18	3,14	0,91	13,18	3,91	3,91	1,12	19,01	4,62	4,62	1,33	25,35
		20	–	–	–	–	4,21	2,5	1,21	21,58	4,18	3,21	1,2	21,36	4,19	3,92	1,2	21,42	4,62	4,6	1,33	25,38
	4	15	1,16	1,16	0,25	1,19	2,08	2,08	0,45	3,97	2,8	2,8	0,6	6,48	3,51	3,51	0,75	9,53	4,22	4,22	0,9	13,04
		17	1,17	1,17	0,25	1,2	2,09	2,09	0,45	3,99	2,8	2,8	0,6	6,5	3,52	3,52	0,75	9,57	4,23	4,23	0,91	13,09
		19	–	–	–	–	2,07	2,01	0,45	3,93	2,82	2,82	0,6	6,53	3,53	3,53	0,76	9,6	4,24	4,24	0,91	13,14
		20	–	–	–	–	3,11	2,11	0,67	7,74	3,12	2,82	0,67	7,78	3,53	3,5	0,76	9,6	4,24	4,24	0,91	13,17
	5	15	0,86	0,86	0,15	0,58	1,46	1,46	0,25	1,19	2,41	2,41	0,41	3,45	3,13	3,13	0,54	5,36	3,85	3,85	0,66	7,59
		17	0,86	0,86	0,15	0,58	1,47	1,47	0,25	1,2	2,42	2,42	0,41	3,46	3,14	3,14	0,54	5,38	3,86	3,86	0,66	7,61
		19	–	–	–	–	1,47	1,47	0,25	1,2	2,43	2,43	0,42	3,48	3,15	3,15	0,54	5,41	3,87	3,87	0,66	7,64
		20	–	–	–	–	1,83	1,83	0,27	1,23	2,42	2,38	0,41	3,47	3,15	3,15	0,54	5,42	3,87	3,87	0,66	7,66
	6	15	0,62	0,62	0,09	0,34	1,13	1,13	0,16	0,63	1,78	1,78	0,25	1,23	2,74	2,74	0,39	3,14	3,47	3,47	0,5	4,66
		17	0,62	0,62	0,09	0,34	1,13	1,13	0,16	0,63	1,79	1,79	0,26	1,24	2,75	2,75	0,39	3,15	3,47	3,47	0,5	4,67
		19	–	–	–	–	1,13	1,13	0,16	0,63	1,79	1,79	0,26	1,25	2,75	2,75	0,39	3,16	3,48	3,48	0,5	4,69
		20	–	–	–	–	1,13	1,13	0,16	0,63	1,8	1,8	0,26	1,25	2,76	2,76	0,39	3,17	3,49	3,49	0,5	4,7

Примечания

EWT — температура входящей воды;
Δt — разность температур;
DB — сухой термометр;
WB — влажный термометр;
TC — полная холодопроизводительность;
SC — ощутимая холодопроизводительность;
WF — расход воды;
WPD — гидравлическое сопротивление.

Все данные в таблице предоставлены при нормальном атмосферном давлении воздуха на высокой скорости вентилятора при внешнем статическом давлении воздуха 12 Па.

Напольно-потолочный двухтрубный фанкойл без корпуса

LSF-750AQ22C

EWT	Δt	Темп-ра в поме-щении, °C (W.B.)	Температура воздуха на входе, °C																			
			21				23				25				27				29			
			TC	SC	WF	WPD	TC	SC	WF	WPD	TC	SC	WF	WPD	TC	SC	WF	WPD	TC	SC	WF	WPD
°C	°C	°C	кВт	кВт	м³/ч	кПа	кВт	кВт	м³/ч	кПа	кВт	кВт	м³/ч	кПа	кВт	кВт	м³/ч	кПа	кВт	кВт	м³/ч	кПа
5	3	15	6,48	5,1	1,85	54,05	6,45	5,88	1,84	53,64	6,66	6,64	1,91	56,76	7,44	7,44	2,13	68,91	8,23	8,23	2,38	83,32
		17	8,77	5,14	2,54	93,19	8,74	5,92	2,53	92,66	8,71	6,7	2,52	92,07	8,67	7,48	2,51	91,31	8,65	8,25	2,5	90,82
		19	–	–	–	–	11,2	5,95	3,26	144,01	11,17	6,74	3,25	143,29	11,14	7,52	3,24	142,57	11,1	8,3	3,21	140,78
		20	–	–	–	–	12,49	5,97	3,6	171,53	12,45	6,75	3,59	170,68	12,42	7,53	3,58	169,84	12,38	8,31	3,57	168,94
	4	15	5,56	4,68	1,19	25,05	5,59	5,46	1,2	25,33	6,24	6,24	1,34	30,65	7,02	7,02	1,51	37,61	7,8	7,8	1,67	45,09
		17	7,84	4,7	1,68	45,47	7,81	5,49	1,68	45,18	7,78	6,27	1,67	44,81	7,74	7,04	1,66	44,48	7,86	7,83	1,69	45,66
		19	–	–	–	–	10,28	5,53	2,22	73,48	10,25	6,31	2,21	73,08	10,22	7,09	2,21	72,68	10,16	7,86	2,18	71,32
		20	–	–	–	–	11,58	5,54	2,5	90,64	11,55	6,33	2,5	90,15	11,52	7,11	2,49	89,74	11,48	7,89	2,48	89,26
	5	15	4,62	4,25	0,79	12,45	5,04	5,03	0,87	14,55	5,83	5,83	1	18,61	6,6	6,6	1,13	22,86	7,38	7,38	1,26	27,69
		17	6,9	4,28	1,18	24,64	6,86	5,06	1,18	24,4	6,82	5,84	1,17	24,2	6,85	6,62	1,17	24,38	7,39	7,39	1,27	27,79
		19	–	–	–	–	9,31	5,09	1,6	41,34	9,28	5,87	1,59	41,1	9,24	6,65	1,59	40,83	9,2	7,43	1,58	40,51
		20	–	–	–	–	10,62	5,11	1,82	51,9	10,58	5,9	1,82	51,61	10,55	6,68	1,81	51,3	10,53	7,46	1,81	51,22
	6	15	3,81	3,79	0,55	6,61	4,61	4,61	0,66	9,12	5,4	5,4	0,77	11,92	6,18	6,18	0,89	15	6,96	6,96	0,99	18,22
		17	5,92	3,86	0,85	13,92	5,88	4,64	0,84	13,77	5,88	5,42	0,84	13,77	6,21	6,21	0,89	15,1	6,97	6,97	1	18,29
		19	–	–	–	–	8,34	4,67	1,19	24,85	8,31	5,45	1,19	24,69	8,27	6,23	1,18	24,48	8,23	7	1,18	24,29
		20	–	–	–	–	9,66	4,7	1,39	32,17	9,63	5,48	1,38	31,99	9,59	6,26	1,38	31,81	9,56	7,04	1,37	31,59
7	3	15	4,75	4,31	1,37	31,51	5,08	5,07	1,47	35,59	5,86	5,86	1,68	44,92	6,65	6,65	1,92	56,71	7,42	7,42	2,14	68,33
		17	6,98	4,32	2,01	61,07	6,95	5,1	2	60,57	6,92	5,88	2	60,47	6,92	6,66	2	60,43	7,43	7,43	2,15	68,57
		19	–	–	–	–	9,41	5,14	2,72	103,68	9,36	5,91	2,7	102,29	9,33	6,69	2,69	101,76	9,3	7,47	2,69	101,7
		20	–	–	–	–	10,71	5,15	3,12	131,47	10,68	5,95	3,1	130,27	10,64	6,72	3,1	129,94	10,61	7,49	3,08	128,58
	4	15	3,91	3,9	0,85	13,76	4,66	4,66	1	18,34	5,44	5,44	1,17	23,93	6,23	6,23	1,35	30,48	7	7	1,5	36,91
		17	6,02	3,9	1,29	28,44	5,98	4,68	1,29	28,14	5,96	5,46	1,28	28	6,25	6,25	1,35	30,66	7,01	7,01	1,51	37,01
		19	–	–	–	–	8,44	4,71	1,82	51,27	8,41	5,49	1,82	51,12	8,38	6,27	1,81	50,86	8,34	7,04	1,8	50,44
		20	–	–	–	–	9,72	4,72	2,1	65,41	9,69	5,51	2,09	65,05	9,66	6,29	2,08	64,68	9,62	7,06	2,07	64,27
	5	15	3,45	3,45	0,6	7,56	4,24	4,24	0,73	10,67	5,02	5,02	0,86	14,17	5,81	5,81	1	18,13	6,58	6,58	1,13	22,49
		17	5	3,47	0,86	14,04	4,97	4,25	0,85	13,93	5,12	5,05	0,88	14,65	5,82	5,82	1	18,19	6,6	6,6	1,13	22,56
		19	–	–	–	–	7,45	4,3	1,29	28,04	7,42	5,08	1,28	27,82	7,35	5,63	1,26	45,43	7,36	6,62	1,27	27,41
		20	–	–	–	–	8,72	4,3	1,5	36,51	8,69	5,09	1,5	36,28	8,66	5,86	1,49	36,03	8,62	6,63	1,48	35,72
	6	15	2,99	2,99	0,43	4,26	3,81	3,81	0,55	6,5	4,61	4,61	0,66	8,96	5,39	5,39	0,77	11,69	6,16	6,16	0,88	14,63
		17	3,92	3,04	0,56	6,83	3,99	3,83	0,57	7,02	4,62	4,61	0,66	8,98	5,4	5,4	0,77	11,73	6,18	6,18	0,89	14,76
		19	–	–	–	–	6,4	3,87	0,92	15,64	6,36	4,65	0,91	15,48	6,34	5,42	0,91	15,38	6,44	6,21	0,92	15,8
		20	–	–	–	–	7,7	3,89	1,1	21,46	7,66	4,67	1,1	21,29	7,62	5,44	1,09	21,1	7,59	6,22	1,09	20,92
9	3	15	3,5	3,5	1	18,1	4,28	4,28	1,22	25,58	5,06	5,06	1,45	34,15	5,85	5,85	1,69	44,41	6,62	6,62	1,91	55,13
		17	5,09	3,51	1,46	34,54	5,06	4,29	1,45	34,19	5,14	5,08	1,47	35,11	5,86	5,86	1,69	44,57	6,63	6,63	1,91	55,32
		19	–	–	–	–	7,5	4,32	2,15	67,79	7,46	5,09	2,14	67,22	7,43	5,88	2,13	66,62	7,39	6,64	2,12	66,15
		20	–	–	–	–	8,81	4,34	2,55	91,26	8,78	5,12	2,54	90,65	8,75	5,9	2,53	90,08	8,71	6,67	2,52	89,39
	4	15	3,08	3,08	0,66	8,95	3,87	3,87	0,83	13,08	4,66	4,66	1	18,13	5,43	5,43	1,17	23,61	6,2	6,2	1,33	29,36
		17	4,06	3,1	0,87	14,23	4,1	3,88	0,88	14,44	4,66	4,66	1,01	18,19	5,44	5,44	1,17	23,69	6,21	6,21	1,33	29,46
		19	–	–	–	–	6,48	3,9	1,39	31,66	6,44	4,68	1,38	31,33	6,4	5,45	1,37	31,06	6,46	6,23	1,39	31,5
		20	–	–	–	–	7,79	3,93	1,68	44,02	7,76	4,7	1,67	43,71	7,72	5,48	1,67	43,32	7,68	6,25	1,66	42,92
	5	15	2,65	2,65	0,45	4,71	3,45	3,45	0,59	7,35	4,24	4,24	0,73	10,41	5,01	5,01	0,86	13,87	5,79	5,79	0,99	17,73
		17	2,98	2,66	0,51	5,75	3,45	3,44	0,59	7,36	4,24	4,24	0,73	10,44	5,03	5,03	0,86	13,92	5,8	5,8	1	17,79
		19	–	–	–	–	5,41	3,49	0,93	15,78	5,38	4,26	0,92	15,62	5,41	5,04	0,93	15,78	5,82	5,82	1	17,91
		20	–	–	–	–	6,71	3,5	1,15	22,83	6,67	4,28	1,15	22,61	6,63	5,05	1,14	22,37	6,62	5,82	1,14	22,28
	6	15	1,88	1,88	0,27	1,56	3,01	3,01	0,43	4,3	3,82	3,82	0,55	6,41	4,61	4,61	0,66	8,8	5,39	5,39	0,77	11,48
		17	1,89	1,89	0,27	1,57	3,02	3,02	0,43	4,31	3,82	3,82	0,55	6,43	4,62	4,62	0,66	8,83	5,4	5,4	0,77	11,53
		19	–	–	–	–	4,29	3,06	0,62	7,81	4,31	3,84	0,62	7,86	4,67	4,64	0,67	9	5,41	5,41	0,78	11,57
		20	–	–	–	–	5,62	3,09	0,81	12,33	5,58	3,87	0,8	12,19	5,56	4,64	0,8	12,13	5,68	5,43	0,82	12,58
11	3	15	2,71	2,71	0,78	11,6	3,49	3,49	1	17,87	4,27	4,27	1,23	25,24	5,05	5,05	1,45	33,91	5,81	5,81	1,67	43,09
		17	3,11	2,71	0,89	14,67	3,49	3,47	1	17,91	4,27	4,27	1,23	25,33	5,05	5,05	1,46	34,03	5,82	5,82	1,67	43,24
		19	–	–	–	–	5,5	3,52	1,59	39,69	5,47	4,3	1,58	39,26	5,47	5,07	1,58	39,24	5,83	5,82	1,68	43,37
		20	–	–	–	–	6,77	3,52	1,95	56,28	6,74	4,3	1,94	55,75	6,69	5,07	1,93	55,25	6,67	5,85	1,92	54,93
	4	15	2,29	2,29	0,49	5,36	3,09	3,09	0,67	8,87	3,86	3,86	0,83	12,89	4,64	4,64	1	17,64	5,41	5,41	1,16	22,99
		17	2,29	2,25	0,49	5,36	3,09	3,09	0,67	8,9	3,87	3,87	0,83	12,93	4,64	4,64	1	17,7	5,42	5,42	1,17	23,07
		19	–	–	–	–	4,39	3,1	0,95	16,08	4,39	3,88	0,95	16,08	4,68	4,66	1,01	17,97	5,43	5,43	1,17	23,16
		20	–	–	–	–	5,69	3,12	1,22	25,07	5,65	3,89	1,22	24,77	5,62	4,66	1,21	24,57	5,69	5,45	1,22	25,06
	5	15	1,64	1,64	0,28	1,71	2,66	2,66	0,46	4,71	3,45	3,45	0,6	7,31	4,23	4,23	0,73	10,34	5	5	0,86	13,63
		17	1,65	1,65	0,28	1,73	2,65	2,65	0,46	4,73	3,46	3,46	0,6	7,34	4,24	4,24	0,73	10,37	5,01	5,01	0,86	13,67
		19	–	–	–	–	3,26	2,68	0,56	6,63	3,52	3,49	0,61	7,58	4,25	4,25	0,73	10,41	5,02	5,02	0,86	13,72
		20	–	–	–	–	4,55	2,7	0,79	11,68	4,52	3,48	0,78	11,58	4,59	4,26	0,79	11,85	5,04	5,04	0,87	13,81
	6	15	1,21	1,21	0,17	0,81	1,99	1,99	0,29	1,83	3,02	3,02	0,43	4,28	3,81	3,81	0,55	6,27	4,59	4,59	0,66	8,6
		17	1,21	1,21	0,17	0,81	2,01	2,01	0,29	1,79	3,03	3,03	0,44	4,29	3,82	3,82	0,55	6,29	4,6	4,6	0,66	8,63
		19	–	–	–	–	2,01	2,01	0,29	1,8	3,03	3,03	0,44	4,31	3,83	3,83	0,55	6,32	4,61	4,61	0,66	8,66
		20	–	–	–	–	3,28	2,26	0,47	4,88	3,33	3,04	0,48	5,01	3,84	3,84	0,55	6,37	4,62	4,62	0,66	8,68
13	3	15	1,92	1,92	0,55	6,37	2,7	2,7	0,78	11,38	3,48	3,48	1	17,54	4,25	4,25	1,22	24,76	5,02	5,02	1,44	32,81
		17	1,92	1,92	0,55	6,39	2,71	2,71	0,78	11,42	3,49	3,49	1	17,6	4,26	4,26	1,22	24,85	5,03	5,03	1,44	32,92
		19	–	–	–	–	3,36	2,72	0,96	16,48	3,53	3,52	1,01	17,99	4,27	4,27	1,23	24,94	5,04	5,04	1,45	33,05
		20	–	–	–	–	4,61	2,72	1,32	28,08	4,57	3,5	1,31	27,72	4,6	4,27	1,31	27,98	5,05	5,03	1,45	33,09
	4	15	1,36	1,36	0,29	1,85	2,28	2,28	0,49	5,17	3,07	3,07	0,66	8,54	3,85	3,85	0,82	12,54	4,63	4,63	1	17,33
		17	1,37	1,37	0,29	1,87	2,29	2,29	0,49	5,19	3,08	3,08	0,66	8,56	3,86	3,86	0,83	12,58	4,63	4,63	1	17,39
		19	–	–	–	–	2,32	2,32	0,5	5,33	3,08	3,08	0,66	8,6	3,86	3,86	0,83	12,63	4,64	4,64	1	17,46
		20	–	–	–	–	3,44	2,31	0,74	10,34	3,46	3,09	0,74	10,47	3,89	3,88	0,83	12,75	4,65	4,65	1	17,49
	5	15	0,92	0,92	0,16	0,7	1,71	1,71	0,29	1,87	2,65	2,65	0,46	4,57	3,44	3,44	0,59	7,07	4,22	4,22	0,72	9,98
		17	0,92	0,92	0,16	0,7	1,72	1,72	0,3	1,89	2,66	2,66	0,46	4,58	3,45	3,45	0,59	7,1	4,23	4,23	0,72	10,02
		19	–	–	–	–	1,73	1,73	0,3	1,91	2,67	2,67	0,46	4,6	3,46	3,46	0,59	7,12	4,24	4,24	0,73	10,06
		20	–	–	–	–	2,12	1,86	0,36	3,07	2,67	2,66	0,46	4,62	3,46	3,46	0,59	7,14	4,24	4,24	0,73	10,07
	6	15	0,67	0,67	0,1	0,42	1,21	1,21	0,17	0,76	2,09	2,09	0,3	1,96	3,02	3,02	0,43	4,16	3,81	3,81	0,55	6,14
		17	0,67	0,67	0,1	0,42	1,21	1,21	0,17	0,76	2,1	2,1	0,3	1,98	3,03	3,03	0,43	4,18	3,82	3,82	0,55	6,17
		19	–	–	–	–	1,21	1,21	0,17	0,76	2,11	2,11	0,3	2	3,04	3,04	0,43	4,19	3,83	3,83	0,55	6,19
		20	–	–	–	–	1,21	1,21	0,17	0,76	2,11	2,11	0,3	2,01	3,04	3,04	0,43	4,2	3,83	3,83	0,55	6,2

Примечания

EWT — температура входящей воды;
Δt — разность температур;
DB — сухой термометр;
WB — влажный термометр;
TC — полная холодопроизводительность;
SC — ощутимая холодопроизводительность;
WF — расход воды;
WPD — гидравлическое сопротивление.

Все данные в таблице предоставлены при нормальном атмосферном давлении воздуха на высокой скорости вентилятора при внешнем статическом давлении воздуха 12 Па.

Таблицы холодопроизводительности

Напольно-потолочный двухтрубный фанкойл без корпуса

LSF-800AQ22C

EWT	Δt	Темп-ра в помещении, °C (W.B.)	Температура воздуха на входе, °C																			
			21				23				25				27				29			
			TC	SC	WF	WPD	TC	SC	WF	WPD	TC	SC	WF	WPD	TC	SC	WF	WPD	TC	SC	WF	WPD
°C	°C	°C	кВт	кВт	м³/ч	кПа	кВт	кВт	м³/ч	кПа	кВт	кВт	м³/ч	кПа	кВт	кВт	м³/ч	кПа	кВт	кВт	м³/ч	кПа
5	3	15	7,25	5,67	2,1	89,14	7,21	6,52	2,07	87,17	7,4	7,4	2,14	92,42	8,24	8,24	2,39	111,84	9,09	9,09	2,63	132,54
		17	9,74	5,7	2,82	148,95	9,7	6,55	2,81	148,22	9,66	7,41	2,78	145,99	9,62	8,26	2,78	145,19	9,61	9,11	2,77	144,94
		19	–	–	–	–	12,41	6,6	3,58	225,87	12,37	7,46	3,56	224,66	12,33	8,32	3,55	223,37	12,29	9,17	3,54	221,97
		20	–	–	–	–	13,85	6,63	3,99	273,77	13,81	7,5	3,98	272,42	13,77	8,35	3,97	271,03	13,73	9,21	3,96	269,6
	4	15	6,28	5,21	1,35	41,24	6,33	6,08	1,36	41,8	6,92	6,92	1,48	48,8	7,79	7,79	1,68	60,43	8,64	8,64	1,87	72,39
		17	8,78	5,25	1,9	74,36	8,74	6,11	1,89	73,84	8,71	6,96	1,88	73,38	8,69	7,81	1,88	73,13	8,81	8,69	1,9	74,89
		19	–	–	–	–	11,43	6,15	2,46	117,19	11,39	7,01	2,45	116,47	11,35	7,86	2,45	115,73	11,31	8,71	2,44	114,96
		20	–	–	–	–	12,87	6,17	2,78	144,59	12,83	7,03	2,77	143,79	12,79	7,89	2,76	143,08	12,75	8,75	2,76	142,85
	5	15	5,31	4,76	0,91	20,95	5,65	5,63	0,97	23,33	6,48	6,48	1,12	29,72	7,33	7,33	1,26	36,75	8,18	8,18	1,4	44,01
		17	7,76	4,8	1,34	40,46	7,74	5,65	1,33	40,27	7,72	6,5	1,33	40,12	7,77	7,37	1,34	40,51	8,2	8,2	1,41	44,23
		19	–	–	–	–	10,43	5,7	1,8	67,33	10,39	6,55	1,79	66,87	10,36	7,41	1,78	66,45	10,32	8,25	1,78	66,05
		20	–	–	–	–	11,88	5,73	2,05	84,76	11,82	6,57	2,03	83,34	11,77	7,43	2,02	82,81	11,73	8,28	2,02	82,28
	6	15	4,46	4,34	0,64	11,48	5,17	5,17	0,74	14,72	6,02	6,02	0,86	18,95	6,88	6,88	0,98	23,78	7,74	7,74	1,11	29,28
		17	6,72	4,34	0,96	22,85	6,7	5,19	0,96	22,73	6,73	6,05	0,96	22,86	7,03	6,91	1	24,64	7,76	7,76	1,11	29,4
		19	–	–	–	–	9,4	5,25	1,35	40,87	9,37	6,1	1,34	40,58	9,33	6,95	1,34	40,34	9,31	7,8	1,34	40,17
		20	–	–	–	–	10,81	5,26	1,55	51,64	10,78	6,12	1,54	51,54	10,74	6,97	1,54	51,25	10,71	7,82	1,54	51,07
7	3	15	5,32	4,77	1,53	51,06	5,63	5,62	1,63	56,74	6,48	6,48	1,88	72,43	7,32	7,32	2,11	88,74	8,18	8,18	2,36	107,82
		17	7,78	4,8	2,26	99,84	7,75	5,66	2,25	99,12	7,73	6,51	2,24	98,62	7,74	7,36	2,25	98,81	8,21	8,2	2,39	109,95
		19	–	–	–	–	10,44	5,7	3,04	167,82	10,4	6,55	3,03	166,69	10,36	7,41	3,02	165,59	10,32	8,25	3,01	164,43
		20	–	–	–	–	11,86	5,72	3,46	209,84	11,82	6,58	3,45	208,62	11,78	7,43	3,43	207,36	11,74	8,28	3,42	206,03
	4	15	4,44	4,35	0,95	22,51	5,18	5,18	1,12	29,59	6,03	6,03	1,3	38	6,89	6,89	1,49	48,28	7,73	7,73	1,67	58,63
		17	6,75	4,35	1,46	46,55	6,73	5,2	1,46	46,35	6,75	6,06	1,46	46,31	6,98	6,92	1,51	49,44	7,75	7,75	1,67	58,87
		19	–	–	–	–	9,41	5,25	2,04	83,1	9,37	6,1	2,03	82,52	9,33	6,95	2,02	81,97	9,29	7,79	2,01	80,98
		20	–	–	–	–	10,83	5,27	2,35	106,56	10,79	6,13	2,34	105,84	10,76	6,98	2,34	105,16	10,69	7,81	2,31	102,98
	5	15	3,87	3,85	0,66	12,09	4,73	4,73	0,81	17,01	5,59	5,59	0,96	22,59	6,45	6,45	1,11	29,09	7,29	7,29	1,25	35,65
		17	5,68	3,9	0,98	23,25	5,68	4,75	0,98	23,22	5,84	5,63	1	24,35	6,46	6,46	1,12	29,2	7,3	7,3	1,26	35,79
		19	–	–	–	–	8,34	4,8	1,44	45,31	8,31	5,65	1,44	44,99	8,25	6,08	1,41	64,72	8,28	7,35	1,43	44,75
		20	–	–	–	–	9,73	4,81	1,68	58,77	9,69	5,66	1,67	58,36	9,66	6,51	1,66	57,98	9,62	7,36	1,66	57,64
	6	15	3,42	3,42	0,49	7,22	4,29	4,29	0,62	10,55	5,14	5,14	0,74	14,3	6	6	0,86	18,71	6,85	6,85	0,98	23,44
		17	4,6	3,45	0,66	11,88	4,68	4,32	0,67	12,18	5,18	5,17	0,74	14,47	6,02	6,02	0,86	18,78	6,87	6,87	0,99	23,53
		19	–	–	–	–	7,24	4,34	1,04	25,72	7,21	5,19	1,04	25,57	7,21	6,04	1,04	25,56	7,34	6,91	1,05	26,35
		20	–	–	–	–	8,64	4,36	1,24	34,65	8,6	5,21	1,23	34,4	8,57	6,06	1,23	34,18	8,55	6,9	1,23	34,05
9	3	15	3,88	3,87	1,12	29,21	4,73	4,73	1,35	40,55	5,58	5,58	1,61	54,81	6,44	6,44	1,86	70,22	7,29	7,29	2,11	87,36
		17	5,7	3,9	1,64	56,67	5,68	4,75	1,64	56,44	5,75	5,62	1,65	56,95	6,44	6,44	1,85	69,41	7,31	7,31	2,12	87,72
		19	–	–	–	–	8,34	4,79	2,42	110,74	8,3	5,65	2,41	109,88	8,28	6,5	2,41	109,78	8,23	7,33	2,37	106,8
		20	–	–	–	–	9,76	4,81	2,84	146,41	9,72	5,67	2,83	145,48	9,68	6,52	2,82	144,5	9,62	7,35	2,78	141,18
	4	15	3,44	3,44	0,74	14,25	4,3	4,3	0,92	20,91	5,14	5,14	1,1	28,33	5,99	5,99	1,29	36,91	6,84	6,84	1,47	46,66
		17	4,63	3,46	1	23,86	4,68	4,33	1,01	24,31	5,16	5,15	1,11	28,5	6,01	6,01	1,29	37,06	6,85	6,85	1,47	46,66
		19	–	–	–	–	7,24	4,34	1,56	51,67	7,21	5,19	1,56	51,31	7,2	6,04	1,55	51,13	7,27	6,91	1,57	52,02
		20	–	–	–	–	8,63	4,36	1,86	69,54	8,62	5,22	1,86	70,02	8,56	6,06	1,84	68,56	8,54	6,9	1,84	68,2
	5	15	2,99	2,99	0,51	7,71	3,85	3,85	0,66	11,8	4,71	4,71	0,81	16,56	5,56	5,56	0,95	21,98	6,41	6,41	1,1	28,14
		17	3,53	3,01	0,61	10,14	3,92	3,89	0,67	12,16	4,71	4,71	0,81	16,63	5,57	5,57	0,96	22,07	6,42	6,42	1,1	28,26
		19	–	–	–	–	6,1	3,89	1,05	25,81	6,09	4,74	1,05	25,71	6,15	5,61	1,06	26,11	6,54	6,46	1,13	29,14
		20	–	–	–	–	7,51	3,92	1,29	37,03	7,48	4,76	1,29	36,76	7,46	5,61	1,28	36,57	7,46	6,46	1,29	36,6
	6	15	2,52	2,52	0,36	3,97	3,41	3,41	0,49	7,06	4,27	4,27	0,61	10,3	5,12	5,12	0,73	13,91	5,96	5,96	0,85	18,06
		17	2,49	2,38	0,36	3,87	3,42	3,42	0,49	7,08	4,28	4,28	0,61	10,34	5,13	5,13	0,73	13,97	5,98	5,98	0,86	18,13
		19	–	–	–	–	4,94	3,44	0,71	13,08	4,98	4,3	0,71	13,29	5,34	5,17	0,76	14,95	5,99	5,98	0,86	18,21
		20	–	–	–	–	6,34	3,47	0,91	20,02	6,32	4,31	0,9	19,92	6,32	5,16	0,9	19,94	6,48	6,04	0,93	20,8
11	3	15	3	3	0,86	18,42	3,86	3,86	1,11	28,46	4,71	4,71	1,36	40,41	5,56	5,56	1,61	53,86	6,4	6,4	1,86	68,99
		17	3,53	3,01	1,01	24,22	3,89	3,88	1,12	28,83	4,72	4,72	1,37	40,57	5,57	5,57	1,61	54,07	6,42	6,42	1,86	69,27
		19	–	–	–	–	6,1	3,89	1,76	62,5	6,09	4,74	1,77	63,19	6,11	5,6	1,77	63,58	6,46	6,46	1,87	70,07
		20	–	–	–	–	7,49	3,91	2,16	89,8	7,46	4,76	2,15	89,16	7,44	5,61	2,15	88,96	7,43	6,45	2,15	88,89
	4	15	2,58	2,58	0,55	8,66	3,42	3,42	0,74	13,96	4,28	4,28	0,92	20,4	5,12	5,12	1,1	27,87	5,96	5,96	1,29	36,62
		17	2,63	2,62	0,57	9,02	3,43	3,43	0,74	14,01	4,27	4,27	0,92	20,49	5,13	5,13	1,11	28	5,98	5,98	1,3	36,77
		19	–	–	–	–	4,96	3,45	1,07	26,41	4,97	4,3	1,07	26,47	5,27	5,18	1,14	29,47	6	5,99	1,3	36,93
		20	–	–	–	–	6,33	3,46	1,36	40,16	6,31	4,31	1,36	39,9	6,3	5,15	1,36	39,83	6,39	6,03	1,38	40,85
	5	15	2,11	2,11	0,36	4,11	2,98	2,98	0,52	7,61	3,84	3,84	0,66	11,64	4,69	4,69	0,81	16,36	5,53	5,53	0,96	21,7
		17	2,12	2,12	0,37	4,14	2,99	2,99	0,52	7,65	3,85	3,85	0,66	11,69	4,7	4,7	0,81	16,43	5,54	5,54	0,96	21,79
		19	–	–	–	–	3,79	3,01	0,65	11,39	4,04	3,89	0,7	12,63	4,71	4,7	0,81	16,5	5,55	5,55	0,96	21,88
		20	–	–	–	–	5,15	3,02	0,89	19,22	5,14	3,87	0,89	19,19	5,24	4,75	0,91	19,78	5,67	5,58	0,98	22,66
	6	15	1,53	1,53	0,22	1,44	2,53	2,53	0,36	4,11	3,39	3,39	0,49	6,86	4,24	4,24	0,61	10,01	5,09	5,09	0,73	13,62
		17	1,54	1,54	0,22	1,45	2,54	2,54	0,36	4,13	3,4	3,4	0,49	6,89	4,25	4,25	0,61	10,05	5,1	5,1	0,73	13,68
		19	–	–	–	–	2,65	2,6	0,38	4,52	3,41	3,39	0,49	6,92	4,27	4,27	0,61	10,1	5,12	5,12	0,73	13,74
		20	–	–	–	–	3,89	2,57	0,56	8,65	3,97	3,45	0,57	8,92	4,42	4,3	0,63	10,71	5,12	5,11	0,73	13,77
13	3	15	2,14	2,14	0,61	10,16	2,99	2,99	0,86	18	3,83	3,83	1,09	27,15	4,68	4,68	1,34	38,37	5,52	5,52	1,58	51,13
		17	2,14	2,14	0,61	10,21	3	3	0,86	18,07	3,83	3,83	1,09	27,26	4,68	4,68	1,34	38,53	5,53	5,53	1,58	51,33
		19	–	–	–	–	3,77	3	1,08	26,45	3,96	3,9	1,13	28,85	4,7	4,7	1,35	39	5,54	5,54	1,58	51,56
		20	–	–	–	–	5,15	3,03	1,48	46,01	5,14	3,87	1,48	45,8	5,17	4,73	1,49	46,34	5,57	5,57	1,59	52,07
	4	15	1,69	1,69	0,36	4,12	2,55	2,55	0,55	8,3	3,4	3,4	0,73	13,52	4,26	4,26	0,92	19,95	5,08	5,08	1,09	26,85
		17	1,69	1,69	0,36	4,15	2,56	2,56	0,55	8,34	3,4	3,4	0,73	13,58	4,26	4,26	0,92	20,03	5,09	5,09	1,09	26,96
		19	–	–	–	–	2,71	2,62	0,58	9,2	3,42	3,4	0,73	13,63	4,27	4,27	0,92	20,12	5,1	5,1	1,09	27,08
		20	–	–	–	–	3,93	2,58	0,85	17,44	3,97	3,44	0,86	17,76	4,37	4,31	0,94	20,95	5,11	5,11	1,1	27,15
	5	15	1,15	1,15	0,2	1,2	2,11	2,11	0,36	4,07	2,97	2,97	0,51	7,33	3,81	3,81	0,65	11,2	4,66	4,66	0,8	15,86
		17	1,15	1,15	0,2	1,2	2,11	2,11	0,36	4,09	2,99	2,99	0,51	7,35	3,82	3,82	0,66	11,25	4,67	4,67	0,8	15,93
		19	–	–	–	–	2,12	2,11	0,36	4,11	2,99	2,99	0,51	7,39	3,83	3,83	0,66	11,3	4,69	4,69	0,81	16
		20	–	–	–	–	2,66	2,14	0,46	6,07	3,09	3,03	0,53	7,85	3,84	3,83	0,66	11,32	4,69	4,69	0,81	16,04
	6	15	0,81	0,81	0,12	0,67	1,54	1,54	0,22	1,41	2,52	2,52	0,36	4,05	3,38	3,38	0,48	6,68	4,23	4,23	0,61	9,81
		17	0,81	0,81	0,12	0,67	1,54	1,54	0,22	1,41	2,53	2,53	0,36	4,07	3,39	3,39	0,48	6,71	4,24	4,24	0,61	9,85
		19	–	–	–	–	1,55	1,55	0,22	1,42	2,54	2,54	0,36	4,1	3,4	3,4	0,49	6,74	4,25	4,25	0,61	9,9
		20	–	–	–	–	1,55	1,55	0,22	1,42	2,54	2,54	0,36	4,11	3,4	3,4	0,49	6,75	4,26	4,26	0,61	9,92

Примечания

EWT — температура входящей воды;
Δt — разность температур;
DB — сухой термометр;
WB — влажный термометр;
TC — полная холодопроизводительность;
SC — ощутимая холодопроизводительность;
WF — расход воды;
WPD — гидравлическое сопротивление.

Все данные в таблице предоставлены при нормальном атмосферном давлении воздуха на высокой скорости вентилятора при внешнем статическом давлении воздуха 12 Па.

Напольно-потолочный четырехтрубный фанкойл в корпусе

LSF-150AQ42

EWT	Δt	Темп-ра в помещении, °C (W.B.)	Температура воздуха на входе, °C																			
			21				23				25				27				29			
			TC	SC	WF	WPD	TC	SC	WF	WPD	TC	SC	WF	WPD	TC	SC	WF	WPD	TC	SC	WF	WPD
°C	°C	°C	кВт	кВт	м³/ч	кПа	кВт	кВт	м³/ч	кПа	кВт	кВт	м³/ч	кПа	кВт	кВт	м³/ч	кПа	кВт	кВт	м³/ч	кПа
5	3	15	1,46	1,14	0,42	46,82	1,45	1,31	0,42	46,58	1,47	1,44	0,42	47,87	1,65	1,65	0,47	57,44	1,82	1,82	0,52	68,24
		17	1,95	1,14	0,56	77,55	1,95	1,32	0,56	77,55	1,94	1,49	0,56	77,27	1,94	1,66	0,56	76,87	1,93	1,83	0,56	76,48
		19	2,49	1,15	0,72	118,45	2,49	1,33	0,72	117,99	2,48	1,5	0,71	117,56	2,48	1,67	0,71	117,49	2,47	1,84	0,71	117,5
		20	–	–	–	–	2,77	1,32	0,8	143,11	2,77	1,51	0,8	144,26	2,76	1,68	0,8	144,2	2,76	1,85	0,8	143,83
	4	15	1,26	1,04	0,27	22,06	1,26	1,22	0,27	21,96	1,39	1,39	0,3	25,7	1,56	1,56	0,33	31,45	1,73	1,73	0,37	37,67
		17	1,76	1,05	0,38	38,64	1,75	1,22	0,38	38,43	1,74	1,39	0,37	38,23	1,74	1,57	0,37	38,03	1,74	1,73	0,37	38,04
		19	2,3	1,06	0,5	62,13	2,29	1,24	0,49	61,82	2,29	1,41	0,49	61,52	2,28	1,58	0,49	61,22	2,27	1,75	0,49	60,92
		20	–	–	–	–	2,58	1,24	0,56	75,84	2,57	1,41	0,56	75,5	2,57	1,59	0,55	75,16	2,56	1,76	0,55	74,8
	5	15	1,06	0,95	0,18	11,12	1,12	1,12	0,19	12,24	1,3	1,3	0,22	15,71	1,47	1,47	0,25	19,37	1,64	1,64	0,28	23,17
		17	1,55	0,96	0,27	21,15	1,55	1,13	0,26	21,04	1,54	1,3	0,26	20,92	1,54	1,47	0,26	20,83	1,64	1,64	0,28	23,28
		19	2,09	0,97	0,36	35,62	2,09	1,14	0,36	35,42	2,08	1,31	0,36	35,24	2,07	1,48	0,36	35,06	2,07	1,65	0,36	34,89
		20	–	–	–	–	2,37	1,15	0,41	43,72	2,36	1,32	0,41	43,51	2,36	1,49	0,4	43,3	2,35	1,66	0,4	43,09
	6	15	0,86	0,85	0,12	5,6	1,04	1,04	0,15	7,81	1,2	1,2	0,17	10,11	1,38	1,38	0,2	12,64	1,55	1,55	0,22	15,41
		17	1,35	0,87	0,19	12,23	1,34	1,04	0,19	12,16	1,34	1,21	0,19	12,1	1,37	1,33	0,2	12,62	1,55	1,55	0,22	15,48
		19	1,98	0,99	0,28	23,02	1,88	1,05	0,27	21,27	1,87	1,22	0,27	21,16	1,86	1,39	0,27	21,05	1,86	1,56	0,27	20,94
		20	–	–	–	–	2,26	1,16	0,32	29,09	2,15	1,23	0,31	26,95	2,15	1,4	0,31	26,81	2,14	1,57	0,31	26,68
7	3	15	1,06	0,95	0,3	26,52	1,13	1,12	0,32	29,72	1,3	1,3	0,37	37,92	1,47	1,47	0,42	46,32	1,64	1,64	0,47	56,94
		17	1,55	0,96	0,45	51,23	1,55	1,13	0,45	51,19	1,54	1,3	0,45	51,09	1,54	1,47	0,45	51,04	1,64	1,64	0,48	57,23
		19	2,09	0,97	0,61	87,07	2,09	1,14	0,61	87,12	2,08	1,31	0,6	86,7	2,08	1,49	0,6	86,21	2,07	1,65	0,6	85,78
		20	–	–	–	–	2,37	1,15	0,68	107,55	2,36	1,32	0,68	106,89	2,36	1,49	0,68	106,34	2,35	1,66	0,68	105,76
	4	15	0,86	0,85	0,19	11,51	1,03	1,03	0,22	15,56	1,2	1,2	0,26	19,99	1,38	1,38	0,3	25,08	1,55	1,55	0,33	30,99
		17	1,35	0,87	0,29	24,24	1,34	1,04	0,29	24,1	1,34	1,21	0,29	23,97	1,37	1,33	0,3	25,04	1,55	1,55	0,34	31,14
		19	1,88	0,88	0,41	43,57	1,88	1,05	0,41	43,33	1,87	1,22	0,41	43,09	1,87	1,39	0,4	42,87	1,86	1,56	0,4	42,64
		20	–	–	–	–	2,16	1,05	0,46	54,64	2,15	1,22	0,46	54,34	2,15	1,4	0,46	54,03	2,14	1,57	0,46	53,78
	5	15	0,77	0,77	0,13	6,46	0,94	0,94	0,16	9,07	1,11	1,11	0,19	11,9	1,28	1,28	0,22	15,16	1,45	1,45	0,25	18,73
		17	1,14	0,78	0,2	12,29	1,13	0,95	0,19	12,22	1,13	1,13	0,19	12,24	1,29	1,29	0,22	15,23	1,46	1,46	0,25	18,81
		19	1,67	0,79	0,29	23,65	1,66	0,96	0,29	23,52	1,66	1,13	0,28	23,39	1,87	1,44	0,32	26,4	1,65	1,47	0,28	23,13
		20	–	–	–	–	2,08	1,11	0,35	33,3	1,94	1,13	0,34	30,9	1,93	1,3	0,33	30,73	1,93	1,47	0,33	30,57
	6	15	0,68	0,68	0,1	3,33	0,85	0,85	0,12	5,56	1,03	1,03	0,15	7,58	1,2	1,2	0,17	9,81	1,36	1,36	0,2	12,22
		17	0,92	0,69	0,13	6,33	0,92	0,86	0,13	6,31	1,03	1,03	0,15	7,61	1,2	1,2	0,17	9,86	1,37	1,37	0,2	12,28
		19	1,45	0,7	0,21	13,52	1,44	0,87	0,21	13,44	1,44	1,04	0,21	13,36	1,43	1,2	0,21	13,28	1,43	1,38	0,2	13,24
		20	–	–	–	–	1,73	0,87	0,25	18,35	1,72	1,04	0,25	18,26	1,72	1,21	0,25	18,16	1,71	1,38	0,25	18,06
9	3	15	0,77	0,77	0,22	15,14	0,95	0,95	0,27	21,28	1,12	1,12	0,32	28,7	1,28	1,28	0,37	36,12	1,46	1,46	0,42	45,42
		17	1,14	0,78	0,33	29,79	1,14	0,95	0,33	29,59	1,14	1,13	0,33	29,58	1,29	1,29	0,37	36,3	1,46	1,46	0,42	45,62
		19	1,66	0,79	0,48	56,63	1,66	0,96	0,48	56,93	1,66	1,13	0,48	56,97	1,65	1,3	0,48	56,64	1,65	1,47	0,48	56,34
		20	–	–	–	–	1,95	0,96	0,56	75,45	1,95	1,14	0,56	74,98	1,93	1,3	0,56	74,54	1,93	1,47	0,56	74,2
	4	15	0,68	0,68	0,15	7,57	0,86	0,86	0,18	11,02	1,03	1,03	0,22	15	1,2	1,2	0,26	19,55	1,36	1,36	0,29	24,51
		17	0,92	0,69	0,2	12,39	0,92	0,86	0,2	12,32	1,03	1,03	0,22	15,07	1,2	1,2	0,26	19,64	1,37	1,37	0,3	24,63
		19	1,45	0,7	0,31	27,17	1,44	0,87	0,31	27	1,44	1,04	0,31	26,84	1,43	1,21	0,31	26,69	1,43	1,38	0,31	26,61
		20	–	–	–	–	1,72	0,87	0,37	36,27	1,72	1,04	0,37	36,06	1,71	1,21	0,37	35,86	1,71	1,38	0,37	35,66
	5	15	0,6	0,6	0,1	3,75	0,77	0,77	0,13	6,23	0,94	0,94	0,16	8,72	1,11	1,11	0,19	11,54	1,28	1,28	0,22	14,68
		17	0,7	0,6	0,12	5,31	0,77	0,75	0,13	6,24	0,94	0,94	0,16	8,76	1,11	1,11	0,19	11,59	1,28	1,28	0,22	14,75
		19	1,22	0,61	0,21	13,68	1,22	0,78	0,21	13,58	1,21	0,95	0,21	13,5	1,21	1,12	0,21	13,42	1,28	1,26	0,22	14,81
		20	–	–	–	–	1,5	0,78	0,26	19,31	1,49	0,95	0,26	19,18	1,49	1,12	0,26	19,08	1,48	1,29	0,25	18,97
	6	15	0,51	0,51	0,07	1,82	0,68	0,68	0,1	3,36	0,85	0,85	0,12	5,42	1,01	1,01	0,15	7,35	1,19	1,19	0,17	9,52
		17	0,5	0,45	0,07	1,78	0,68	0,68	0,1	3,38	0,85	0,85	0,12	5,44	1,02	1,02	0,15	7,38	1,19	1,19	0,17	9,56
		19	0,99	0,52	0,14	7,03	0,99	0,69	0,14	6,98	0,98	0,86	0,14	6,93	1,01	0,94	0,15	7,29	1,19	1,19	0,17	9,61
		20	–	–	–	–	1,26	0,69	0,18	10,61	1,26	0,86	0,18	10,54	1,25	1,03	0,18	10,47	1,25	1,21	0,18	10,45
11	3	15	0,6	0,6	0,17	9,69	0,77	0,77	0,22	14,81	0,94	0,94	0,27	20,83	1,11	1,11	0,32	27,88	1,28	1,28	0,37	35,6
		17	0,7	0,6	0,2	12,65	0,77	0,75	0,22	14,84	0,94	0,94	0,27	20,92	1,11	1,11	0,32	28,01	1,28	1,28	0,37	35,76
		19	1,22	0,61	0,35	33,15	1,22	0,78	0,35	32,94	1,21	0,95	0,35	32,72	1,21	1,11	0,35	32,53	1,28	1,27	0,37	35,91
		20	–	–	–	–	1,49	0,78	0,43	46,57	1,49	0,95	0,43	46,29	1,48	1,12	0,43	46,02	1,48	1,29	0,43	45,74
	4	15	0,52	0,52	0,11	4,5	0,68	0,68	0,15	7,41	0,85	0,85	0,18	10,79	1,02	1,02	0,22	14,54	1,19	1,19	0,26	18,9
		17	0,5	0,43	0,11	4,36	0,68	0,68	0,15	7,44	0,85	0,85	0,18	10,84	1,02	1,02	0,22	14,61	1,19	1,19	0,26	18,99
		19	0,99	0,52	0,21	13,85	0,98	0,69	0,21	13,74	0,98	0,85	0,21	13,65	1,01	0,95	0,22	14,48	1,19	1,19	0,26	19,08
		20	–	–	–	–	1,26	0,69	0,27	21,07	1,26	0,86	0,27	20,93	1,25	1,03	0,27	20,79	1,25	1,21	0,27	20,73
	5	15	0,42	0,42	0,07	1,81	0,59	0,59	0,1	3,83	0,76	0,76	0,13	6,12	0,93	0,93	0,16	8,56	1,1	1,1	0,19	11,33
		17	0,42	0,42	0,07	1,82	0,59	0,59	0,1	3,86	0,76	0,76	0,13	6,14	0,93	0,93	0,16	8,6	1,1	1,1	0,19	11,38
		19	0,75	0,43	0,13	6	0,75	0,6	0,13	5,95	0,76	0,71	0,13	6,1	0,93	0,93	0,16	8,64	1,11	1,11	0,19	11,47
		20	–	–	–	–	1,02	0,6	0,18	10,09	1,02	0,77	0,18	10,01	1,02	0,94	0,18	9,97	1,1	1,09	0,19	11,47
	6	15	0,34	0,34	0,05	1	0,51	0,51	0,07	1,79	0,67	0,67	0,1	3,4	0,84	0,84	0,12	5,25	1,01	1,01	0,14	7,13
		17	0,34	0,34	0,05	1,01	0,51	0,51	0,07	1,8	0,68	0,68	0,1	3,42	0,84	0,84	0,12	5,27	1,01	1,01	0,15	7,16
		19	0,5	0,34	0,07	1,78	0,5	0,47	0,07	1,79	0,68	0,68	0,1	3,45	0,85	0,85	0,12	5,3	1,01	1,01	0,15	7,2
		20	–	–	–	–	0,78	0,51	0,11	4,62	0,79	0,77	0,11	4,66	0,84	0,8	0,12	5,28	1,02	1,02	0,15	7,21
13	3	15	0,42	0,42	0,12	5,35	0,59	0,59	0,17	9,41	0,76	0,76	0,22	14,19	0,93	0,93	0,27	20,25	1,1	1,1	0,31	26,52
		17	0,42	0,42	0,12	5,37	0,59	0,59	0,17	9,45	0,76	0,76	0,22	14,27	0,93	0,93	0,27	20,34	1,1	1,1	0,31	26,64
		19	0,75	0,43	0,21	13,87	0,75	0,6	0,21	13,75	0,76	0,7	0,22	14,23	0,93	0,93	0,27	20,45	1,1	1,1	0,31	26,78
		20	–	–	–	–	1,02	0,6	0,29	23,91	1,02	0,77	0,29	23,75	1,02	0,94	0,29	23,6	1,1	1,09	0,31	26,85
	4	15	0,34	0,34	0,07	1,78	0,51	0,51	0,11	4,4	0,66	0,66	0,14	7,08	0,84	0,84	0,18	10,31	1,01	1,01	0,22	14,2
		17	0,34	0,34	0,07	1,79	0,51	0,51	0,11	4,42	0,68	0,68	0,14	7,11	0,84	0,84	0,18	10,36	1,01	1,01	0,22	14,27
		19	0,51	0,34	0,11	4,43	0,51	0,49	0,11	4,46	0,68	0,68	0,15	7,15	0,85	0,85	0,18	10,41	1,02	1,02	0,22	14,34
		20	–	–	–	–	0,78	0,51	0,17	9,01	0,77	0,68	0,17	8,91	0,84	0,8	0,18	10,36	1,02	1,02	0,22	14,38
	5	15	0,25	0,25	0,04	0,87	0,42	0,42	0,07	1,75	0,59	0,59	0,1	3,76	0,75	0,75	0,13	5,86	0,92	0,92	0,16	8,2
		17	0,25	0,25	0,04	0,87	0,42	0,42	0,07	1,76	0,59	0,59	0,1	3,78	0,76	0,76	0,13	5,89	0,92	0,92	0,16	8,24
		19	0,26	0,25	0,04	0,88	0,42	0,42	0,07	1,77	0,59	0,59	0,1	3,81	0,76	0,76	0,13	5,91	0,93	0,93	0,16	8,28
		20	–	–	–	–	0,52	0,43	0,09	2,84	0,58	0,52	0,1	3,71	0,76	0,76	0,13	5,93	0,93	0,93	0,16	8,3
	6	15	0,17	0,17	0,02	0,47	0,33	0,33	0,05	0,94	0,5	0,5	0,07	1,74	0,67	0,67	0,1	3,35	0,84	0,84	0,12	5,08
		17	0,17	0,17	0,02	0,47	0,34	0,34	0,05	0,95	0,5	0,5	0,07	1,75	0,62	0,62	0,1	3,39	0,84	0,84	0,12	5,1
		19	0,17	0,17	0,02	0,47	0,34	0,34	0,05	0,95	0,5	0,5	0,07	1,76	0,67	0,67	0,1	3,4	0,84	0,84	0,12	5,13
		20	–	–	–	–	0,37	0,35	0,05	1,08	0,5	0,5	0,07	1,76	0,67	0,67	0,1	3,41	0,84	0,84	0,12	5,14

Примечания

EWT — температура входящей воды;
Δt — разность температур;
DB — сухой термометр;
WB — влажный термометр;
TC — полная холодопроизводительность;
SC — ощутимая холодопроизводительность;
WF — расход воды;
WPD — гидравлическое сопротивление.

Все данные в таблице предоставлены при нормальном атмосферном давлении воздуха на высокой скорости вентилятора.

Таблицы холодопроизводительности

Напольно-потолочный четырехтрубный фанкойл в корпусе

LSF-250AQ42

EWT	Δt	Темп-ра в помещении, °C (W.B.)	Температура воздуха на входе, °C																			
			21				23				25				27				29			
			TC	SC	WF	WPD	TC	SC	WF	WPD	TC	SC	WF	WPD	TC	SC	WF	WPD	TC	SC	WF	WPD
°C	°C	°C	кВт	кВт	м³/ч	кПа	кВт	кВт	м³/ч	кПа	кВт	кВт	м³/ч	кПа	кВт	кВт	м³/ч	кПа	кВт	кВт	м³/ч	кПа
5	3	15	2,03	1,6	0,58	41,13	2,02	1,85	0,58	40,88	2,09	2,08	0,6	43,24	2,34	2,34	0,67	53,2	2,58	2,58	0,75	63,32
		17	2,74	1,61	0,79	69,42	2,73	1,86	0,78	69	2,72	2,1	0,78	68,52	2,71	2,34	0,78	68,05	2,7	2,59	0,77	67,7
		19	3,52	1,62	1,02	108,32	3,51	1,87	1,01	107,78	3,5	2,12	1,01	107,22	3,49	2,36	1,01	107,12	3,48	2,61	1	106,05
		20	–	–	–	–	3,92	1,88	1,14	132,03	3,91	2,12	1,14	131,41	3,9	2,37	1,13	130,75	3,89	2,61	1,13	129,81
	4	15	1,74	1,47	0,37	19,41	1,74	1,71	0,37	19,4	1,95	1,95	0,42	23,41	2,2	2,2	0,47	28,68	2,45	2,45	0,52	34,45
		17	2,46	1,48	0,53	34,66	2,45	1,72	0,52	34,41	2,43	1,97	0,52	34,15	2,43	2,21	0,52	33,92	2,45	2,43	0,52	34,41
		19	3,23	1,49	0,7	55,81	3,22	1,73	0,69	55,52	3,21	1,98	0,69	55,23	3,2	2,23	0,69	54,92	3,19	2,47	0,69	54,57
		20	–	–	–	–	3,63	1,74	0,78	67,91	3,62	1,99	0,78	67,59	3,61	2,23	0,77	67,23	3,59	2,48	0,77	66,88
	5	15	1,43	1,32	0,24	9,38	1,57	1,57	0,27	11,03	1,82	1,82	0,31	14,14	2,07	2,07	0,36	17,69	2,31	2,31	0,4	21,19
		17	2,16	1,34	0,37	18,99	2,15	1,59	0,37	18,83	2,14	1,83	0,37	18,7	2,14	2,08	0,37	18,66	2,32	2,32	0,4	21,27
		19	2,93	1,35	0,51	32,05	2,92	1,6	0,5	31,88	2,91	1,85	0,5	31,69	2,9	2,09	0,5	31,49	2,89	2,34	0,5	31,27
		20	–	–	–	–	3,33	1,61	0,57	39,91	3,32	1,85	0,57	39,71	3,31	2,1	0,57	39,5	3,3	2,34	0,57	39,26
	6	15	1,14	1,14	0,16	4,19	1,43	1,43	0,21	6,93	1,69	1,69	0,24	9,13	1,93	1,93	0,28	11,5	2,18	2,18	0,31	14,09
		17	1,84	1,2	0,26	10,56	1,83	1,45	0,26	10,47	1,82	1,69	0,26	10,41	1,94	1,94	0,28	11,55	2,19	2,19	0,31	14,14
		19	2,62	1,22	0,37	19,06	2,61	1,46	0,37	18,94	2,6	1,71	0,37	18,81	2,58	1,95	0,37	18,67	2,57	2,2	0,37	18,54
		20	–	–	–	–	3,02	1,47	0,43	24,32	3,01	1,72	0,43	24,18	3	1,96	0,43	24,03	2,99	2,21	0,43	23,87
7	3	15	1,47	1,34	0,42	23,51	1,59	1,59	0,46	26,78	1,84	1,84	0,53	34,29	2,08	2,08	0,6	42,53	2,33	2,33	0,67	51,59
		17	2,18	1,35	0,63	46,27	2,17	1,6	0,62	45,9	2,16	1,84	0,62	45,53	2,16	2,09	0,62	45,39	2,33	2,33	0,67	51,79
		19	2,96	1,37	0,85	78,96	2,95	1,61	0,85	78,52	2,94	1,86	0,84	77,39	2,92	2,1	0,84	76,83	2,91	2,34	0,84	76,32
		20	–	–	–	–	3,36	1,62	0,98	99,36	3,35	1,87	0,97	98,89	3,34	2,11	0,97	98,37	3,33	2,36	0,97	97,81
	4	15	1,2	1,18	0,26	10,24	1,46	1,46	0,32	14,21	1,71	1,71	0,37	18,31	1,95	1,95	0,42	23,04	2,19	2,19	0,47	28,21
		17	1,88	1,22	0,4	21,61	1,87	1,47	0,4	21,42	1,86	1,71	0,4	21,31	1,95	1,95	0,42	23,11	2,2	2,2	0,47	28,32
		19	2,65	1,23	0,57	39	2,64	1,48	0,57	38,74	2,63	1,72	0,57	38,49	2,62	1,96	0,56	38,19	2,61	2,21	0,56	37,93
		20	–	–	–	–	3,05	1,49	0,66	50,29	3,05	1,73	0,66	49,99	3,03	1,98	0,66	49,68	3,02	2,22	0,65	49,36
	5	15	1,07	1,07	0,18	5,58	1,32	1,32	0,23	8,21	1,57	1,57	0,27	10,91	1,82	1,82	0,31	13,89	2,06	2,06	0,35	17,23
		17	1,56	1,09	0,27	10,72	1,55	1,33	0,27	10,65	1,57	1,55	0,27	10,87	1,82	1,82	0,31	13,95	2,07	2,07	0,36	17,29
		19	2,33	1,1	0,4	21,25	2,32	1,35	0,4	21,08	2,31	1,59	0,4	20,92	2,58	1,83	0,44	19,1	2,29	2,08	0,39	20,64
		20	–	–	–	–	2,74	1,35	0,47	28,14	2,73	1,6	0,47	27,96	2,72	1,84	0,47	27,77	2,71	2,09	0,47	27,57
	6	15	0,85	0,85	0,12	2,25	1,17	1,17	0,17	4,5	1,44	1,44	0,21	6,84	1,69	1,69	0,24	8,96	1,93	1,93	0,28	11,27
		17	1,14	0,92	0,16	4,27	1,17	1,16	0,17	4,51	1,44	1,44	0,21	6,86	1,69	1,69	0,24	8,99	1,94	1,94	0,28	11,32
		19	2	0,96	0,29	11,91	1,99	1,21	0,29	11,88	1,98	1,46	0,28	11,78	1,97	1,7	0,28	11,7	1,98	1,94	0,28	11,72
		20	–	–	–	–	2,4	1,22	0,34	16,35	2,39	1,46	0,34	16,23	2,38	1,71	0,34	16,1	2,37	1,95	0,34	15,98
9	3	15	1,09	1,09	0,31	13,84	1,34	1,34	0,38	19,57	1,59	1,59	0,45	26,08	1,83	1,83	0,52	33,37	2,08	2,08	0,6	42,05
		17	1,6	1,1	0,46	26,52	1,59	1,35	0,45	26,08	1,6	1,6	0,46	26,84	1,83	1,83	0,52	33,49	2,08	2,08	0,6	42,21
		19	2,36	1,11	0,68	52,61	2,35	1,36	0,68	52,24	2,34	1,6	0,68	51,81	2,33	1,85	0,67	51,4	2,33	2,09	0,67	51,06
		20	–	–	–	–	2,76	1,36	0,79	67,87	2,74	1,6	0,79	67,39	2,73	1,85	0,78	66,9	2,72	2,09	0,78	66,49
	4	15	0,96	0,96	0,21	6,83	1,21	1,21	0,26	10,09	1,46	1,46	0,31	13,72	1,7	1,7	0,37	18,09	1,94	1,94	0,42	22,59
		17	1,27	0,97	0,27	10,9	1,27	1,21	0,27	10,91	1,46	1,46	0,31	13,77	1,71	1,71	0,37	18,16	1,95	1,95	0,42	22,67
		19	2,04	0,98	0,44	24,61	2,03	1,23	0,44	24,4	2,02	1,47	0,44	24,2	2,01	1,71	0,43	24,04	2,01	1,96	0,43	24,06
		20	–	–	–	–	2,43	1,23	0,52	32,96	2,42	1,47	0,52	32,71	2,41	1,72	0,52	32,45	2,4	1,96	0,51	32,2
	5	15	0,77	0,77	0,13	2,68	1,07	1,07	0,18	5,57	1,32	1,32	0,23	7,97	1,57	1,57	0,27	10,63	1,81	1,81	0,31	13,59
		17	0,79	0,78	0,13	2,77	1,07	1,07	0,18	5,6	1,33	1,33	0,23	8	1,57	1,57	0,27	10,67	1,82	1,82	0,31	13,64
		19	1,7	0,85	0,29	12,12	1,69	1,09	0,29	12,01	1,68	1,34	0,29	11,9	1,68	1,58	0,29	11,88	1,82	1,82	0,31	13,69
		20	–	–	–	–	2,09	1,1	0,36	17,36	2,08	1,34	0,36	17,2	2,07	1,59	0,36	17,06	2,07	1,83	0,35	16,97
	6	15	0,62	0,62	0,09	1,36	0,87	0,87	0,13	2,37	1,18	1,18	0,17	4,72	1,44	1,44	0,21	6,73	1,68	1,68	0,24	8,79
		17	0,62	0,62	0,09	1,37	0,87	0,87	0,13	2,38	1,18	1,18	0,17	4,75	1,44	1,44	0,21	6,75	1,69	1,69	0,24	8,82
		19	1,33	0,71	0,19	5,89	1,32	0,95	0,19	5,82	1,31	1,2	0,19	5,79	1,44	1,43	0,21	6,77	1,69	1,69	0,24	8,86
		20	–	–	–	–	1,74	0,97	0,25	9,31	1,73	1,21	0,25	9,23	1,72	1,45	0,25	9,16	1,73	1,7	0,25	9,21
11	3	15	0,85	0,85	0,24	8,87	1,09	1,09	0,31	13,68	1,34	1,34	0,38	19,31	1,58	1,58	0,45	25,73	1,83	1,83	0,53	33,14
		17	0,97	0,85	0,28	11,11	1,09	1,09	0,31	13,72	1,34	1,34	0,38	19,39	1,58	1,58	0,46	25,82	1,83	1,83	0,53	33,27
		19	1,73	0,86	0,5	30,15	1,72	1,1	0,5	29,87	1,71	1,35	0,49	29,6	1,71	1,59	0,49	29,51	1,83	1,83	0,53	33,39
		20	–	–	–	–	2,12	1,11	0,61	42,59	2,11	1,35	0,61	42,59	2,1	1,6	0,61	42,53	2,1	1,84	0,61	42,38
	4	15	0,69	0,69	0,15	3,58	0,96	0,96	0,21	6,77	1,21	1,21	0,26	9,97	1,45	1,45	0,31	13,5	1,7	1,7	0,36	17,6
		17	0,7	0,69	0,15	3,6	0,96	0,96	0,21	6,8	1,21	1,21	0,26	10,01	1,45	1,45	0,31	13,56	1,7	1,7	0,37	17,66
		19	1,38	0,73	0,3	12,54	1,37	0,97	0,3	12,42	1,37	1,22	0,3	12,37	1,45	1,43	0,31	13,53	1,7	1,7	0,37	17,73
		20	–	–	–	–	1,77	0,98	0,38	19,01	1,76	1,22	0,38	18,84	1,76	1,46	0,38	18,71	1,76	1,71	0,38	18,79
	5	15	0,52	0,52	0,09	1,34	0,79	0,79	0,14	2,92	1,07	1,07	0,19	5,58	1,33	1,33	0,23	7,91	1,57	1,57	0,27	10,54
		17	0,52	0,52	0,09	1,35	0,8	0,8	0,14	2,94	1,08	1,08	0,19	5,61	1,32	1,32	0,23	7,94	1,57	1,57	0,27	10,58
		19	0,99	0,59	0,17	4,89	0,99	0,83	0,17	4,83	1,07	1,03	0,18	5,53	1,33	1,33	0,23	7,97	1,58	1,58	0,27	10,63
		20	–	–	–	–	1,41	0,84	0,24	8,84	1,4	1,09	0,24	8,77	1,41	1,33	0,24	8,79	1,58	1,57	0,27	10,65
	6	15	0,43	0,43	0,06	0,88	0,62	0,62	0,09	1,32	0,89	0,89	0,13	2,52	1,18	1,18	0,17	4,79	1,43	1,43	0,21	6,58
		17	0,43	0,43	0,06	0,88	0,62	0,62	0,09	1,33	0,9	0,9	0,13	2,54	1,19	1,19	0,17	4,81	1,44	1,44	0,21	6,6
		19	0,5	0,41	0,07	1,02	0,63	0,63	0,09	1,33	0,9	0,9	0,13	2,56	1,19	1,19	0,17	4,84	1,44	1,44	0,21	6,63
		20	–	–	–	–	0,79	0,63	0,11	1,97	0,89	0,88	0,13	2,53	1,19	1,19	0,17	4,85	1,44	1,44	0,21	6,65
13	3	15	0,6	0,6	0,17	4,84	0,84	0,84	0,24	8,71	1,09	1,09	0,31	13,2	1,33	1,33	0,38	18,93	1,58	1,58	0,45	25,22
		17	0,6	0,6	0,17	4,86	0,85	0,85	0,24	8,74	1,09	1,09	0,31	13,25	1,34	1,34	0,38	19,01	1,58	1,58	0,45	25,32
		19	1,04	0,6	0,3	12,26	1,04	0,85	0,3	12,18	1,08	1,05	0,31	13,09	1,34	1,34	0,38	19,08	1,58	1,58	0,46	25,42
		20	–	–	–	–	1,44	0,86	0,41	21,7	1,44	1,1	0,41	21,5	1,44	1,34	0,41	21,49	1,59	1,58	0,46	25,47
	4	15	0,42	0,42	0,09	1,31	0,7	0,7	0,15	3,74	0,96	0,96	0,2	6,53	1,21	1,21	0,26	9,59	1,45	1,45	0,31	13,12
		17	0,42	0,42	0,09	1,31	0,71	0,71	0,15	3,76	0,96	0,96	0,21	6,55	1,21	1,21	0,26	9,63	1,45	1,45	0,31	13,17
		19	0,56	0,45	0,13	2,52	0,69	0,65	0,15	3,57	0,96	0,96	0,21	6,58	1,21	1,21	0,26	9,67	1,46	1,46	0,31	13,23
		20	–	–	–	–	1,07	0,72	0,23	7,81	1,06	0,97	0,23	7,81	1,21	1,2	0,26	9,68	1,46	1,46	0,31	13,26
	5	15	0,32	0,32	0,06	0,76	0,52	0,52	0,09	1,28	0,8	0,8	0,14	3,01	1,07	1,07	0,18	5,4	1,32	1,32	0,23	7,64
		17	0,32	0,32	0,06	0,77	0,52	0,52	0,09	1,28	0,81	0,81	0,14	3,03	1,08	1,08	0,18	5,42	1,32	1,32	0,23	7,67
		19	0,31	0,27	0,05	0,74	0,52	0,52	0,09	1,29	0,81	0,81	0,14	3,05	1,08	1,08	0,18	5,45	1,32	1,32	0,23	7,71
		20	–	–	–	–	0,52	0,52	0,09	1,29	0,81	0,81	0,14	3,06	1,08	1,08	0,18	5,46	1,33	1,33	0,23	7,72
	6	15	0,23	0,23	0,03	0,44	0,43	0,43	0,06	0,83	0,62	0,62	0,09	1,27	0,91	0,91	0,13	2,62	1,19	1,19	0,17	4,68
		17	0,23	0,23	0,03	0,44	0,43	0,43	0,06	0,83	0,63	0,63	0,09	1,27	0,91	0,91	0,13	2,65	1,19	1,19	0,17	4,7
		19	0,23	0,23	0,03	0,44	0,43	0,43	0,06	0,83	0,63	0,63	0,09	1,28	0,91	0,91	0,13	2,66	1,19	1,19	0,17	4,72
		20	–	–	–	–	0,43	0,43	0,06	0,83	0,63	0,63	0,09	1,28	0,91	0,91	0,13	2,67	1,19	1,19	0,17	4,73

Примечания

EWT — температура входящей воды;
Δt — разность температур;
DB — сухой термометр;
WB — влажный термометр;
TC — полная холодопроизводительность;
SC — ощутимая холодопроизводительность;
WF — расход воды;
WPD — гидравлическое сопротивление.

Все данные в таблице предоставлены при нормальном атмосферном давлении воздуха на высокой скорости вентилятора.

Напольно-потолочный четырехтрубный фанкойл в корпусе

LSF-350AQ42

EWT	Δt	Темп-ра в поме-щении, °C (W.B.)	Температура воздуха на входе, °C																			
			21				23				25				27				29			
			TC	SC	WF	WPD	TC	SC	WF	WPD	TC	SC	WF	WPD	TC	SC	WF	WPD	TC	SC	WF	WPD
°C	°C	°C	кВт	кВт	м³/ч	кПа	кВт	кВт	м³/ч	кПа	кВт	кВт	м³/ч	кПа	кВт	кВт	м³/ч	кПа	кВт	кВт	м³/ч	кПа
5	3	15	3,4	2,66	0,99	135,96	3,39	3,05	0,99	135,67	3,47	3,47	1,01	140,43	3,85	3,85	1,11	166,44	4,25	4,25	1,22	197,8
		17	4,55	2,67	1,31	222,8	4,54	3,07	1,31	221,56	4,52	3,47	1,3	220,46	4,51	3,87	1,3	219,5	4,51	4,27	1,3	219,25
		19	5,82	2,69	1,68	342,51	5,8	3,1	1,67	340,7	5,78	3,5	1,67	338,91	5,77	3,9	1,66	337,16	5,75	4,3	1,66	335,45
		20	–	–	–	–	6,48	3,11	1,87	413,38	6,46	3,51	1,86	411,24	6,44	3,91	1,86	409,16	6,42	4,31	1,85	407,11
	4	15	2,95	2,44	0,64	63,38	2,98	2,86	0,64	64,08	3,24	3,24	0,7	74,45	3,64	3,64	0,79	91,25	4,04	4,04	0,87	108,32
		17	4,11	2,46	0,89	112,77	4,08	2,86	0,88	110,55	4,07	3,26	0,88	110,07	4,07	3,65	0,88	109,84	4,14	4,08	0,9	114,2
		19	5,36	2,48	1,16	179,72	5,35	2,88	1,16	178,76	5,33	3,28	1,16	177,78	5,31	3,68	1,15	176,89	5,3	4,08	1,15	176,07
		20	–	–	–	–	6,02	2,89	1,31	219,6	6	3,3	1,3	218,42	5,98	3,7	1,3	217,31	5,96	4,1	1,29	216,21
	5	15	2,51	2,23	0,43	32,24	2,66	2,64	0,46	35,83	3,02	3,02	0,52	44,22	3,43	3,43	0,59	55,07	3,83	3,83	0,66	66,6
		17	3,63	2,24	0,62	60,57	3,62	2,65	0,62	60,42	3,61	3,04	0,62	60,47	3,65	3,46	0,63	61,09	3,85	3,84	0,66	67,22
		19	4,89	2,26	0,84	101,74	4,87	2,67	0,84	101,37	4,86	3,07	0,84	100,89	4,85	3,47	0,84	100,66	4,84	3,86	0,84	100,45
		20	–	–	–	–	5,54	2,68	0,96	127,15	5,52	3,08	0,95	125,7	5,5	3,48	0,95	125,01	5,49	3,87	0,95	124,37
	6	15	2,12	2,04	0,3	17,5	2,42	2,41	0,35	21,93	2,82	2,82	0,4	28,71	3,21	3,21	0,46	35,66	3,62	3,62	0,52	43,94
		17	3,16	2,04	0,45	34,87	3,16	2,43	0,45	34,75	3,17	2,85	0,45	35,03	3,31	3,23	0,47	37,49	3,63	3,62	0,52	44,12
		19	4,4	2,05	0,63	61,36	4,39	2,45	0,63	61,03	4,38	2,85	0,63	60,72	4,36	3,25	0,63	60,44	4,36	3,64	0,62	60,27
		20	–	–	–	–	5,05	2,47	0,72	78,01	5,04	2,87	0,72	77,45	5,02	3,26	0,72	76,96	5,01	3,66	0,72	76,54
7	3	15	2,49	2,23	0,72	76,5	2,64	2,64	0,77	86,14	3,02	3,02	0,87	108,09	3,42	3,42	0,99	134,85	3,83	3,83	1,11	165,38
		17	3,63	2,25	1,06	151,38	3,63	2,65	1,06	150,72	3,63	3,05	1,05	150,12	3,65	3,48	1,07	152,89	3,83	3,83	1,12	166,12
		19	4,88	2,26	1,42	253,1	4,87	2,66	1,42	251,36	4,85	3,06	1,41	250,34	4,84	3,46	1,41	249,04	4,82	3,86	1,41	247,82
		20	–	–	–	–	5,53	2,68	1,61	315,26	5,52	3,08	1,61	313,57	5,5	3,48	1,6	311,92	5,48	3,87	1,6	310,3
	4	15	2,1	2,05	0,45	34,78	2,42	2,42	0,52	44,39	2,82	2,82	0,61	57,2	3,21	3,21	0,69	72,38	3,62	3,62	0,78	89,05
		17	3,16	2,03	0,68	70,05	3,15	2,43	0,68	69,73	3,15	2,84	0,68	69,92	3,28	3,24	0,71	74,85	3,62	3,62	0,78	88,51
		19	4,39	2,05	0,95	124,24	4,38	2,45	0,95	123,56	4,37	2,85	0,94	122,86	4,35	3,24	0,94	122,28	4,34	3,64	0,94	121,84
		20	–	–	–	–	5,04	2,46	1,09	158,46	5,03	2,86	1,09	157,63	5,01	3,26	1,09	156,79	5	3,66	1,08	155,97
	5	15	1,81	1,81	0,31	18,24	2,21	2,21	0,38	25,5	2,61	2,61	0,45	33,83	3,01	3,01	0,52	43,61	3,4	3,4	0,59	53,94
		17	2,66	1,82	0,46	35,06	2,66	2,22	0,46	35,08	2,75	2,65	0,47	37,08	3,02	3,01	0,52	43,81	3,41	3,41	0,59	54,18
		19	3,9	1,84	0,67	67,69	3,88	2,24	0,67	67,25	3,87	2,64	0,67	66,88	3,99	2,87	0,68	46,5	3,87	3,44	0,67	66,86
		20	–	–	–	–	4,57	2,27	0,79	89,65	4,54	2,65	0,79	89,01	4,53	3,05	0,78	88,7	4,52	3,44	0,78	88,19
	6	15	1,6	1,6	0,23	10,86	2	2	0,29	15,8	2,4	2,4	0,34	21,45	2,8	2,8	0,4	27,91	3,19	3,19	0,46	34,79
		17	2,17	1,62	0,31	18,15	2,22	2,05	0,32	18,87	2,43	2,41	0,35	21,98	2,8	2,8	0,4	27,82	3,2	3,2	0,46	34,95
		19	3,39	1,63	0,49	38,54	3,38	2,03	0,48	38,34	3,37	2,42	0,48	38,18	3,37	2,83	0,48	38,25	3,46	3,25	0,5	40,13
		20	–	–	–	–	4,04	2,04	0,58	52,56	4,03	2,44	0,58	52,28	4,02	2,83	0,58	51,98	4,02	3,24	0,58	51,9
9	3	15	1,81	1,81	0,52	43,86	2,21	2,21	0,64	61,89	2,61	2,61	0,75	81,95	3,01	3,01	0,86	104,72	3,4	3,4	0,98	131,25
		17	2,66	1,82	0,77	85,11	2,66	2,22	0,77	84,85	2,71	2,66	0,78	88,13	3,01	3,01	0,87	104,88	3,4	3,4	0,98	130,79
		19	3,89	1,84	1,12	165,01	3,88	2,24	1,12	164,07	3,87	2,63	1,12	163,22	3,86	3,03	1,11	162,41	3,85	3,42	1,11	161,98
		20	–	–	–	–	4,54	2,25	1,31	215,93	4,53	2,65	1,31	214,7	4,52	3,05	1,3	213,43	4,5	3,44	1,3	212,42
	4	15	1,6	1,6	0,34	21,42	2	2	0,43	31,12	2,4	2,4	0,52	43,03	2,8	2,8	0,6	56,02	3,19	3,19	0,69	70,47
		17	2,16	1,61	0,46	35,45	2,19	2,04	0,47	36,36	2,42	2,42	0,52	43,5	2,8	2,8	0,61	56,24	3,2	3,2	0,69	70,81
		19	3,38	1,63	0,73	77,15	3,37	2,03	0,73	76,69	3,36	2,42	0,72	76,3	3,36	2,82	0,72	76,15	3,4	3,24	0,73	77,84
		20	–	–	–	–	4,04	2,04	0,88	106,29	4,02	2,44	0,87	105,63	4	2,83	0,86	103,65	4	3,22	0,87	105,77
	5	15	1,4	1,4	0,24	11,54	1,8	1,8	0,31	17,62	2,19	2,19	0,38	24,74	2,59	2,59	0,45	32,98	2,98	2,98	0,52	42,26
		17	1,66	1,42	0,29	15,45	1,85	1,82	0,32	18,52	2,2	2,2	0,38	24,85	2,6	2,6	0,45	33,13	2,99	2,99	0,52	42,46
		19	2,87	1,42	0,5	39,45	2,86	1,82	0,49	39,27	2,86	2,21	0,49	39,16	2,89	2,64	0,5	40,02	3,06	3,01	0,53	43,84
		20	–	–	–	–	3,5	1,83	0,6	55,17	3,49	2,22	0,6	54,91	3,48	2,62	0,6	54,88	3,49	3,02	0,6	54,94
	6	15	1,19	1,19	0,17	6,43	1,59	1,59	0,23	10,55	1,99	1,99	0,28	15,25	2,38	2,38	0,34	20,75	2,78	2,78	0,4	26,93
		17	1,23	1,21	0,18	6,78	1,6	1,59	0,23	10,6	1,99	1,99	0,29	15,31	2,39	2,39	0,34	20,84	2,78	2,78	0,4	27,06
		19	2,32	1,21	0,33	19,84	2,32	1,61	0,33	19,78	2,35	2,03	0,34	20,2	2,52	2,41	0,36	22,77	2,79	2,79	0,4	27,22
		20	–	–	–	–	2,97	1,62	0,43	30,24	2,96	2,01	0,42	30,12	2,97	2,42	0,43	30,24	3,05	2,84	0,44	31,79
11	3	15	1,4	1,4	0,4	27,72	1,8	1,8	0,52	42,59	2,19	2,19	0,63	59,67	2,59	2,59	0,75	80,95	2,98	2,98	0,87	103,86
		17	1,65	1,41	0,48	36,9	1,82	1,81	0,52	43,12	2,19	2,19	0,63	59,94	2,6	2,6	0,75	81,37	2,99	2,99	0,87	104,41
		19	2,87	1,43	0,83	96,58	2,85	1,82	0,83	96,03	2,85	2,21	0,83	95,62	2,86	2,62	0,83	96,23	3,02	3,02	0,88	106,23
		20	–	–	–	–	3,52	1,84	1,03	140,39	3,48	2,22	1,01	135,12	3,48	2,62	1,01	136,24	3,47	3,01	1,01	134,16
	4	15	1,19	1,19	0,26	12,83	1,59	1,59	0,34	20,84	1,99	1,99	0,43	30,65	2,38	2,38	0,51	41,55	2,77	2,77	0,6	54,11
		17	1,24	1,23	0,27	13,57	1,6	1,59	0,34	20,94	1,99	1,99	0,43	30,79	2,39	2,39	0,51	41,74	2,78	2,78	0,6	54,36
		19	2,31	1,21	0,5	39,57	2,31	1,6	0,5	39,41	2,32	2,02	0,5	39,82	2,47	2,42	0,53	44,33	2,79	2,79	0,6	54,63
		20	–	–	–	–	2,96	1,62	0,64	60,44	2,95	2,01	0,64	60,14	2,94	2,41	0,64	60,03	3	2,84	0,65	62,81
	5	15	0,99	0,99	0,17	6,43	1,39	1,39	0,24	11,35	1,79	1,79	0,31	17,35	2,18	2,18	0,38	24,34	2,57	2,57	0,44	32,2
		17	1	0,99	0,17	6,46	1,39	1,39	0,24	11,4	1,78	1,78	0,31	17,42	2,18	2,18	0,38	24,45	2,58	2,58	0,44	32,35
		19	1,77	1,01	0,31	17,1	1,78	1,41	0,31	17,23	1,91	1,83	0,33	19,5	2,19	2,19	0,38	24,63	2,58	2,58	0,45	32,5
		20	–	–	–	–	2,4	1,41	0,41	28,46	2,4	1,81	0,41	28,44	2,45	2,24	0,42	29,63	2,65	2,6	0,46	33,88
	6	15	0,78	0,78	0,11	2,5	1,11	1,11	0,17	6,34	1,58	1,58	0,23	10,23	1,98	1,98	0,28	15,02	2,37	2,37	0,34	20,39
		17	0,78	0,78	0,11	2,51	1,19	1,19	0,17	6,31	1,59	1,59	0,23	10,27	1,99	1,99	0,29	15,09	2,37	2,37	0,34	20,48
		19	1,19	0,8	0,17	6,32	1,29	1,25	0,18	7,23	1,6	1,6	0,23	10,41	1,99	1,99	0,29	15,16	2,38	2,38	0,34	20,59
		20	–	–	–	–	1,83	1,2	0,26	13,09	1,87	1,63	0,27	13,6	2,09	2,01	0,3	16,46	2,38	2,38	0,34	20,65
13	3	15	1	1	0,29	15,2	1,39	1,39	0,4	26,51	1,78	1,78	0,51	40,97	2,17	2,17	0,62	57,44	2,57	2,57	0,74	77,89
		17	1	1	0,29	15,26	1,39	1,39	0,4	26,48	1,79	1,79	0,51	41,16	2,18	2,18	0,62	57,71	2,58	2,58	0,74	78,25
		19	1,77	1,01	0,51	40,3	1,77	1,4	0,51	40,29	1,86	1,85	0,54	44,34	2,19	2,18	0,63	57,99	2,58	2,58	0,75	78,63
		20	–	–	–	–	2,39	1,41	0,68	67,8	2,39	1,8	0,68	67,53	2,41	2,22	0,69	68,59	2,61	2,61	0,75	80
	4	15	0,79	0,79	0,17	6,23	1,19	1,19	0,25	12,37	1,58	1,58	0,34	20,32	1,97	1,97	0,42	29,37	2,37	2,37	0,51	40,6
		17	0,79	0,79	0,17	6,27	1,19	1,19	0,25	12,42	1,58	1,58	0,34	20,41	1,98	1,98	0,42	29,5	2,37	2,37	0,51	40,78
		19	1,2	0,8	0,26	12,51	1,29	1,25	0,28	14,31	1,59	1,59	0,34	20,54	1,98	1,98	0,43	29,66	2,38	2,38	0,51	40,98
		20	–	–	–	–	1,83	1,2	0,39	26,07	1,85	1,62	0,4	26,45	2,05	2,01	0,44	31,34	2,38	2,38	0,51	41,09
	5	15	0,58	0,58	0,1	1,99	0,99	0,99	0,17	6,19	1,38	1,38	0,24	10,88	1,77	1,77	0,31	16,76	2,16	2,16	0,37	23,31
		17	0,58	0,58	0,1	2	0,99	0,99	0,17	6,21	1,38	1,38	0,24	10,93	1,78	1,78	0,31	16,84	2,17	2,17	0,37	23,42
		19	0,57	0,53	0,1	1,96	0,99	0,98	0,17	6,24	1,39	1,39	0,24	10,98	1,78	1,78	0,31	16,92	2,17	2,17	0,37	23,53
		20	–	–	–	–	1,25	1,02	0,22	9,27	1,46	1,42	0,25	11,98	1,78	1,78	0,31	16,96	2,17	2,17	0,37	23,59
	6	15	0,39	0,39	0,06	0,98	0,77	0,77	0,11	2,45	1,18	1,18	0,17	6,11	1,57	1,57	0,23	9,99	1,96	1,96	0,28	14,51
		17	0,39	0,39	0,06	0,98	0,78	0,78	0,11	2,47	1,18	1,18	0,17	6,14	1,58	1,58	0,23	10,03	1,97	1,97	0,28	14,57
		19	0,39	0,39	0,06	0,98	0,78	0,78	0,11	2,48	1,19	1,19	0,17	6,17	1,58	1,58	0,23	10,07	1,97	1,97	0,28	14,64
		20	–	–	–	–	0,77	0,69	0,11	2,4	1,19	1,18	0,17	6,17	1,58	1,58	0,23	10,1	1,97	1,97	0,28	14,68

Примечания

EWT — температура входящей воды;
Δt — разность температур;
DB — сухой термометр;
WB — влажный термометр;
TC — полная холодопроизводительность;
SC — ощутимая холодопроизводительность;
WF — расход воды;
WPD — гидравлическое сопротивление.

Все данные в таблице предоставлены при нормальном атмосферном давлении воздуха на высокой скорости вентилятора.

Таблицы холодопроизводительности

Напольно-потолочный четырехтрубный фанкойл в корпусе

LSF-500AQ42

EWT	Δt	Темп-ра в помещении, °C (W.B.)	Температура воздуха на входе, °C																			
			21				23				25				27				29			
			TC	SC	WF	WPD	TC	SC	WF	WPD	TC	SC	WF	WPD	TC	SC	WF	WPD	TC	SC	WF	WPD
°C	°C	°C	кВт	кВт	м³/ч	кПа	кВт	кВт	м³/ч	кПа	кВт	кВт	м³/ч	кПа	кВт	кВт	м³/ч	кПа	кВт	кВт	м³/ч	кПа
5	3	15	4,18	3,27	1,21	192,77	4,17	3,76	1,2	191,82	4,29	4,26	1,24	201,42	4,75	4,75	1,37	240,22	5,24	5,24	1,51	285,38
		17	5,62	3,29	1,62	323,31	5,6	3,78	1,61	321,22	5,58	4,27	1,61	318,89	5,56	4,76	1,6	316,6	5,55	5,25	1,6	316,08
		19	7,18	3,31	2,07	496,54	7,16	3,81	2,06	493,95	7,14	4,3	2,06	491,37	7,12	4,79	2,05	488,77	7,1	5,28	2,04	485,91
		20	–	–	–	–	7,99	3,82	2,3	599,15	7,97	4,32	2,3	596,05	7,94	4,81	2,29	593,01	7,92	5,3	2,28	589,98
	4	15	3,65	3,02	0,79	92,05	3,69	3,51	0,79	92,89	4	4	0,86	107,02	4,49	4,49	0,97	132,05	4,99	4,99	1,08	158,99
		17	5,09	3,04	1,1	164,37	5,06	3,53	1,1	163,08	5,04	4,02	1,09	161,88	5,03	4,51	1,09	161,42	5,13	5,01	1,11	166,58
		19	6,64	3,05	1,44	261,25	6,62	3,55	1,43	259,83	6,59	4,04	1,43	258,33	6,57	4,54	1,42	256,69	6,55	5,03	1,42	254,99
		20	–	–	–	–	7,44	3,56	1,61	319,04	7,42	4,06	1,61	317,35	7,39	4,55	1,6	315,62	7,37	5,04	1,6	313,86
	5	15	3,11	2,76	0,53	46,47	3,31	3,26	0,57	51,95	3,75	3,75	0,65	64,61	4,24	4,24	0,73	79,99	4,74	4,74	0,82	97,27
		17	4,51	2,78	0,78	88,56	4,49	3,27	0,77	87,87	4,48	3,76	0,77	87,58	4,53	4,26	0,78	89,36	4,78	4,75	0,82	98,65
		19	6,08	2,8	1,05	150,52	6,06	3,3	1,05	149,68	6,02	3,79	1,04	147,2	6,01	4,28	1,04	147,54	5,99	4,77	1,04	146,62
		20	–	–	–	–	6,87	3,31	1,19	186,48	6,85	3,8	1,19	185,43	6,83	4,29	1,18	184,33	6,8	4,78	1,18	183,11
	6	15	2,66	2,51	0,38	25,94	3,01	3,01	0,43	32,19	3,5	3,5	0,5	41,72	3,99	3,99	0,57	51,85	4,48	4,48	0,64	63,47
		17	3,93	2,52	0,56	50,87	3,92	3,01	0,56	50,61	3,95	3,51	0,57	51,14	4,12	4	0,59	55,02	4,49	4,49	0,64	63,71
		19	5,49	2,55	0,79	90,92	5,45	3,03	0,78	88,97	5,44	3,53	0,78	89,09	5,41	4,02	0,78	88,34	5,4	4,5	0,77	87,61
		20	–	–	–	–	6,3	3,05	0,91	115,4	6,27	3,55	0,9	114,66	6,23	4,03	0,89	112,59	6,21	4,52	0,89	111,84
7	3	15	3,08	2,75	0,89	112,14	3,26	3,25	0,94	123,72	3,74	3,74	1,09	159,71	4,23	4,23	1,23	197,76	4,72	4,72	1,38	239,41
		17	4,5	2,77	1,31	220,19	4,48	3,26	1,31	218,31	4,46	3,75	1,3	216,86	4,48	4,25	1,31	218,12	4,73	4,73	1,38	240,37
		19	6,05	2,79	1,76	369,36	6,03	3,29	1,76	367,26	6,01	3,78	1,75	364,97	5,99	4,27	1,74	362,46	5,96	4,76	1,74	359,74
		20	–	–	–	–	6,85	3,3	2	459,69	6,83	3,79	1,99	457,17	6,81	4,28	1,98	454,56	6,78	4,77	1,98	451,7
	4	15	2,63	2,52	0,57	51,15	3	2,99	0,65	63,97	3,49	3,49	0,76	84,3	3,98	3,98	0,87	106,09	4,47	4,47	0,97	129,45
		17	3,91	2,51	0,84	101,66	3,89	3	0,84	100,82	3,9	3,5	0,84	101,22	4,07	3,99	0,88	108,98	4,48	4,48	0,97	129,97
		19	5,46	2,53	1,18	182,58	5,44	3,03	1,18	181,34	5,42	3,52	1,17	180,06	5,4	4,01	1,17	178,63	5,38	4,5	1,16	177,58
		20	–	–	–	–	6,26	3,04	1,36	231,8	6,24	3,53	1,35	230,4	6,22	4,02	1,35	228,86	6,19	4,51	1,34	227,11
	5	15	2,28	2,26	0,39	27,13	2,75	2,75	0,47	37,15	3,24	3,24	0,56	49,81	3,73	3,73	0,64	62,95	4,22	4,22	0,73	78,13
		17	3,32	2,26	0,57	51,89	3,32	2,76	0,57	51,96	3,45	3,26	0,6	55,29	3,74	3,74	0,64	63,36	4,23	4,23	0,73	78,51
		19	4,88	2,29	0,84	101,04	4,85	2,78	0,84	100,16	4,83	3,27	0,84	99,3	4,92	3,71	0,84	69,3	4,81	4,25	0,83	98,89
		20	–	–	–	–	5,67	2,79	0,98	131,47	5,64	3,28	0,97	129,49	5,62	3,77	0,97	128,89	5,6	4,26	0,97	128,83
	6	15	2	2	0,29	15,83	2,5	2,5	0,36	23,15	2,99	2,99	0,43	31,22	3,49	3,49	0,5	40,91	3,97	3,97	0,57	51,26
		17	2,71	2,01	0,39	26,48	2,79	2,51	0,4	27,94	3,05	3	0,44	32,41	3,49	3,49	0,5	41,06	3,98	3,98	0,57	51,45
		19	4,25	2,03	0,61	57,44	4,22	2,52	0,61	56,91	4,21	3,01	0,61	56,53	4,21	3,5	0,61	56,65	4,31	3,99	0,62	58,59
		20	–	–	–	–	5,03	2,53	0,72	76,67	5,01	3,02	0,72	76,12	4,99	3,51	0,72	75,91	4,99	4	0,72	75,82
9	3	15	2,24	2,24	0,64	62,91	2,74	2,74	0,79	90,48	3,22	3,22	0,93	118,27	3,72	3,72	1,07	152,79	4,21	4,21	1,21	189,45
		17	3,31	2,26	0,96	125,89	3,3	2,75	0,96	125,36	3,37	3,25	0,97	128,87	3,73	3,72	1,08	153,31	4,22	4,22	1,22	190,17
		19	4,85	2,28	1,4	242,48	4,82	2,77	1,39	240,48	4,8	3,26	1,39	238,5	4,78	3,74	1,38	236,58	4,77	4,23	1,38	235,58
		20	–	–	–	–	5,64	2,78	1,63	316,61	5,62	3,27	1,62	314,41	5,6	3,76	1,61	311,99	5,57	4,25	1,61	309,59
	4	15	2	2	0,43	31,13	2,49	2,49	0,54	46,08	2,98	2,98	0,64	62,14	3,47	3,47	0,75	81,26	3,96	3,96	0,85	101,94
		17	2,7	2,01	0,58	52,85	2,75	2,51	0,59	54,47	3,01	2,99	0,65	63,17	3,48	3,48	0,75	81,57	3,97	3,97	0,86	102,34
		19	4,23	2,02	0,91	114,39	4,21	2,52	0,91	114,43	4,2	3,01	0,91	114,01	4,19	3,5	0,91	113,62	4,24	3,99	0,91	114,74
		20	–	–	–	–	5,03	2,53	1,09	156,86	5,01	3,02	1,09	155,6	4,98	3,51	1,08	154,38	4,97	3,99	1,08	153,5
	5	15	1,75	1,75	0,3	16,88	2,24	2,24	0,39	25,79	2,74	2,74	0,47	36,37	3,22	3,22	0,55	48,04	3,71	3,71	0,64	61,34
		17	2,09	1,76	0,36	22,81	2,33	2,26	0,4	27,66	2,74	2,74	0,47	36,51	3,23	3,23	0,56	48,22	3,72	3,72	0,64	61,58
		19	3,57	1,77	0,61	57,42	3,56	2,26	0,61	56,92	3,55	2,75	0,61	56,75	3,61	3,25	0,62	58,39	3,84	3,74	0,66	65,52
		20	–	–	–	–	4,39	2,28	0,76	82,72	4,36	2,76	0,75	81,21	4,35	3,25	0,75	81,49	4,36	3,74	0,75	81,77
	6	15	1,5	1,5	0,21	9,53	1,99	1,99	0,29	15,38	2,49	2,49	0,36	22,39	2,98	2,98	0,43	30,59	3,46	3,46	0,5	39,51
		17	1,61	1,51	0,23	10,76	2	2	0,29	15,48	2,49	2,49	0,36	22,48	2,99	2,99	0,43	30,71	3,47	3,47	0,5	39,66
		19	2,92	1,52	0,42	29,47	2,91	2,01	0,42	29,36	2,96	2,51	0,42	30,17	3,17	3	0,46	34,22	3,49	3,48	0,5	40,12
		20	–	–	–	–	3,7	2,01	0,53	44,32	3,69	2,5	0,53	44,05	3,7	2,99	0,53	44,29	3,84	3,5	0,55	47,45
11	3	15	1,75	1,75	0,51	40,95	2,23	2,23	0,64	61,96	2,73	2,73	0,79	88,81	3,22	3,22	0,94	119,04	3,7	3,7	1,07	150,29
		17	2,07	1,75	0,6	54,87	2,28	2,26	0,66	64,96	2,73	2,73	0,79	88,86	3,22	3,22	0,94	119,45	3,71	3,71	1,07	150,85
		19	3,57	1,76	1,04	142,72	3,54	2,25	1,03	140,4	3,54	2,74	1,03	140,07	3,56	3,24	1,04	142,53	3,75	3,72	1,09	153,84
		20	–	–	–	–	4,36	2,26	1,26	199,97	4,33	2,75	1,26	198,07	4,31	3,24	1,25	196,35	4,3	3,72	1,25	195,73
	4	15	1,5	1,5	0,32	18,82	1,99	1,99	0,43	30,82	2,48	2,48	0,53	44,69	2,97	2,97	0,64	61,04	3,46	3,46	0,75	80,51
		17	1,58	1,52	0,34	20,69	2	1,99	0,43	30,92	2,48	2,48	0,54	44,86	2,98	2,98	0,65	62,04	3,47	3,47	0,75	80,81
		19	2,9	1,51	0,63	58,64	2,89	2	0,62	58,18	2,91	2,49	0,63	58,96	3,1	3	0,67	66,65	3,47	3,47	0,75	81,14
		20	–	–	–	–	3,69	2,01	0,8	89,31	3,67	2,5	0,79	88,55	3,67	2,98	0,79	88,44	3,76	3,49	0,82	92,99
	5	15	1,25	1,25	0,22	9,48	1,74	1,74	0,3	16,73	2,24	2,24	0,39	25,53	2,72	2,72	0,47	35,51	3,21	3,21	0,56	47,62
		17	1,25	1,24	0,22	9,5	1,75	1,75	0,3	16,8	2,24	2,24	0,39	25,63	2,73	2,73	0,47	35,65	3,22	3,22	0,56	47,81
		19	2,22	1,26	0,38	25,19	2,24	1,75	0,39	25,59	2,42	2,25	0,42	29,08	2,75	2,74	0,47	36,18	3,23	3,23	0,56	48
		20	–	–	–	–	3,01	1,76	0,52	42,46	3,01	2,25	0,52	42,46	3,1	2,75	0,54	44,72	3,33	3,23	0,57	50,35
	6	15	0,95	0,95	0,14	3,88	1,49	1,49	0,21	9,28	1,99	1,99	0,29	15,24	2,48	2,48	0,36	22,13	2,96	2,96	0,43	29,87
		17	0,96	0,96	0,14	3,91	1,49	1,49	0,21	9,32	1,99	1,99	0,29	15,3	2,48	2,48	0,36	22,21	2,97	2,97	0,43	29,98
		19	1,49	1	0,21	9,31	1,67	1,51	0,24	11,28	2,04	2	0,29	15,84	2,49	2,49	0,36	22,3	2,97	2,97	0,43	30,11
		20	–	–	–	–	2,31	1,5	0,33	19,59	2,38	2,01	0,34	20,7	2,65	2,5	0,38	24,75	2,99	2,98	0,43	30,44
13	3	15	1,25	1,25	0,36	22,32	1,74	1,74	0,5	39,25	2,22	2,22	0,64	59,83	2,71	2,71	0,78	84,56	3,2	3,2	0,91	112,26
		17	1,25	1,24	0,36	22,4	1,74	1,74	0,5	39,39	2,23	2,23	0,64	61,07	2,72	2,72	0,78	84,89	3,21	3,21	0,93	115,43
		19	2,2	1,25	0,63	58,81	2,2	1,74	0,63	58,95	2,34	2,25	0,67	65,7	2,72	2,72	0,78	85,22	3,22	3,22	0,93	115,9
		20	–	–	–	–	2,99	1,75	0,86	100,4	2,99	2,24	0,86	101,01	3,01	2,73	0,87	102,14	3,26	3,23	0,94	118,46
	4	15	1	1	0,21	9,19	1,51	1,51	0,32	18,47	1,98	1,98	0,42	29,64	2,47	2,47	0,53	43,54	2,96	2,96	0,64	59,85
		17	1	1	0,21	9,24	1,5	1,5	0,32	18,54	1,98	1,98	0,43	29,76	2,47	2,47	0,53	43,7	2,96	2,96	0,64	60,09
		19	1,51	1	0,33	18,82	1,64	1,51	0,35	21,73	2	1,99	0,43	30,14	2,48	2,48	0,53	43,88	2,97	2,97	0,64	60,34
		20	–	–	–	–	2,29	1,5	0,49	38,38	2,34	2	0,51	39,94	2,57	2,49	0,55	46,56	2,97	2,97	0,64	60,46
	5	15	0,69	0,69	0,12	2,79	1,24	1,24	0,21	9,14	1,74	1,74	0,3	16,26	2,22	2,22	0,38	24,52	2,71	2,71	0,47	34,5
		17	0,69	0,69	0,12	2,81	1,24	1,24	0,21	9,17	1,74	1,74	0,3	16,32	2,23	2,23	0,38	24,62	2,71	2,71	0,47	34,64
		19	0,65	0,58	0,11	2,48	1,26	1,26	0,22	9,37	1,75	1,75	0,3	16,39	2,23	2,23	0,38	24,73	2,72	2,72	0,47	34,78
		20	–	–	–	–	1,6	1,26	0,28	14,19	1,87	1,76	0,32	18,41	2,24	2,24	0,38	24,91	2,73	2,73	0,47	34,85
	6	15	0,45	0,45	0,06	1,14	0,97	0,97	0,14	4,03	1,49	1,49	0,21	9,16	1,98	1,98	0,28	14,8	2,46	2,46	0,35	21,35
		17	0,45	0,45	0,06	1,15	0,97	0,97	0,14	4,06	1,49	1,49	0,21	9,19	1,98	1,98	0,28	14,86	2,47	2,47	0,35	21,43
		19	0,45	0,45	0,06	1,15	0,97	0,97	0,14	4,09	1,5	1,5	0,22	9,23	1,99	1,99	0,29	14,93	2,47	2,47	0,35	21,52
		20	–	–	–	–	0,97	0,94	0,14	4,08	1,51	1,51	0,22	9,32	1,99	1,99	0,29	14,96	2,48	2,48	0,35	21,57

Примечания

EWT — температура входящей воды;
Δt — разность температур;
DB — сухой термометр;
WB — влажный термометр;
TC — полная холодопроизводительность;
SC — ощутимая холодопроизводительность;
WF — расход воды;
WPD — гидравлическое сопротивление.

Все данные в таблице предоставлены при нормальном атмосферном давлении воздуха на высокой скорости вентилятора.

Напольно-потолочный четырехтрубный фанкойл в корпусе

LSF-600AQ42

EWT	Δt	Темп-ра в помещении, °C (W.B.)	Температура воздуха на входе, °C																			
			21				23				25				27				29			
			TC	SC	WF	WPD	TC	SC	WF	WPD	TC	SC	WF	WPD	TC	SC	WF	WPD	TC	SC	WF	WPD
°C	°C	°C	кВт	кВт	м³/ч	кПа	кВт	кВт	м³/ч	кПа	кВт	кВт	м³/ч	кПа	кВт	кВт	м³/ч	кПа	кВт	кВт	м³/ч	кПа
5	3	15	5,45	4,26	1,57	157,3	5,43	4,9	1,56	156,28	5,58	5,56	1,61	164,17	6,2	6,2	1,79	196,93	6,84	6,84	1,97	234,01
		17	7,33	4,28	2,11	264,1	7,31	4,93	2,11	262,53	7,28	5,58	2,1	260,66	7,24	6,22	2,09	258,61	7,23	6,86	2,08	257,79
		19	9,36	4,31	2,7	405,82	9,34	4,96	2,69	403,75	9,31	5,61	2,68	401,63	9,28	6,25	2,67	399,51	9,25	6,9	2,67	397,35
		20	–	–	–	–	10,42	4,98	3	489,64	10,39	5,63	2,99	487,17	10,36	6,27	2,99	484,63	10,33	6,92	2,98	482,17
	4	15	4,75	3,93	1,02	74,6	4,8	4,59	1,04	75,97	5,23	5,23	1,13	88,41	5,86	5,86	1,26	107,21	6,51	6,51	1,41	130,28
		17	6,62	3,96	1,43	133,61	6,59	4,6	1,43	132,45	6,57	5,24	1,42	131,82	6,55	5,88	1,42	131,32	6,66	6,54	1,44	134,71
		19	8,65	3,98	1,88	213,36	8,62	4,63	1,87	212,22	8,59	5,27	1,86	211,06	8,56	5,92	1,86	209,81	8,53	6,56	1,85	208,37
		20	–	–	–	–	9,69	4,64	2,1	260,63	9,67	5,29	2,1	259,26	9,64	5,93	2,09	257,85	9,61	6,58	2,08	256,5
	5	15	4,03	3,6	0,69	37,92	4,29	4,24	0,74	41,92	4,89	4,89	0,84	52,59	5,53	5,53	0,95	65,42	6,18	6,18	1,06	79,16
		17	5,88	3,62	1,01	72,87	5,85	4,26	1,01	72,25	5,83	4,91	1,01	71,81	5,88	5,56	1,02	72,97	6,21	6,19	1,07	79,81
		19	7,91	3,64	1,37	122,35	7,88	4,29	1,36	121,69	7,86	4,94	1,36	120,97	7,83	5,58	1,35	120,2	7,79	6,22	1,35	119,35
		20	–	–	–	–	8,96	4,31	1,55	152,33	8,93	4,95	1,55	151,44	8,9	5,6	1,54	150,66	8,87	6,24	1,54	149,8
	6	15	3,42	3,26	0,49	20,7	3,91	3,91	0,56	26,01	4,56	4,56	0,65	34,1	5,2	5,2	0,75	42,79	5,84	5,84	0,84	51,83
		17	5,1	3,28	0,73	41,34	5,08	3,93	0,73	41,01	5,11	4,57	0,73	41,38	5,34	5,22	0,77	44,78	5,85	5,85	0,84	52,02
		19	7,13	3,31	1,02	73,54	7,11	3,95	1,02	73,08	7,07	4,6	1,01	72,5	7,04	5,24	1,01	71,9	7,02	5,88	1,01	71,54
		20	–	–	–	–	8,18	3,97	1,18	93,74	8,16	4,62	1,17	93,21	8,13	5,26	1,17	92,62	8,09	5,9	1,16	91,92
7	3	15	4,01	3,59	1,15	90,79	4,25	4,25	1,23	101,4	4,89	4,89	1,42	130,3	5,53	5,53	1,61	162,32	6,17	6,17	1,8	196,51
		17	5,88	3,62	1,71	180,41	5,85	4,26	1,7	178,77	5,82	4,9	1,7	177,27	5,83	5,55	1,7	177,96	6,18	6,18	1,8	197,14
		19	7,89	3,63	2,3	301,96	7,86	4,28	2,29	300,27	7,84	4,93	2,28	298,57	7,81	5,58	2,28	296,63	7,78	6,21	2,27	294,35
		20	–	–	–	–	8,94	4,3	2,6	375,89	8,91	4,95	2,6	373,82	8,88	5,59	2,59	371,77	8,86	6,24	2,58	369,66
	4	15	3,4	3,28	0,74	41,41	3,91	3,91	0,84	52,2	4,55	4,55	0,98	68,33	5,2	5,2	1,12	85,78	5,84	5,84	1,27	106,41
		17	5,11	3,28	1,11	84,18	5,09	3,93	1,1	83,36	5,09	4,57	1,1	83,38	5,27	5,2	1,14	88,41	5,86	5,86	1,27	106,81
		19	7,12	3,3	1,54	149,2	7,1	3,95	1,54	148,78	7,08	4,6	1,54	148,82	7,05	5,24	1,53	148,15	7,02	5,88	1,53	147,11
		20	–	–	–	–	8,17	3,96	1,77	189,42	8,14	4,61	1,76	188,28	8,11	5,25	1,75	187,14	8,07	5,89	1,75	185,71
	5	15	2,94	2,94	0,51	21,7	3,59	3,59	0,62	30,7	4,23	4,23	0,73	40,39	4,87	4,87	0,84	52,02	5,51	5,51	0,95	64,11
		17	4,32	2,95	0,75	42,21	4,31	3,59	0,75	42,12	4,46	4,25	0,77	44,6	4,88	4,88	0,84	52,24	5,52	5,52	0,95	64,1
		19	6,34	2,97	1,09	81,79	6,31	3,62	1,09	81,15	6,28	4,26	1,08	80,42	5,84	4,47	1	57,6	6,24	5,54	1,08	79,74
		20	–	–	–	–	7,37	3,63	1,27	106,25	7,34	4,27	1,27	105,52	7,31	4,91	1,26	104,75	7,29	5,55	1,26	104,7
	6	15	2,6	2,6	0,37	12,83	3,26	3,26	0,47	18,93	3,9	3,9	0,56	25,75	4,54	4,54	0,65	33,17	5,19	5,19	0,75	42
		17	3,48	2,61	0,5	21,19	3,59	3,27	0,51	22,25	3,96	3,91	0,57	26,4	4,55	4,55	0,65	33,29	5,2	5,2	0,75	42,15
		19	5,52	2,64	0,79	46,69	5,49	3,28	0,79	46,31	5,46	3,92	0,79	45,91	5,46	4,57	0,79	45,86	5,58	5,21	0,8	47,23
		20	–	–	–	–	6,55	3,29	0,94	62,46	6,52	3,93	0,94	61,92	6,48	4,57	0,93	61,39	6,46	5,21	0,93	61,05
9	3	15	2,94	2,93	0,85	52,27	3,58	3,58	1,03	73,9	4,22	4,22	1,21	97,27	4,87	4,87	1,41	127,07	5,5	5,5	1,59	155,54
		17	4,32	2,95	1,25	102,65	4,3	3,59	1,25	101,87	4,37	4,24	1,26	104,71	4,88	4,88	1,42	127,56	5,51	5,51	1,59	156,09
		19	6,32	2,96	1,82	198,3	6,29	3,61	1,82	196,93	6,26	4,25	1,81	195,03	6,23	4,89	1,8	193,29	6,21	5,53	1,79	192,26
		20	–	–	–	–	7,36	3,62	2,12	258,95	7,33	4,27	2,12	257,32	7,3	4,91	2,11	255,45	7,27	5,55	2,1	253,35
	4	15	2,61	2,61	0,56	25,79	3,25	3,25	0,7	37,27	3,9	3,9	0,84	51,49	4,53	4,53	0,97	66,3	5,17	5,17	1,12	83,72
		17	3,51	2,62	0,76	42,87	3,56	3,27	0,77	44	3,93	3,92	0,85	52,01	4,54	4,54	0,98	66,54	5,18	5,18	1,12	84,03
		19	5,5	2,63	1,19	93,06	5,47	3,28	1,18	92,15	5,44	3,92	1,17	91,31	5,43	4,56	1,17	90,88	5,5	5,21	1,18	92,89
		20	–	–	–	–	6,54	3,29	1,41	126,28	6,52	3,94	1,41	126,35	6,49	4,58	1,41	125,69	6,47	5,21	1,4	124,74
	5	15	2,28	2,28	0,39	13,78	2,93	2,93	0,5	21,1	3,57	3,57	0,61	29,8	4,21	4,21	0,73	39,78	4,86	4,86	0,84	50,77
		17	2,69	2,28	0,46	18,27	3,01	2,94	0,52	22,14	3,58	3,58	0,62	29,91	4,22	4,22	0,73	39,92	4,86	4,86	0,84	50,95
		19	4,65	2,3	0,8	46,78	4,62	2,94	0,79	46,29	4,61	3,58	0,79	46,03	4,67	4,23	0,8	47,1	4,98	4,88	0,86	53
		20	–	–	–	–	5,71	2,96	0,99	67,37	5,68	3,6	0,98	66,75	5,66	4,24	0,98	66,26	5,66	4,88	0,98	66,31
	6	15	1,94	1,94	0,28	7,73	2,6	2,6	0,37	12,68	3,24	3,24	0,46	18,33	3,88	3,88	0,56	24,96	4,53	4,53	0,65	32,55
		17	2,04	1,96	0,29	8,41	2,6	2,6	0,37	12,72	3,25	3,25	0,46	18,4	3,89	3,89	0,56	25,05	4,54	4,54	0,65	32,67
		19	3,77	1,97	0,54	23,7	3,76	2,61	0,54	23,54	3,8	3,26	0,54	24,07	4,09	3,91	0,59	27,23	4,55	4,55	0,65	32,86
		20	–	–	–	–	4,83	2,63	0,69	36,52	4,81	3,27	0,69	36,22	4,81	3,91	0,69	36,27	4,96	4,56	0,71	38,19
11	3	15	2,28	2,28	0,66	33,28	2,93	2,93	0,85	51,55	3,57	3,57	1,03	72,82	4,21	4,21	1,22	97,37	4,84	4,84	1,4	123,33
		17	2,67	2,28	0,77	43,43	2,96	2,95	0,86	52,63	3,57	3,57	1,04	73,09	4,21	4,21	1,23	97,71	4,85	4,85	1,41	125,27
		19	4,65	2,3	1,34	114,69	4,62	2,94	1,34	113,46	4,6	3,58	1,33	112,49	4,63	4,23	1,35	115,35	4,9	4,88	1,43	127,55
		20	–	–	–	–	5,69	2,96	1,65	163,66	5,65	3,59	1,64	162,12	5,63	4,23	1,63	160,69	5,61	4,87	1,63	159,96
	4	15	1,95	1,95	0,42	15,39	2,6	2,6	0,56	25,08	3,24	3,24	0,7	37,12	3,88	3,88	0,84	50,64	4,52	4,52	0,98	66
		17	2,03	1,97	0,44	16,53	2,6	2,6	0,56	25,17	3,25	3,25	0,7	37,25	3,89	3,89	0,84	50,83	4,53	4,53	0,98	66,23
		19	3,8	1,97	0,82	48,65	3,77	2,61	0,82	48,14	3,79	3,26	0,82	48,52	4,01	3,91	0,87	53,13	4,54	4,54	0,99	66,5
		20	–	–	–	–	4,81	2,62	1,04	72,85	4,79	3,26	1,03	72,17	4,77	3,9	1,03	71,79	4,86	4,55	1,05	74,11
	5	15	1,62	1,62	0,28	7,71	2,27	2,27	0,39	13,51	2,92	2,92	0,5	20,94	3,55	3,55	0,61	29,19	4,19	4,19	0,72	38,91
		17	1,63	1,62	0,28	7,73	2,27	2,27	0,39	13,56	2,92	2,92	0,51	21,01	3,56	3,56	0,61	29,3	4,2	4,2	0,73	39,06
		19	2,88	1,64	0,5	20,4	2,89	2,28	0,5	20,6	3,13	2,94	0,54	23,57	3,58	3,58	0,62	29,55	4,21	4,21	0,73	39,21
		20	–	–	–	–	3,9	2,29	0,67	34,21	3,9	2,93	0,67	34,11	3,99	3,58	0,69	35,53	4,33	4,23	0,75	41,02
	6	15	1,16	1,16	0,17	2,7	1,93	1,93	0,28	7,55	2,59	2,59	0,37	12,34	3,23	3,23	0,47	18,16	3,87	3,87	0,56	24,69
		17	1,17	1,17	0,17	2,72	1,94	1,94	0,28	7,58	2,59	2,59	0,37	12,39	3,24	3,24	0,47	18,22	3,88	3,88	0,56	24,78
		19	1,9	1,29	0,27	7,3	2,12	1,96	0,3	8,84	2,62	2,61	0,38	12,62	3,25	3,25	0,47	18,3	3,89	3,89	0,56	24,88
		20	–	–	–	–	2,99	1,96	0,43	15,82	3,06	2,61	0,44	16,57	3,41	3,26	0,49	19,88	3,9	3,9	0,56	25
13	3	15	1,63	1,63	0,47	18,3	2,27	2,27	0,65	32,16	2,9	2,9	0,83	49,01	3,54	3,54	1,01	69,36	4,18	4,18	1,2	92,64
		17	1,63	1,63	0,47	18,36	2,27	2,27	0,65	32,27	2,91	2,91	0,83	49,19	3,55	3,55	1,02	69,61	4,19	4,19	1,2	93,04
		19	2,87	1,64	0,83	48,53	2,87	2,28	0,83	48,52	3,03	2,94	0,87	52,69	3,56	3,55	1,02	69,87	4,2	4,2	1,2	93,4
		20	–	–	–	–	3,9	2,29	1,12	82,59	3,9	2,93	1,12	82,61	3,91	3,57	1,12	82,58	4,23	4,21	1,21	94,66
	4	15	1,29	1,29	0,28	7,48	1,95	1,95	0,42	15,16	2,59	2,59	0,56	24,6	3,23	3,23	0,69	35,77	3,86	3,86	0,83	48,82
		17	1,29	1,29	0,28	7,51	1,95	1,95	0,42	15,22	2,59	2,59	0,56	24,69	3,23	3,23	0,7	35,9	3,87	3,87	0,83	49
		19	1,96	1,31	0,42	15,23	2,11	1,98	0,46	17,38	2,6	2,6	0,56	24,85	3,24	3,24	0,7	36,04	3,88	3,88	0,83	49,19
		20	–	–	–	–	2,97	1,95	0,64	30,91	3,02	2,61	0,65	31,81	3,34	3,26	0,72	37,95	3,88	3,88	0,84	49,3
	5	15	0,82	0,82	0,14	1,88	1,61	1,61	0,28	7,45	2,27	2,27	0,39	13,35	2,91	2,91	0,5	20,36	3,54	3,54	0,61	28,31
		17	0,82	0,82	0,14	1,89	1,62	1,62	0,28	7,48	2,27	2,27	0,39	13,4	2,91	2,91	0,5	20,43	3,55	3,55	0,61	28,41
		19	0,79	0,73	0,14	1,77	1,63	1,62	0,28	7,54	2,28	2,28	0,39	13,46	2,92	2,92	0,5	20,51	3,56	3,56	0,61	28,53
		20	–	–	–	–	2,04	1,63	0,35	11,08	2,41	2,3	0,41	14,73	2,93	2,92	0,5	20,58	3,56	3,56	0,61	28,59
	6	15	0,56	0,56	0,08	0,9	1,21	1,21	0,17	2,94	1,93	1,93	0,28	7,4	2,59	2,59	0,37	12,15	3,22	3,22	0,46	17,52
		17	0,56	0,56	0,08	0,91	1,21	1,21	0,17	2,96	1,94	1,94	0,28	7,43	2,59	2,59	0,37	12,2	3,22	3,22	0,46	17,58
		19	0,56	0,56	0,08	0,91	1,22	1,22	0,17	2,99	1,94	1,94	0,28	7,46	2,6	2,6	0,37	12,25	3,23	3,23	0,46	17,65
		20	–	–	–	–	1,21	1,17	0,17	2,94	1,95	1,94	0,28	7,47	2,6	2,6	0,37	12,27	3,24	3,24	0,46	17,69

Примечания

EWT — температура входящей воды;
Δt — разность температур;
DB — сухой термометр;
WB — влажный термометр;
TC — полная холодопроизводительность;
SC — ощутимая холодопроизводительность;
WF — расход воды;
WPD — гидравлическое сопротивление.

Все данные в таблице предоставлены при нормальном атмосферном давлении воздуха на высокой скорости вентилятора.

Таблицы холодопроизводительности

Напольно-потолочный четырехтрубный фанкойл в корпусе

LSF-700AQ42

EWT	Δt	Темп-ра в помещении, °C (W.B.)	Температура воздуха на входе, °C																			
			21				23				25				27				29			
			TC	SC	WF	WPD	TC	SC	WF	WPD	TC	SC	WF	WPD	TC	SC	WF	WPD	TC	SC	WF	WPD
°C	°C	°C	кВт	кВт	м³/ч	кПа	кВт	кВт	м³/ч	кПа	кВт	кВт	м³/ч	кПа	кВт	кВт	м³/ч	кПа	кВт	кВт	м³/ч	кПа
5	3	15	6,05	4,74	1,75	82,63	6,04	5,45	1,74	82,31	6,16	6,12	1,78	85,28	6,88	6,88	1,99	103,13	7,6	7,6	2,2	123,26
		17	8,13	4,77	2,35	138,56	8,1	5,48	2,35	138,3	8,08	6,2	2,35	138,1	8,06	6,92	2,34	137,4	8,05	7,63	2,34	137,08
		19	10,39	4,8	2,99	210,76	10,36	5,52	2,98	209,63	10,33	6,24	2,98	208,48	10,29	6,96	2,97	207,33	10,26	7,67	2,96	206,2
		20	–	–	–	–	11,58	5,56	3,33	254,29	11,53	6,27	3,32	252,95	11,5	6,98	3,31	251,58	11,46	7,7	3,3	250,24
	4	15	5,24	4,35	1,12	38,28	5,26	5,08	1,13	38,54	5,78	5,78	1,24	45,35	6,5	6,5	1,4	55,78	7,21	7,21	1,55	66,47
		17	7,3	4,38	1,57	68	7,28	5,09	1,56	67,58	7,25	5,81	1,56	67,18	7,24	6,52	1,55	66,94	7,3	7,26	1,57	68,05
		19	9,56	4,42	2,06	109,11	9,53	5,14	2,05	108,53	9,5	5,86	2,05	107,84	9,47	6,57	2,04	107,27	9,44	7,28	2,03	106,79
		20	–	–	–	–	10,74	5,16	2,32	134,7	10,71	5,88	2,32	134,15	10,68	6,6	2,31	133,36	10,65	7,31	2,3	132,59
	5	15	4,43	3,98	0,76	19,65	4,69	4,68	0,8	21,44	5,4	5,4	0,93	27,31	6,11	6,11	1,05	33,84	6,82	6,82	1,17	40,82
		17	6,48	4,01	1,12	37,58	6,46	4,72	1,11	37,38	6,44	5,43	1,11	37,25	6,46	6,16	1,11	37,4	6,84	6,83	1,17	40,99
		19	8,71	4,04	1,5	62,25	8,68	4,75	1,49	61,89	8,65	5,47	1,49	61,53	8,62	6,18	1,48	61,19	8,6	6,89	1,48	60,88
		20	–	–	–	–	9,88	4,77	1,7	77,47	9,84	5,49	1,69	76,97	9,81	6,21	1,69	76,56	9,78	6,91	1,68	76,13
	6	15	3,66	3,64	0,53	10,37	4,31	4,31	0,62	13,65	5,02	5,02	0,72	17,57	5,74	5,74	0,82	22,04	6,45	6,45	0,92	26,92
		17	5,6	3,62	0,8	21,17	5,59	4,33	0,8	21,07	5,59	5,05	0,8	21,09	5,81	5,78	0,83	22,52	6,47	6,47	0,92	27,04
		19	7,84	3,66	1,12	37,61	7,81	4,37	1,12	37,39	7,78	5,08	1,11	37,17	7,76	5,79	1,11	36,97	7,74	6,49	1,11	36,84
		20	–	–	–	–	9,01	4,4	1,29	48,16	8,98	5,11	1,29	47,89	8,96	5,83	1,29	47,63	8,93	6,54	1,28	47,39
7	3	15	4,42	3,97	1,27	46,69	4,68	4,66	1,35	51,68	5,4	5,4	1,56	66,73	6,11	6,11	1,76	82,31	6,83	6,83	1,98	100,78
		17	6,47	4	1,86	90,81	6,44	4,72	1,86	90,27	6,43	5,43	1,85	89,81	6,43	6,14	1,85	89,81	6,85	6,85	1,98	100,98
		19	8,73	4,04	2,54	156,23	8,7	4,76	2,54	155,3	8,67	5,47	2,53	154,32	8,64	6,19	2,52	153,55	8,62	6,9	2,51	152,75
		20	–	–	–	–	9,89	4,78	2,88	194,29	9,86	5,5	2,87	193,26	9,83	6,21	2,86	192,18	9,74	6,86	2,86	191,12
	4	15	3,66	3,64	0,79	20,49	4,31	4,31	0,93	27,08	5,02	5,02	1,08	35,22	5,74	5,74	1,24	44,78	6,45	6,45	1,39	54,23
		17	5,63	3,63	1,22	43,19	5,61	4,34	1,21	42,97	5,6	5,05	1,21	42,91	5,79	5,77	1,25	45,34	6,46	6,46	1,39	54,48
		19	7,84	3,66	1,69	76,18	7,82	4,37	1,69	75,84	7,8	5,09	1,69	75,79	7,78	5,8	1,68	75,55	7,75	6,51	1,68	75,19
		20	–	–	–	–	9,02	4,4	1,96	98,27	8,99	5,11	1,95	97,7	8,96	5,83	1,94	97,15	8,93	6,53	1,94	96,63
	5	15	3,22	3,22	0,56	11,27	3,94	3,94	0,68	15,76	4,66	4,66	0,8	20,93	5,37	5,37	0,93	26,95	6,07	6,07	1,04	33
		17	4,74	3,25	0,81	21,54	4,73	3,96	0,81	21,48	4,81	4,71	0,83	22,16	5,39	5,39	0,93	27,07	6,09	6,09	1,05	33,14
		19	6,97	3,29	1,2	42,15	6,95	4	1,2	41,89	6,92	4,72	1,2	41,67	6,18	4,73	1,06	40,8	6,89	6,13	1,19	41,38
		20	–	–	–	–	8,12	4,02	1,4	54,87	8,09	4,73	1,4	54,53	8,06	5,44	1,39	54,24	8,04	6,15	1,39	53,97
	6	15	2,86	2,86	0,41	6,7	3,57	3,57	0,51	9,77	4,28	4,28	0,61	13,23	5	5	0,72	17,24	5,7	5,7	0,82	21,6
		17	3,84	2,88	0,55	11,01	3,87	3,61	0,56	11,19	4,29	4,28	0,61	13,29	5,01	5,01	0,72	17,4	5,72	5,72	0,82	21,69
		19	6,04	2,91	0,87	23,93	6,03	3,63	0,87	23,79	6,01	4,33	0,86	23,67	6	5,04	0,86	23,62	6,06	5,78	0,87	24,03
		20	–	–	–	–	7,18	3,63	1,03	31,95	7,16	4,34	1,03	31,76	7,13	5,05	1,02	31,59	7,12	5,75	1,02	31,46
9	3	15	3,24	3,24	0,93	27,08	3,94	3,94	1,13	37,55	4,66	4,66	1,34	50,77	5,36	5,36	1,54	64,11	6,07	6,07	1,75	80,27
		17	4,75	3,26	1,37	52,41	4,74	3,96	1,37	52,21	4,78	4,71	1,38	53,11	5,37	5,37	1,54	64,35	6,09	6,09	1,76	80,61
		19	6,97	3,29	2,02	102,76	6,94	4	2,01	102,03	6,92	4,71	2	101,39	6,89	5,42	2	100,8	6,88	6,12	1,99	100,41
		20	–	–	–	–	8,12	4,01	2,37	135,76	8,09	4,73	2,35	133,68	8,06	5,44	2,33	132,37	8,03	6,14	2,33	131,68
	4	15	2,86	2,86	0,61	13,19	3,58	3,58	0,77	19,48	4,29	4,29	0,92	26,54	4,99	4,99	1,07	34,16	5,71	5,71	1,23	43,45
		17	3,84	2,88	0,83	21,87	3,87	3,61	0,83	22,12	4,3	4,29	0,93	26,65	5	5	1,07	34,31	5,72	5,72	1,24	43,64
		19	6,03	2,9	1,29	47,3	6,01	3,61	1,29	46,99	5,99	4,32	1,29	46,77	5,98	5,03	1,28	46,64	6,01	5,76	1,29	47,05
		20	–	–	–	–	7,18	3,63	1,54	64,13	7,15	4,34	1,54	63,73	7,13	5,05	1,53	63,37	7,11	5,75	1,53	63,07
	5	15	2,49	2,49	0,43	7,14	3,2	3,2	0,55	10,91	3,92	3,92	0,67	15,31	4,63	4,63	0,79	20,33	5,33	5,33	0,92	25,92
		17	2,92	2,51	0,5	9,33	3,23	3,22	0,55	11,06	3,91	3,91	0,67	15,38	4,64	4,64	0,8	20,42	5,34	5,34	0,92	26,03
		19	5,1	2,53	0,88	23,99	5,08	3,24	0,87	23,84	5,07	3,95	0,87	23,75	5,1	4,68	0,88	23,98	5,4	5,38	0,93	26,5
		20	–	–	–	–	6,25	3,26	1,08	34,16	6,23	3,97	1,07	33,96	6,21	4,68	1,07	33,79	6,2	5,38	1,07	33,75
	6	15	2,1	2,1	0,3	3,59	2,85	2,85	0,41	6,52	3,55	3,55	0,51	9,51	4,25	4,25	0,61	12,85	4,96	4,96	0,71	16,68
		17	2,08	1,96	0,3	3,49	2,85	2,85	0,41	6,55	3,56	3,56	0,51	9,55	4,26	4,26	0,61	12,89	4,97	4,97	0,71	16,75
		19	4,13	2,17	0,59	12,3	4,12	2,87	0,59	12,25	4,14	3,59	0,59	12,33	4,38	4,32	0,63	13,48	4,98	4,98	0,71	16,83
		20	–	–	–	–	5,27	2,89	0,75	18,47	5,25	3,59	0,75	18,37	5,25	4,3	0,75	18,35	5,33	5,04	0,76	18,86
11	3	15	2,5	2,5	0,72	17,03	3,21	3,21	0,92	26,12	3,92	3,92	1,13	37,09	4,62	4,62	1,33	49,04	5,33	5,33	1,55	63,83
		17	2,93	2,51	0,84	22,33	3,22	3,18	0,92	26,26	3,93	3,93	1,14	37,55	4,63	4,63	1,33	49,26	5,35	5,35	1,55	64,11
		19	5,09	2,53	1,47	58,06	5,07	3,24	1,46	57,63	5,05	3,95	1,46	57,34	5,06	4,66	1,46	57,43	5,37	5,34	1,56	64,5
		20	–	–	–	–	6,25	3,26	1,81	83,7	6,23	3,97	1,81	83,62	6,21	4,68	1,81	83,36	6,2	5,38	1,8	83,06
	4	15	2,13	2,13	0,46	8,01	2,84	2,84	0,61	12,88	3,55	3,55	0,76	18,85	4,26	4,26	0,92	25,71	4,97	4,97	1,08	33,85
		17	2,14	2,07	0,46	8,06	2,85	2,85	0,61	12,93	3,56	3,56	0,77	18,93	4,27	4,27	0,92	25,82	4,98	4,98	1,08	34
		19	4,13	2,16	0,89	24,39	4,12	2,87	0,89	24,28	4,12	3,58	0,89	24,33	4,34	4,34	0,93	26,54	4,99	4,99	1,08	34,16
		20	–	–	–	–	5,28	2,89	1,14	37,66	5,27	3,6	1,14	37,44	5,26	4,3	1,14	37,33	5,3	5,04	1,15	37,9
	5	15	1,76	1,76	0,3	3,7	2,48	2,48	0,43	7,03	3,18	3,18	0,55	10,74	3,9	3,9	0,67	15,1	4,6	4,6	0,79	20,03
		17	1,76	1,76	0,3	3,72	2,49	2,49	0,43	7,06	3,19	3,19	0,55	10,79	3,91	3,91	0,68	15,17	4,61	4,61	0,8	20,11
		19	3,14	1,79	0,54	10,45	3,14	2,5	0,54	10,46	3,31	3,28	0,57	11,43	3,9	3,9	0,68	15,23	4,62	4,62	0,8	20,21
		20	–	–	–	–	4,28	2,52	0,74	17,73	4,27	3,22	0,74	17,67	4,32	3,96	0,75	17,99	4,67	4,65	0,81	20,59
	6	15	1,32	1,32	0,19	1,42	2,1	2,1	0,3	3,7	2,82	2,82	0,4	6,33	3,53	3,53	0,51	9,23	4,23	4,23	0,61	12,56
		17	1,32	1,32	0,19	1,43	2,11	2,11	0,3	3,73	2,83	2,83	0,41	6,36	3,54	3,54	0,51	9,27	4,24	4,24	0,61	12,62
		19	2,06	1,41	0,3	3,51	2,34	2,12	0,3	3,75	2,83	2,82	0,41	6,39	3,55	3,55	0,51	9,32	4,26	4,26	0,61	12,68
		20	–	–	–	–	3,23	2,14	0,46	7,97	3,27	2,87	0,47	8,11	3,62	3,59	0,52	9,64	4,26	4,26	0,61	12,71
13	3	15	1,78	1,78	0,51	9,38	2,48	2,48	0,71	16,61	3,2	3,2	0,92	25,47	3,89	3,89	1,11	35,42	4,6	4,6	1,32	47,95
		17	1,78	1,78	0,51	9,42	2,48	2,48	0,72	16,68	3,2	3,2	0,92	25,58	3,9	3,9	1,11	35,57	4,61	4,61	1,33	48,17
		19	3,14	1,8	0,9	24,82	3,14	2,5	0,9	24,78	3,26	3,24	0,93	26,32	3,91	3,91	1,12	35,75	4,62	4,62	1,33	48,38
		20	–	–	–	–	4,28	2,52	1,23	42,03	4,26	3,22	1,22	41,83	4,28	3,94	1,23	42,08	4,64	4,6	1,33	48,56
	4	15	1,4	1,4	0,3	3,71	2,12	2,12	0,45	7,66	2,82	2,82	0,61	12,47	3,53	3,53	0,76	18,41	4,23	4,23	0,91	25,08
		17	1,41	1,41	0,3	3,73	2,12	2,12	0,45	7,69	2,83	2,83	0,61	12,53	3,54	3,54	0,76	18,49	4,24	4,24	0,91	25,19
		19	2,11	1,43	0,45	7,62	2,21	2,2	0,47	8,22	2,84	2,83	0,61	12,58	3,55	3,55	0,76	18,57	4,26	4,26	0,92	25,33
		20	–	–	–	–	3,25	2,13	0,7	15,99	3,28	2,87	0,71	16,22	3,6	3,59	0,77	19	4,26	4,26	0,92	25,37
	5	15	0,99	0,99	0,17	1,18	1,77	1,77	0,3	3,66	2,46	2,46	0,42	6,75	3,16	3,16	0,54	10,32	3,87	3,87	0,67	14,62
		17	0,99	0,99	0,17	1,18	1,76	1,76	0,3	3,7	2,47	2,47	0,42	6,78	3,18	3,18	0,54	10,36	3,88	3,88	0,67	14,68
		19	0,96	0,79	0,16	1,13	1,76	1,76	0,3	3,72	2,48	2,48	0,42	6,81	3,18	3,18	0,55	10,41	3,89	3,89	0,67	14,75
		20	–	–	–	–	2,19	1,78	0,38	5,57	2,51	2,48	0,43	6,99	3,19	3,19	0,55	10,44	3,9	3,9	0,67	14,79
	6	15	0,69	0,69	0,1	0,65	1,32	1,32	0,19	1,37	2,1	2,1	0,3	3,68	2,81	2,81	0,4	6,15	3,51	3,51	0,5	9,03
		17	0,69	0,69	0,1	0,65	1,33	1,33	0,19	1,38	2,1	2,1	0,3	3,7	2,81	2,81	0,4	6,17	3,52	3,52	0,51	9,07
		19	0,69	0,69	0,1	0,65	1,33	1,33	0,19	1,39	2,11	2,11	0,3	3,72	2,82	2,82	0,4	6,2	3,53	3,53	0,51	9,11
		20	–	–	–	–	1,33	1,33	0,19	1,39	2,11	2,11	0,3	3,74	2,82	2,82	0,4	6,22	3,54	3,54	0,51	9,14

Примечания

EWT — температура входящей воды;
Δt — разность температур;
DB — сухой термометр;
WB — влажный термометр;
TC — полная холодопроизводительность;
SC — ощутимая холодопроизводительность;
WF — расход воды;
WPD — гидравлическое сопротивление.

Все данные в таблице предоставлены при нормальном атмосферном давлении воздуха на высокой скорости вентилятора.

Напольно-потолочный четырехтрубный фанкойл в корпусе

LSF-200AQ42A

EWT	Δt	Темп-ра в помещении, °C (W.B.)	Температура воздуха на входе, °C																			
			21				23				25				27				29			
			TC	SC	WF	WPD	TC	SC	WF	WPD	TC	SC	WF	WPD	TC	SC	WF	WPD	TC	SC	WF	WPD
°C	°C	°C	кВт	кВт	м³/ч	кПа	кВт	кВт	м³/ч	кПа	кВт	кВт	м³/ч	кПа	кВт	кВт	м³/ч	кПа	кВт	кВт	м³/ч	кПа
5	3	15	1,5	1,18	0,43	49,45	1,5	1,35	0,43	49,23	1,52	1,5	0,44	50,7	1,71	1,71	0,49	61,81	1,88	1,88	0,54	73,37
		17	2,02	1,18	0,58	82,75	2,01	1,36	0,58	82,32	2	1,54	0,58	81,66	1,99	1,71	0,57	80,12	1,99	1,89	0,57	79,8
		19	2,58	1,19	0,75	127,41	2,57	1,37	0,74	126,75	2,56	1,55	0,74	126,14	2,55	1,72	0,74	125,37	2,55	1,91	0,74	124,92
		20	–	–	–	–	2,86	1,37	0,83	151,58	2,86	1,55	0,82	150,86	2,85	1,73	0,82	150,14	2,84	1,91	0,82	149,49
	4	15	1,3	1,08	0,28	22,97	1,29	1,26	0,28	22,92	1,43	1,43	0,31	27,28	1,61	1,61	0,35	33,34	1,79	1,79	0,38	39,91
		17	1,81	1,09	0,39	40,82	1,81	1,26	0,39	40,61	1,8	1,44	0,39	40,42	1,8	1,62	0,39	40,24	1,8	1,79	0,39	40,38
		19	2,37	1,1	0,51	64,91	2,36	1,27	0,51	64,58	2,35	1,45	0,51	64,26	2,35	1,63	0,5	64,04	2,34	1,81	0,5	64,01
		20	–	–	–	–	2,66	1,28	0,57	79,4	2,65	1,46	0,57	79	2,64	1,64	0,57	78,61	2,64	1,81	0,57	78,74
	5	15	1,09	0,98	0,19	11,73	1,16	1,16	0,2	12,96	1,34	1,34	0,23	16,63	1,52	1,52	0,26	20,53	1,69	1,69	0,29	24,56
		17	1,6	0,99	0,27	22,37	1,6	1,17	0,27	22,25	1,59	1,34	0,27	22,15	1,59	1,52	0,27	22,08	1,7	1,7	0,29	24,67
		19	2,16	1	0,37	37,66	2,15	1,18	0,37	37,48	2,15	1,36	0,37	37,29	2,14	1,53	0,37	37,08	2,13	1,71	0,37	36,9
		20	–	–	–	–	2,45	1,18	0,42	46,29	2,44	1,36	0,42	46,06	2,43	1,54	0,42	45,83	2,42	1,72	0,42	45,61
	6	15	0,89	0,87	0,13	5,96	1,07	1,07	0,15	8,27	1,25	1,25	0,18	10,71	1,42	1,42	0,2	13,4	1,6	1,6	0,23	16,2
		17	1,39	0,9	0,2	12,91	1,39	1,07	0,2	12,85	1,38	1,25	0,2	12,79	1,42	1,39	0,2	13,38	1,6	1,6	0,23	16,27
		19	1,94	0,91	0,28	22,62	1,93	1,08	0,28	22,49	1,93	1,26	0,28	22,38	1,92	1,44	0,27	22,27	1,92	1,61	0,27	22,16
		20	–	–	–	–	2,23	1,09	0,32	28,95	2,23	1,27	0,32	28,8	2,22	1,44	0,32	28,37	2,21	1,62	0,32	28,23
7	3	15	1,1	0,99	0,32	28,61	1,16	1,16	0,34	31,46	1,34	1,34	0,39	40,19	1,51	1,51	0,43	49,1	1,69	1,69	0,49	59,93
		17	1,61	0,99	0,46	54,67	1,6	1,17	0,46	54,37	1,6	1,35	0,46	54,1	1,59	1,52	0,46	53,87	1,7	1,7	0,49	60,2
		19	2,16	1	0,62	91,12	2,15	1,18	0,62	90,65	2,14	1,36	0,62	90,18	2,14	1,53	0,62	89,69	2,14	1,71	0,61	89,23
		20	–	–	–	–	2,45	1,18	0,71	113,85	2,44	1,36	0,7	113,34	2,43	1,54	0,7	112,83	2,43	1,72	0,7	112,16
	4	15	0,9	0,89	0,19	12,24	1,07	1,07	0,23	16,29	1,24	1,24	0,27	21,18	1,42	1,42	0,31	26,58	1,6	1,6	0,35	32,85
		17	1,39	0,9	0,3	25,61	1,39	1,07	0,3	25,48	1,38	1,25	0,3	25,37	1,42	1,39	0,31	26,56	1,6	1,6	0,35	33
		19	1,94	0,91	0,42	46,06	1,94	1,09	0,42	45,81	1,93	1,26	0,42	45,57	1,93	1,44	0,42	45,34	1,92	1,61	0,42	45,12
		20	–	–	–	–	2,23	1,09	0,48	57,94	2,22	1,27	0,48	57,63	2,22	1,44	0,48	57,32	2,21	1,62	0,48	57,02
	5	15	0,8	0,8	0,14	6,88	0,98	0,98	0,17	9,61	1,15	1,15	0,2	12,6	1,33	1,33	0,23	16,07	1,5	1,5	0,26	19,85
		17	1,17	0,8	0,2	12,99	1,17	0,98	0,2	12,92	1,17	1,17	0,2	13,03	1,33	1,33	0,23	16,14	1,51	1,51	0,26	19,94
		19	1,72	0,81	0,3	25	1,72	0,99	0,29	24,86	1,71	1,17	0,29	24,73	1,95	1,5	0,33	27,47	1,7	1,51	0,29	24,49
		20	–	–	–	–	2,01	0,99	0,34	32,5	2	1,17	0,34	32,33	1,99	1,35	0,34	32,16	1,99	1,52	0,34	32
	6	15	0,7	0,7	0,1	3,55	0,88	0,88	0,13	5,89	1,06	1,06	0,15	8,03	1,24	1,24	0,18	10,4	1,41	1,41	0,2	12,96
		17	0,95	0,71	0,14	6,67	0,95	0,89	0,14	6,64	1,06	1,06	0,15	8,07	1,24	1,24	0,18	10,45	1,41	1,41	0,2	13,02
		19	1,49	0,72	0,21	14,28	1,49	0,9	0,21	14,2	1,48	1,07	0,21	14,13	1,48	1,24	0,21	14,06	1,48	1,43	0,21	14,08
		20	–	–	–	–	1,78	0,9	0,26	19,37	1,78	1,08	0,26	19,31	1,77	1,25	0,25	19,21	1,77	1,43	0,25	19,11
9	3	15	0,8	0,8	0,23	16,03	0,98	0,98	0,28	22,55	1,15	1,15	0,33	30,42	1,33	1,33	0,38	38,31	1,51	1,51	0,43	48,15
		17	1,18	0,81	0,34	31,48	1,17	0,98	0,34	31,31	1,18	1,17	0,34	31,45	1,33	1,33	0,38	38,49	1,51	1,51	0,44	48,36
		19	1,72	0,81	0,5	61,04	1,72	0,99	0,5	60,7	1,71	1,17	0,49	60,36	1,7	1,34	0,49	58,96	1,7	1,51	0,49	58,68
		20	–	–	–	–	2,01	0,99	0,58	79,19	2	1,17	0,58	78,51	1,99	1,35	0,57	77,88	1,99	1,52	0,57	77,36
	4	15	0,71	0,71	0,15	8,02	0,88	0,88	0,19	11,67	1,06	1,06	0,23	15,89	1,24	1,24	0,27	20,73	1,41	1,41	0,3	25,99
		17	0,95	0,71	0,2	13,1	0,95	0,89	0,2	13,09	1,06	1,06	0,23	15,96	1,24	1,24	0,27	20,83	1,41	1,41	0,31	26,11
		19	1,49	0,72	0,32	28,3	1,49	0,89	0,32	28,14	1,48	1,07	0,32	27,98	1,48	1,24	0,32	27,85	1,48	1,43	0,32	27,87
		20	–	–	–	–	1,78	0,9	0,38	38,37	1,77	1,08	0,38	38,16	1,77	1,25	0,38	37,95	1,76	1,43	0,38	37,77
	5	15	0,61	0,61	0,11	4,03	0,79	0,79	0,14	6,6	0,97	0,97	0,17	9,24	1,14	1,14	0,2	12,23	1,32	1,32	0,23	15,58
		17	0,72	0,62	0,12	5,6	0,79	0,78	0,14	6,61	0,97	0,97	0,17	9,28	1,15	1,15	0,2	12,29	1,32	1,32	0,23	15,65
		19	1,26	0,63	0,22	14,45	1,26	0,8	0,22	14,36	1,25	0,98	0,22	14,29	1,25	1,15	0,21	14,26	1,32	1,31	0,23	15,71
		20	–	–	–	–	1,55	0,81	0,27	20,42	1,54	0,98	0,26	20,3	1,54	1,16	0,26	20,2	1,53	1,33	0,26	20,11
	6	15	0,52	0,52	0,07	1,9	0,7	0,7	0,1	3,6	0,88	0,88	0,13	5,74	1,05	1,05	0,15	7,79	1,23	1,23	0,18	10,1
		17	0,51	0,48	0,07	1,86	0,7	0,7	0,1	3,63	0,88	0,88	0,13	5,77	1,05	1,05	0,15	7,83	1,23	1,23	0,18	10,15
		19	1,02	0,53	0,15	7,42	1,02	0,71	0,15	7,37	1,01	0,88	0,15	7,33	1,05	1,01	0,15	7,79	1,23	1,23	0,18	10,2
		20	–	–	–	–	1,31	0,72	0,19	11,24	1,3	0,89	0,19	11,16	1,3	1,06	0,19	11,1	1,3	1,25	0,19	11,15
11	3	15	0,62	0,62	0,18	10,27	0,79	0,79	0,23	15,7	0,97	0,97	0,28	22,08	1,14	1,14	0,33	29,56	1,32	1,32	0,38	38,05
		17	0,72	0,62	0,21	13,39	0,79	0,78	0,23	15,73	0,97	0,97	0,28	22,18	1,15	1,15	0,33	29,7	1,32	1,32	0,38	38,23
		19	1,26	0,63	0,36	35,05	1,26	0,8	0,36	34,83	1,25	0,98	0,36	34,64	1,25	1,15	0,36	34,51	1,32	1,31	0,38	38,35
		20	–	–	–	–	1,55	0,81	0,45	50,2	1,54	0,98	0,44	49	1,53	1,16	0,44	48,73	1,53	1,33	0,44	48,49
	4	15	0,53	0,53	0,11	4,81	0,7	0,7	0,15	7,85	0,88	0,88	0,19	11,45	1,05	1,05	0,23	15,43	1,23	1,23	0,26	20,05
		17	0,52	0,47	0,11	4,67	0,7	0,7	0,15	7,88	0,88	0,88	0,19	11,5	1,05	1,05	0,23	15,5	1,23	1,23	0,26	20,14
		19	1,02	0,53	0,22	14,64	1,02	0,71	0,22	14,55	1,01	0,88	0,22	14,49	1,05	1,02	0,23	15,47	1,24	1,24	0,27	20,25
		20	–	–	–	–	1,3	0,71	0,28	22,27	1,3	0,89	0,28	22,14	1,3	1,06	0,28	22,02	1,3	1,25	0,28	22,08
	5	15	0,43	0,43	0,07	1,89	0,61	0,61	0,11	4,12	0,79	0,79	0,14	6,48	0,96	0,96	0,17	9,08	1,14	1,14	0,2	12,02
		17	0,43	0,43	0,07	1,9	0,61	0,61	0,11	4,15	0,79	0,79	0,14	6,51	0,96	0,96	0,17	9,12	1,14	1,14	0,2	12,08
		19	0,78	0,44	0,13	6,33	0,77	0,62	0,13	6,28	0,79	0,76	0,14	6,54	0,97	0,97	0,17	9,16	1,14	1,14	0,2	12,17
		20	–	–	–	–	1,06	0,62	0,18	10,66	1,05	0,8	0,18	10,59	1,05	0,98	0,18	10,61	1,14	1,13	0,2	12,16
	6	15	0,35	0,35	0,05	1,04	0,52	0,52	0,07	1,88	0,7	0,7	0,1	3,66	0,87	0,87	0,12	5,56	1,04	1,04	0,15	7,56
		17	0,35	0,35	0,05	1,04	0,52	0,52	0,07	1,89	0,7	0,7	0,1	3,68	0,88	0,88	0,13	5,59	1,05	1,05	0,15	7,59
		19	0,5	0,35	0,07	1,78	0,51	0,47	0,07	1,85	0,7	0,7	0,1	3,71	0,87	0,87	0,13	5,62	1,05	1,05	0,15	7,63
		20	–	–	–	–	0,8	0,53	0,12	4,87	0,8	0,7	0,11	4,84	0,87	0,84	0,13	5,6	1,05	1,05	0,15	7,65
13	3	15	0,44	0,44	0,13	5,66	0,61	0,61	0,18	9,98	0,79	0,79	0,23	15,3	0,96	0,96	0,28	21,48	1,13	1,13	0,32	28,21
		17	0,44	0,44	0,13	5,69	0,62	0,62	0,18	10,02	0,79	0,79	0,23	15,37	0,96	0,96	0,28	21,58	1,14	1,14	0,32	28,35
		19	0,78	0,44	0,22	15,01	0,77	0,62	0,22	14,57	0,8	0,77	0,23	15,52	0,97	0,97	0,28	21,68	1,14	1,14	0,33	28,51
		20	–	–	–	–	1,06	0,62	0,3	25,3	1,05	0,8	0,3	25,14	1,05	0,97	0,3	25,09	1,14	1,13	0,33	28,57
	4	15	0,35	0,35	0,07	1,87	0,48	0,48	0,11	4,7	0,7	0,7	0,15	7,51	0,87	0,87	0,19	10,94	1,05	1,05	0,23	15,06
		17	0,35	0,35	0,07	1,88	0,52	0,52	0,11	4,7	0,7	0,7	0,15	7,54	0,87	0,87	0,19	10,99	1,05	1,05	0,23	15,13
		19	0,52	0,35	0,11	4,67	0,53	0,51	0,11	4,78	0,7	0,7	0,15	7,58	0,88	0,88	0,19	11,04	1,05	1,05	0,23	15,22
		20	–	–	–	–	0,8	0,53	0,17	9,52	0,8	0,7	0,17	9,5	0,87	0,85	0,19	11,01	1,05	1,05	0,23	15,24
	5	15	0,26	0,26	0,04	0,9	0,43	0,43	0,07	1,84	0,61	0,61	0,1	4,03	0,78	0,78	0,13	6,21	0,95	0,95	0,16	8,7
		17	0,26	0,26	0,04	0,9	0,43	0,43	0,07	1,85	0,61	0,61	0,1	4,05	0,78	0,78	0,13	6,24	0,96	0,96	0,16	8,74
		19	0,26	0,26	0,04	0,9	0,43	0,43	0,07	1,86	0,61	0,61	0,1	4,07	0,79	0,79	0,13	6,27	0,96	0,96	0,16	8,79
		20	–	–	–	–	0,54	0,44	0,09	3	0,61	0,56	0,1	3,99	0,79	0,79	0,13	6,29	0,96	0,96	0,16	8,81
	6	15	0,17	0,17	0,02	0,49	0,34	0,34	0,05	0,98	0,51	0,51	0,07	1,83	0,69	0,69	0,1	3,61	0,87	0,87	0,12	5,39
		17	0,17	0,17	0,02	0,49	0,34	0,34	0,05	0,98	0,52	0,52	0,07	1,84	0,7	0,7	0,1	3,63	0,87	0,87	0,12	5,42
		19	0,17	0,17	0,02	0,49	0,35	0,35	0,05	0,98	0,52	0,52	0,07	1,86	0,7	0,7	0,1	3,66	0,87	0,87	0,12	5,44
		20	–	–	–	–	0,34	0,3	0,05	0,96	0,52	0,52	0,07	1,86	0,7	0,7	0,1	3,67	0,87	0,87	0,12	5,46

Примечания

EWT — температура входящей воды;
Δt — разность температур;
DB — сухой термометр;
WB — влажный термометр;
TC — полная холодопроизводительность;
SC — ощутимая холодопроизводительность;
WF — расход воды;
WPD — гидравлическое сопротивление.

Все данные в таблице предоставлены при нормальном атмосферном давлении воздуха на высокой скорости вентилятора.

Таблицы холодопроизводительности

Напольно-потолочный четырехтрубный фанкойл в корпусе

LSF-300AQ42A

EWT	Δt	Темп-ра в помещении, °C (W.B.)	Температура воздуха на входе, °C																			
			21				23				25				27				29			
			TC	SC	WF	WPD	TC	SC	WF	WPD	TC	SC	WF	WPD	TC	SC	WF	WPD	TC	SC	WF	WPD
°C	°C	°C	кВт	кВт	м³/ч	кПа	кВт	кВт	м³/ч	кПа	кВт	кВт	м³/ч	кПа	кВт	кВт	м³/ч	кПа	кВт	кВт	м³/ч	кПа
5	3	15	2,24	1,76	0,64	49,33	2,23	2,03	0,64	48,95	2,3	2,29	0,66	51,6	2,57	2,57	0,74	62,74	2,84	2,84	0,82	74,53
		17	3,02	1,77	0,87	83,46	3,01	2,04	0,86	81,52	3	2,31	0,87	82,35	2,98	2,58	0,86	80,32	2,97	2,84	0,85	79,88
		19	3,88	1,78	1,12	129,06	3,86	2,06	1,12	128,26	3,85	2,33	1,12	127,64	3,84	2,6	1,11	126,9	3,83	2,86	1,11	126,06
		20	–	–	–	–	4,31	2,06	1,24	153,55	4,3	2,33	1,24	152,79	4,28	2,6	1,23	152,04	4,27	2,87	1,23	151,21
	4	15	1,91	1,61	0,41	22,49	1,91	1,88	0,41	22,55	2,15	2,15	0,46	27,52	2,42	2,42	0,52	33,77	2,69	2,69	0,58	40,49
		17	2,7	1,62	0,58	40,84	2,69	1,89	0,58	40,55	2,68	2,16	0,57	40,22	2,67	2,43	0,57	39,95	2,69	2,69	0,58	40,63
		19	3,55	1,63	0,76	65,39	3,54	1,9	0,76	65,03	3,52	2,17	0,76	64,67	3,51	2,44	0,75	64,3	3,5	2,71	0,75	64,01
		20	–	–	–	–	3,99	1,91	0,86	80,1	3,97	2,18	0,85	79,68	3,96	2,45	0,85	79,27	3,95	2,72	0,85	78,83
	5	15	1,58	1,46	0,27	11,09	1,73	1,73	0,3	12,96	2	2	0,34	16,74	2,27	2,27	0,39	20,66	2,54	2,54	0,44	24,87
		17	2,37	1,47	0,41	22,09	2,36	1,74	0,4	21,89	2,34	2,01	0,4	21,71	2,35	2,28	0,4	21,72	2,54	2,54	0,44	24,96
		19	3,22	1,49	0,56	37,73	3,21	1,76	0,55	37,51	3,2	2,03	0,55	37,29	3,19	2,3	0,55	37,03	3,17	2,56	0,55	36,74
		20	–	–	–	–	3,65	1,76	0,63	46,49	3,64	2,03	0,63	46,23	3,63	2,3	0,62	45,97	3,62	2,57	0,62	45,69
	6	15	1,28	1,28	0,18	5,51	1,58	1,58	0,23	8,18	1,85	1,85	0,27	10,71	2,12	2,12	0,3	13,48	2,39	2,39	0,34	16,37
		17	2,03	1,33	0,29	12,45	2,01	1,59	0,29	12,33	2,01	1,86	0,29	12,27	2,13	2,12	0,31	13,53	2,4	2,4	0,34	16,43
		19	2,88	1,34	0,41	22,44	2,87	1,61	0,41	22,29	2,85	1,88	0,41	22,13	2,84	2,14	0,41	21,95	2,83	2,41	0,4	21,79
		20	–	–	–	–	3,33	1,62	0,48	28,89	3,31	1,88	0,47	28,43	3,29	2,15	0,47	28,24	3,28	2,42	0,47	28,04
7	3	15	1,62	1,48	0,47	27,71	1,75	1,75	0,51	31,94	2,02	2,02	0,58	40,42	2,29	2,29	0,66	50	2,55	2,55	0,73	60,69
		17	2,41	1,49	0,69	55,09	2,4	1,76	0,69	54,62	2,38	2,03	0,69	54,14	2,38	2,29	0,69	53,99	2,56	2,56	0,74	60,91
		19	3,25	1,5	0,94	92,52	3,24	1,77	0,93	91,99	3,23	2,04	0,93	91,39	3,21	2,3	0,93	90,74	3,2	2,57	0,92	90,1
		20	–	–	–	–	3,68	1,78	1,06	115,6	3,67	2,05	1,06	114,99	3,66	2,31	1,06	114,39	3,65	2,58	1,05	113,74
	4	15	1,33	1,31	0,29	12,09	1,6	1,6	0,34	16,46	1,87	1,87	0,4	21,48	2,14	2,14	0,46	27,02	2,41	2,41	0,52	33,47
		17	2,07	1,34	0,44	25,44	2,06	1,61	0,44	25,19	2,05	1,88	0,44	25,06	2,14	2,13	0,46	27,09	2,42	2,42	0,52	33,59
		19	2,92	1,36	0,63	46,49	2,91	1,62	0,63	46,19	2,89	1,89	0,63	45,86	2,88	2,16	0,62	45,5	2,87	2,43	0,62	45,15
		20	–	–	–	–	3,35	1,63	0,72	58,62	3,34	1,9	0,72	58,27	3,32	2,17	0,72	57,89	3,31	2,43	0,71	57,47
	5	15	1,18	1,18	0,2	6,77	1,46	1,46	0,25	9,62	1,72	1,72	0,3	12,72	1,99	1,99	0,34	16,27	2,26	2,26	0,39	20,18
		17	1,71	1,19	0,29	12,54	1,7	1,46	0,29	12,45	1,73	1,73	0,3	12,82	2	2	0,34	16,33	2,27	2,27	0,39	20,25
		19	2,56	1,21	0,44	24,98	2,55	1,48	0,44	24,77	2,54	1,75	0,44	24,58	2,89	2,05	0,5	21,38	2,52	2,28	0,43	24,23
		20	–	–	–	–	3	1,48	0,52	32,68	2,99	1,75	0,51	32,45	2,97	2,02	0,51	32,2	2,96	2,28	0,51	31,95
	6	15	0,95	0,95	0,14	2,8	1,3	1,3	0,19	5,71	1,58	1,58	0,23	8,02	1,85	1,85	0,27	10,48	2,12	2,12	0,3	13,13
		17	1,32	1,03	0,19	5,91	1,32	1,3	0,19	5,94	1,58	1,58	0,23	8,05	1,85	1,85	0,27	10,52	2,12	2,12	0,3	13,18
		19	2,2	1,06	0,32	14,02	2,19	1,33	0,31	13,89	2,18	1,6	0,31	13,76	2,17	1,86	0,31	13,66	2,18	2,13	0,31	13,8
		20	–	–	–	–	2,65	1,34	0,38	19,3	2,63	1,61	0,38	19,14	2,62	1,87	0,38	18,98	2,61	2,14	0,37	18,84
9	3	15	1,2	1,2	0,34	16,24	1,47	1,47	0,42	22,94	1,74	1,74	0,5	31,05	2,01	2,01	0,57	39,15	2,28	2,28	0,66	49,28
		17	1,76	1,21	0,51	31,44	1,75	1,48	0,5	31,19	1,76	1,75	0,51	31,65	2,01	2,01	0,58	39,3	2,28	2,28	0,66	49,46
		19	2,6	1,22	0,75	62,05	2,59	1,49	0,75	61,57	2,57	1,76	0,74	61,05	2,55	2,02	0,73	59,42	2,54	2,29	0,73	59,02
		20	–	–	–	–	3,03	1,49	0,87	80,65	3,02	1,76	0,87	80,11	3	2,03	0,87	79,5	2,99	2,3	0,86	78,63
	4	15	1,06	1,06	0,23	8,02	1,33	1,33	0,29	11,81	1,6	1,6	0,34	16,16	1,86	1,86	0,4	21,03	2,13	2,13	0,46	26,58
		17	1,39	1,06	0,3	12,71	1,39	1,33	0,3	12,77	1,6	1,6	0,34	16,22	1,87	1,87	0,4	21,11	2,14	2,14	0,46	26,68
		19	2,23	1,07	0,48	28,5	2,22	1,34	0,48	28,24	2,21	1,61	0,47	27,96	2,2	1,88	0,47	27,85	2,21	2,14	0,47	27,92
		20	–	–	–	–	2,67	1,35	0,57	38,79	2,66	1,62	0,57	38,47	2,64	1,88	0,57	38,13	2,63	2,15	0,56	37,81
	5	15	0,87	0,87	0,15	3,48	1,18	1,18	0,2	6,57	1,45	1,45	0,25	9,32	1,72	1,72	0,3	12,43	1,99	1,99	0,34	15,88
		17	0,97	0,9	0,17	4,49	1,18	1,18	0,2	6,59	1,45	1,45	0,25	9,36	1,73	1,73	0,3	12,47	1,99	1,99	0,34	15,94
		19	1,86	0,93	0,32	14,23	1,85	1,2	0,32	14,08	1,84	1,46	0,32	13,96	1,85	1,73	0,32	13,99	2	1,99	0,34	15,99
		20	–	–	–	–	2,3	1,2	0,4	20,37	2,29	1,47	0,39	20,18	2,28	1,74	0,39	20	2,27	2	0,39	19,9
	6	15	0,67	0,67	0,1	1,51	0,98	0,98	0,14	3,05	1,3	1,3	0,19	5,69	1,58	1,58	0,23	7,87	1,84	1,84	0,26	10,27
		17	0,67	0,67	0,1	1,51	0,98	0,98	0,14	3,07	1,31	1,31	0,19	5,72	1,58	1,58	0,23	7,9	1,85	1,85	0,27	10,31
		19	1,46	0,78	0,21	6,97	1,46	1,05	0,21	6,9	1,45	1,31	0,21	6,88	1,58	1,56	0,23	7,91	1,85	1,85	0,27	10,35
		20	–	–	–	–	1,92	1,06	0,28	10,96	1,91	1,33	0,27	10,85	1,9	1,59	0,27	10,78	1,92	1,86	0,28	10,96
11	3	15	0,93	0,93	0,27	10,39	1,2	1,2	0,34	16	1,47	1,47	0,42	22,59	1,73	1,73	0,5	30,31	2	2	0,58	39,08
		17	1,06	0,93	0,31	13,07	1,2	1,19	0,34	16,04	1,47	1,47	0,42	22,68	1,74	1,74	0,5	30,42	2	2	0,58	39,22
		19	1,9	0,94	0,55	35,43	1,89	1,21	0,54	35,05	1,87	1,48	0,54	34,71	1,87	1,74	0,54	34,64	2,01	2	0,58	39,34
		20	–	–	–	–	2,32	1,21	0,67	50,02	2,31	1,48	0,67	49,6	2,3	1,75	0,66	49,14	2,29	2,01	0,66	48,81
	4	15	0,78	0,78	0,17	4,64	1,05	1,05	0,23	7,93	1,33	1,33	0,29	11,67	1,59	1,59	0,34	15,79	1,86	1,86	0,4	20,56
		17	0,77	0,76	0,17	4,61	1,06	1,06	0,23	7,96	1,33	1,33	0,29	11,72	1,59	1,59	0,34	15,85	1,86	1,86	0,4	20,64
		19	1,51	0,8	0,33	14,49	1,5	1,06	0,32	14,32	1,5	1,33	0,32	14,3	1,6	1,58	0,34	15,89	1,86	1,86	0,4	20,72
		20	–	–	–	–	1,95	1,07	0,42	22,32	1,94	1,34	0,42	22,08	1,93	1,6	0,41	21,92	1,94	1,87	0,42	22,15
	5	15	0,56	0,56	0,1	1,49	0,89	0,89	0,15	3,84	1,18	1,18	0,2	6,53	1,45	1,45	0,25	9,24	1,71	1,71	0,29	12,18
		17	0,56	0,56	0,1	1,49	0,88	0,88	0,15	3,89	1,18	1,18	0,2	6,55	1,45	1,45	0,25	9,27	1,72	1,72	0,3	12,23
		19	1,1	0,65	0,19	5,85	1,1	0,91	0,19	5,81	1,17	1,15	0,2	6,5	1,45	1,45	0,25	9,31	1,72	1,72	0,3	12,28
		20	–	–	–	–	1,55	0,93	0,27	10,36	1,54	1,19	0,27	10,28	1,55	1,46	0,27	10,4	1,72	1,71	0,3	12,29
	6	15	0,46	0,46	0,07	0,94	0,67	0,67	0,1	1,47	1	1	0,14	3,31	1,3	1,3	0,19	5,59	1,57	1,57	0,23	7,68
		17	0,46	0,46	0,07	0,95	0,67	0,67	0,1	1,48	1,01	1,01	0,14	3,33	1,3	1,3	0,19	5,61	1,57	1,57	0,23	7,71
		19	0,52	0,44	0,08	1,08	0,67	0,67	0,1	1,48	1,01	1,01	0,15	3,36	1,3	1,3	0,19	5,63	1,58	1,58	0,23	7,74
		20	–	–	–	–	1,08	0,76	0,16	3,95	1,08	1,02	0,16	3,93	1,31	1,3	0,19	5,64	1,58	1,58	0,23	7,76
13	3	15	0,64	0,64	0,19	5,7	0,93	0,93	0,27	10,18	1,2	1,2	0,34	15,68	1,46	1,46	0,42	22,11	1,72	1,72	0,49	29,13
		17	0,66	0,66	0,19	5,7	0,92	0,92	0,27	10,22	1,2	1,2	0,34	15,74	1,46	1,46	0,42	22,19	1,73	1,73	0,49	29,26
		19	1,15	0,66	0,33	14,43	1,14	0,93	0,33	14,33	1,2	1,18	0,34	15,77	1,47	1,47	0,42	22,28	1,73	1,73	0,5	29,38
		20	–	–	–	–	1,58	0,94	0,46	25,44	1,58	1,2	0,45	25,19	1,58	1,47	0,45	25,26	1,73	1,73	0,5	29,43
	4	15	0,45	0,45	0,1	1,46	0,78	0,78	0,17	4,64	1,05	1,05	0,22	7,62	1,32	1,32	0,28	11,19	1,59	1,59	0,34	15,49
		17	0,45	0,45	0,1	1,47	0,78	0,78	0,17	4,66	1,05	1,05	0,23	7,65	1,32	1,32	0,28	11,24	1,59	1,59	0,34	15,55
		19	0,7	0,5	0,15	3,66	0,77	0,74	0,17	4,52	1,06	1,06	0,23	7,69	1,32	1,32	0,28	11,28	1,59	1,59	0,34	15,6
		20	–	–	–	–	1,17	0,79	0,25	9,18	1,17	1,06	0,25	9,21	1,32	1,31	0,28	11,28	1,59	1,59	0,34	15,64
	5	15	0,35	0,35	0,06	0,82	0,56	0,56	0,1	1,44	0,9	0,9	0,15	3,9	1,18	1,18	0,2	6,31	1,44	1,44	0,25	8,91
		17	0,35	0,35	0,06	0,82	0,56	0,56	0,1	1,44	0,9	0,9	0,15	3,92	1,18	1,18	0,2	6,33	1,45	1,45	0,25	8,95
		19	0,34	0,29	0,06	0,8	0,56	0,56	0,1	1,45	0,9	0,9	0,15	3,94	1,18	1,18	0,2	6,36	1,45	1,45	0,25	8,98
		20	–	–	–	–	0,55	0,51	0,09	1,39	0,9	0,9	0,15	3,95	1,18	1,18	0,2	6,37	1,45	1,45	0,25	9
	6	15	0,25	0,25	0,04	0,48	0,46	0,46	0,07	0,89	0,68	0,68	0,1	1,44	1,01	1,01	0,15	3,42	1,3	1,3	0,19	5,47
		17	0,25	0,25	0,04	0,48	0,46	0,46	0,07	0,89	0,68	0,68	0,1	1,45	1,02	1,02	0,15	3,44	1,3	1,3	0,19	5,49
		19	0,25	0,25	0,04	0,48	0,46	0,46	0,07	0,89	0,68	0,68	0,1	1,45	1,02	1,02	0,15	3,47	1,3	1,3	0,19	5,51
		20	–	–	–	–	0,46	0,46	0,07	0,89	0,68	0,68	0,1	1,46	1,02	1,02	0,15	3,48	1,31	1,31	0,19	5,53

Примечания

EWT — температура входящей воды;
Δt — разность температур;
DB — сухой термометр;
WB — влажный термометр;
TC — полная холодопроизводительность;
SC — ощутимая холодопроизводительность;
WF — расход воды;
WPD — гидравлическое сопротивление.

Все данные в таблице предоставлены при нормальном атмосферном давлении воздуха на высокой скорости вентилятора.

Напольно-потолочный четырехтрубный фанкойл в корпусе

LSF-400AQ42A

EWT	Δt	Темп-ра в поме-щении, °C (W.B.)	Температура воздуха на входе, °C																			
			21				23				25				27				29			
			TC	SC	WF	WPD	TC	SC	WF	WPD	TC	SC	WF	WPD	TC	SC	WF	WPD	TC	SC	WF	WPD
°C	°C	°C	кВт	кВт	м³/ч	кПа	кВт	кВт	м³/ч	кПа	кВт	кВт	м³/ч	кПа	кВт	кВт	м³/ч	кПа	кВт	кВт	м³/ч	кПа
5	3	15	3,47	2,72	1	139,21	3,46	3,12	1	139,11	3,54	3,54	1,02	144,52	3,93	3,93	1,13	172,85	4,34	4,34	1,25	205,3
		17	4,65	2,73	1,34	231,35	4,63	3,14	1,34	230	4,62	3,55	1,33	228,77	4,61	3,95	1,33	227,77	4,61	4,36	1,33	227,51
		19	5,95	2,75	1,71	355,81	5,93	3,16	1,71	353,89	5,91	3,57	1,7	351,99	5,89	3,98	1,7	350,17	5,88	4,39	1,69	348,36
		20	–	–	–	–	6,62	3,17	1,91	429,46	6,6	3,59	1,9	427,2	6,58	4	1,9	424,96	6,56	4,41	1,89	422,77
	4	15	3,01	2,49	0,65	64,84	3,04	2,92	0,65	66,05	3,31	3,31	0,71	77,18	3,72	3,72	0,8	93,69	4,13	4,13	0,89	113,84
		17	4,19	2,51	0,9	115,5	4,17	2,92	0,9	114,76	4,16	3,33	0,9	114,27	4,16	3,74	0,9	114,29	4,23	4,16	0,91	117,39
		19	5,48	2,53	1,19	186,64	5,47	2,95	1,19	185,72	5,45	3,36	1,18	184,7	5,43	3,76	1,18	183,76	5,42	4,17	1,17	182,87
		20	–	–	–	–	6,15	2,96	1,33	228,08	6,13	3,37	1,33	226,86	6,11	3,78	1,33	225,71	6,09	4,18	1,32	224,55
	5	15	2,57	2,29	0,44	33,57	2,72	2,7	0,47	37,26	3,09	3,09	0,53	45,93	3,5	3,5	0,6	57,47	3,91	3,91	0,67	69,5
		17	3,71	2,29	0,64	62,89	3,7	2,7	0,64	62,59	3,69	3,11	0,63	62,46	3,73	3,53	0,64	63,48	3,94	3,93	0,68	70,22
		19	4,99	2,31	0,86	105,45	4,98	2,73	0,86	104,88	4,96	3,13	0,85	104,35	4,95	3,54	0,85	104,14	4,94	3,94	0,85	103,79
		20	–	–	–	–	5,67	2,74	0,98	133,01	5,65	3,15	0,98	132,14	5,64	3,56	0,97	131,31	5,62	3,96	0,97	130,56
	6	15	2,17	2,08	0,31	18,24	2,47	2,47	0,35	22,77	2,88	2,88	0,41	29,83	3,29	3,29	0,47	37,05	3,7	3,7	0,53	45,62
		17	3,22	2,07	0,46	35,8	3,22	2,48	0,46	35,7	3,24	2,91	0,46	36,1	3,39	3,31	0,48	39	3,7	3,7	0,53	45,82
		19	4,5	2,1	0,64	63,68	4,48	2,51	0,64	63,33	4,47	2,91	0,64	63	4,46	3,32	0,64	62,73	4,45	3,72	0,64	62,58
		20	–	–	–	–	5,18	2,53	0,74	81,73	5,15	2,93	0,74	80,75	5,14	3,34	0,74	80,34	5,12	3,74	0,74	79,95
7	3	15	2,57	2,29	0,76	84,29	2,69	2,69	0,78	88,07	3,09	3,09	0,89	112,33	3,5	3,5	1,01	140,4	3,91	3,91	1,14	171,71
		17	3,71	2,3	1,08	157,13	3,7	2,7	1,08	156,31	3,69	3,11	1,08	155,66	3,7	3,53	1,08	156,42	3,92	3,91	1,14	172,45
		19	4,99	2,31	1,45	263,03	4,97	2,72	1,45	261,53	4,95	3,13	1,45	260,17	4,94	3,54	1,44	258,71	4,93	3,94	1,44	257,47
		20	–	–	–	–	5,65	2,73	1,65	327,56	5,64	3,14	1,64	325,77	5,62	3,55	1,64	324	5,6	3,96	1,63	322,36
	4	15	2,14	2,09	0,46	35,67	2,47	2,47	0,53	46,11	2,88	2,88	0,62	59,53	3,29	3,29	0,71	75,29	3,69	3,69	0,8	92,63
		17	3,23	2,08	0,7	72,79	3,22	2,49	0,7	72,47	3,22	2,9	0,7	72,67	3,35	3,31	0,72	77,41	3,7	3,7	0,8	93,04
		19	4,5	2,1	0,98	130,51	4,48	2,51	0,97	129,69	4,47	2,91	0,97	128,93	4,46	3,32	0,97	128,64	4,45	3,72	0,97	128,63
		20	–	–	–	–	5,15	2,52	1,12	164,52	5,14	2,92	1,11	163,56	5,12	3,33	1,11	162,69	5,1	3,72	1,11	161,92
	5	15	1,85	1,85	0,32	18,96	2,26	2,26	0,39	26,78	2,66	2,66	0,46	35,15	3,07	3,07	0,53	45,3	3,48	3,48	0,6	56,05
		17	2,72	1,86	0,47	36,44	2,72	2,27	0,47	36,49	2,81	2,7	0,48	38,61	3,08	3,08	0,53	45,51	3,49	3,49	0,6	56,3
		19	3,99	1,88	0,69	70,94	3,98	2,29	0,69	70,74	3,97	2,7	0,69	70,42	4,09	2,94	0,7	47,7	3,97	3,51	0,69	70,32
		20	–	–	–	–	4,66	2,3	0,81	93,02	4,64	2,71	0,8	92,47	4,63	3,11	0,8	92,01	4,62	3,52	0,8	91,5
	6	15	1,64	1,64	0,24	11,28	2,05	2,05	0,29	16,42	2,45	2,45	0,35	22,29	2,86	2,86	0,41	28,78	3,26	3,26	0,47	36,16
		17	2,22	1,65	0,32	18,85	2,28	2,09	0,33	19,64	2,49	2,47	0,36	22,99	2,86	2,86	0,41	28,91	3,27	3,27	0,47	36,32
		19	3,48	1,67	0,5	40,54	3,46	2,08	0,5	40,31	3,46	2,48	0,5	40,14	3,46	2,89	0,5	40,22	3,54	3,32	0,51	41,78
		20	–	–	–	–	4,13	2,09	0,59	54,57	4,12	2,49	0,59	54,28	4,11	2,9	0,59	54,03	4,1	3,3	0,59	53,91
9	3	15	1,85	1,84	0,53	45,52	2,25	2,25	0,65	63,26	2,67	2,67	0,77	85,93	3,07	3,07	0,89	110,3	3,48	3,48	1,01	137,19
		17	2,73	1,87	0,79	89,35	2,72	2,27	0,79	89,08	2,78	2,71	0,81	93,83	3,08	3,08	0,89	110,8	3,48	3,48	1,01	137,23
		19	3,98	1,88	1,15	171,28	3,96	2,28	1,14	170,27	3,95	2,69	1,14	169,33	3,94	3,09	1,14	168,59	3,94	3,5	1,14	168,33
		20	–	–	–	–	4,64	2,3	1,34	224,18	4,62	2,7	1,33	222,91	4,61	3,11	1,33	221,7	4,6	3,51	1,33	220,57
	4	15	1,64	1,64	0,35	22,26	2,04	2,04	0,44	32,33	2,45	2,45	0,53	44,69	2,86	2,86	0,62	57,9	3,26	3,26	0,71	73,23
		17	2,21	1,65	0,47	36,85	2,25	2,08	0,48	38,16	2,47	2,47	0,53	45,23	2,86	2,86	0,62	57,83	3,27	3,27	0,71	73,51
		19	3,46	1,66	0,75	80,47	3,45	2,07	0,74	79,95	3,44	2,47	0,74	79,47	3,43	2,88	0,74	79,28	3,48	3,31	0,75	81,31
		20	–	–	–	–	4,13	2,09	0,9	110,63	4,12	2,49	0,89	110,04	4,1	2,9	0,89	109,44	4,1	3,3	0,89	109
	5	15	1,43	1,43	0,25	11,99	1,84	1,84	0,32	18,31	2,24	2,24	0,39	25,7	2,65	2,65	0,46	34,27	3,05	3,05	0,52	43,48
		17	1,7	1,46	0,29	16,08	1,89	1,86	0,33	19,28	2,25	2,25	0,39	25,81	2,65	2,65	0,46	34,43	3,05	3,05	0,53	43,68
		19	2,93	1,46	0,51	41	2,92	1,86	0,5	40,8	2,92	2,27	0,5	40,73	2,96	2,69	0,51	41,63	3,13	3,08	0,54	45,63
		20	–	–	–	–	3,58	1,87	0,62	57,35	3,57	2,27	0,61	57,03	3,56	2,67	0,61	56,79	3,57	3,09	0,61	57,06
	6	15	1,23	1,23	0,18	6,71	1,63	1,63	0,23	10,97	2,03	2,03	0,29	15,85	2,44	2,44	0,35	21,56	2,84	2,84	0,41	28,03
		17	1,27	1,26	0,18	7,18	1,64	1,63	0,23	11,02	2,04	2,04	0,29	15,92	2,44	2,44	0,35	21,66	2,85	2,85	0,41	28,17
		19	2,37	1,24	0,34	20,62	2,37	1,65	0,34	20,57	2,4	2,07	0,34	21,03	2,58	2,47	0,37	23,72	2,86	2,85	0,41	28,33
		20	–	–	–	–	3,03	1,66	0,44	31,43	3,03	2,06	0,43	31,31	3,03	2,47	0,44	31,43	3,13	2,9	0,45	33,11
11	3	15	1,43	1,43	0,41	28,83	1,83	1,83	0,53	43,84	2,24	2,24	0,64	62,06	2,64	2,64	0,77	83,65	3,05	3,05	0,89	108,03
		17	1,7	1,45	0,49	38,81	1,86	1,86	0,53	44,87	2,25	2,25	0,65	63,32	2,65	2,65	0,77	83,73	3,06	3,06	0,89	108,51
		19	2,93	1,46	0,85	99,73	2,92	1,86	0,85	99,77	2,91	2,26	0,85	99,5	2,91	2,67	0,85	99,68	3,08	3,08	0,9	110,65
		20	–	–	–	–	3,58	1,87	1,05	145,23	3,57	2,28	1,04	142,65	3,59	2,72	1,05	143,78	3,54	3,07	1,03	140,34
	4	15	1,22	1,22	0,26	13,27	1,63	1,63	0,35	21,66	2,03	2,03	0,44	31,85	2,43	2,43	0,52	43,2	2,83	2,83	0,61	56,27
		17	1,27	1,26	0,27	14,19	1,63	1,63	0,35	21,75	2,04	2,04	0,44	31,99	2,44	2,44	0,53	43,39	2,84	2,84	0,61	56,52
		19	2,37	1,24	0,51	41,21	2,36	1,64	0,51	41,03	2,38	2,06	0,51	41,48	2,53	2,47	0,55	46,18	2,85	2,85	0,61	56,8
		20	–	–	–	–	3,03	1,66	0,66	63,9	3,02	2,06	0,66	63,56	3,02	2,46	0,66	63,49	3,07	2,9	0,67	65,34
	5	15	1,01	1,01	0,18	6,7	1,42	1,42	0,25	11,79	1,83	1,83	0,32	18,03	2,23	2,23	0,39	25,3	2,63	2,63	0,45	33,48
		17	1,02	1,02	0,18	6,73	1,43	1,43	0,25	11,85	1,81	1,81	0,32	18,11	2,23	2,23	0,39	25,41	2,63	2,63	0,45	33,63
		19	1,81	1,03	0,31	17,75	1,82	1,44	0,31	17,92	1,96	1,87	0,34	20,35	2,24	2,24	0,39	25,62	2,64	2,64	0,46	33,81
		20	–	–	–	–	2,45	1,44	0,42	29,72	2,46	1,85	0,42	29,74	2,51	2,28	0,43	30,97	2,71	2,66	0,47	35,27
	6	15	0,79	0,79	0,11	2,6	1,2	1,2	0,17	6,55	1,62	1,62	0,23	10,63	2,02	2,02	0,29	15,61	2,42	2,42	0,35	21,2
		17	0,79	0,79	0,11	2,61	1,22	1,22	0,17	6,57	1,62	1,62	0,23	10,68	2,03	2,03	0,29	15,68	2,43	2,43	0,35	21,3
		19	1,22	0,82	0,17	6,57	1,32	1,27	0,19	7,57	1,64	1,63	0,23	10,84	2,03	2,03	0,29	15,75	2,43	2,43	0,35	21,4
		20	–	–	–	–	1,87	1,23	0,27	13,62	1,93	1,67	0,28	14,4	2,14	2,05	0,31	17,17	2,44	2,44	0,35	21,48
13	3	15	1,02	1,02	0,29	15,78	1,42	1,42	0,4	27,39	1,82	1,82	0,52	42,59	2,23	2,23	0,64	60,68	2,63	2,63	0,76	80,98
		17	1,02	1,02	0,29	15,85	1,42	1,42	0,41	27,52	1,83	1,83	0,52	42,78	2,24	2,24	0,64	60,97	2,63	2,63	0,76	81,35
		19	1,81	1,03	0,52	41,83	1,81	1,44	0,52	41,9	1,9	1,88	0,55	46,19	2,24	2,24	0,65	61,25	2,64	2,64	0,76	81,76
		20	–	–	–	–	2,45	1,44	0,7	70,57	2,44	1,84	0,7	70,38	2,46	2,26	0,71	71,44	2,66	2,66	0,77	82,57
	4	15	0,81	0,81	0,17	6,49	1,21	1,21	0,26	12,86	1,62	1,62	0,35	21,13	2,02	2,02	0,43	30,57	2,42	2,42	0,52	42,19
		17	0,81	0,81	0,17	6,52	1,22	1,22	0,26	12,91	1,62	1,62	0,35	21,22	2,02	2,02	0,43	30,72	2,43	2,43	0,52	42,38
		19	1,22	0,82	0,26	12,99	1,32	1,28	0,28	14,94	1,63	1,62	0,35	21,41	2,03	2,03	0,44	30,87	2,43	2,43	0,52	42,32
		20	–	–	–	–	1,86	1,23	0,4	26,58	1,89	1,65	0,41	27,29	2,09	2,05	0,45	32,7	2,43	2,43	0,52	42,42
	5	15	0,59	0,59	0,1	2,05	1,01	1,01	0,17	6,43	1,41	1,41	0,24	11,31	1,81	1,81	0,31	17,43	2,21	2,21	0,38	24,24
		17	0,59	0,59	0,1	2,06	1,01	1,01	0,17	6,46	1,42	1,42	0,24	11,36	1,82	1,82	0,31	17,51	2,21	2,21	0,38	24,34
		19	0,58	0,54	0,1	2,01	1,02	1,01	0,17	6,49	1,42	1,42	0,24	11,42	1,82	1,82	0,31	17,59	2,23	2,23	0,38	24,49
		20	–	–	–	–	1,29	1,04	0,22	9,66	1,5	1,45	0,26	12,7	1,83	1,82	0,31	17,64	2,24	2,24	0,38	24,63
	6	15	0,4	0,4	0,06	1	0,79	0,79	0,11	2,56	1,2	1,2	0,17	6,36	1,62	1,62	0,23	10,37	2,01	2,01	0,29	15,09
		17	0,4	0,4	0,06	1	0,79	0,79	0,11	2,57	1,21	1,21	0,17	6,38	1,61	1,61	0,23	10,43	2,01	2,01	0,29	15,16
		19	0,4	0,4	0,06	1	0,8	0,8	0,11	2,59	1,21	1,21	0,17	6,42	1,61	1,61	0,23	10,47	2,02	2,02	0,29	15,23
		20	–	–	–	–	0,78	0,7	0,11	2,5	1,22	1,21	0,17	6,43	1,62	1,62	0,23	10,5	2,02	2,02	0,29	15,27

Примечания

EWT — температура входящей воды;
Δt — разность температур;
DB — сухой термометр;
WB — влажный термометр;
TC — полная холодопроизводительность;
SC — ощутимая холодопроизводительность;
WF — расход воды;
WPD — гидравлическое сопротивление.

Все данные в таблице предоставлены при нормальном атмосферном давлении воздуха на высокой скорости вентилятора.

Таблицы холодопроизводительности

Напольно-потолочный четырехтрубный фанкойл в корпусе

LSF-550AQ42A

EWT	Δt	Темп-ра в помещении, °C (W.B.)	Температура воздуха на входе, °C																			
			21				23				25				27				29			
			TC	SC	WF	WPD	TC	SC	WF	WPD	TC	SC	WF	WPD	TC	SC	WF	WPD	TC	SC	WF	WPD
°C	°C	°C	кВт	кВт	м³/ч	кПа	кВт	кВт	м³/ч	кПа	кВт	кВт	м³/ч	кПа	кВт	кВт	м³/ч	кПа	кВт	кВт	м³/ч	кПа
5	3	15	4,28	3,34	1,23	200,35	4,26	3,84	1,23	199,3	4,38	4,35	1,26	209,23	4,85	4,85	1,4	249,37	5,35	5,35	1,54	296,36
		17	5,74	3,35	1,66	335,88	5,73	3,86	1,65	333,72	5,7	4,37	1,64	331,31	5,68	4,87	1,64	328,92	5,68	5,36	1,64	328,4
		19	7,34	3,38	2,12	515,86	7,32	3,89	2,11	513,11	7,29	4,39	2,1	510,27	7,27	4,9	2,1	507,62	7,25	5,4	2,09	504,61
		20	–	–	–	–	8,16	3,9	2,35	622,3	8,14	4,41	2,35	619,13	8,12	4,91	2,34	615,96	8,09	5,42	2,33	612,8
	4	15	3,72	3,08	0,8	94,24	3,78	3,6	0,82	97,84	4,09	4,08	0,88	111,14	4,59	4,59	0,99	136,6	5,1	5,1	1,11	164,98
		17	5,2	3,1	1,13	170,88	5,18	3,61	1,12	169,49	5,15	4,1	1,12	168,08	5,14	4,61	1,12	167,55	5,24	5,12	1,14	173,17
		19	6,78	3,12	1,47	271,34	6,76	3,63	1,47	269,88	6,74	4,13	1,46	268,41	6,72	4,64	1,46	266,76	6,69	5,13	1,45	264,89
		20	–	–	–	–	7,6	3,64	1,65	331,39	7,58	4,15	1,64	329,66	7,56	4,65	1,64	327,93	7,53	5,15	1,63	326,07
	5	15	3,18	2,82	0,55	48,29	3,39	3,33	0,58	54,29	3,83	3,83	0,66	67,07	4,33	4,33	0,75	82,69	4,84	4,84	0,83	100,71
		17	4,61	2,84	0,79	92,11	4,59	3,34	0,79	91,29	4,58	3,84	0,79	90,9	4,63	4,35	0,8	92,92	4,88	4,85	0,84	101,78
		19	6,21	2,87	1,08	156,36	6,19	3,37	1,07	155,4	6,16	3,87	1,07	154,29	6,14	4,37	1,06	153,31	6,12	4,87	1,06	152,25
		20	–	–	–	–	7,03	3,38	1,22	193,69	7	3,89	1,21	192,67	6,98	4,39	1,21	191,53	6,95	4,89	1,2	190,24
	6	15	2,72	2,57	0,39	27	3,08	3,08	0,44	33,45	3,58	3,58	0,51	43,33	4,07	4,07	0,58	53,88	4,58	4,58	0,66	65,89
		17	4,01	2,57	0,57	52,25	3,99	3,08	0,57	51,97	4,03	3,58	0,58	52,74	4,22	4,09	0,6	57,27	4,59	4,59	0,66	66,13
		19	5,61	2,6	0,81	94,4	5,59	3,11	0,8	93,79	5,57	3,61	0,8	93,06	5,54	4,11	0,8	92,38	5,53	4,61	0,8	92,01
		20	–	–	–	–	6,43	3,12	0,93	119,83	6,41	3,63	0,92	119,12	6,38	4,13	0,92	118,28	6,36	4,63	0,92	117,45
7	3	15	3,17	2,82	0,92	118,93	3,34	3,33	0,97	130,53	3,83	3,83	1,11	165,8	4,33	4,33	1,26	205,38	4,82	4,82	1,41	248,5
		17	4,6	2,83	1,34	228,92	4,58	3,34	1,34	226,9	4,56	3,84	1,33	225,29	4,58	4,34	1,33	226,77	4,84	4,84	1,41	249,55
		19	6,18	2,85	1,8	383,81	6,16	3,36	1,8	381,59	6,14	3,86	1,79	379,21	6,12	4,36	1,78	376,54	6,09	4,86	1,78	373,68
		20	–	–	–	–	7	3,37	2,04	477,51	6,98	3,87	2,03	474,92	6,96	4,38	2,03	472,23	6,93	4,88	2,02	469,31
	4	15	2,68	2,57	0,58	52,65	3,06	3,06	0,66	66,38	3,57	3,57	0,77	86,49	4,07	4,07	0,88	108,98	4,57	4,57	0,99	133,79
		17	4,02	2,58	0,87	107,5	4	3,08	0,87	106,62	4	3,58	0,87	106,97	4,17	4,09	0,91	114,78	4,58	4,58	0,99	134,34
		19	5,59	2,59	1,21	189,89	5,57	3,1	1,2	188,59	5,54	3,6	1,2	187,1	5,51	4,1	1,19	185,59	5,5	4,59	1,19	184,42
		20	–	–	–	–	6,4	3,11	1,39	240,75	6,38	3,61	1,38	239,32	6,36	4,11	1,38	237,77	6,33	4,61	1,37	236,05
	5	15	2,33	2,31	0,4	28,21	2,81	2,81	0,48	38,61	3,31	3,31	0,57	51,73	3,81	3,81	0,66	65,39	4,31	4,31	0,75	81,43
		17	3,4	2,31	0,59	53,94	3,4	2,82	0,59	54,03	3,52	3,32	0,61	56,85	3,83	3,82	0,66	65,82	4,32	4,32	0,75	81,73
		19	4,98	2,34	0,86	104,73	4,96	2,84	0,86	104,24	4,94	3,34	0,86	103,33	5,05	3,8	0,87	71,09	4,93	4,34	0,85	102,96
		20	–	–	–	–	5,8	2,85	1,01	137,23	5,78	3,36	1	136,51	5,74	3,85	1	134,56	5,72	4,35	0,99	133,57
	6	15	2,05	2,05	0,29	16,45	2,55	2,55	0,37	24,05	3,05	3,05	0,44	32,42	3,56	3,56	0,51	42,49	4,06	4,06	0,58	53,25
		17	2,77	2,05	0,4	27,53	2,85	2,56	0,41	28,78	3,13	3,07	0,45	33,72	3,57	3,57	0,51	42,65	4,07	4,07	0,59	53,45
		19	4,33	2,07	0,62	59,02	4,3	2,57	0,62	58,45	4,29	3,07	0,62	58,05	4,29	3,57	0,62	58,22	4,41	4,08	0,63	60,96
		20	–	–	–	–	5,15	2,59	0,74	79,85	5,12	3,09	0,74	79,11	5,1	3,59	0,73	78,45	5,09	4,08	0,73	78,15
9	3	15	2,29	2,29	0,66	65,38	2,8	2,8	0,81	93,98	3,3	3,3	0,96	125,51	3,8	3,8	1,1	158,61	4,3	4,3	1,24	196,79
		17	3,38	2,31	0,97	128,78	3,37	2,81	0,97	128,81	3,44	3,31	1	134,52	3,81	3,81	1,1	159,17	4,31	4,31	1,24	197,52
		19	4,95	2,32	1,43	251,91	4,93	2,83	1,42	249,88	4,91	3,33	1,42	247,79	4,89	3,83	1,41	245,89	4,87	4,32	1,41	244,91
		20	–	–	–	–	5,77	2,84	1,66	328,97	5,74	3,34	1,66	326,68	5,72	3,84	1,65	324,18	5,69	4,34	1,64	321,59
	4	15	2,04	2,04	0,44	32,33	2,54	2,54	0,55	47,23	3,05	3,05	0,66	64,56	3,55	3,55	0,77	84,37	4,05	4,05	0,88	107,3
		17	2,76	2,05	0,6	54,88	2,81	2,56	0,61	56,68	3,08	3,06	0,66	65,68	3,56	3,56	0,77	84,7	4,06	4,06	0,88	107,71
		19	4,33	2,07	0,94	120,42	4,3	2,57	0,93	117,66	4,28	3,07	0,92	116,77	4,27	3,57	0,92	116,37	4,33	4,07	0,93	118,12
		20	–	–	–	–	5,14	2,58	1,12	163,07	5,12	3,08	1,11	161,68	5,09	3,58	1,11	160,25	5,08	4,08	1,1	159,34
	5	15	1,79	1,79	0,31	17,54	2,3	2,3	0,39	26,82	2,8	2,8	0,48	37,99	3,3	3,3	0,57	50,42	3,8	3,8	0,66	64,37
		17	2,14	1,8	0,37	23,74	2,39	2,31	0,41	28,82	2,81	2,8	0,48	38,13	3,31	3,31	0,57	50,62	3,81	3,81	0,66	64,61
		19	3,66	1,81	0,63	59,75	3,64	2,31	0,63	59,21	3,63	2,81	0,62	59,02	3,69	3,32	0,63	60,74	3,93	3,82	0,68	68,11
		20	–	–	–	–	4,49	2,33	0,78	85,92	4,46	2,83	0,77	85,18	4,45	3,32	0,77	84,7	4,46	3,82	0,77	84,99
	6	15	1,53	1,53	0,22	9,91	2,04	2,04	0,29	15,98	2,54	2,54	0,36	23,26	3,05	3,05	0,44	31,78	3,54	3,54	0,51	41,05
		17	1,65	1,55	0,24	11,25	2,05	2,05	0,29	16,09	2,55	2,55	0,36	23,35	3,05	3,05	0,44	31,9	3,55	3,55	0,51	41,2
		19	2,98	1,55	0,43	30,63	2,98	2,05	0,43	30,52	3,03	2,56	0,43	31,4	3,25	3,07	0,47	35,61	3,57	3,56	0,51	41,73
		20	–	–	–	–	3,79	2,06	0,54	46,11	3,78	2,56	0,54	45,81	3,79	3,06	0,54	46,06	3,93	3,58	0,56	49,38
11	3	15	1,79	1,79	0,52	42,53	2,29	2,29	0,66	65,45	2,78	2,78	0,8	90,98	3,29	3,29	0,96	123,34	3,78	3,78	1,1	156,12
		17	2,11	1,79	0,61	55,81	2,33	2,31	0,68	67,5	2,78	2,78	0,81	91,32	3,29	3,29	0,96	123,37	3,79	3,79	1,1	156,71
		19	3,65	1,8	1,06	148,28	3,62	2,3	1,05	144,9	3,62	2,81	1,06	146,85	3,64	3,31	1,06	147,96	3,83	3,81	1,11	160,04
		20	–	–	–	–	4,46	2,31	1,29	207,96	4,43	2,81	1,28	206,07	4,41	3,31	1,28	204,35	4,4	3,81	1,28	203,58
	4	15	1,53	1,53	0,33	19,56	2,04	2,04	0,44	32,01	2,53	2,53	0,55	46,44	3,04	3,04	0,66	64,22	3,53	3,53	0,77	83,63
		17	1,62	1,55	0,35	21,57	2,04	2,04	0,44	32,13	2,55	2,55	0,55	47,26	3,04	3,04	0,66	64,47	3,54	3,54	0,77	83,95
		19	2,97	1,54	0,64	60,97	2,95	2,04	0,64	60,54	2,99	2,55	0,65	62,39	3,17	3,06	0,68	68,37	3,55	3,55	0,77	84,29
		20	–	–	–	–	3,79	2,06	0,82	94,49	3,77	2,56	0,82	93,69	3,77	3,06	0,82	93,52	3,84	3,56	0,83	96,07
	5	15	1,27	1,27	0,22	9,85	1,78	1,78	0,31	17,39	2,28	2,28	0,39	26,37	2,78	2,78	0,48	36,9	3,28	3,28	0,57	48,97
		17	1,28	1,27	0,22	9,89	1,79	1,79	0,31	17,45	2,29	2,29	0,39	26,47	2,79	2,79	0,48	37,04	3,29	3,29	0,57	49,15
		19	2,27	1,29	0,39	26,19	2,28	1,79	0,39	26,39	2,48	2,31	0,43	30,41	2,81	2,8	0,48	37,63	3,29	3,29	0,57	49,34
		20	–	–	–	–	3,09	1,8	0,54	44,52	3,09	2,3	0,53	44,49	3,17	2,81	0,55	46,52	3,41	3,3	0,59	52,32
	6	15	0,98	0,98	0,14	4,18	1,53	1,53	0,22	9,65	2,04	2,04	0,29	15,82	2,53	2,53	0,36	22,99	3,03	3,03	0,44	31,06
		17	0,99	0,99	0,14	4,21	1,53	1,53	0,22	9,69	2,04	2,04	0,29	15,89	2,54	2,54	0,37	23,08	3,03	3,03	0,44	31,18
		19	1,53	1,02	0,22	9,7	1,72	1,55	0,25	11,81	2,09	2,05	0,3	16,5	2,55	2,55	0,37	23,17	3,04	3,04	0,44	31,32
		20	–	–	–	–	2,36	1,54	0,34	20,37	2,44	2,05	0,35	21,57	2,74	2,58	0,39	26,18	3,06	3,05	0,44	31,71
13	3	15	1,27	1,27	0,37	23,19	1,78	1,78	0,51	40,78	2,28	2,28	0,66	63,19	2,78	2,78	0,8	89,33	3,27	3,27	0,95	119,43
		17	1,28	1,27	0,37	23,27	1,78	1,78	0,51	40,93	2,28	2,28	0,66	63,43	2,77	2,77	0,8	88,22	3,28	3,28	0,95	119,72
		19	2,27	1,29	0,65	62,72	2,27	1,79	0,65	62,81	2,39	2,3	0,68	67,87	2,79	2,78	0,81	90,01	3,28	3,28	0,95	119,65
		20	–	–	–	–	3,07	1,79	0,89	106,72	3,05	2,29	0,88	104,16	3,09	2,8	0,89	106,78	3,32	3,3	0,96	121,17
	4	15	1,03	1,03	0,22	9,56	1,53	1,53	0,33	19,19	2,02	2,02	0,43	30,84	2,52	2,52	0,54	44,96	3,02	3,02	0,65	62,03
		17	1,02	1,02	0,22	9,6	1,53	1,53	0,33	19,26	2,03	2,03	0,44	30,97	2,53	2,53	0,54	45,13	3,03	3,03	0,65	62,06
		19	1,55	1,03	0,33	19,58	1,68	1,55	0,36	22,65	2,04	2,04	0,44	31,41	2,53	2,53	0,54	45,31	3,03	3,03	0,65	61,98
		20	–	–	–	–	2,35	1,54	0,51	40,32	2,4	2,05	0,52	41,56	2,64	2,55	0,57	48,81	3,03	3,03	0,65	62,03
	5	15	0,71	0,71	0,12	2,98	1,27	1,27	0,22	9,5	1,78	1,78	0,31	16,89	2,27	2,27	0,39	25,5	2,77	2,77	0,48	35,86
		17	0,71	0,71	0,12	3,01	1,28	1,28	0,22	9,53	1,78	1,78	0,31	16,96	2,28	2,28	0,39	25,6	2,78	2,78	0,48	36
		19	0,67	0,61	0,12	2,67	1,29	1,29	0,22	9,76	1,79	1,79	0,31	17,03	2,28	2,28	0,39	25,7	2,78	2,78	0,48	36,15
		20	–	–	–	–	1,64	1,29	0,28	14,76	1,92	1,8	0,33	19,18	2,29	2,29	0,39	25,92	2,79	2,79	0,48	36,22
	6	15	0,46	0,46	0,07	1,16	0,99	0,99	0,14	4,32	1,52	1,52	0,22	9,52	2,02	2,02	0,29	15,39	2,52	2,52	0,36	22,19
		17	0,46	0,46	0,07	1,17	1	1	0,14	4,35	1,53	1,53	0,22	9,56	2,03	2,03	0,29	15,45	2,52	2,52	0,36	22,28
		19	0,02	0,02	0	–0,05	1	1	0,14	4,38	1,53	1,53	0,22	9,6	2,03	2,03	0,29	15,51	2,54	2,54	0,36	22,37
		20	–	–	–	–	1,02	1,01	0,15	4,61	1,54	1,54	0,22	9,71	2,04	2,04	0,29	15,54	2,54	2,54	0,36	22,42

Примечания

EWT — температура входящей воды;
Δt — разность температур;
DB — сухой термометр;
WB — влажный термометр;
TC — полная холодопроизводительность;
SC — ощутимая холодопроизводительность;
WF — расход воды;
WPD — гидравлическое сопротивление.

Все данные в таблице предоставлены при нормальном атмосферном давлении воздуха на высокой скорости вентилятора.

Напольно-потолочный четырехтрубный фанкойл в корпусе

LSF-650AQ42A

EWT	Δt	Темп-ра в поме-щении, °C (W.B.)	Температура воздуха на входе, °C																			
			21				23				25				27				29			
			TC	SC	WF	WPD	TC	SC	WF	WPD	TC	SC	WF	WPD	TC	SC	WF	WPD	TC	SC	WF	WPD
°C	°C	°C	кВт	кВт	м³/ч	кПа	кВт	кВт	м³/ч	кПа	кВт	кВт	м³/ч	кПа	кВт	кВт	м³/ч	кПа	кВт	кВт	м³/ч	кПа
5	3	15	5,49	4,3	1,58	159,66	5,46	4,95	1,57	158,24	5,63	5,61	1,62	166,83	6,26	6,26	1,8	200,58	6,91	6,91	1,99	238,41
		17	7,39	4,32	2,13	267,97	7,36	4,97	2,12	266,43	7,34	5,63	2,12	264,93	7,31	6,28	2,1	262,65	7,28	6,92	2,1	261,36
		19	9,44	4,34	2,72	412,12	9,42	5	2,71	409,97	9,39	5,65	2,71	407,83	9,36	6,31	2,7	405,74	9,33	6,96	2,69	403,59
		20	–	–	–	–	10,51	5,01	3,03	497,34	10,48	5,67	3,02	494,87	10,45	6,33	3,01	492,37	10,42	6,98	3	489,87
	4	15	4,77	3,96	1,03	75,3	4,82	4,62	1,04	76,74	5,28	5,28	1,14	89,99	5,91	5,91	1,28	109,2	6,58	6,58	1,42	132,05
		17	6,67	3,98	1,44	135,05	6,65	4,64	1,44	134,36	6,61	5,29	1,43	133,35	6,59	5,94	1,43	132,31	6,71	6,59	1,45	136,23
		19	8,71	4	1,89	216,5	8,69	4,66	1,88	215,32	8,66	5,31	1,88	214,08	8,63	5,97	1,87	212,96	8,6	6,62	1,87	211,7
		20	–	–	–	–	9,77	4,67	2,12	264,51	9,74	5,33	2,11	263,15	9,71	5,98	2,11	261,78	9,68	6,63	2,1	260,39
	5	15	4,03	3,62	0,7	38,07	4,32	4,28	0,74	42,45	4,94	4,94	0,85	53,67	5,59	5,59	0,96	66,64	6,24	6,24	1,07	80,68
		17	5,91	3,64	1,02	73,31	5,89	4,3	1,02	73,12	5,86	4,95	1,01	72,5	5,91	5,6	1,02	73,34	6,26	6,25	1,08	81,05
		19	7,96	3,66	1,38	123,79	7,93	4,32	1,37	123,19	7,91	4,98	1,37	122,56	7,88	5,63	1,36	121,85	7,85	6,28	1,36	120,95
		20	–	–	–	–	9,02	4,33	1,56	154,35	8,99	4,99	1,56	153,62	8,96	5,64	1,55	152,7	8,94	6,29	1,55	151,92
	6	15	3,42	3,28	0,49	20,72	3,94	3,94	0,56	26,41	4,6	4,6	0,66	34,68	5,26	5,26	0,75	43,57	5,9	5,9	0,84	52,82
		17	5,12	3,3	0,74	41,69	5,09	3,95	0,73	41,27	5,12	4,61	0,73	41,61	5,38	5,27	0,77	45,3	5,91	5,91	0,85	53
		19	7,17	3,32	1,03	74,43	7,15	3,98	1,03	73,95	7,12	4,63	1,02	73,49	7,09	5,28	1,02	72,85	7,06	5,93	1,01	72,27
		20	–	–	–	–	8,24	3,99	1,18	94,9	8,21	4,65	1,18	94,35	8,18	5,3	1,18	93,84	8,15	5,95	1,17	93,2
7	3	15	4,03	3,63	1,16	91,87	4,29	4,29	1,24	102,51	4,95	4,95	1,44	133,83	5,59	5,59	1,63	165,68	6,24	6,24	1,82	200,56
		17	5,93	3,65	1,73	183,34	5,9	4,3	1,72	181,94	5,87	4,95	1,71	180,2	5,88	5,61	1,71	180,7	6,25	6,25	1,82	201,17
		19	7,96	3,66	2,32	307,21	7,94	4,32	2,31	305,42	7,91	4,98	2,31	303,68	7,89	5,63	2,3	301,93	7,86	6,28	2,29	299,87
		20	–	–	–	–	9,02	4,33	2,63	382,58	8,99	4,99	2,62	380,44	8,97	5,64	2,61	378,33	8,94	6,29	2,61	376,22
	4	15	3,42	3,31	0,74	41,9	3,95	3,95	0,85	53,24	4,61	4,61	1	69,9	5,25	5,25	1,13	87,52	5,91	5,91	1,28	108,49
		17	5,16	3,31	1,12	85,27	5,13	3,97	1,11	84,59	5,12	4,62	1,11	84,4	5,34	5,28	1,16	90,91	5,92	5,92	1,28	108,38
		19	7,18	3,32	1,55	151,43	7,16	3,99	1,55	150,53	7,13	4,63	1,54	149,67	7,1	5,28	1,54	148,79	7,08	5,94	1,54	148,84
		20	–	–	–	–	8,23	3,99	1,78	192,36	8,21	4,65	1,78	191,35	8,18	5,3	1,77	190,28	8,15	5,95	1,76	189,1
	5	15	2,96	2,96	0,51	22,02	3,62	3,62	0,63	31,27	4,28	4,28	0,74	41,63	4,93	4,93	0,85	53,1	5,57	5,57	0,96	65,2
		17	4,34	2,97	0,75	42,68	4,33	3,62	0,75	42,44	4,48	4,29	0,78	45,14	4,94	4,93	0,85	53,28	5,58	5,58	0,96	65,41
		19	6,37	2,99	1,1	82,45	6,35	3,64	1,1	82,01	6,33	4,3	1,09	81,74	6,4	4,9	1,1	63,05	6,29	5,59	1,09	80,76
		20	–	–	–	–	7,43	3,65	1,28	107,79	7,4	4,31	1,28	107,11	7,37	4,95	1,27	106,46	7,34	5,6	1,27	105,53
	6	15	2,61	2,61	0,37	12,98	3,29	3,29	0,47	19,24	3,94	3,94	0,57	26,24	4,59	4,59	0,66	33,86	5,24	5,24	0,75	42,89
		17	3,48	2,62	0,5	21,17	3,59	3,29	0,52	22,34	3,99	3,95	0,57	26,77	4,6	4,6	0,66	33,97	5,25	5,25	0,76	43,03
		19	5,54	2,65	0,79	46,83	5,52	3,31	0,79	46,64	5,5	3,96	0,79	46,45	5,48	4,61	0,79	46,28	5,61	5,26	0,8	47,77
		20	–	–	–	–	6,6	3,31	0,95	63,33	6,57	3,97	0,94	62,85	6,54	4,62	0,94	62,3	6,5	5,26	0,93	61,8
9	3	15	2,97	2,96	0,86	53,37	3,62	3,62	1,05	75,55	4,28	4,28	1,24	101,02	4,92	4,92	1,42	128,8	5,57	5,57	1,61	159,02
		17	4,36	2,98	1,26	104,61	4,34	3,63	1,26	103,57	4,41	4,29	1,27	105,39	4,93	4,93	1,42	128,86	5,58	5,58	1,61	159,47
		19	6,38	2,99	1,84	201,93	6,36	3,65	1,84	200,65	6,34	4,3	1,83	199,23	6,3	4,95	1,82	197,28	6,27	5,59	1,81	195,64
		20	–	–	–	–	7,43	3,65	2,15	263,75	7,41	4,31	2,14	262,12	7,38	4,96	2,13	260,55	7,35	5,61	2,12	258,55
	4	15	2,64	2,64	0,57	26,3	3,29	3,29	0,71	38,05	3,95	3,95	0,85	52,66	4,59	4,59	0,99	67,82	5,24	5,24	1,13	85,65
		17	3,53	2,64	0,76	43,33	3,58	3,3	0,77	44,47	3,96	3,95	0,86	53,07	4,6	4,6	0,99	68,03	5,25	5,25	1,13	85,9
		19	5,56	2,65	1,2	94,85	5,53	3,31	1,19	93,64	5,5	3,96	1,18	92,95	5,47	4,61	1,18	92,2	5,55	5,27	1,2	94,91
		20	–	–	–	–	6,61	3,32	1,43	128,68	6,58	3,97	1,42	127,71	6,55	4,62	1,41	126,41	6,52	5,27	1,41	126,34
	5	15	2,3	2,3	0,39	14	2,96	2,96	0,51	21,52	3,61	3,61	0,62	30,44	4,27	4,27	0,74	40,68	4,92	4,92	0,85	51,95
		17	2,68	2,3	0,46	18,25	3,03	2,97	0,52	22,41	3,62	3,62	0,62	30,54	4,27	4,27	0,74	40,81	4,92	4,92	0,85	52,11
		19	4,7	2,32	0,81	47,62	4,66	2,97	0,8	47,01	4,64	3,62	0,8	46,59	4,7	4,28	0,81	47,67	5,02	4,94	0,87	53,94
		20	–	–	–	–	5,77	2,99	1	68,62	5,74	3,64	0,99	67,95	5,7	4,29	0,99	67,23	5,7	4,93	0,98	67,15
	6	15	1,95	1,95	0,28	7,8	2,62	2,62	0,38	12,84	3,28	3,28	0,47	18,71	3,93	3,93	0,56	25,51	4,58	4,58	0,66	33,31
		17	2,03	1,96	0,29	8,35	2,62	2,62	0,38	12,84	3,28	3,28	0,47	18,77	3,94	3,94	0,56	25,59	4,59	4,59	0,66	33,42
		19	3,79	1,98	0,54	23,96	3,77	2,63	0,54	23,68	3,81	3,29	0,55	24,2	4,11	3,95	0,59	27,58	4,61	4,61	0,66	33,72
		20	–	–	–	–	4,87	2,65	0,7	37,11	4,84	3,3	0,7	36,67	4,84	3,95	0,7	36,63	4,98	4,6	0,71	38,24
11	3	15	2,31	2,31	0,67	34,02	2,96	2,96	0,86	52,74	3,61	3,61	1,04	73,37	4,26	4,26	1,24	99,67	4,91	4,91	1,43	128,26
		17	2,68	2,3	0,77	43,89	2,99	2,98	0,87	53,67	3,61	3,61	1,04	73,6	4,27	4,27	1,24	99,78	4,92	4,92	1,44	128,67
		19	4,73	2,33	1,38	119,83	4,7	2,98	1,37	118,6	4,66	3,63	1,36	116,92	4,67	4,28	1,36	117,4	4,95	4,94	1,45	130,44
		20	–	–	–	–	5,76	2,98	1,67	167,42	5,73	3,63	1,66	165,96	5,69	4,28	1,65	163,95	5,67	4,94	1,64	163,1
	4	15	1,97	1,97	0,42	15,69	2,63	2,63	0,57	25,65	3,28	3,28	0,71	38	3,94	3,94	0,85	51,89	4,58	4,58	0,99	67,65
		17	2,05	1,99	0,44	16,74	2,63	2,63	0,57	25,72	3,29	3,29	0,71	38,13	3,94	3,94	0,85	52,06	4,59	4,59	1	67,87
		19	3,84	1,99	0,83	49,63	3,81	2,64	0,82	48,94	3,82	3,3	0,83	49,17	4,05	3,95	0,87	54,09	4,6	4,59	1	68,06
		20	–	–	–	–	4,87	2,65	1,05	74,48	4,83	3,3	1,04	73,52	4,81	3,94	1,04	72,99	4,9	4,6	1,06	75,4
	5	15	1,63	1,63	0,28	7,81	2,29	2,29	0,39	13,8	2,96	2,96	0,51	21,44	3,6	3,6	0,62	29,96	4,25	4,25	0,73	39,89
		17	1,63	1,63	0,28	7,83	2,3	2,3	0,4	13,84	2,96	2,96	0,51	21,51	3,61	3,61	0,62	30,07	4,26	4,26	0,74	40,02
		19	2,89	1,65	0,5	20,58	2,9	2,3	0,5	20,72	3,14	2,97	0,54	23,85	3,62	3,62	0,63	30,26	4,27	4,27	0,74	40,16
		20	–	–	–	–	3,94	2,31	0,68	34,79	3,92	2,96	0,68	34,53	4,02	3,62	0,69	36,02	4,37	4,28	0,75	41,79
	6	15	1,03	1,03	0,15	2,09	1,95	1,95	0,28	7,66	2,62	2,62	0,38	12,61	3,28	3,28	0,47	18,6	3,93	3,93	0,57	25,32
		17	1,03	1,03	0,15	2,11	1,95	1,95	0,28	7,68	2,62	2,62	0,38	12,65	3,28	3,28	0,47	18,66	3,93	3,93	0,57	25,41
		19	1,85	1,28	0,27	7,03	2,12	1,96	0,3	8,83	2,64	2,63	0,38	12,83	3,29	3,29	0,47	18,73	3,94	3,94	0,57	25,49
		20	–	–	–	–	2,99	1,97	0,43	15,85	3,08	2,64	0,44	16,61	3,44	3,3	0,49	20,15	3,95	3,95	0,57	25,59
13	3	15	1,65	1,65	0,47	18,73	2,3	2,3	0,66	32,98	2,95	2,95	0,84	50,29	3,6	3,6	1,03	71,17	4,24	4,24	1,22	95,13
		17	1,65	1,65	0,47	18,78	2,31	2,31	0,66	33,09	2,95	2,95	0,84	50,46	3,6	3,6	1,03	71,4	4,25	4,25	1,22	95,44
		19	2,9	1,65	0,83	48,94	2,89	2,31	0,83	48,63	3,06	2,97	0,88	53,82	3,61	3,6	1,03	71,62	4,26	4,26	1,22	95,77
		20	–	–	–	–	3,95	2,31	1,13	83,96	3,92	2,96	1,12	82,85	3,96	3,61	1,13	84,15	4,28	4,27	1,23	96,88
	4	15	1,3	1,3	0,28	7,59	1,98	1,98	0,43	15,52	2,63	2,63	0,57	25,23	3,27	3,27	0,7	36,72	3,92	3,92	0,84	50,15
		17	1,3	1,3	0,28	7,62	1,98	1,98	0,43	15,57	2,63	2,63	0,57	25,32	3,28	3,28	0,71	36,84	3,93	3,93	0,85	50,3
		19	1,96	1,32	0,42	15,24	2,13	1,99	0,46	17,64	2,64	2,63	0,57	25,44	3,28	3,28	0,71	36,96	3,93	3,93	0,85	50,47
		20	–	–	–	–	3	1,98	0,64	31,4	3,04	2,63	0,65	32,24	3,37	3,3	0,73	38,69	3,94	3,93	0,85	50,56
	5	15	0,73	0,73	0,12	1,55	1,63	1,63	0,28	7,58	2,3	2,3	0,4	13,68	2,95	2,95	0,51	20,79	3,59	3,59	0,62	29,09
		17	0,73	0,73	0,12	1,55	1,63	1,63	0,28	7,61	2,3	2,3	0,4	13,72	2,95	2,95	0,51	20,73	3,6	3,6	0,62	29,18
		19	0,73	0,73	0,13	1,56	1,64	1,63	0,28	7,64	2,31	2,31	0,4	13,76	2,95	2,95	0,51	20,81	3,6	3,6	0,62	29,28
		20	–	–	–	–	2,04	1,64	0,35	11,03	2,42	2,32	0,42	14,92	2,96	2,95	0,51	20,84	3,61	3,61	0,62	29,34
	6	15	0,53	0,53	0,08	0,86	1,12	1,12	0,16	2,48	1,96	1,96	0,28	7,54	2,62	2,62	0,38	12,47	3,27	3,27	0,47	18,01
		17	0,53	0,53	0,08	0,86	1,13	1,13	0,16	2,5	1,96	1,96	0,28	7,57	2,63	2,63	0,38	12,51	3,27	3,27	0,47	18,07
		19	0,53	0,53	0,08	0,86	1,13	1,13	0,16	2,53	1,96	1,96	0,28	7,6	2,63	2,63	0,38	12,56	3,28	3,28	0,47	18,13
		20	–	–	–	–	1,14	1,14	0,16	2,55	1,96	1,96	0,28	7,61	2,64	2,64	0,38	12,58	3,28	3,28	0,47	18,17

Примечания

EWT — температура входящей воды;
Δt — разность температур;
DB — сухой термометр;
WB — влажный термометр;
TC — полная холодопроизводительность;
SC — ощутимая холодопроизводительность;
WF — расход воды;
WPD — гидравлическое сопротивление.

Все данные в таблице предоставлены при нормальном атмосферном давлении воздуха на высокой скорости вентилятора.

Таблицы холодопроизводительности

Напольно-потолочный четырехтрубный фанкойл в корпусе

LSF-750AQ42A

EWT	Δt	Темп-ра в помещении, °C (W.B.)	Температура воздуха на входе, °C																			
			21				23				25				27				29			
			TC	SC	WF	WPD	TC	SC	WF	WPD	TC	SC	WF	WPD	TC	SC	WF	WPD	TC	SC	WF	WPD
°C	°C	°C	кВт	кВт	м³/ч	кПа	кВт	кВт	м³/ч	кПа	кВт	кВт	м³/ч	кПа	кВт	кВт	м³/ч	кПа	кВт	кВт	м³/ч	кПа
5	3	15	6,76	5,31	1,94	99,33	6,7	6,05	1,93	98,1	6,94	6,94	2	104,69	7,75	7,75	2,24	127,78	8,54	8,54	2,46	149,99
		17	9,13	5,34	2,63	168,32	9,1	6,15	2,62	167,38	9,06	6,96	2,61	166,28	9,02	7,76	2,6	164,91	9	8,56	2,59	164,32
		19	11,67	5,37	3,36	258,81	11,64	6,19	3,35	257,46	11,6	7	3,34	256,15	11,57	7,81	3,33	254,84	11,54	8,61	3,32	253,45
		20	–	–	–	–	12,99	6,21	3,74	312,36	12,96	7,02	3,73	310,79	12,92	7,83	3,72	309,16	12,88	8,64	3,71	307,62
	4	15	5,85	4,88	1,26	46,46	5,9	5,7	1,26	47,07	6,51	6,51	1,4	56,06	7,31	7,31	1,57	68,28	8,11	8,11	1,74	81,95
		17	8,21	4,92	1,77	83,67	8,18	5,72	1,76	83,03	8,13	6,53	1,75	82,29	8,11	7,33	1,74	81,83	8,25	8,16	1,79	85,52
		19	10,76	4,95	2,33	135,17	10,73	5,76	2,32	134,59	10,7	6,58	2,32	134,06	10,66	7,38	2,31	133,22	10,61	8,18	2,3	132,19
		20	–	–	–	–	12,08	5,78	2,62	166,25	12,04	6,59	2,61	165,37	12	7,4	2,6	164,52	11,97	8,21	2,6	163,67
	5	15	4,93	4,46	0,84	23,39	5,28	5,28	0,9	26,34	6,08	6,08	1,04	33,71	6,88	6,88	1,18	41,52	7,69	7,69	1,32	50,29
		17	7,25	4,48	1,24	45,45	7,21	5,29	1,24	45,04	7,18	6,09	1,23	44,71	7,23	6,91	1,24	45,2	7,71	7,71	1,33	50,94
		19	9,79	4,52	1,68	76,52	9,76	5,33	1,68	76,07	9,73	6,14	1,67	75,61	9,68	6,94	1,66	75,06	9,64	7,74	1,66	74,5
		20	–	–	–	–	11,13	5,36	1,92	96,42	11,09	6,17	1,92	95,9	11,06	6,96	1,91	95,34	10,99	7,77	1,89	93,73
	6	15	4,13	4,05	0,59	12,72	4,84	4,84	0,69	16,56	5,65	5,65	0,81	21,57	6,46	6,46	0,92	27,1	7,27	7,27	1,04	33,42
		17	6,27	4,06	0,9	25,71	6,24	4,86	0,89	25,49	6,24	5,67	0,89	25,55	6,54	6,48	0,94	27,71	7,29	7,29	1,05	33,54
		19	8,83	4,1	1,27	46,63	8,79	4,91	1,26	46,32	8,76	5,71	1,26	45,97	8,71	6,51	1,25	45,6	8,68	7,31	1,25	45,31
		20	–	–	–	–	10,12	4,92	1,45	58,8	10,09	5,73	1,44	58,45	10,05	6,53	1,44	58,05	10,01	7,33	1,43	57,61
7	3	15	4,98	4,48	1,44	58,23	5,28	5,27	1,52	63,82	6,09	6,09	1,75	81,88	6,9	6,9	2	103,08	7,7	7,7	2,22	123,77
		17	7,29	4,5	2,11	112,55	7,26	5,31	2,1	111,61	7,23	6,11	2,09	110,85	7,23	6,92	2,09	111,01	7,71	7,71	2,23	124,11
		19	9,83	4,53	2,87	192,71	9,8	5,35	2,86	191,66	9,76	6,14	2,85	190,49	9,73	6,96	2,84	189,25	9,69	7,76	2,82	187,78
		20	–	–	–	–	11,14	5,36	3,25	239,73	11,1	6,17	3,24	238,43	11,07	6,98	3,23	237,16	11,03	7,78	3,22	235,81
	4	15	4,14	4,07	0,89	25,31	4,87	4,87	1,05	33,77	5,68	5,68	1,23	43,99	6,47	6,47	1,39	54,74	7,28	7,28	1,57	67,05
		17	6,3	4,07	1,36	52,22	6,27	4,88	1,35	51,76	6,27	5,68	1,35	51,67	6,53	6,5	1,41	55,57	7,29	7,29	1,57	67,29
		19	8,86	4,11	1,92	95,55	8,83	4,92	1,92	94,97	8,79	5,73	1,91	94,23	8,75	6,52	1,9	93,48	8,72	7,33	1,89	92,83
		20	–	–	–	–	10,15	4,93	2,2	120,46	10,13	5,74	2,2	120,53	10,1	6,55	2,19	120,28	10,06	7,35	2,19	119,42
	5	15	3,62	3,62	0,62	13,73	4,44	4,44	0,76	19,38	5,25	5,25	0,9	25,78	6,05	6,05	1,04	32,92	6,87	6,87	1,19	41,21
		17	5,3	3,65	0,91	26,28	5,29	4,45	0,91	26,16	5,45	5,29	0,94	27,7	6,06	6,06	1,04	33,04	6,88	6,88	1,19	41,37
		19	7,85	3,69	1,36	51,91	7,81	4,49	1,35	51,48	7,77	5,3	1,34	51,04	7,65	5,85	1,31	50,47	7,73	6,9	1,34	50,53
		20	–	–	–	–	9,13	4,5	1,57	67,02	9,1	5,31	1,57	66,62	9,06	6,11	1,56	66,14	9,02	6,91	1,55	65,56
	6	15	3,2	3,2	0,46	8,14	4,02	4,02	0,57	11,91	4,83	4,83	0,69	16,36	5,64	5,64	0,81	21,26	6,44	6,44	0,93	26,8
		17	4,24	3,22	0,61	13,07	4,33	4,04	0,62	13,5	4,85	4,85	0,7	16,46	5,65	5,65	0,81	21,34	6,46	6,46	0,93	26,9
		19	6,78	3,25	0,97	29,06	6,74	4,06	0,97	28,76	6,71	4,86	0,96	28,51	6,69	5,66	0,96	28,42	6,82	6,48	0,98	29,33
		20	–	–	–	–	8,1	4,08	1,16	39,43	8,06	4,89	1,15	39,1	8,02	5,69	1,15	38,76	7,98	6,48	1,14	38,5
9	3	15	3,64	3,64	1,04	32,86	4,46	4,46	1,29	47,18	5,26	5,26	1,51	62,54	6,06	6,06	1,75	80,15	6,85	6,85	1,97	98,42
		17	5,32	3,66	1,53	63,36	5,32	4,47	1,54	64,1	5,39	5,28	1,55	64,74	6,08	6,08	1,75	80,43	6,88	6,88	1,99	100,73
		19	7,88	3,7	2,29	128,24	7,85	4,51	2,28	127,18	7,8	5,31	2,26	125,71	7,76	6,11	2,25	124,73	7,74	6,91	2,25	123,98
		20	–	–	–	–	9,16	4,51	2,64	164,81	9,13	5,32	2,63	163,82	9,09	6,12	2,62	162,61	9,04	6,92	2,61	161,14
	4	15	3,23	3,23	0,7	16,35	4,04	4,04	0,87	24,07	4,84	4,84	1,04	32,48	5,65	5,65	1,22	42,84	6,46	6,46	1,39	53,87
		17	4,31	3,25	0,93	26,86	4,36	4,06	0,94	27,35	4,85	4,84	1,04	32,59	5,66	5,66	1,22	43	6,47	6,47	1,4	54,06
		19	6,81	3,27	1,46	58,68	6,78	4,07	1,46	58,12	6,75	4,88	1,45	57,84	6,73	5,67	1,45	57,94	6,78	6,48	1,46	58,17
		20	–	–	–	–	8,12	4,09	1,75	79,89	8,08	4,89	1,74	79,13	8,04	5,69	1,73	78,35	8	6,49	1,72	77,69
	5	15	2,81	2,81	0,48	8,73	3,62	3,62	0,62	13,44	4,44	4,44	0,76	18,93	5,23	5,23	0,9	25,17	6,03	6,03	1,04	32,27
		17	3,25	2,82	0,56	11,21	3,66	3,64	0,63	13,68	4,44	4,44	0,76	19	5,24	5,24	0,9	25,26	6,05	6,05	1,04	32,39
		19	5,75	2,85	0,99	29,71	5,72	3,66	0,98	29,39	5,69	4,46	0,98	29,19	5,74	5,26	0,99	29,58	6,11	6,07	1,05	33,03
		20	–	–	–	–	7,06	3,68	1,22	42,47	7,02	4,48	1,21	42,06	6,99	5,28	1,21	41,71	6,98	6,07	1,21	41,65
	6	15	2,34	2,34	0,34	4,62	3,2	3,2	0,46	8	4,02	4,02	0,58	11,76	4,81	4,81	0,69	15,91	5,62	5,62	0,8	20,69
		17	2,34	2,28	0,34	4,59	3,21	3,21	0,46	8,03	4,03	4,03	0,58	11,81	4,83	4,83	0,69	15,97	5,63	5,63	0,81	20,76
		19	4,61	2,42	0,66	14,77	4,59	3,22	0,66	14,66	4,62	4,03	0,66	14,84	4,97	4,85	0,71	16,78	5,64	5,64	0,81	20,84
		20	–	–	–	–	5,93	3,25	0,85	22,67	5,9	4,05	0,84	22,46	5,89	4,85	0,84	22,42	6,03	5,67	0,86	23,37
11	3	15	2,83	2,83	0,81	21,07	3,64	3,64	1,05	32,64	4,43	4,43	1,27	45,7	5,23	5,23	1,51	61,05	6,04	6,04	1,75	79,43
		17	3,29	2,83	0,95	27,5	3,65	3,64	1,05	32,88	4,44	4,44	1,28	45,87	5,25	5,25	1,51	61,29	6,05	6,05	1,75	79,31
		19	5,78	2,86	1,67	73,1	5,75	3,67	1,67	72,79	5,72	4,47	1,66	72,17	5,72	5,27	1,66	72,32	6,07	6,06	1,75	79,25
		20	–	–	–	–	7,09	3,68	2,06	105,4	7,05	4,49	2,05	104,43	7,01	5,28	2,04	103,34	6,98	6,08	2,03	102,67
	4	15	2,41	2,41	0,52	9,88	3,22	3,22	0,69	15,99	4,02	4,02	0,87	23,41	4,83	4,83	1,04	32,16	5,62	5,62	1,21	41,62
		17	2,45	2,45	0,53	10,16	3,23	3,23	0,69	16,05	4,03	4,03	0,87	23,49	4,84	4,84	1,04	32,28	5,63	5,63	1,21	41,77
		19	4,67	2,44	1,01	30,36	4,64	3,24	1	30,06	4,65	4,05	1	30,16	4,94	4,88	1,07	33,64	5,64	5,64	1,22	41,94
		20	–	–	–	–	5,95	3,25	1,28	45,99	5,92	4,06	1,28	45,53	5,9	4,85	1,27	45,27	5,98	5,67	1,29	46,33
	5	15	1,97	1,97	0,34	4,77	2,8	2,8	0,48	8,67	3,61	3,61	0,62	13,18	4,42	4,42	0,76	18,77	5,21	5,21	0,9	24,94
		17	1,98	1,98	0,34	4,79	2,81	2,81	0,49	8,7	3,61	3,61	0,62	13,23	4,43	4,43	0,77	18,84	5,23	5,23	0,9	25,03
		19	3,48	2,01	0,6	12,42	3,49	2,81	0,6	12,46	3,77	3,65	0,65	14,2	4,44	4,43	0,77	18,91	5,24	5,24	0,91	25,13
		20	–	–	–	–	4,82	2,84	0,83	21,77	4,81	3,64	0,83	21,67	4,88	4,46	0,84	22,25	5,31	5,26	0,92	25,73
	6	15	1,3	1,3	0,19	1,39	2,36	2,36	0,34	4,74	3,19	3,19	0,46	7,81	4	4	0,57	11,46	4,81	4,81	0,69	15,76
		17	1,3	1,3	0,19	1,39	2,37	2,37	0,34	4,76	3,19	3,19	0,46	7,84	4,01	4,01	0,57	11,5	4,82	4,82	0,69	15,82
		19	2,17	1,54	0,31	3,95	2,43	2,4	0,35	4,94	3,2	3,19	0,46	7,87	4,02	4,02	0,58	11,55	4,83	4,83	0,7	15,88
		20	–	–	–	–	3,6	2,4	0,52	9,59	3,66	3,22	0,53	9,88	4,11	4,04	0,59	12,02	4,83	4,83	0,7	15,92
13	3	15	2,01	2,01	0,58	11,63	2,82	2,82	0,81	20,67	3,62	3,62	1,04	31,54	4,42	4,42	1,27	44,92	5,21	5,21	1,49	59,04
		17	2,02	2,02	0,58	11,67	2,83	2,83	0,81	20,74	3,63	3,63	1,04	31,65	4,43	4,43	1,28	45,08	5,22	5,22	1,49	59,26
		19	3,54	2,03	1,01	30,28	3,53	2,83	1,01	30,16	3,72	3,67	1,06	33,01	4,44	4,44	1,28	45,26	5,23	5,23	1,5	59,49
		20	–	–	–	–	4,82	2,84	1,38	51,54	4,8	3,64	1,37	51,1	4,83	4,44	1,38	51,66	5,26	5,25	1,52	60,74
	4	15	1,58	1,58	0,34	4,75	2,4	2,4	0,51	9,49	3,21	3,21	0,69	15,71	4,01	4,01	0,86	22,94	4,8	4,8	1,03	31,05
		17	1,59	1,59	0,34	4,76	2,41	2,41	0,52	9,52	3,22	3,22	0,69	15,77	4,02	4,02	0,87	23,03	4,81	4,81	1,03	31,17
		19	2,35	1,6	0,5	9,15	2,52	2,44	0,54	10,29	3,23	3,22	0,7	15,82	4,02	4,02	0,87	23,12	4,82	4,82	1,04	31,3
		20	–	–	–	–	3,67	2,43	0,79	19,66	3,7	3,24	0,8	19,99	4,09	4,06	0,88	23,75	4,83	4,83	1,04	31,37
	5	15	0,97	0,97	0,17	1,16	1,97	1,97	0,34	4,67	2,8	2,8	0,48	8,38	3,61	3,61	0,62	13	4,4	4,4	0,76	18,25
		17	0,98	0,98	0,17	1,17	1,97	1,97	0,34	4,69	2,8	2,8	0,48	8,41	3,62	3,62	0,62	13,05	4,41	4,41	0,76	18,32
		19	0,97	0,94	0,17	1,16	1,98	1,97	0,34	4,7	2,81	2,81	0,48	8,44	3,62	3,62	0,62	13,1	4,42	4,42	0,76	18,39
		20	–	–	–	–	2,44	2	0,42	6,64	2,88	2,84	0,49	8,8	3,63	3,62	0,62	13,12	4,43	4,43	0,76	18,42
	6	15	0,71	0,71	0,1	0,67	1,31	1,31	0,19	1,36	2,37	2,37	0,34	4,64	3,19	3,19	0,46	7,64	4	4	0,57	11,27
		17	0,71	0,71	0,1	0,68	1,31	1,31	0,19	1,36	2,34	2,34	0,34	4,67	3,19	3,19	0,46	7,67	4	4	0,57	11,32
		19	0,71	0,71	0,1	0,68	1,31	1,31	0,19	1,37	2,38	2,38	0,34	4,68	3,2	3,2	0,46	7,7	4,01	4,01	0,58	11,36
		20	–	–	–	–	1,32	1,32	0,19	1,37	2,38	2,38	0,34	4,69	3,2	3,2	0,46	7,72	4,02	4,02	0,58	11,39

Примечания

EWT — температура входящей воды;
Δt — разность температур;
DB — сухой термометр;
WB — влажный термометр;
TC — полная холодопроизводительность;
SC — ощутимая холодопроизводительность;
WF — расход воды;
WPD — гидравлическое сопротивление.

Все данные в таблице предоставлены при нормальном атмосферном давлении воздуха на высокой скорости вентилятора.

Напольно-потолочный четырехтрубный фанкойл без корпуса

LSF-200AQ42C

EWT	Δt	Темп-ра в помещении, °C (W.B.)	Температура воздуха на входе, °C																			
			21				23				25				27				29			
			TC	SC	WF	WPD	TC	SC	WF	WPD	TC	SC	WF	WPD	TC	SC	WF	WPD	TC	SC	WF	WPD
°C	°C	°C	кВт	кВт	м³/ч	кПа	кВт	кВт	м³/ч	кПа	кВт	кВт	м³/ч	кПа	кВт	кВт	м³/ч	кПа	кВт	кВт	м³/ч	кПа
5	3	15	1,5	1,18	0,43	49,45	1,5	1,35	0,43	49,23	1,52	1,5	0,44	50,7	1,71	1,71	0,49	61,81	1,88	1,88	0,54	73,37
		17	2,02	1,18	0,58	82,75	2,01	1,36	0,58	82,32	2	1,54	0,58	81,66	1,99	1,71	0,57	80,12	1,99	1,89	0,57	79,8
		19	2,58	1,19	0,75	127,41	2,57	1,37	0,74	126,75	2,56	1,55	0,74	126,14	2,55	1,72	0,74	125,37	2,55	1,91	0,74	124,92
		20	–	–	–	–	2,86	1,37	0,83	151,58	2,86	1,55	0,82	150,86	2,85	1,73	0,82	150,14	2,84	1,91	0,82	149,49
	4	15	1,3	1,08	0,28	22,97	1,29	1,26	0,28	22,92	1,43	1,43	0,31	27,28	1,61	1,61	0,35	33,34	1,79	1,79	0,38	39,91
		17	1,81	1,09	0,39	40,82	1,81	1,26	0,39	40,61	1,8	1,44	0,39	40,42	1,8	1,62	0,39	40,24	1,8	1,79	0,39	40,38
		19	2,37	1,1	0,51	64,91	2,36	1,27	0,51	64,58	2,35	1,45	0,51	64,26	2,35	1,63	0,5	64,04	2,34	1,81	0,5	64,01
		20	–	–	–	–	2,66	1,28	0,57	79,4	2,65	1,46	0,57	79	2,64	1,64	0,57	78,61	2,64	1,81	0,57	78,74
	5	15	1,09	0,98	0,19	11,73	1,16	1,16	0,2	12,96	1,34	1,34	0,23	16,63	1,52	1,52	0,26	20,53	1,69	1,69	0,29	24,56
		17	1,6	0,99	0,27	22,37	1,6	1,17	0,27	22,25	1,59	1,34	0,27	22,15	1,59	1,52	0,27	22,08	1,7	1,7	0,29	24,67
		19	2,16	1	0,37	37,66	2,15	1,18	0,37	37,48	2,15	1,36	0,37	37,29	2,14	1,53	0,37	37,08	2,13	1,71	0,37	36,9
		20	–	–	–	–	2,45	1,18	0,42	46,29	2,44	1,36	0,42	46,06	2,43	1,54	0,42	45,83	2,42	1,72	0,42	45,61
	6	15	0,89	0,87	0,13	5,96	1,07	1,07	0,15	8,27	1,25	1,25	0,18	10,71	1,42	1,42	0,2	13,4	1,6	1,6	0,23	16,2
		17	1,39	0,9	0,2	12,91	1,39	1,07	0,2	12,85	1,38	1,25	0,2	12,79	1,42	1,39	0,2	13,38	1,6	1,6	0,23	16,27
		19	1,94	0,91	0,28	22,62	1,93	1,08	0,28	22,49	1,93	1,26	0,28	22,38	1,92	1,44	0,27	22,27	1,92	1,61	0,27	22,16
		20	–	–	–	–	2,23	1,09	0,32	28,95	2,23	1,27	0,32	28,8	2,22	1,44	0,32	28,37	2,21	1,62	0,32	28,23
7	3	15	1,1	0,99	0,32	28,61	1,16	1,16	0,34	31,46	1,34	1,34	0,39	40,19	1,51	1,51	0,43	49,1	1,69	1,69	0,49	59,93
		17	1,61	0,99	0,46	54,67	1,6	1,17	0,46	54,37	1,6	1,35	0,46	54,1	1,59	1,52	0,46	53,87	1,7	1,7	0,49	60,2
		19	2,16	1	0,62	91,12	2,15	1,18	0,62	90,65	2,14	1,36	0,62	90,18	2,14	1,53	0,62	89,69	2,14	1,71	0,61	89,23
		20	–	–	–	–	2,45	1,18	0,71	113,85	2,44	1,36	0,7	113,34	2,43	1,54	0,7	112,83	2,43	1,72	0,7	112,16
	4	15	0,9	0,89	0,19	12,24	1,07	1,07	0,23	16,29	1,24	1,24	0,27	21,18	1,42	1,42	0,31	26,58	1,6	1,6	0,35	32,85
		17	1,39	0,9	0,3	25,61	1,39	1,07	0,3	25,48	1,38	1,25	0,3	25,37	1,42	1,39	0,31	26,56	1,6	1,6	0,35	33
		19	1,94	0,91	0,42	46,06	1,94	1,09	0,42	45,81	1,93	1,26	0,42	45,57	1,93	1,44	0,42	45,34	1,92	1,61	0,42	45,12
		20	–	–	–	–	2,23	1,09	0,48	57,94	2,22	1,27	0,48	57,63	2,22	1,44	0,48	57,32	2,21	1,62	0,48	57,02
	5	15	0,8	0,8	0,14	6,88	0,98	0,98	0,17	9,61	1,15	1,15	0,2	12,6	1,33	1,33	0,23	16,07	1,5	1,5	0,26	19,85
		17	1,17	0,8	0,2	12,99	1,17	0,98	0,2	12,92	1,17	1,17	0,2	13,03	1,33	1,33	0,23	16,14	1,51	1,51	0,26	19,94
		19	1,72	0,81	0,3	25	1,72	0,99	0,29	24,86	1,71	1,17	0,29	24,73	1,95	1,5	0,33	27,47	1,7	1,51	0,29	24,49
		20	–	–	–	–	2,01	0,99	0,34	32,5	2	1,17	0,34	32,33	1,99	1,35	0,34	32,16	1,99	1,52	0,34	32
	6	15	0,7	0,7	0,1	3,55	0,88	0,88	0,13	5,89	1,06	1,06	0,15	8,03	1,24	1,24	0,18	10,4	1,41	1,41	0,2	12,96
		17	0,95	0,71	0,14	6,67	0,95	0,89	0,14	6,64	1,06	1,06	0,15	8,07	1,24	1,24	0,18	10,45	1,41	1,41	0,2	13,02
		19	1,49	0,72	0,21	14,28	1,49	0,9	0,21	14,2	1,48	1,07	0,21	14,13	1,48	1,24	0,21	14,06	1,48	1,43	0,21	14,08
		20	–	–	–	–	1,78	0,9	0,26	19,37	1,78	1,08	0,26	19,31	1,77	1,25	0,25	19,21	1,77	1,43	0,25	19,11
9	3	15	0,8	0,8	0,23	16,03	0,98	0,98	0,28	22,55	1,15	1,15	0,33	30,42	1,33	1,33	0,38	38,31	1,51	1,51	0,43	48,15
		17	1,18	0,81	0,34	31,48	1,17	0,98	0,34	31,31	1,18	1,17	0,34	31,45	1,33	1,33	0,38	38,49	1,51	1,51	0,44	48,36
		19	1,72	0,81	0,5	61,04	1,72	0,99	0,5	60,7	1,71	1,17	0,49	60,36	1,7	1,34	0,49	58,96	1,7	1,51	0,49	58,68
		20	–	–	–	–	2,01	0,99	0,58	79,19	2	1,17	0,58	78,51	1,99	1,35	0,57	77,88	1,99	1,52	0,57	77,36
	4	15	0,71	0,71	0,15	8,02	0,88	0,88	0,19	11,67	1,06	1,06	0,23	15,89	1,24	1,24	0,27	20,73	1,41	1,41	0,3	25,99
		17	0,95	0,71	0,2	13,1	0,95	0,89	0,2	13,09	1,06	1,06	0,23	15,96	1,24	1,24	0,27	20,83	1,41	1,41	0,31	26,11
		19	1,49	0,72	0,32	28,3	1,49	0,89	0,32	28,14	1,48	1,07	0,32	27,98	1,48	1,24	0,32	27,85	1,48	1,43	0,32	27,87
		20	–	–	–	–	1,78	0,9	0,38	38,37	1,77	1,08	0,38	38,16	1,77	1,25	0,38	37,95	1,76	1,43	0,38	37,77
	5	15	0,61	0,61	0,11	4,03	0,79	0,79	0,14	6,6	0,97	0,97	0,17	9,24	1,14	1,14	0,2	12,23	1,32	1,32	0,23	15,58
		17	0,72	0,62	0,12	5,6	0,79	0,78	0,14	6,61	0,97	0,97	0,17	9,28	1,15	1,15	0,2	12,29	1,32	1,32	0,23	15,65
		19	1,26	0,63	0,22	14,45	1,26	0,8	0,22	14,36	1,25	0,98	0,22	14,29	1,25	1,15	0,21	14,26	1,32	1,31	0,23	15,71
		20	–	–	–	–	1,55	0,81	0,27	20,42	1,54	0,98	0,26	20,3	1,54	1,16	0,26	20,2	1,53	1,33	0,26	20,11
	6	15	0,52	0,52	0,07	1,9	0,7	0,7	0,1	3,6	0,88	0,88	0,13	5,74	1,05	1,05	0,15	7,79	1,23	1,23	0,18	10,1
		17	0,51	0,48	0,07	1,86	0,7	0,7	0,1	3,63	0,88	0,88	0,13	5,77	1,05	1,05	0,15	7,83	1,23	1,23	0,18	10,15
		19	1,02	0,53	0,15	7,42	1,02	0,71	0,15	7,37	1,01	0,88	0,15	7,33	1,05	1,01	0,15	7,79	1,23	1,23	0,18	10,2
		20	–	–	–	–	1,31	0,72	0,19	11,24	1,3	0,89	0,19	11,16	1,3	1,06	0,19	11,1	1,3	1,25	0,19	11,15
11	3	15	0,62	0,62	0,18	10,27	0,79	0,79	0,23	15,7	0,97	0,97	0,28	22,08	1,14	1,14	0,33	29,56	1,32	1,32	0,38	38,05
		17	0,72	0,62	0,21	13,39	0,79	0,78	0,23	15,73	0,97	0,97	0,28	22,18	1,15	1,15	0,33	29,7	1,32	1,32	0,38	38,23
		19	1,26	0,63	0,36	35,05	1,26	0,8	0,36	34,83	1,25	0,98	0,36	34,64	1,25	1,15	0,36	34,51	1,32	1,31	0,38	38,35
		20	–	–	–	–	1,55	0,81	0,45	50,2	1,54	0,98	0,44	49	1,53	1,16	0,44	48,73	1,53	1,33	0,44	48,49
	4	15	0,53	0,53	0,11	4,81	0,7	0,7	0,15	7,85	0,88	0,88	0,19	11,45	1,05	1,05	0,23	15,43	1,23	1,23	0,26	20,05
		17	0,52	0,47	0,11	4,67	0,7	0,7	0,15	7,88	0,88	0,88	0,19	11,5	1,05	1,05	0,23	15,5	1,23	1,23	0,26	20,14
		19	1,02	0,53	0,22	14,64	1,02	0,71	0,22	14,55	1,01	0,88	0,22	14,49	1,05	1,02	0,23	15,47	1,24	1,24	0,27	20,25
		20	–	–	–	–	1,3	0,71	0,28	22,27	1,3	0,89	0,28	22,14	1,3	1,06	0,28	22,02	1,3	1,25	0,28	22,08
	5	15	0,43	0,43	0,07	1,89	0,61	0,61	0,11	4,12	0,79	0,79	0,14	6,48	0,96	0,96	0,17	9,08	1,14	1,14	0,2	12,02
		17	0,43	0,43	0,07	1,9	0,61	0,61	0,11	4,15	0,79	0,79	0,14	6,51	0,96	0,96	0,17	9,12	1,14	1,14	0,2	12,08
		19	0,78	0,44	0,13	6,33	0,77	0,62	0,13	6,28	0,79	0,76	0,14	6,54	0,97	0,97	0,17	9,16	1,14	1,14	0,2	12,17
		20	–	–	–	–	1,06	0,62	0,18	10,66	1,05	0,8	0,18	10,59	1,05	0,98	0,18	10,61	1,14	1,13	0,2	12,16
	6	15	0,35	0,35	0,05	1,04	0,52	0,52	0,07	1,88	0,7	0,7	0,1	3,66	0,87	0,87	0,12	5,56	1,04	1,04	0,15	7,56
		17	0,35	0,35	0,05	1,04	0,52	0,52	0,07	1,89	0,7	0,7	0,1	3,68	0,88	0,88	0,13	5,59	1,05	1,05	0,15	7,59
		19	0,5	0,35	0,07	1,78	0,51	0,47	0,07	1,85	0,7	0,7	0,1	3,71	0,87	0,87	0,13	5,62	1,05	1,05	0,15	7,63
		20	–	–	–	–	0,8	0,53	0,12	4,87	0,8	0,7	0,11	4,84	0,87	0,84	0,13	5,6	1,05	1,05	0,15	7,65
13	3	15	0,44	0,44	0,13	5,66	0,61	0,61	0,18	9,98	0,79	0,79	0,23	15,3	0,96	0,96	0,28	21,48	1,13	1,13	0,32	28,21
		17	0,44	0,44	0,13	5,69	0,62	0,62	0,18	10,02	0,79	0,79	0,23	15,37	0,96	0,96	0,28	21,58	1,14	1,14	0,32	28,35
		19	0,78	0,44	0,22	15,01	0,77	0,62	0,22	14,57	0,8	0,77	0,23	15,52	0,97	0,97	0,28	21,68	1,14	1,14	0,33	28,51
		20	–	–	–	–	1,06	0,62	0,3	25,3	1,05	0,8	0,3	25,14	1,05	0,97	0,3	25,09	1,14	1,13	0,33	28,57
	4	15	0,35	0,35	0,07	1,87	0,48	0,48	0,11	4,7	0,7	0,7	0,15	7,51	0,87	0,87	0,19	10,94	1,05	1,05	0,23	15,06
		17	0,35	0,35	0,07	1,88	0,52	0,52	0,11	4,7	0,7	0,7	0,15	7,54	0,87	0,87	0,19	10,99	1,05	1,05	0,23	15,13
		19	0,52	0,35	0,11	4,67	0,53	0,51	0,11	4,78	0,7	0,7	0,15	7,58	0,88	0,88	0,19	11,04	1,05	1,05	0,23	15,22
		20	–	–	–	–	0,8	0,53	0,17	9,52	0,8	0,7	0,17	9,5	0,87	0,85	0,19	11,01	1,05	1,05	0,23	15,24
	5	15	0,26	0,26	0,04	0,9	0,43	0,43	0,07	1,84	0,61	0,61	0,1	4,03	0,78	0,78	0,13	6,21	0,95	0,95	0,16	8,7
		17	0,26	0,26	0,04	0,9	0,43	0,43	0,07	1,85	0,61	0,61	0,1	4,05	0,78	0,78	0,13	6,24	0,96	0,96	0,16	8,74
		19	0,26	0,26	0,04	0,9	0,43	0,43	0,07	1,86	0,61	0,61	0,1	4,07	0,79	0,79	0,13	6,27	0,96	0,96	0,16	8,79
		20	–	–	–	–	0,54	0,44	0,09	3	0,61	0,56	0,1	3,99	0,79	0,79	0,13	6,29	0,96	0,96	0,16	8,81
	6	15	0,17	0,17	0,02	0,49	0,34	0,34	0,05	0,98	0,51	0,51	0,07	1,83	0,69	0,69	0,1	3,61	0,87	0,87	0,12	5,39
		17	0,17	0,17	0,02	0,49	0,34	0,34	0,05	0,98	0,52	0,52	0,07	1,84	0,7	0,7	0,1	3,63	0,87	0,87	0,12	5,42
		19	0,17	0,17	0,02	0,49	0,35	0,35	0,05	0,98	0,52	0,52	0,07	1,86	0,7	0,7	0,1	3,66	0,87	0,87	0,12	5,44
		20	–	–	–	–	0,34	0,3	0,05	0,96	0,52	0,52	0,07	1,86	0,7	0,7	0,1	3,67	0,87	0,87	0,12	5,46

Примечания

EWT — температура входящей воды;
Δt — разность температур;
DB — сухой термометр;
WB — влажный термометр;
TC — полная холодопроизводительность;
SC — ощутимая холодопроизводительность;
WF — расход воды;
WPD — гидравлическое сопротивление.

Все данные в таблице предоставлены при нормальном атмосферном давлении воздуха на высокой скорости вентилятора при внешнем статическом давлении воздуха 12 Па.

Таблицы холодопроизводительности

Напольно-потолочный четырехтрубный фанкойл без корпуса

LSF-300AQ42C

EWT	Δt	Темп-ра в помещении, °C (W.B.)	Температура воздуха на входе, °C																			
			21				23				25				27				29			
			TC	SC	WF	WPD	TC	SC	WF	WPD	TC	SC	WF	WPD	TC	SC	WF	WPD	TC	SC	WF	WPD
°C	°C	°C	кВт	кВт	м³/ч	кПа	кВт	кВт	м³/ч	кПа	кВт	кВт	м³/ч	кПа	кВт	кВт	м³/ч	кПа	кВт	кВт	м³/ч	кПа
5	3	15	2,24	1,76	0,64	49,33	2,23	2,03	0,64	48,95	2,3	2,29	0,66	51,6	2,57	2,57	0,74	62,74	2,84	2,84	0,82	74,53
		17	3,02	1,77	0,87	83,46	3,01	2,04	0,86	81,52	3	2,31	0,87	82,35	2,98	2,58	0,86	80,32	2,97	2,84	0,85	79,88
		19	3,88	1,78	1,12	129,06	3,86	2,06	1,12	128,26	3,85	2,33	1,12	127,64	3,84	2,6	1,11	126,9	3,83	2,86	1,11	126,06
		20	–	–	–	–	4,31	2,06	1,24	153,55	4,3	2,33	1,24	152,79	4,28	2,6	1,23	152,04	4,27	2,87	1,23	151,21
	4	15	1,91	1,61	0,41	22,49	1,91	1,88	0,41	22,55	2,15	2,15	0,46	27,52	2,42	2,42	0,52	33,77	2,69	2,69	0,58	40,49
		17	2,7	1,62	0,58	40,84	2,69	1,89	0,58	40,55	2,68	2,16	0,57	40,22	2,67	2,43	0,57	39,95	2,69	2,69	0,58	40,63
		19	3,55	1,63	0,76	65,39	3,54	1,9	0,76	65,03	3,52	2,17	0,76	64,67	3,51	2,44	0,75	64,3	3,5	2,71	0,75	64,01
		20	–	–	–	–	3,99	1,91	0,86	80,1	3,97	2,18	0,85	79,68	3,96	2,45	0,85	79,27	3,95	2,72	0,85	78,83
	5	15	1,58	1,46	0,27	11,09	1,73	1,73	0,3	12,96	2	2	0,34	16,74	2,27	2,27	0,39	20,66	2,54	2,54	0,44	24,87
		17	2,37	1,47	0,41	22,09	2,36	1,74	0,4	21,89	2,34	2,01	0,4	21,71	2,35	2,28	0,4	21,72	2,54	2,54	0,44	24,96
		19	3,22	1,49	0,56	37,73	3,21	1,76	0,55	37,51	3,2	2,03	0,55	37,29	3,19	2,3	0,55	37,03	3,17	2,56	0,55	36,74
		20	–	–	–	–	3,65	1,76	0,63	46,49	3,64	2,03	0,63	46,23	3,63	2,3	0,62	45,97	3,62	2,57	0,62	45,69
	6	15	1,28	1,28	0,18	5,51	1,58	1,58	0,23	8,18	1,85	1,85	0,27	10,71	2,12	2,12	0,3	13,48	2,39	2,39	0,34	16,37
		17	2,03	1,33	0,29	12,45	2,01	1,59	0,29	12,33	2,01	1,86	0,29	12,27	2,13	2,12	0,31	13,53	2,4	2,4	0,34	16,43
		19	2,88	1,34	0,41	22,44	2,87	1,61	0,41	22,29	2,85	1,88	0,41	22,13	2,84	2,14	0,41	21,95	2,83	2,41	0,4	21,79
		20	–	–	–	–	3,33	1,62	0,48	28,89	3,31	1,88	0,47	28,43	3,29	2,15	0,47	28,24	3,28	2,42	0,47	28,04
7	3	15	1,62	1,48	0,47	27,71	1,75	1,75	0,51	31,94	2,02	2,02	0,58	40,42	2,29	2,29	0,66	50	2,55	2,55	0,73	60,69
		17	2,41	1,49	0,69	55,09	2,4	1,76	0,69	54,62	2,38	2,03	0,69	54,14	2,38	2,29	0,69	53,99	2,56	2,56	0,74	60,91
		19	3,25	1,5	0,94	92,52	3,24	1,77	0,93	91,99	3,23	2,04	0,93	91,39	3,21	2,3	0,93	90,74	3,2	2,57	0,92	90,1
		20	–	–	–	–	3,68	1,78	1,06	115,6	3,67	2,05	1,06	114,99	3,66	2,31	1,06	114,39	3,65	2,58	1,05	113,74
	4	15	1,33	1,31	0,29	12,09	1,6	1,6	0,34	16,46	1,87	1,87	0,4	21,48	2,14	2,14	0,46	27,02	2,41	2,41	0,52	33,47
		17	2,07	1,34	0,44	25,44	2,06	1,61	0,44	25,19	2,05	1,88	0,44	25,06	2,14	2,13	0,46	27,09	2,42	2,42	0,52	33,59
		19	2,92	1,36	0,63	46,49	2,91	1,62	0,63	46,19	2,89	1,89	0,63	45,86	2,88	2,16	0,62	45,5	2,87	2,43	0,62	45,15
		20	–	–	–	–	3,35	1,63	0,72	58,62	3,34	1,9	0,72	58,27	3,32	2,17	0,72	57,89	3,31	2,43	0,71	57,47
	5	15	1,18	1,18	0,2	6,77	1,46	1,46	0,25	9,62	1,72	1,72	0,3	12,72	1,99	1,99	0,34	16,27	2,26	2,26	0,39	20,18
		17	1,71	1,19	0,29	12,54	1,7	1,46	0,29	12,45	1,73	1,73	0,3	12,82	2	2	0,34	16,33	2,27	2,27	0,39	20,25
		19	2,56	1,21	0,44	24,98	2,55	1,48	0,44	24,77	2,54	1,75	0,44	24,58	2,89	2,05	0,5	21,38	2,52	2,28	0,43	24,23
		20	–	–	–	–	3	1,48	0,52	32,68	2,99	1,75	0,51	32,45	2,97	2,02	0,51	32,2	2,96	2,28	0,51	31,95
	6	15	0,95	0,95	0,14	2,8	1,3	1,3	0,19	5,71	1,58	1,58	0,23	8,02	1,85	1,85	0,27	10,48	2,12	2,12	0,3	13,13
		17	1,32	1,03	0,19	5,91	1,32	1,3	0,19	5,94	1,58	1,58	0,23	8,05	1,85	1,85	0,27	10,52	2,12	2,12	0,3	13,18
		19	2,2	1,06	0,32	14,02	2,19	1,33	0,31	13,89	2,18	1,6	0,31	13,76	2,17	1,86	0,31	13,66	2,18	2,13	0,31	13,8
		20	–	–	–	–	2,65	1,34	0,38	19,3	2,63	1,61	0,38	19,14	2,62	1,87	0,38	18,98	2,61	2,14	0,37	18,84
9	3	15	1,2	1,2	0,34	16,24	1,47	1,47	0,42	22,94	1,74	1,74	0,5	31,05	2,01	2,01	0,57	39,15	2,28	2,28	0,66	49,28
		17	1,76	1,21	0,51	31,44	1,75	1,48	0,5	31,19	1,76	1,75	0,51	31,65	2,01	2,01	0,58	39,3	2,28	2,28	0,66	49,46
		19	2,6	1,22	0,75	62,05	2,59	1,49	0,75	61,57	2,57	1,76	0,74	61,05	2,55	2,02	0,73	59,42	2,54	2,29	0,73	59,02
		20	–	–	–	–	3,03	1,49	0,87	80,65	3,02	1,76	0,87	80,11	3	2,03	0,87	79,5	2,99	2,3	0,86	78,63
	4	15	1,06	1,06	0,23	8,02	1,33	1,33	0,29	11,81	1,6	1,6	0,34	16,16	1,86	1,86	0,4	21,03	2,13	2,13	0,46	26,58
		17	1,39	1,06	0,3	12,71	1,39	1,33	0,3	12,77	1,6	1,6	0,34	16,22	1,87	1,87	0,4	21,11	2,14	2,14	0,46	26,68
		19	2,23	1,07	0,48	28,5	2,22	1,34	0,48	28,24	2,21	1,61	0,47	27,96	2,2	1,88	0,47	27,85	2,21	2,14	0,47	27,92
		20	–	–	–	–	2,67	1,35	0,57	38,79	2,66	1,62	0,57	38,47	2,64	1,88	0,57	38,13	2,63	2,15	0,56	37,81
	5	15	0,87	0,87	0,15	3,48	1,18	1,18	0,2	6,57	1,45	1,45	0,25	9,32	1,72	1,72	0,3	12,43	1,99	1,99	0,34	15,88
		17	0,97	0,9	0,17	4,49	1,18	1,18	0,2	6,59	1,45	1,45	0,25	9,36	1,73	1,73	0,3	12,47	1,99	1,99	0,34	15,94
		19	1,86	0,93	0,32	14,23	1,85	1,2	0,32	14,08	1,84	1,46	0,32	13,96	1,85	1,73	0,32	13,99	2	1,99	0,34	15,99
		20	–	–	–	–	2,3	1,2	0,4	20,37	2,29	1,47	0,39	20,18	2,28	1,74	0,39	20	2,27	2	0,39	19,9
	6	15	0,67	0,67	0,1	1,51	0,98	0,98	0,14	3,05	1,3	1,3	0,19	5,69	1,58	1,58	0,23	7,87	1,84	1,84	0,26	10,27
		17	0,67	0,67	0,1	1,51	0,98	0,98	0,14	3,07	1,31	1,31	0,19	5,72	1,58	1,58	0,23	7,9	1,85	1,85	0,27	10,31
		19	1,46	0,78	0,21	6,97	1,46	1,05	0,21	6,9	1,45	1,31	0,21	6,88	1,58	1,56	0,23	7,91	1,85	1,85	0,27	10,35
		20	–	–	–	–	1,92	1,06	0,28	10,96	1,91	1,33	0,27	10,85	1,9	1,59	0,27	10,78	1,92	1,86	0,28	10,96
11	3	15	0,93	0,93	0,27	10,39	1,2	1,2	0,34	16	1,47	1,47	0,42	22,59	1,73	1,73	0,5	30,31	2	2	0,58	39,08
		17	1,06	0,93	0,31	13,07	1,2	1,19	0,34	16,04	1,47	1,47	0,42	22,68	1,74	1,74	0,5	30,42	2	2	0,58	39,22
		19	1,9	0,94	0,55	35,43	1,89	1,21	0,54	35,05	1,87	1,48	0,54	34,71	1,87	1,74	0,54	34,64	2,01	2	0,58	39,34
		20	–	–	–	–	2,32	1,21	0,67	50,02	2,31	1,48	0,67	49,6	2,3	1,75	0,66	49,14	2,29	2,01	0,66	48,81
	4	15	0,78	0,78	0,17	4,64	1,05	1,05	0,23	7,93	1,33	1,33	0,29	11,67	1,59	1,59	0,34	15,79	1,86	1,86	0,4	20,56
		17	0,77	0,76	0,17	4,61	1,06	1,06	0,23	7,96	1,33	1,33	0,29	11,72	1,59	1,59	0,34	15,85	1,86	1,86	0,4	20,64
		19	1,51	0,8	0,33	14,49	1,5	1,06	0,32	14,32	1,5	1,33	0,32	14,3	1,6	1,58	0,34	15,89	1,86	1,86	0,4	20,72
		20	–	–	–	–	1,95	1,07	0,42	22,32	1,94	1,34	0,42	22,08	1,93	1,6	0,41	21,92	1,94	1,87	0,42	22,15
	5	15	0,56	0,56	0,1	1,49	0,89	0,89	0,15	3,84	1,18	1,18	0,2	6,53	1,45	1,45	0,25	9,24	1,71	1,71	0,29	12,18
		17	0,56	0,56	0,1	1,49	0,88	0,88	0,15	3,89	1,18	1,18	0,2	6,55	1,45	1,45	0,25	9,27	1,72	1,72	0,3	12,23
		19	1,1	0,65	0,19	5,85	1,1	0,91	0,19	5,81	1,17	1,15	0,2	6,5	1,45	1,45	0,25	9,31	1,72	1,72	0,3	12,28
		20	–	–	–	–	1,55	0,93	0,27	10,36	1,54	1,19	0,27	10,28	1,55	1,46	0,27	10,4	1,72	1,71	0,3	12,29
	6	15	0,46	0,46	0,07	0,94	0,67	0,67	0,1	1,47	1	1	0,14	3,31	1,3	1,3	0,19	5,59	1,57	1,57	0,23	7,68
		17	0,46	0,46	0,07	0,95	0,67	0,67	0,1	1,48	1,01	1,01	0,14	3,33	1,3	1,3	0,19	5,61	1,57	1,57	0,23	7,71
		19	0,52	0,44	0,08	1,08	0,67	0,67	0,1	1,48	1,01	1,01	0,15	3,36	1,3	1,3	0,19	5,63	1,58	1,58	0,23	7,74
		20	–	–	–	–	1,08	0,76	0,16	3,95	1,08	1,02	0,16	3,93	1,31	1,3	0,19	5,64	1,58	1,58	0,23	7,76
13	3	15	0,64	0,64	0,19	5,7	0,93	0,93	0,27	10,18	1,2	1,2	0,34	15,68	1,46	1,46	0,42	22,11	1,72	1,72	0,49	29,13
		17	0,66	0,66	0,19	5,7	0,92	0,92	0,27	10,22	1,2	1,2	0,34	15,74	1,46	1,46	0,42	22,19	1,73	1,73	0,49	29,26
		19	1,15	0,66	0,33	14,43	1,14	0,93	0,33	14,33	1,2	1,18	0,34	15,77	1,47	1,47	0,42	22,28	1,73	1,73	0,5	29,38
		20	–	–	–	–	1,58	0,94	0,46	25,44	1,58	1,2	0,45	25,19	1,58	1,47	0,45	25,26	1,73	1,73	0,5	29,43
	4	15	0,45	0,45	0,1	1,46	0,78	0,78	0,17	4,64	1,05	1,05	0,22	7,62	1,32	1,32	0,28	11,19	1,59	1,59	0,34	15,49
		17	0,45	0,45	0,1	1,47	0,78	0,78	0,17	4,66	1,05	1,05	0,23	7,65	1,32	1,32	0,28	11,24	1,59	1,59	0,34	15,55
		19	0,7	0,5	0,15	3,66	0,77	0,74	0,17	4,52	1,06	1,06	0,23	7,69	1,32	1,32	0,28	11,28	1,59	1,59	0,34	15,6
		20	–	–	–	–	1,17	0,79	0,25	9,18	1,17	1,06	0,25	9,21	1,32	1,31	0,28	11,28	1,59	1,59	0,34	15,64
	5	15	0,35	0,35	0,06	0,82	0,56	0,56	0,1	1,44	0,9	0,9	0,15	3,9	1,18	1,18	0,2	6,31	1,44	1,44	0,25	8,91
		17	0,35	0,35	0,06	0,82	0,56	0,56	0,1	1,44	0,9	0,9	0,15	3,92	1,18	1,18	0,2	6,33	1,45	1,45	0,25	8,95
		19	0,34	0,29	0,06	0,8	0,56	0,56	0,1	1,45	0,9	0,9	0,15	3,94	1,18	1,18	0,2	6,36	1,45	1,45	0,25	8,98
		20	–	–	–	–	0,55	0,51	0,09	1,39	0,9	0,9	0,15	3,95	1,18	1,18	0,2	6,37	1,45	1,45	0,25	9
	6	15	0,25	0,25	0,04	0,48	0,46	0,46	0,07	0,89	0,68	0,68	0,1	1,44	1,01	1,01	0,15	3,42	1,3	1,3	0,19	5,47
		17	0,25	0,25	0,04	0,48	0,46	0,46	0,07	0,89	0,68	0,68	0,1	1,45	1,02	1,02	0,15	3,44	1,3	1,3	0,19	5,49
		19	0,25	0,25	0,04	0,48	0,46	0,46	0,07	0,89	0,68	0,68	0,1	1,45	1,02	1,02	0,15	3,47	1,3	1,3	0,19	5,51
		20	–	–	–	–	0,46	0,46	0,07	0,89	0,68	0,68	0,1	1,46	1,02	1,02	0,15	3,48	1,31	1,31	0,19	5,53

Примечания

EWT — температура входящей воды;
Δt — разность температур;
DB — сухой термометр;
WB — влажный термометр;
TC — полная холодопроизводительность;
SC — ощутимая холодопроизводительность;
WF — расход воды;
WPD — гидравлическое сопротивление.

Все данные в таблице предоставлены при нормальном атмосферном давлении воздуха на высокой скорости вентилятора при внешнем статическом давлении воздуха 12 Па.

Напольно-потолочный четырехтрубный фанкойл без корпуса

LSF-400AQ42C

EWT	Δt	Темп-ра в помещении, °C (W.B.)	Температура воздуха на входе, °C																			
			21				23				25				27				29			
			TC	SC	WF	WPD	TC	SC	WF	WPD	TC	SC	WF	WPD	TC	SC	WF	WPD	TC	SC	WF	WPD
°C	°C	°C	кВт	кВт	м³/ч	кПа	кВт	кВт	м³/ч	кПа	кВт	кВт	м³/ч	кПа	кВт	кВт	м³/ч	кПа	кВт	кВт	м³/ч	кПа
5	3	15	3,47	2,72	1	139,21	3,46	3,12	1	139,11	3,54	3,54	1,02	144,52	3,93	3,93	1,13	172,85	4,34	4,34	1,25	205,3
		17	4,65	2,73	1,34	231,35	4,63	3,14	1,34	230	4,62	3,55	1,33	228,77	4,61	3,95	1,33	227,77	4,61	4,36	1,33	227,51
		19	5,95	2,75	1,71	355,81	5,93	3,16	1,71	353,89	5,91	3,57	1,7	351,99	5,89	3,98	1,7	350,17	5,88	4,39	1,69	348,36
		20	–	–	–	–	6,62	3,17	1,91	429,46	6,6	3,59	1,9	427,2	6,58	4	1,9	424,96	6,56	4,41	1,89	422,77
	4	15	3,01	2,49	0,65	64,84	3,04	2,92	0,65	66,05	3,31	3,31	0,71	77,18	3,72	3,72	0,8	93,69	4,13	4,13	0,89	113,84
		17	4,19	2,51	0,9	115,5	4,17	2,92	0,9	114,76	4,16	3,33	0,9	114,27	4,16	3,74	0,9	114,29	4,23	4,16	0,91	117,39
		19	5,48	2,53	1,19	186,64	5,47	2,95	1,19	185,72	5,45	3,36	1,18	184,7	5,43	3,76	1,18	183,76	5,42	4,17	1,17	182,87
		20	–	–	–	–	6,15	2,96	1,33	228,08	6,13	3,37	1,33	226,86	6,11	3,78	1,33	225,71	6,09	4,18	1,32	224,55
	5	15	2,57	2,29	0,44	33,57	2,72	2,7	0,47	37,26	3,09	3,09	0,53	45,93	3,5	3,5	0,6	57,47	3,91	3,91	0,67	69,5
		17	3,71	2,29	0,64	62,89	3,7	2,7	0,64	62,59	3,69	3,11	0,63	62,46	3,73	3,53	0,64	63,48	3,94	3,93	0,68	70,22
		19	4,99	2,31	0,86	105,45	4,98	2,73	0,86	104,88	4,96	3,13	0,85	104,35	4,95	3,54	0,85	104,14	4,94	3,94	0,85	103,79
		20	–	–	–	–	5,67	2,74	0,98	133,01	5,65	3,15	0,98	132,14	5,64	3,56	0,97	131,31	5,62	3,96	0,97	130,56
	6	15	2,17	2,08	0,31	18,24	2,47	2,47	0,35	22,77	2,88	2,88	0,41	29,83	3,29	3,29	0,47	37,05	3,7	3,7	0,53	45,62
		17	3,22	2,07	0,46	35,8	3,22	2,48	0,46	35,7	3,24	2,91	0,46	36,1	3,39	3,31	0,48	39	3,7	3,7	0,53	45,82
		19	4,5	2,1	0,64	63,68	4,48	2,51	0,64	63,33	4,47	2,91	0,64	63	4,46	3,32	0,64	62,73	4,45	3,72	0,64	62,58
		20	–	–	–	–	5,18	2,53	0,74	81,73	5,15	2,93	0,74	80,75	5,14	3,34	0,74	80,34	5,12	3,74	0,74	79,95
7	3	15	2,57	2,29	0,76	84,29	2,69	2,69	0,78	88,07	3,09	3,09	0,89	112,33	3,5	3,5	1,01	140,4	3,91	3,91	1,14	171,71
		17	3,71	2,3	1,08	157,13	3,7	2,7	1,08	156,31	3,69	3,11	1,08	155,66	3,7	3,53	1,08	156,42	3,92	3,91	1,14	172,45
		19	4,99	2,31	1,45	263,03	4,97	2,72	1,45	261,53	4,95	3,13	1,45	260,17	4,94	3,54	1,44	258,71	4,93	3,94	1,44	257,47
		20	–	–	–	–	5,65	2,73	1,65	327,56	5,64	3,14	1,64	325,77	5,62	3,55	1,64	324	5,6	3,96	1,63	322,36
	4	15	2,14	2,09	0,46	35,67	2,47	2,47	0,53	46,11	2,88	2,88	0,62	59,53	3,29	3,29	0,71	75,29	3,69	3,69	0,8	92,63
		17	3,23	2,08	0,7	72,79	3,22	2,49	0,7	72,47	3,22	2,9	0,7	72,67	3,35	3,31	0,72	77,41	3,7	3,7	0,8	93,04
		19	4,5	2,1	0,98	130,51	4,48	2,51	0,97	129,69	4,47	2,91	0,97	128,93	4,46	3,32	0,97	128,64	4,45	3,72	0,97	128,63
		20	–	–	–	–	5,15	2,52	1,12	164,52	5,14	2,92	1,11	163,56	5,12	3,33	1,11	162,69	5,1	3,72	1,11	161,92
	5	15	1,85	1,85	0,32	18,96	2,26	2,26	0,39	26,78	2,66	2,66	0,46	35,15	3,07	3,07	0,53	45,3	3,48	3,48	0,6	56,05
		17	2,72	1,86	0,47	36,44	2,72	2,27	0,47	36,49	2,81	2,7	0,48	38,61	3,08	3,08	0,53	45,51	3,49	3,49	0,6	56,3
		19	3,99	1,88	0,69	70,94	3,98	2,29	0,69	70,74	3,97	2,7	0,69	70,42	4,09	2,94	0,7	47,7	3,97	3,51	0,69	70,32
		20	–	–	–	–	4,66	2,3	0,81	93,02	4,64	2,71	0,8	92,47	4,63	3,11	0,8	92,01	4,62	3,52	0,8	91,5
	6	15	1,64	1,64	0,24	11,28	2,05	2,05	0,29	16,42	2,45	2,45	0,35	22,29	2,86	2,86	0,41	28,78	3,26	3,26	0,47	36,16
		17	2,22	1,65	0,32	18,85	2,28	2,09	0,33	19,64	2,49	2,47	0,36	22,99	2,86	2,86	0,41	28,91	3,27	3,27	0,47	36,32
		19	3,48	1,67	0,5	40,54	3,46	2,08	0,5	40,31	3,46	2,48	0,5	40,14	3,46	2,89	0,5	40,22	3,54	3,32	0,51	41,78
		20	–	–	–	–	4,13	2,09	0,59	54,57	4,12	2,49	0,59	54,28	4,11	2,9	0,59	54,03	4,1	3,3	0,59	53,91
9	3	15	1,85	1,84	0,53	45,52	2,25	2,25	0,65	63,26	2,67	2,67	0,77	85,93	3,07	3,07	0,89	110,3	3,48	3,48	1,01	137,19
		17	2,73	1,87	0,79	89,35	2,72	2,27	0,79	89,08	2,78	2,71	0,81	93,83	3,08	3,08	0,89	110,8	3,48	3,48	1,01	137,23
		19	3,98	1,88	1,15	171,28	3,96	2,28	1,14	170,27	3,95	2,69	1,14	169,33	3,94	3,09	1,14	168,59	3,94	3,5	1,14	168,33
		20	–	–	–	–	4,64	2,3	1,34	224,18	4,62	2,7	1,33	222,91	4,61	3,11	1,33	221,7	4,6	3,51	1,33	220,57
	4	15	1,64	1,64	0,35	22,26	2,04	2,04	0,44	32,33	2,45	2,45	0,53	44,69	2,86	2,86	0,62	57,9	3,26	3,26	0,71	73,23
		17	2,21	1,65	0,47	36,85	2,25	2,08	0,48	38,16	2,47	2,47	0,53	45,23	2,86	2,86	0,62	57,83	3,27	3,27	0,71	73,51
		19	3,46	1,66	0,75	80,47	3,45	2,07	0,74	79,95	3,44	2,47	0,74	79,47	3,43	2,88	0,74	79,28	3,48	3,31	0,75	81,31
		20	–	–	–	–	4,13	2,09	0,9	110,63	4,12	2,49	0,89	110,04	4,1	2,9	0,89	109,44	4,1	3,3	0,89	109
	5	15	1,43	1,43	0,25	11,99	1,84	1,84	0,32	18,31	2,24	2,24	0,39	25,7	2,65	2,65	0,46	34,27	3,05	3,05	0,52	43,48
		17	1,7	1,46	0,29	16,08	1,89	1,86	0,33	19,28	2,25	2,25	0,39	25,81	2,65	2,65	0,46	34,43	3,05	3,05	0,53	43,68
		19	2,93	1,46	0,51	41	2,92	1,86	0,5	40,8	2,92	2,27	0,5	40,73	2,96	2,69	0,51	41,63	3,13	3,08	0,54	45,63
		20	–	–	–	–	3,58	1,87	0,62	57,35	3,57	2,27	0,61	57,03	3,56	2,67	0,61	56,79	3,57	3,09	0,61	57,06
	6	15	1,23	1,23	0,18	6,71	1,63	1,63	0,23	10,97	2,03	2,03	0,29	15,85	2,44	2,44	0,35	21,56	2,84	2,84	0,41	28,03
		17	1,27	1,26	0,18	7,18	1,64	1,63	0,23	11,02	2,04	2,04	0,29	15,92	2,44	2,44	0,35	21,66	2,85	2,85	0,41	28,17
		19	2,37	1,24	0,34	20,62	2,37	1,65	0,34	20,57	2,4	2,07	0,34	21,03	2,58	2,47	0,37	23,72	2,86	2,85	0,41	28,33
		20	–	–	–	–	3,03	1,66	0,44	31,43	3,03	2,06	0,43	31,31	3,03	2,47	0,44	31,43	3,13	2,9	0,45	33,11
11	3	15	1,43	1,43	0,41	28,83	1,83	1,83	0,53	43,84	2,24	2,24	0,64	62,06	2,64	2,64	0,77	83,65	3,05	3,05	0,89	108,03
		17	1,7	1,45	0,49	38,81	1,86	1,86	0,53	44,87	2,25	2,25	0,65	63,32	2,65	2,65	0,77	83,73	3,06	3,06	0,89	108,51
		19	2,93	1,46	0,85	99,73	2,92	1,86	0,85	99,77	2,91	2,26	0,85	99,5	2,91	2,67	0,85	99,68	3,08	3,08	0,9	110,65
		20	–	–	–	–	3,58	1,87	1,05	145,23	3,57	2,28	1,04	142,65	3,59	2,72	1,05	143,78	3,54	3,07	1,03	140,34
	4	15	1,22	1,22	0,26	13,27	1,63	1,63	0,35	21,66	2,03	2,03	0,44	31,85	2,43	2,43	0,52	43,2	2,83	2,83	0,61	56,27
		17	1,27	1,26	0,27	14,19	1,63	1,63	0,35	21,75	2,04	2,04	0,44	31,99	2,44	2,44	0,53	43,39	2,84	2,84	0,61	56,52
		19	2,37	1,24	0,51	41,21	2,36	1,64	0,51	41,03	2,38	2,06	0,51	41,48	2,53	2,47	0,55	46,18	2,85	2,85	0,61	56,8
		20	–	–	–	–	3,03	1,66	0,66	63,9	3,02	2,06	0,66	63,56	3,02	2,46	0,66	63,49	3,07	2,9	0,67	65,34
	5	15	1,01	1,01	0,18	6,7	1,42	1,42	0,25	11,79	1,83	1,83	0,32	18,03	2,23	2,23	0,39	25,3	2,63	2,63	0,45	33,48
		17	1,02	1,02	0,18	6,73	1,43	1,43	0,25	11,85	1,81	1,81	0,32	18,11	2,23	2,23	0,39	25,41	2,63	2,63	0,45	33,63
		19	1,81	1,03	0,31	17,75	1,82	1,44	0,31	17,92	1,96	1,87	0,34	20,35	2,24	2,24	0,39	25,62	2,64	2,64	0,46	33,81
		20	–	–	–	–	2,45	1,44	0,42	29,72	2,46	1,85	0,42	29,74	2,51	2,28	0,43	30,97	2,71	2,66	0,47	35,27
	6	15	0,79	0,79	0,11	2,6	1,2	1,2	0,17	6,55	1,62	1,62	0,23	10,63	2,02	2,02	0,29	15,61	2,42	2,42	0,35	21,2
		17	0,79	0,79	0,11	2,61	1,22	1,22	0,17	6,57	1,62	1,62	0,23	10,68	2,03	2,03	0,29	15,68	2,43	2,43	0,35	21,3
		19	1,22	0,82	0,17	6,57	1,32	1,27	0,19	7,57	1,64	1,63	0,23	10,84	2,03	2,03	0,29	15,75	2,43	2,43	0,35	21,4
		20	–	–	–	–	1,87	1,23	0,27	13,62	1,93	1,67	0,28	14,4	2,14	2,05	0,31	17,17	2,44	2,44	0,35	21,48
13	3	15	1,02	1,02	0,29	15,78	1,42	1,42	0,4	27,39	1,82	1,82	0,52	42,59	2,23	2,23	0,64	60,68	2,63	2,63	0,76	80,98
		17	1,02	1,02	0,29	15,85	1,42	1,42	0,41	27,52	1,83	1,83	0,52	42,78	2,24	2,24	0,64	60,97	2,63	2,63	0,76	81,35
		19	1,81	1,03	0,52	41,83	1,81	1,44	0,52	41,9	1,9	1,88	0,55	46,19	2,24	2,24	0,65	61,25	2,64	2,64	0,76	81,76
		20	–	–	–	–	2,45	1,44	0,7	70,57	2,44	1,84	0,7	70,38	2,46	2,26	0,71	71,44	2,66	2,66	0,77	82,57
	4	15	0,81	0,81	0,17	6,49	1,21	1,21	0,26	12,86	1,62	1,62	0,35	21,13	2,02	2,02	0,43	30,57	2,42	2,42	0,52	42,19
		17	0,81	0,81	0,17	6,52	1,22	1,22	0,26	12,91	1,62	1,62	0,35	21,22	2,02	2,02	0,43	30,72	2,43	2,43	0,52	42,38
		19	1,22	0,82	0,26	12,99	1,32	1,28	0,28	14,94	1,63	1,62	0,35	21,41	2,03	2,03	0,44	30,87	2,43	2,43	0,52	42,32
		20	–	–	–	–	1,86	1,23	0,4	26,58	1,89	1,65	0,41	27,29	2,09	2,05	0,45	32,7	2,43	2,43	0,52	42,42
	5	15	0,59	0,59	0,1	2,05	1,01	1,01	0,17	6,43	1,41	1,41	0,24	11,31	1,81	1,81	0,31	17,43	2,21	2,21	0,38	24,24
		17	0,59	0,59	0,1	2,06	1,01	1,01	0,17	6,46	1,42	1,42	0,24	11,36	1,82	1,82	0,31	17,51	2,21	2,21	0,38	24,34
		19	0,58	0,54	0,1	2,01	1,02	1,01	0,17	6,49	1,42	1,42	0,24	11,42	1,82	1,82	0,31	17,59	2,23	2,23	0,38	24,49
		20	–	–	–	–	1,29	1,04	0,22	9,66	1,5	1,45	0,26	12,7	1,83	1,82	0,31	17,64	2,24	2,24	0,38	24,63
	6	15	0,4	0,4	0,06	1	0,79	0,79	0,11	2,56	1,2	1,2	0,17	6,36	1,62	1,62	0,23	10,37	2,01	2,01	0,29	15,09
		17	0,4	0,4	0,06	1	0,79	0,79	0,11	2,57	1,21	1,21	0,17	6,38	1,61	1,61	0,23	10,43	2,01	2,01	0,29	15,16
		19	0,4	0,4	0,06	1	0,8	0,8	0,11	2,59	1,21	1,21	0,17	6,42	1,61	1,61	0,23	10,47	2,02	2,02	0,29	15,23
		20	–	–	–	–	0,78	0,7	0,11	2,5	1,22	1,21	0,17	6,43	1,62	1,62	0,23	10,5	2,02	2,02	0,29	15,27

Примечания

EWT — температура входящей воды;
Δt — разность температур;
DB — сухой термометр;
WB — влажный термометр;
TC — полная холодопроизводительность;
SC — ощутимая холодопроизводительность;
WF — расход воды;
WPD — гидравлическое сопротивление.

Все данные в таблице предоставлены при нормальном атмосферном давлении воздуха на высокой скорости вентилятора при внешнем статическом давлении воздуха 12 Па.

Таблицы холодопроизводительности

Напольно-потолочный четырехтрубный фанкойл без корпуса

LSF-550AQ42C

EWT	Δt	Темп-ра в помещении, °C (W.B.)	Температура воздуха на входе, °C																			
			21				23				25				27				29			
			TC	SC	WF	WPD	TC	SC	WF	WPD	TC	SC	WF	WPD	TC	SC	WF	WPD	TC	SC	WF	WPD
°C	°C	°C	кВт	кВт	м³/ч	кПа	кВт	кВт	м³/ч	кПа	кВт	кВт	м³/ч	кПа	кВт	кВт	м³/ч	кПа	кВт	кВт	м³/ч	кПа
5	3	15	4,28	3,34	1,23	200,35	4,26	3,84	1,23	199,3	4,38	4,35	1,26	209,23	4,85	4,85	1,4	249,37	5,35	5,35	1,54	296,36
		17	5,74	3,35	1,66	335,88	5,73	3,86	1,65	333,72	5,7	4,37	1,64	331,31	5,68	4,87	1,64	328,92	5,68	5,36	1,64	328,4
		19	7,34	3,38	2,12	515,86	7,32	3,89	2,11	513,11	7,29	4,39	2,1	510,27	7,27	4,9	2,1	507,62	7,25	5,4	2,09	504,61
		20	–	–	–	–	8,16	3,9	2,35	622,3	8,14	4,41	2,35	619,13	8,12	4,91	2,34	615,96	8,09	5,42	2,33	612,8
	4	15	3,72	3,08	0,8	94,24	3,78	3,6	0,82	97,84	4,09	4,08	0,88	111,14	4,59	4,59	0,99	136,6	5,1	5,1	1,11	164,98
		17	5,2	3,1	1,13	170,88	5,18	3,61	1,12	169,49	5,15	4,1	1,12	168,08	5,14	4,61	1,12	167,55	5,24	5,12	1,14	173,17
		19	6,78	3,12	1,47	271,34	6,76	3,63	1,47	269,88	6,74	4,13	1,46	268,41	6,72	4,64	1,46	266,76	6,69	5,13	1,45	264,89
		20	–	–	–	–	7,6	3,64	1,65	331,39	7,58	4,15	1,64	329,66	7,56	4,65	1,64	327,93	7,53	5,15	1,63	326,07
	5	15	3,18	2,82	0,55	48,29	3,39	3,33	0,58	54,29	3,83	3,83	0,66	67,07	4,33	4,33	0,75	82,69	4,84	4,84	0,83	100,71
		17	4,61	2,84	0,79	92,11	4,59	3,34	0,79	91,29	4,58	3,84	0,79	90,9	4,63	4,35	0,8	92,92	4,88	4,85	0,84	101,78
		19	6,21	2,87	1,08	156,36	6,19	3,37	1,07	155,4	6,16	3,87	1,07	154,29	6,14	4,37	1,06	153,31	6,12	4,87	1,06	152,25
		20	–	–	–	–	7,03	3,38	1,22	193,69	7	3,89	1,21	192,67	6,98	4,39	1,21	191,53	6,95	4,89	1,2	190,24
	6	15	2,72	2,57	0,39	27	3,08	3,08	0,44	33,45	3,58	3,58	0,51	43,33	4,07	4,07	0,58	53,88	4,58	4,58	0,66	65,89
		17	4,01	2,57	0,57	52,25	3,99	3,08	0,57	51,97	4,03	3,58	0,58	52,74	4,22	4,09	0,6	57,27	4,59	4,59	0,66	66,13
		19	5,61	2,6	0,81	94,4	5,59	3,11	0,8	93,79	5,57	3,61	0,8	93,06	5,54	4,11	0,8	92,38	5,53	4,61	0,8	92,01
		20	–	–	–	–	6,43	3,12	0,93	119,83	6,41	3,63	0,92	119,12	6,38	4,13	0,92	118,28	6,36	4,63	0,92	117,45
7	3	15	3,17	2,82	0,92	118,93	3,34	3,33	0,97	130,53	3,83	3,83	1,11	165,8	4,33	4,33	1,26	205,38	4,82	4,82	1,41	248,5
		17	4,6	2,83	1,34	228,92	4,58	3,34	1,34	226,9	4,56	3,84	1,33	225,29	4,58	4,34	1,33	226,77	4,84	4,84	1,41	249,55
		19	6,18	2,85	1,8	383,81	6,16	3,36	1,8	381,59	6,14	3,86	1,79	379,21	6,12	4,36	1,78	376,54	6,09	4,86	1,78	373,68
		20	–	–	–	–	7	3,37	2,04	477,51	6,98	3,87	2,03	474,92	6,96	4,38	2,03	472,23	6,93	4,88	2,02	469,31
	4	15	2,68	2,57	0,58	52,65	3,06	3,06	0,66	66,38	3,57	3,57	0,77	86,49	4,07	4,07	0,88	108,98	4,57	4,57	0,99	133,79
		17	4,02	2,58	0,87	107,5	4	3,08	0,87	106,62	4	3,58	0,87	106,97	4,17	4,09	0,91	114,78	4,58	4,58	0,99	134,34
		19	5,59	2,59	1,21	189,89	5,57	3,1	1,2	188,59	5,54	3,6	1,2	187,1	5,51	4,1	1,19	185,59	5,5	4,59	1,19	184,42
		20	–	–	–	–	6,4	3,11	1,39	240,75	6,38	3,61	1,38	239,32	6,36	4,11	1,38	237,77	6,33	4,61	1,37	236,05
	5	15	2,33	2,31	0,4	28,21	2,81	2,81	0,48	38,61	3,31	3,31	0,57	51,73	3,81	3,81	0,66	65,39	4,31	4,31	0,75	81,43
		17	3,4	2,31	0,59	53,94	3,4	2,82	0,59	54,03	3,52	3,32	0,61	56,85	3,83	3,82	0,66	65,82	4,32	4,32	0,75	81,73
		19	4,98	2,34	0,86	104,73	4,96	2,84	0,86	104,24	4,94	3,34	0,86	103,33	5,05	3,8	0,87	71,09	4,93	4,34	0,85	102,96
		20	–	–	–	–	5,8	2,85	1,01	137,23	5,78	3,36	1	136,51	5,74	3,85	1	134,56	5,72	4,35	0,99	133,57
	6	15	2,05	2,05	0,29	16,45	2,55	2,55	0,37	24,05	3,05	3,05	0,44	32,42	3,56	3,56	0,51	42,49	4,06	4,06	0,58	53,25
		17	2,77	2,05	0,4	27,53	2,85	2,56	0,41	28,78	3,13	3,07	0,45	33,72	3,57	3,57	0,51	42,65	4,07	4,07	0,59	53,45
		19	4,33	2,07	0,62	59,02	4,3	2,57	0,62	58,45	4,29	3,07	0,62	58,05	4,29	3,57	0,62	58,22	4,41	4,08	0,63	60,96
		20	–	–	–	–	5,15	2,59	0,74	79,85	5,12	3,09	0,74	79,11	5,1	3,59	0,73	78,45	5,09	4,08	0,73	78,15
9	3	15	2,29	2,29	0,66	65,38	2,8	2,8	0,81	93,98	3,3	3,3	0,96	125,51	3,8	3,8	1,1	158,61	4,3	4,3	1,24	196,79
		17	3,38	2,31	0,97	128,78	3,37	2,81	0,97	128,81	3,44	3,31	1	134,52	3,81	3,81	1,1	159,17	4,31	4,31	1,24	197,52
		19	4,95	2,32	1,43	251,91	4,93	2,83	1,42	249,88	4,91	3,33	1,42	247,79	4,89	3,83	1,41	245,89	4,87	4,32	1,41	244,91
		20	–	–	–	–	5,77	2,84	1,66	328,97	5,74	3,34	1,66	326,68	5,72	3,84	1,65	324,18	5,69	4,34	1,64	321,59
	4	15	2,04	2,04	0,44	32,33	2,54	2,54	0,55	47,23	3,05	3,05	0,66	64,56	3,55	3,55	0,77	84,37	4,05	4,05	0,88	107,3
		17	2,76	2,05	0,6	54,88	2,81	2,56	0,61	56,68	3,08	3,06	0,66	65,68	3,56	3,56	0,77	84,7	4,06	4,06	0,88	107,71
		19	4,33	2,07	0,94	120,42	4,3	2,57	0,93	117,66	4,28	3,07	0,92	116,77	4,27	3,57	0,92	116,37	4,33	4,07	0,93	118,12
		20	–	–	–	–	5,14	2,58	1,12	163,07	5,12	3,08	1,11	161,68	5,09	3,58	1,11	160,25	5,08	4,08	1,1	159,34
	5	15	1,79	1,79	0,31	17,54	2,3	2,3	0,39	26,82	2,8	2,8	0,48	37,99	3,3	3,3	0,57	50,42	3,8	3,8	0,66	64,37
		17	2,14	1,8	0,37	23,74	2,39	2,31	0,41	28,82	2,81	2,8	0,48	38,13	3,31	3,31	0,57	50,62	3,81	3,81	0,66	64,61
		19	3,66	1,81	0,63	59,75	3,64	2,31	0,63	59,21	3,63	2,81	0,62	59,02	3,69	3,32	0,63	60,74	3,93	3,82	0,68	68,11
		20	–	–	–	–	4,49	2,33	0,78	85,92	4,46	2,83	0,77	85,18	4,45	3,32	0,77	84,7	4,46	3,82	0,77	84,99
	6	15	1,53	1,53	0,22	9,91	2,04	2,04	0,29	15,98	2,54	2,54	0,36	23,26	3,05	3,05	0,44	31,78	3,54	3,54	0,51	41,05
		17	1,65	1,55	0,24	11,25	2,05	2,05	0,29	16,09	2,55	2,55	0,36	23,35	3,05	3,05	0,44	31,9	3,55	3,55	0,51	41,2
		19	2,98	1,55	0,43	30,63	2,98	2,05	0,43	30,52	3,03	2,56	0,43	31,4	3,25	3,07	0,47	35,61	3,57	3,56	0,51	41,73
		20	–	–	–	–	3,79	2,06	0,54	46,11	3,78	2,56	0,54	45,81	3,79	3,06	0,54	46,06	3,93	3,58	0,56	49,38
11	3	15	1,79	1,79	0,52	42,53	2,29	2,29	0,66	65,45	2,78	2,78	0,8	90,98	3,29	3,29	0,96	123,34	3,78	3,78	1,1	156,12
		17	2,11	1,79	0,61	55,81	2,33	2,31	0,68	67,5	2,78	2,78	0,81	91,32	3,29	3,29	0,96	123,37	3,79	3,79	1,1	156,71
		19	3,65	1,8	1,06	148,28	3,62	2,3	1,05	144,9	3,62	2,81	1,06	146,85	3,64	3,31	1,06	147,96	3,83	3,81	1,11	160,04
		20	–	–	–	–	4,46	2,31	1,29	207,96	4,43	2,81	1,28	206,07	4,41	3,31	1,28	204,35	4,4	3,81	1,28	203,58
	4	15	1,53	1,53	0,33	19,56	2,04	2,04	0,44	32,01	2,53	2,53	0,55	46,44	3,04	3,04	0,66	64,22	3,53	3,53	0,77	83,63
		17	1,62	1,55	0,35	21,57	2,04	2,04	0,44	32,13	2,55	2,55	0,55	47,26	3,04	3,04	0,66	64,47	3,54	3,54	0,77	83,95
		19	2,97	1,54	0,64	60,97	2,95	2,04	0,64	60,54	2,99	2,55	0,65	62,39	3,17	3,06	0,68	68,37	3,55	3,55	0,77	84,29
		20	–	–	–	–	3,79	2,06	0,82	94,49	3,77	2,56	0,82	93,69	3,77	3,06	0,82	93,52	3,84	3,56	0,83	96,07
	5	15	1,27	1,27	0,22	9,85	1,78	1,78	0,31	17,39	2,28	2,28	0,39	26,37	2,78	2,78	0,48	36,9	3,28	3,28	0,57	48,97
		17	1,28	1,27	0,22	9,89	1,79	1,79	0,31	17,45	2,29	2,29	0,39	26,47	2,79	2,79	0,48	37,04	3,29	3,29	0,57	49,15
		19	2,27	1,29	0,39	26,19	2,28	1,79	0,39	26,39	2,48	2,31	0,43	30,41	2,81	2,8	0,48	37,63	3,29	3,29	0,57	49,34
		20	–	–	–	–	3,09	1,8	0,54	44,52	3,09	2,3	0,53	44,49	3,17	2,81	0,55	46,52	3,41	3,3	0,59	52,32
	6	15	0,98	0,98	0,14	4,18	1,53	1,53	0,22	9,65	2,04	2,04	0,29	15,82	2,53	2,53	0,36	22,99	3,03	3,03	0,44	31,06
		17	0,99	0,99	0,14	4,21	1,53	1,53	0,22	9,69	2,04	2,04	0,29	15,89	2,54	2,54	0,37	23,08	3,03	3,03	0,44	31,18
		19	1,53	1,02	0,22	9,7	1,72	1,55	0,25	11,81	2,09	2,05	0,3	16,5	2,55	2,55	0,37	23,17	3,04	3,04	0,44	31,32
		20	–	–	–	–	2,36	1,54	0,34	20,37	2,44	2,05	0,35	21,57	2,74	2,58	0,39	26,18	3,06	3,05	0,44	31,71
13	3	15	1,27	1,27	0,37	23,19	1,78	1,78	0,51	40,78	2,28	2,28	0,66	63,19	2,78	2,78	0,8	89,33	3,27	3,27	0,95	119,43
		17	1,28	1,27	0,37	23,27	1,78	1,78	0,51	40,93	2,28	2,28	0,66	63,43	2,77	2,77	0,8	88,22	3,28	3,28	0,95	119,72
		19	2,27	1,29	0,65	62,72	2,27	1,79	0,65	62,81	2,39	2,3	0,68	67,87	2,79	2,78	0,81	90,01	3,28	3,28	0,95	119,65
		20	–	–	–	–	3,07	1,79	0,89	106,72	3,05	2,29	0,88	104,16	3,09	2,8	0,89	106,78	3,32	3,3	0,96	121,17
	4	15	1,03	1,03	0,22	9,56	1,53	1,53	0,33	19,19	2,02	2,02	0,43	30,84	2,52	2,52	0,54	44,96	3,02	3,02	0,65	62,03
		17	1,02	1,02	0,22	9,6	1,53	1,53	0,33	19,26	2,03	2,03	0,44	30,97	2,53	2,53	0,54	45,13	3,03	3,03	0,65	62,06
		19	1,55	1,03	0,33	19,58	1,68	1,55	0,36	22,65	2,04	2,04	0,44	31,41	2,53	2,53	0,54	45,31	3,03	3,03	0,65	61,98
		20	–	–	–	–	2,35	1,54	0,51	40,32	2,4	2,05	0,52	41,56	2,64	2,55	0,57	48,81	3,03	3,03	0,65	62,03
	5	15	0,71	0,71	0,12	2,98	1,27	1,27	0,22	9,5	1,78	1,78	0,31	16,89	2,27	2,27	0,39	25,5	2,77	2,77	0,48	35,86
		17	0,71	0,71	0,12	3,01	1,28	1,28	0,22	9,53	1,78	1,78	0,31	16,96	2,28	2,28	0,39	25,6	2,78	2,78	0,48	36
		19	0,67	0,61	0,12	2,67	1,29	1,29	0,22	9,76	1,79	1,79	0,31	17,03	2,28	2,28	0,39	25,7	2,78	2,78	0,48	36,15
		20	–	–	–	–	1,64	1,29	0,28	14,76	1,92	1,8	0,33	19,18	2,29	2,29	0,39	25,92	2,79	2,79	0,48	36,22
	6	15	0,46	0,46	0,07	1,16	0,99	0,99	0,14	4,32	1,52	1,52	0,22	9,52	2,02	2,02	0,29	15,39	2,52	2,52	0,36	22,19
		17	0,46	0,46	0,07	1,17	1	1	0,14	4,35	1,53	1,53	0,22	9,56	2,03	2,03	0,29	15,45	2,52	2,52	0,36	22,28
		19	0,02	0,02	0	–0,05	1	1	0,14	4,38	1,53	1,53	0,22	9,6	2,03	2,03	0,29	15,51	2,54	2,54	0,36	22,37
		20	–	–	–	–	1,02	1,01	0,15	4,61	1,54	1,54	0,22	9,71	2,04	2,04	0,29	15,54	2,54	2,54	0,36	22,42

Примечания

EWT — температура входящей воды;
Δt — разность температур;
DB — сухой термометр;
WB — влажный термометр;
TC — полная холодопроизводительность;
SC — ощутимая холодопроизводительность;
WF — расход воды;
WPD — гидравлическое сопротивление.

Все данные в таблице предоставлены при нормальном атмосферном давлении воздуха на высокой скорости вентилятора при внешнем статическом давлении воздуха 12 Па.

Напольно-потолочный четырехтрубный фанкойл без корпуса

LSF-650AQ42C

EWT	Δt	Темп-ра в поме-щении, °C (W.B.)	Температура воздуха на входе, °C																			
			21				23				25				27				29			
			TC	SC	WF	WPD	TC	SC	WF	WPD	TC	SC	WF	WPD	TC	SC	WF	WPD	TC	SC	WF	WPD
°C	°C	°C	кВт	кВт	м³/ч	кПа	кВт	кВт	м³/ч	кПа	кВт	кВт	м³/ч	кПа	кВт	кВт	м³/ч	кПа	кВт	кВт	м³/ч	кПа
5	3	15	5,49	4,3	1,58	159,66	5,46	4,95	1,57	158,24	5,63	5,61	1,62	166,83	6,26	6,26	1,8	200,58	6,91	6,91	1,99	238,41
		17	7,39	4,32	2,13	267,97	7,36	4,97	2,12	266,43	7,34	5,63	2,12	264,93	7,31	6,28	2,1	262,65	7,28	6,92	2,1	261,36
		19	9,44	4,34	2,72	412,12	9,42	5	2,71	409,97	9,39	5,65	2,71	407,83	9,36	6,31	2,7	405,74	9,33	6,96	2,69	403,59
		20	–	–	–	–	10,51	5,01	3,03	497,34	10,48	5,67	3,02	494,87	10,45	6,33	3,01	492,37	10,42	6,98	3	489,87
	4	15	4,77	3,96	1,03	75,3	4,82	4,62	1,04	76,74	5,28	5,28	1,14	89,99	5,91	5,91	1,28	109,2	6,58	6,58	1,42	132,05
		17	6,67	3,98	1,44	135,05	6,65	4,64	1,44	134,36	6,61	5,29	1,43	133,35	6,59	5,94	1,43	132,31	6,71	6,59	1,45	136,23
		19	8,71	4	1,89	216,5	8,69	4,66	1,88	215,32	8,66	5,31	1,88	214,08	8,63	5,97	1,87	212,96	8,6	6,62	1,87	211,7
		20	–	–	–	–	9,77	4,67	2,12	264,51	9,74	5,33	2,11	263,15	9,71	5,98	2,11	261,78	9,68	6,63	2,1	260,39
	5	15	4,03	3,62	0,7	38,07	4,32	4,28	0,74	42,45	4,94	4,94	0,85	53,67	5,59	5,59	0,96	66,64	6,24	6,24	1,07	80,68
		17	5,91	3,64	1,02	73,31	5,89	4,3	1,02	73,12	5,86	4,95	1,01	72,5	5,91	5,6	1,02	73,34	6,26	6,25	1,08	81,05
		19	7,96	3,66	1,38	123,79	7,93	4,32	1,37	123,19	7,91	4,98	1,37	122,56	7,88	5,63	1,36	121,85	7,85	6,28	1,36	120,95
		20	–	–	–	–	9,02	4,33	1,56	154,35	8,99	4,99	1,56	153,62	8,96	5,64	1,55	152,7	8,94	6,29	1,55	151,92
	6	15	3,42	3,28	0,49	20,72	3,94	3,94	0,56	26,41	4,6	4,6	0,66	34,68	5,26	5,26	0,75	43,57	5,9	5,9	0,84	52,82
		17	5,12	3,3	0,74	41,69	5,09	3,95	0,73	41,27	5,12	4,61	0,73	41,61	5,38	5,27	0,77	45,3	5,91	5,91	0,85	53
		19	7,17	3,32	1,03	74,43	7,15	3,98	1,03	73,95	7,12	4,63	1,02	73,49	7,09	5,28	1,02	72,85	7,06	5,93	1,01	72,27
		20	–	–	–	–	8,24	3,99	1,18	94,9	8,21	4,65	1,18	94,35	8,18	5,3	1,18	93,84	8,15	5,95	1,17	93,2
7	3	15	4,03	3,63	1,16	91,87	4,29	4,29	1,24	102,51	4,95	4,95	1,44	133,83	5,59	5,59	1,63	165,68	6,24	6,24	1,82	200,56
		17	5,93	3,65	1,73	183,34	5,9	4,3	1,72	181,94	5,87	4,95	1,71	180,2	5,88	5,61	1,71	180,7	6,25	6,25	1,82	201,17
		19	7,96	3,66	2,32	307,21	7,94	4,32	2,31	305,42	7,91	4,98	2,31	303,68	7,89	5,63	2,3	301,93	7,86	6,28	2,29	299,87
		20	–	–	–	–	9,02	4,33	2,63	382,58	8,99	4,99	2,62	380,44	8,97	5,64	2,61	378,33	8,94	6,29	2,61	376,22
	4	15	3,42	3,31	0,74	41,9	3,95	3,95	0,85	53,24	4,61	4,61	1	69,9	5,25	5,25	1,13	87,52	5,91	5,91	1,28	108,49
		17	5,16	3,31	1,12	85,27	5,13	3,97	1,11	84,59	5,12	4,62	1,11	84,4	5,34	5,28	1,16	90,91	5,92	5,92	1,28	108,38
		19	7,18	3,32	1,55	151,43	7,16	3,99	1,55	150,53	7,13	4,63	1,54	149,67	7,1	5,28	1,54	148,79	7,08	5,94	1,54	148,84
		20	–	–	–	–	8,23	3,99	1,78	192,36	8,21	4,65	1,78	191,35	8,18	5,3	1,77	190,28	8,15	5,95	1,76	189,1
	5	15	2,96	2,96	0,51	22,02	3,62	3,62	0,63	31,27	4,28	4,28	0,74	41,63	4,93	4,93	0,85	53,1	5,57	5,57	0,96	65,2
		17	4,34	2,97	0,75	42,68	4,33	3,62	0,75	42,44	4,48	4,29	0,78	45,14	4,94	4,93	0,85	53,28	5,58	5,58	0,96	65,41
		19	6,37	2,99	1,1	82,45	6,35	3,64	1,1	82,01	6,33	4,3	1,09	81,74	6,4	4,9	1,1	63,05	6,29	5,59	1,09	80,76
		20	–	–	–	–	7,43	3,65	1,28	107,79	7,4	4,31	1,28	107,11	7,37	4,95	1,27	106,46	7,34	5,6	1,27	105,53
	6	15	2,61	2,61	0,37	12,98	3,29	3,29	0,47	19,24	3,94	3,94	0,57	26,24	4,59	4,59	0,66	33,86	5,24	5,24	0,75	42,89
		17	3,48	2,62	0,5	21,17	3,59	3,29	0,52	22,34	3,99	3,95	0,57	26,77	4,6	4,6	0,66	33,97	5,25	5,25	0,76	43,03
		19	5,54	2,65	0,79	46,83	5,52	3,31	0,79	46,64	5,5	3,96	0,79	46,45	5,48	4,61	0,79	46,28	5,61	5,26	0,8	47,77
		20	–	–	–	–	6,6	3,31	0,95	63,33	6,57	3,97	0,94	62,85	6,54	4,62	0,94	62,3	6,5	5,26	0,93	61,8
9	3	15	2,97	2,96	0,86	53,37	3,62	3,62	1,05	75,55	4,28	4,28	1,24	101,02	4,92	4,92	1,42	128,8	5,57	5,57	1,61	159,02
		17	4,36	2,98	1,26	104,61	4,34	3,63	1,26	103,57	4,41	4,29	1,27	105,39	4,93	4,93	1,42	128,86	5,58	5,58	1,61	159,47
		19	6,38	2,99	1,84	201,93	6,36	3,65	1,84	200,65	6,34	4,3	1,83	199,23	6,3	4,95	1,82	197,28	6,27	5,59	1,81	195,64
		20	–	–	–	–	7,43	3,65	2,15	263,75	7,41	4,31	2,14	262,12	7,38	4,96	2,13	260,55	7,35	5,61	2,12	258,55
	4	15	2,64	2,64	0,57	26,3	3,29	3,29	0,71	38,05	3,95	3,95	0,85	52,66	4,59	4,59	0,99	67,82	5,24	5,24	1,13	85,65
		17	3,53	2,64	0,76	43,33	3,58	3,3	0,77	44,47	3,96	3,95	0,86	53,07	4,6	4,6	0,99	68,03	5,25	5,25	1,13	85,9
		19	5,56	2,65	1,2	94,85	5,53	3,31	1,19	93,64	5,5	3,96	1,18	92,95	5,47	4,61	1,18	92,2	5,55	5,27	1,2	94,91
		20	–	–	–	–	6,61	3,32	1,43	128,68	6,58	3,97	1,42	127,71	6,55	4,62	1,41	126,41	6,52	5,27	1,41	126,34
	5	15	2,3	2,3	0,39	14	2,96	2,96	0,51	21,52	3,61	3,61	0,62	30,44	4,27	4,27	0,74	40,68	4,92	4,92	0,85	51,95
		17	2,68	2,3	0,46	18,25	3,03	2,97	0,52	22,41	3,62	3,62	0,62	30,54	4,27	4,27	0,74	40,81	4,92	4,92	0,85	52,11
		19	4,7	2,32	0,81	47,62	4,66	2,97	0,8	47,01	4,64	3,62	0,8	46,59	4,7	4,28	0,81	47,67	5,02	4,94	0,87	53,94
		20	–	–	–	–	5,77	2,99	1	68,62	5,74	3,64	0,99	67,95	5,7	4,29	0,99	67,23	5,7	4,93	0,98	67,15
	6	15	1,95	1,95	0,28	7,8	2,62	2,62	0,38	12,84	3,28	3,28	0,47	18,71	3,93	3,93	0,56	25,51	4,58	4,58	0,66	33,31
		17	2,03	1,96	0,29	8,35	2,62	2,62	0,38	12,84	3,28	3,28	0,47	18,77	3,94	3,94	0,56	25,59	4,59	4,59	0,66	33,42
		19	3,79	1,98	0,54	23,96	3,77	2,63	0,54	23,68	3,81	3,29	0,55	24,2	4,11	3,95	0,59	27,58	4,61	4,61	0,66	33,72
		20	–	–	–	–	4,87	2,65	0,7	37,11	4,84	3,3	0,7	36,67	4,84	3,95	0,7	36,63	4,98	4,6	0,71	38,24
11	3	15	2,31	2,31	0,67	34,02	2,96	2,96	0,86	52,74	3,61	3,61	1,04	73,37	4,26	4,26	1,24	99,67	4,91	4,91	1,43	128,26
		17	2,68	2,3	0,77	43,89	2,99	2,98	0,87	53,67	3,61	3,61	1,04	73,6	4,27	4,27	1,24	99,78	4,92	4,92	1,44	128,67
		19	4,73	2,33	1,38	119,83	4,7	2,98	1,37	118,6	4,66	3,63	1,36	116,92	4,67	4,28	1,36	117,4	4,95	4,94	1,45	130,44
		20	–	–	–	–	5,76	2,98	1,67	167,42	5,73	3,63	1,66	165,96	5,69	4,28	1,65	163,95	5,67	4,94	1,64	163,1
	4	15	1,97	1,97	0,42	15,69	2,63	2,63	0,57	25,65	3,28	3,28	0,71	38	3,94	3,94	0,85	51,89	4,58	4,58	0,99	67,65
		17	2,05	1,99	0,44	16,74	2,63	2,63	0,57	25,72	3,29	3,29	0,71	38,13	3,94	3,94	0,85	52,06	4,59	4,59	1	67,87
		19	3,84	1,99	0,83	49,63	3,81	2,64	0,82	48,94	3,82	3,3	0,83	49,17	4,05	3,95	0,87	54,09	4,6	4,59	1	68,06
		20	–	–	–	–	4,87	2,65	1,05	74,48	4,83	3,3	1,04	73,52	4,81	3,94	1,04	72,99	4,9	4,6	1,06	75,4
	5	15	1,63	1,63	0,28	7,81	2,29	2,29	0,39	13,8	2,96	2,96	0,51	21,44	3,6	3,6	0,62	29,96	4,25	4,25	0,73	39,89
		17	1,63	1,63	0,28	7,83	2,3	2,3	0,4	13,84	2,96	2,96	0,51	21,51	3,61	3,61	0,62	30,07	4,26	4,26	0,74	40,02
		19	2,89	1,65	0,5	20,58	2,9	2,3	0,5	20,72	3,14	2,97	0,54	23,85	3,62	3,62	0,63	30,26	4,27	4,27	0,74	40,16
		20	–	–	–	–	3,94	2,31	0,68	34,79	3,92	2,96	0,68	34,53	4,02	3,62	0,69	36,02	4,37	4,28	0,75	41,79
	6	15	1,03	1,03	0,15	2,09	1,95	1,95	0,28	7,66	2,62	2,62	0,38	12,61	3,28	3,28	0,47	18,6	3,93	3,93	0,57	25,32
		17	1,03	1,03	0,15	2,11	1,95	1,95	0,28	7,68	2,62	2,62	0,38	12,65	3,28	3,28	0,47	18,66	3,93	3,93	0,57	25,41
		19	1,85	1,28	0,27	7,03	2,12	1,96	0,3	8,83	2,64	2,63	0,38	12,83	3,29	3,29	0,47	18,73	3,94	3,94	0,57	25,49
		20	–	–	–	–	2,99	1,97	0,43	15,85	3,08	2,64	0,44	16,61	3,44	3,3	0,49	20,15	3,95	3,95	0,57	25,59
13	3	15	1,65	1,65	0,47	18,73	2,3	2,3	0,66	32,98	2,95	2,95	0,84	50,29	3,6	3,6	1,03	71,17	4,24	4,24	1,22	95,13
		17	1,65	1,65	0,47	18,78	2,31	2,31	0,66	33,09	2,95	2,95	0,84	50,46	3,6	3,6	1,03	71,4	4,25	4,25	1,22	95,44
		19	2,9	1,65	0,83	48,94	2,89	2,31	0,83	48,63	3,06	2,97	0,88	53,82	3,61	3,6	1,03	71,62	4,26	4,26	1,22	95,77
		20	–	–	–	–	3,95	2,31	1,13	83,96	3,92	2,96	1,12	82,85	3,96	3,61	1,13	84,15	4,28	4,27	1,23	96,88
	4	15	1,3	1,3	0,28	7,59	1,98	1,98	0,43	15,52	2,63	2,63	0,57	25,23	3,27	3,27	0,7	36,72	3,92	3,92	0,84	50,15
		17	1,3	1,3	0,28	7,62	1,98	1,98	0,43	15,57	2,63	2,63	0,57	25,32	3,28	3,28	0,71	36,84	3,93	3,93	0,85	50,3
		19	1,96	1,32	0,42	15,24	2,13	1,99	0,46	17,64	2,64	2,63	0,57	25,44	3,28	3,28	0,71	36,96	3,93	3,93	0,85	50,47
		20	–	–	–	–	3	1,98	0,64	31,4	3,04	2,63	0,65	32,24	3,37	3,3	0,73	38,69	3,94	3,93	0,85	50,56
	5	15	0,73	0,73	0,12	1,55	1,63	1,63	0,28	7,58	2,3	2,3	0,4	13,68	2,95	2,95	0,51	20,79	3,59	3,59	0,62	29,09
		17	0,73	0,73	0,12	1,55	1,63	1,63	0,28	7,61	2,3	2,3	0,4	13,72	2,95	2,95	0,51	20,73	3,6	3,6	0,62	29,18
		19	0,73	0,73	0,13	1,56	1,64	1,63	0,28	7,64	2,31	2,31	0,4	13,76	2,95	2,95	0,51	20,81	3,6	3,6	0,62	29,28
		20	–	–	–	–	2,04	1,64	0,35	11,03	2,42	2,32	0,42	14,92	2,96	2,95	0,51	20,84	3,61	3,61	0,62	29,34
	6	15	0,53	0,53	0,08	0,86	1,12	1,12	0,16	2,48	1,96	1,96	0,28	7,54	2,62	2,62	0,38	12,47	3,27	3,27	0,47	18,01
		17	0,53	0,53	0,08	0,86	1,13	1,13	0,16	2,5	1,96	1,96	0,28	7,57	2,63	2,63	0,38	12,51	3,27	3,27	0,47	18,07
		19	0,53	0,53	0,08	0,86	1,13	1,13	0,16	2,53	1,96	1,96	0,28	7,6	2,63	2,63	0,38	12,56	3,28	3,28	0,47	18,13
		20	–	–	–	–	1,14	1,14	0,16	2,55	1,96	1,96	0,28	7,61	2,64	2,64	0,38	12,58	3,28	3,28	0,47	18,17

Примечания

EWT — температура входящей воды;
Δt — разность температур;
DB — сухой термометр;
WB — влажный термометр;
TC — полная холодопроизводительность;
SC — ощутимая холодопроизводительность;
WF — расход воды;
WPD — гидравлическое сопротивление.

Все данные в таблице предоставлены при нормальном атмосферном давлении воздуха на высокой скорости вентилятора при внешнем статическом давлении воздуха 12 Па.

Таблицы холодопроизводительности

Напольно-потолочный четырехтрубный фанкойл без корпуса

LSF-750AQ42C

EWT	Δt	Темп-ра в помещении, °C (W.B.)	Температура воздуха на входе, °C																			
			21				23				25				27				29			
			TC	SC	WF	WPD	TC	SC	WF	WPD	TC	SC	WF	WPD	TC	SC	WF	WPD	TC	SC	WF	WPD
°C	°C	°C	кВт	кВт	м³/ч	кПа	кВт	кВт	м³/ч	кПа	кВт	кВт	м³/ч	кПа	кВт	кВт	м³/ч	кПа	кВт	кВт	м³/ч	кПа
5	3	15	6,76	5,31	1,94	99,33	6,7	6,05	1,93	98,1	6,94	6,94	2	104,69	7,75	7,75	2,24	127,78	8,54	8,54	2,46	149,99
		17	9,13	5,34	2,63	168,32	9,1	6,15	2,62	167,38	9,06	6,96	2,61	166,28	9,02	7,76	2,6	164,91	9	8,56	2,59	164,32
		19	11,67	5,37	3,36	258,81	11,64	6,19	3,35	257,46	11,6	7	3,34	256,15	11,57	7,81	3,33	254,84	11,54	8,61	3,32	253,45
		20	–	–	–	–	12,99	6,21	3,74	312,36	12,96	7,02	3,73	310,79	12,92	7,83	3,72	309,16	12,88	8,64	3,71	307,62
	4	15	5,85	4,88	1,26	46,46	5,9	5,7	1,26	47,07	6,51	6,51	1,4	56,06	7,31	7,31	1,57	68,28	8,11	8,11	1,74	81,95
		17	8,21	4,92	1,77	83,67	8,18	5,72	1,76	83,03	8,13	6,53	1,75	82,29	8,11	7,33	1,74	81,83	8,25	8,16	1,79	85,52
		19	10,76	4,95	2,33	135,17	10,73	5,76	2,32	134,59	10,7	6,58	2,32	134,06	10,66	7,38	2,31	133,22	10,61	8,18	2,3	132,19
		20	–	–	–	–	12,08	5,78	2,62	166,25	12,04	6,59	2,61	165,37	12	7,4	2,6	164,52	11,97	8,21	2,6	163,67
	5	15	4,93	4,46	0,84	23,39	5,28	5,28	0,9	26,34	6,08	6,08	1,04	33,71	6,88	6,88	1,18	41,52	7,69	7,69	1,32	50,29
		17	7,25	4,48	1,24	45,45	7,21	5,29	1,24	45,04	7,18	6,09	1,23	44,71	7,23	6,91	1,24	45,2	7,71	7,71	1,33	50,94
		19	9,79	4,52	1,68	76,52	9,76	5,33	1,68	76,07	9,73	6,14	1,67	75,61	9,68	6,94	1,66	75,06	9,64	7,74	1,66	74,5
		20	–	–	–	–	11,13	5,36	1,92	96,42	11,09	6,17	1,92	95,9	11,06	6,96	1,91	95,34	10,99	7,77	1,89	93,73
	6	15	4,13	4,05	0,59	12,72	4,84	4,84	0,69	16,56	5,65	5,65	0,81	21,57	6,46	6,46	0,92	27,1	7,27	7,27	1,04	33,42
		17	6,27	4,06	0,9	25,71	6,24	4,86	0,89	25,49	6,24	5,67	0,89	25,55	6,54	6,48	0,94	27,71	7,29	7,29	1,05	33,54
		19	8,83	4,1	1,27	46,63	8,79	4,91	1,26	46,32	8,76	5,71	1,26	45,97	8,71	6,51	1,25	45,6	8,68	7,31	1,25	45,31
		20	–	–	–	–	10,12	4,92	1,45	58,8	10,09	5,73	1,44	58,45	10,05	6,53	1,44	58,05	10,01	7,33	1,43	57,61
7	3	15	4,98	4,48	1,44	58,23	5,28	5,27	1,52	63,82	6,09	6,09	1,75	81,88	6,9	6,9	2	103,08	7,7	7,7	2,22	123,77
		17	7,29	4,5	2,11	112,55	7,26	5,31	2,1	111,61	7,23	6,11	2,09	110,85	7,23	6,92	2,09	111,01	7,71	7,71	2,23	124,11
		19	9,83	4,53	2,87	192,71	9,8	5,35	2,86	191,66	9,76	6,14	2,85	190,49	9,73	6,96	2,84	189,25	9,69	7,76	2,82	187,78
		20	–	–	–	–	11,14	5,36	3,25	239,73	11,1	6,17	3,24	238,43	11,07	6,98	3,23	237,16	11,03	7,78	3,22	235,81
	4	15	4,14	4,07	0,89	25,31	4,87	4,87	1,05	33,77	5,68	5,68	1,23	43,99	6,47	6,47	1,39	54,74	7,28	7,28	1,57	67,05
		17	6,3	4,07	1,36	52,22	6,27	4,88	1,35	51,76	6,27	5,68	1,35	51,67	6,53	6,5	1,41	55,57	7,29	7,29	1,57	67,29
		19	8,86	4,11	1,92	95,55	8,83	4,92	1,92	94,97	8,79	5,73	1,91	94,23	8,75	6,52	1,9	93,48	8,72	7,33	1,89	92,83
		20	–	–	–	–	10,15	4,93	2,2	120,46	10,13	5,74	2,2	120,53	10,1	6,55	2,19	120,28	10,06	7,35	2,19	119,42
	5	15	3,62	3,62	0,62	13,73	4,44	4,44	0,76	19,38	5,25	5,25	0,9	25,78	6,05	6,05	1,04	32,92	6,87	6,87	1,19	41,21
		17	5,3	3,65	0,91	26,28	5,29	4,45	0,91	26,16	5,45	5,29	0,94	27,7	6,06	6,06	1,04	33,04	6,88	6,88	1,19	41,37
		19	7,85	3,69	1,36	51,91	7,81	4,49	1,35	51,48	7,77	5,3	1,34	51,04	7,65	5,85	1,31	50,47	7,73	6,9	1,34	50,53
		20	–	–	–	–	9,13	4,5	1,57	67,02	9,1	5,31	1,57	66,62	9,06	6,11	1,56	66,14	9,02	6,91	1,55	65,56
	6	15	3,2	3,2	0,46	8,14	4,02	4,02	0,57	11,91	4,83	4,83	0,69	16,36	5,64	5,64	0,81	21,26	6,44	6,44	0,93	26,8
		17	4,24	3,22	0,61	13,07	4,33	4,04	0,62	13,5	4,85	4,85	0,7	16,46	5,65	5,65	0,81	21,34	6,46	6,46	0,93	26,9
		19	6,78	3,25	0,97	29,06	6,74	4,06	0,97	28,76	6,71	4,86	0,96	28,51	6,69	5,66	0,96	28,42	6,82	6,48	0,98	29,33
		20	–	–	–	–	8,1	4,08	1,16	39,43	8,06	4,89	1,15	39,1	8,02	5,69	1,15	38,76	7,98	6,48	1,14	38,5
9	3	15	3,64	3,64	1,04	32,86	4,46	4,46	1,29	47,18	5,26	5,26	1,51	62,54	6,06	6,06	1,75	80,15	6,85	6,85	1,97	98,42
		17	5,32	3,66	1,53	63,36	5,32	4,47	1,54	64,1	5,39	5,28	1,55	64,74	6,08	6,08	1,75	80,43	6,88	6,88	1,99	100,73
		19	7,88	3,7	2,29	128,24	7,85	4,51	2,28	127,18	7,8	5,31	2,26	125,71	7,76	6,11	2,25	124,73	7,74	6,91	2,25	123,98
		20	–	–	–	–	9,16	4,51	2,64	164,81	9,13	5,32	2,63	163,82	9,09	6,12	2,62	162,61	9,04	6,92	2,61	161,14
	4	15	3,23	3,23	0,7	16,35	4,04	4,04	0,87	24,07	4,84	4,84	1,04	32,48	5,65	5,65	1,22	42,84	6,46	6,46	1,39	53,87
		17	4,31	3,25	0,93	26,86	4,36	4,06	0,94	27,35	4,85	4,84	1,04	32,59	5,66	5,66	1,22	43	6,47	6,47	1,4	54,06
		19	6,81	3,27	1,46	58,68	6,78	4,07	1,46	58,12	6,75	4,88	1,45	57,84	6,73	5,67	1,45	57,94	6,78	6,48	1,46	58,17
		20	–	–	–	–	8,12	4,09	1,75	79,89	8,08	4,89	1,74	79,13	8,04	5,69	1,73	78,35	8	6,49	1,72	77,69
	5	15	2,81	2,81	0,48	8,73	3,62	3,62	0,62	13,44	4,44	4,44	0,76	18,93	5,23	5,23	0,9	25,17	6,03	6,03	1,04	32,27
		17	3,25	2,82	0,56	11,21	3,66	3,64	0,63	13,68	4,44	4,44	0,76	19	5,24	5,24	0,9	25,26	6,05	6,05	1,04	32,39
		19	5,75	2,85	0,99	29,71	5,72	3,66	0,98	29,39	5,69	4,46	0,98	29,19	5,74	5,26	0,99	29,58	6,11	6,07	1,05	33,03
		20	–	–	–	–	7,06	3,68	1,22	42,47	7,02	4,48	1,21	42,06	6,99	5,28	1,21	41,71	6,98	6,07	1,21	41,65
	6	15	2,34	2,34	0,34	4,62	3,2	3,2	0,46	8	4,02	4,02	0,58	11,76	4,81	4,81	0,69	15,91	5,62	5,62	0,8	20,69
		17	2,34	2,28	0,34	4,59	3,21	3,21	0,46	8,03	4,03	4,03	0,58	11,81	4,83	4,83	0,69	15,97	5,63	5,63	0,81	20,76
		19	4,61	2,42	0,66	14,77	4,59	3,22	0,66	14,66	4,62	4,03	0,66	14,84	4,97	4,85	0,71	16,78	5,64	5,64	0,81	20,84
		20	–	–	–	–	5,93	3,25	0,85	22,67	5,9	4,05	0,84	22,46	5,89	4,85	0,84	22,42	6,03	5,67	0,86	23,37
11	3	15	2,83	2,83	0,81	21,07	3,64	3,64	1,05	32,64	4,43	4,43	1,27	45,7	5,23	5,23	1,51	61,05	6,04	6,04	1,75	79,43
		17	3,29	2,83	0,95	27,5	3,65	3,64	1,05	32,88	4,44	4,44	1,28	45,87	5,25	5,25	1,51	61,29	6,05	6,05	1,75	79,31
		19	5,78	2,86	1,67	73,1	5,75	3,67	1,67	72,79	5,72	4,47	1,66	72,17	5,72	5,27	1,66	72,32	6,07	6,06	1,75	79,25
		20	–	–	–	–	7,09	3,68	2,06	105,4	7,05	4,49	2,05	104,43	7,01	5,28	2,04	103,34	6,98	6,08	2,03	102,67
	4	15	2,41	2,41	0,52	9,88	3,22	3,22	0,69	15,99	4,02	4,02	0,87	23,41	4,83	4,83	1,04	32,16	5,62	5,62	1,21	41,62
		17	2,45	2,45	0,53	10,16	3,23	3,23	0,69	16,05	4,03	4,03	0,87	23,49	4,84	4,84	1,04	32,28	5,63	5,63	1,21	41,77
		19	4,67	2,44	1,01	30,36	4,64	3,24	1	30,06	4,65	4,05	1	30,16	4,94	4,88	1,07	33,64	5,64	5,64	1,22	41,94
		20	–	–	–	–	5,95	3,25	1,28	45,99	5,92	4,06	1,28	45,53	5,9	4,85	1,27	45,27	5,98	5,67	1,29	46,33
	5	15	1,97	1,97	0,34	4,77	2,8	2,8	0,48	8,67	3,61	3,61	0,62	13,18	4,42	4,42	0,76	18,77	5,21	5,21	0,9	24,94
		17	1,98	1,98	0,34	4,79	2,81	2,81	0,49	8,7	3,61	3,61	0,62	13,23	4,43	4,43	0,77	18,84	5,23	5,23	0,9	25,03
		19	3,48	2,01	0,6	12,42	3,49	2,81	0,6	12,46	3,77	3,65	0,65	14,2	4,44	4,43	0,77	18,91	5,24	5,24	0,91	25,13
		20	–	–	–	–	4,82	2,84	0,83	21,77	4,81	3,64	0,83	21,67	4,88	4,46	0,84	22,25	5,31	5,26	0,92	25,73
	6	15	1,3	1,3	0,19	1,39	2,36	2,36	0,34	4,74	3,19	3,19	0,46	7,81	4	4	0,57	11,46	4,81	4,81	0,69	15,76
		17	1,3	1,3	0,19	1,39	2,37	2,37	0,34	4,76	3,19	3,19	0,46	7,84	4,01	4,01	0,57	11,5	4,82	4,82	0,69	15,82
		19	2,17	1,54	0,31	3,95	2,43	2,4	0,35	4,94	3,2	3,19	0,46	7,87	4,02	4,02	0,58	11,55	4,83	4,83	0,7	15,88
		20	–	–	–	–	3,6	2,4	0,52	9,59	3,66	3,22	0,53	9,88	4,11	4,04	0,59	12,02	4,83	4,83	0,7	15,92
13	3	15	2,01	2,01	0,58	11,63	2,82	2,82	0,81	20,67	3,62	3,62	1,04	31,54	4,42	4,42	1,27	44,92	5,21	5,21	1,49	59,04
		17	2,02	2,02	0,58	11,67	2,83	2,83	0,81	20,74	3,63	3,63	1,04	31,65	4,43	4,43	1,28	45,08	5,22	5,22	1,49	59,26
		19	3,54	2,03	1,01	30,28	3,53	2,83	1,01	30,16	3,72	3,67	1,06	33,01	4,44	4,44	1,28	45,26	5,23	5,23	1,5	59,49
		20	–	–	–	–	4,82	2,84	1,38	51,54	4,8	3,64	1,37	51,1	4,83	4,44	1,38	51,66	5,26	5,25	1,52	60,74
	4	15	1,58	1,58	0,34	4,75	2,4	2,4	0,51	9,49	3,21	3,21	0,69	15,71	4,01	4,01	0,86	22,94	4,8	4,8	1,03	31,05
		17	1,59	1,59	0,34	4,76	2,41	2,41	0,52	9,52	3,22	3,22	0,69	15,77	4,02	4,02	0,87	23,03	4,81	4,81	1,03	31,17
		19	2,35	1,6	0,5	9,15	2,52	2,44	0,54	10,29	3,23	3,22	0,7	15,82	4,02	4,02	0,87	23,12	4,82	4,82	1,04	31,3
		20	–	–	–	–	3,67	2,43	0,79	19,66	3,7	3,24	0,8	19,99	4,09	4,06	0,88	23,75	4,83	4,83	1,04	31,37
	5	15	0,97	0,97	0,17	1,16	1,97	1,97	0,34	4,67	2,8	2,8	0,48	8,38	3,61	3,61	0,62	13	4,4	4,4	0,76	18,25
		17	0,98	0,98	0,17	1,17	1,97	1,97	0,34	4,69	2,8	2,8	0,48	8,41	3,62	3,62	0,62	13,05	4,41	4,41	0,76	18,32
		19	0,97	0,94	0,17	1,16	1,98	1,97	0,34	4,7	2,81	2,81	0,48	8,44	3,62	3,62	0,62	13,1	4,42	4,42	0,76	18,39
		20	–	–	–	–	2,44	2	0,42	6,64	2,88	2,84	0,49	8,8	3,63	3,62	0,62	13,12	4,43	4,43	0,76	18,42
	6	15	0,71	0,71	0,1	0,67	1,31	1,31	0,19	1,36	2,37	2,37	0,34	4,64	3,19	3,19	0,46	7,64	4	4	0,57	11,27
		17	0,71	0,71	0,1	0,68	1,31	1,31	0,19	1,36	2,34	2,34	0,34	4,67	3,19	3,19	0,46	7,67	4	4	0,57	11,32
		19	0,71	0,71	0,1	0,68	1,31	1,31	0,19	1,37	2,38	2,38	0,34	4,68	3,2	3,2	0,46	7,7	4,01	4,01	0,58	11,36
		20	–	–	–	–	1,32	1,32	0,19	1,37	2,38	2,38	0,34	4,69	3,2	3,2	0,46	7,72	4,02	4,02	0,58	11,39

Примечания

EWT — температура входящей воды;
Δt — разность температур;
DB — сухой термометр;
WB — влажный термометр;
TC — полная холодопроизводительность;
SC — ощутимая холодопроизводительность;
WF — расход воды;
WPD — гидравлическое сопротивление.

Все данные в таблице предоставлены при нормальном атмосферном давлении воздуха на высокой скорости вентилятора при внешнем статическом давлении воздуха 12 Па.

Канальный низконапорный двухтрубный фанкойл

LSF-200DR22L

EWT	Δt	Темп-ра в поме-щении, °C (W.B.)	Температура воздуха на входе, °C																			
			21				23				25				27				29			
			TC	SC	WF	WPD	TC	SC	WF	WPD	TC	SC	WF	WPD	TC	SC	WF	WPD	TC	SC	WF	WPD
°C	°C	°C	кВт	кВт	м³/ч	кПа	кВт	кВт	м³/ч	кПа	кВт	кВт	м³/ч	кПа	кВт	кВт	м³/ч	кПа	кВт	кВт	м³/ч	кПа
5	3	15	1,85	1,39	0,53	26,11	1,84	1,58	0,53	25,88	1,87	1,77	0,54	26,47	1,97	1,97	0,56	28,76	2,16	2,16	0,62	33,63
		17	2,43	1,40	0,70	41,58	2,42	1,59	0,69	41,12	2,40	1,78	0,69	40,65	2,38	1,96	0,68	40,05	2,38	2,15	0,68	39,83
		19	–	–	–	–	3,03	1,60	0,87	60,68	3,01	1,79	0,86	60,03	3,00	1,97	0,86	59,38	2,98	2,16	0,85	58,74
		20	–	–	–	–	3,36	1,60	0,97	73,60	3,34	1,79	0,97	72,80	3,32	1,98	0,95	71,01	3,30	2,16	0,95	71,44
	4	15	1,65	1,29	0,35	12,90	1,67	1,49	0,36	13,28	1,75	1,70	0,38	14,34	1,90	1,90	0,41	16,64	2,09	2,09	0,45	19,56
		17	2,26	1,31	0,49	22,30	2,24	1,51	0,48	22,05	2,23	1,69	0,48	21,81	2,22	1,88	0,48	21,68	2,25	2,08	0,48	22,11
		19	^–	^–	^–	^–	2,87	1,52	0,62	33,41	2,85	1,71	0,61	33,06	2,84	1,90	0,61	32,70	2,82	2,08	0,60	32,36
		20	^–	^–	^–	^–	3,20	1,53	0,69	40,35	3,18	1,72	0,68	39,92	3,17	1,91	0,68	39,69	3,15	2,09	0,68	39,29
	5	15	1,44	1,19	0,25	6,18	1,52	1,40	0,26	7,03	1,64	1,62	0,28	8,43	1,82	1,82	0,31	10,43	2,01	2,01	0,35	12,42
		17	2,04	1,22	0,35	12,71	2,03	1,41	0,35	12,56	2,02	1,60	0,35	12,47	2,05	1,80	0,35	12,77	2,11	2,00	0,36	13,48
		19	–	–	–	–	2,69	1,44	0,46	20,45	2,67	1,63	0,46	20,23	2,66	1,81	0,46	20,02	2,64	2,00	0,45	19,80
		20	–	–	–	–	3,02	1,44	0,52	24,82	3,01	1,64	0,52	24,55	2,99	1,82	0,51	24,29	2,97	2,01	0,51	24,04
	6	15	1,31	1,12	0,19	2,98	1,42	1,34	0,20	3,62	1,55	1,55	0,22	4,67	1,74	1,74	0,25	6,30	1,93	1,93	0,28	8,14
		17	1,80	1,11	0,26	6,88	1,79	1,30	0,26	6,79	1,82	1,50	0,26	7,09	1,89	1,71	0,27	7,74	1,99	1,92	0,28	8,70
		19	–	–	–	–	2,48	1,34	0,36	12,95	2,46	1,53	0,35	12,81	2,44	1,72	0,35	12,67	2,43	1,91	0,35	12,59
		20	–	–	–	–	2,83	1,36	0,41	16,23	2,81	1,55	0,40	16,06	2,79	1,74	0,40	15,89	2,77	1,92	0,40	15,72
7	3	15	1,42	1,18	0,41	16,33	1,46	1,39	0,42	17,31	1,59	1,59	0,46	19,90	1,78	1,78	0,51	23,86	1,97	1,97	0,57	28,72
		17	2,00	1,20	0,58	29,64	1,99	1,39	0,58	29,30	1,97	1,57	0,56	28,41	1,97	1,77	0,56	28,41	2,02	1,96	0,58	30,16
		19	^–	^–	^–	^–	2,61	1,40	0,75	46,29	2,59	1,59	0,75	45,79	2,58	1,78	0,74	45,28	2,56	1,96	0,74	44,77
		20	–	–	–	–	2,94	1,40	0,85	57,34	2,92	1,59	0,84	56,70	2,90	1,78	0,83	55,67	2,88	1,97	0,83	55,06
	4	15	1,23	1,09	0,26	7,49	1,34	1,31	0,29	8,98	1,51	1,51	0,33	11,11	1,71	1,71	0,37	13,71	1,90	1,90	0,41	16,42
		17	1,80	1,11	0,39	15,01	1,79	1,30	0,39	14,82	1,79	1,49	0,39	14,87	1,84	1,69	0,40	15,51	1,92	1,90	0,41	16,65
		19	–	–	–	–	2,43	1,32	0,52	24,82	2,42	1,51	0,52	24,54	2,40	1,70	0,52	24,27	2,39	1,88	0,51	24,00
		20	–	–	–	–	2,77	1,33	0,60	31,36	2,75	1,52	0,60	31,01	2,74	1,71	0,59	30,67	2,72	1,89	0,59	30,34
	5	15	1,11	1,02	0,19	3,17	1,24	1,23	0,21	4,33	1,43	1,43	0,25	6,26	1,63	1,63	0,28	8,42	1,82	1,82	0,31	10,35
		17	1,54	0,99	0,27	7,54	1,55	1,19	0,27	7,58	1,60	1,40	0,28	8,18	1,70	1,61	0,29	9,15	1,83	1,82	0,32	10,45
		19	–	–	–	–	2,22	1,23	0,38	14,48	2,21	1,42	0,38	14,31	2,19	1,61	0,38	14,13	2,20	1,80	0,38	14,19
		20	–	–	–	–	2,57	1,24	0,44	18,54	2,55	1,43	0,44	18,33	2,54	1,62	0,44	18,13	2,52	1,81	0,43	17,94
	6	15	1,01	0,96	0,15	1,80	1,18	1,17	0,17	2,36	1,36	1,36	0,20	3,45	1,55	1,55	0,22	4,84	1,74	1,74	0,25	6,53
		17	1,33	0,90	0,19	3,23	1,38	1,11	0,20	3,57	1,47	1,33	0,21	4,23	1,59	1,54	0,23	5,15	1,74	1,74	0,25	6,56
		19	^–	^–	^–	^–	1,97	1,12	0,28	8,51	1,95	1,31	0,28	8,38	1,96	1,51	0,28	8,45	2,01	1,71	0,29	8,85
		20	^–	^–	^–	^–	2,34	1,14	0,33	11,51	2,32	1,33	0,33	11,38	2,31	1,52	0,33	11,25	2,29	1,71	0,33	11,16
9	3	15	1,03	0,99	0,29	9,23	1,20	1,20	0,34	11,95	1,39	1,39	0,40	15,57	1,58	1,58	0,45	19,31	1,77	1,77	0,51	23,42
		17	1,53	0,99	0,44	18,13	1,52	1,18	0,44	17,90	1,54	1,38	0,44	18,38	1,62	1,58	0,46	19,95	1,78	1,78	0,51	23,50
		19	–	–	–	–	2,15	1,20	0,62	32,73	2,14	1,39	0,62	32,35	2,13	1,58	0,61	32,15	2,12	1,77	0,61	32,14
		20	–	–	–	–	2,49	1,20	0,72	42,59	2,47	1,39	0,71	41,47	2,45	1,58	0,71	41,01	2,44	1,77	0,70	40,54
	4	15	0,93	0,92	0,20	3,74	1,11	1,11	0,24	6,02	1,32	1,32	0,28	8,58	1,51	1,51	0,33	10,89	1,71	1,71	0,37	13,49
		17	1,28	0,88	0,27	8,12	1,31	1,09	0,28	8,52	1,40	1,30	0,30	9,48	1,52	1,51	0,33	11,00	1,71	1,71	0,37	13,53
		19	–	–	–	–	1,95	1,11	0,42	16,79	1,94	1,30	0,42	16,59	1,93	1,49	0,41	16,42	1,95	1,69	0,42	16,74
		20	–	–	–	–	2,30	1,12	0,50	22,24	2,28	1,32	0,49	21,98	2,26	1,50	0,49	21,73	2,25	1,69	0,49	21,47
	5	15	0,85	0,85	0,15	1,78	1,05	1,05	0,18	2,82	1,24	1,24	0,21	4,45	1,43	1,43	0,25	6,46	1,63	1,63	0,28	8,42
		17	1,06	0,79	0,18	2,96	1,15	1,01	0,20	3,66	1,27	1,23	0,22	4,80	1,43	1,43	0,25	6,48	1,63	1,63	0,28	8,44
		19	–	–	–	–	1,70	1,01	0,29	9,00	1,69	1,20	0,29	8,91	1,72	1,40	0,30	9,20	1,79	1,61	0,31	9,84
		20	–	–	–	–	2,06	1,03	0,36	12,56	2,05	1,22	0,35	12,41	2,03	1,41	0,35	12,25	2,04	1,60	0,35	12,29
	6	15	0,77	0,77	0,11	1,28	0,98	0,98	0,14	1,66	1,17	1,17	0,17	2,39	1,36	1,36	0,20	3,56	1,55	1,55	0,22	5,05
		17	0,90	0,72	0,13	1,49	1,04	0,95	0,15	1,83	1,19	1,17	0,17	2,47	1,36	1,36	0,20	3,57	1,55	1,55	0,22	5,07
		19	–	–	–	–	1,41	0,90	0,20	3,96	1,45	1,10	0,21	4,26	1,53	1,32	0,22	4,90	1,64	1,53	0,24	5,82
		20	–	–	–	–	1,78	0,92	0,25	6,98	1,76	1,11	0,25	6,85	1,77	1,31	0,25	6,95	1,83	1,51	0,26	7,39
11	3	15	0,79	0,79	0,23	5,31	1,00	1,00	0,28	8,55	1,20	1,20	0,34	11,64	1,39	1,39	0,40	15,15	1,58	1,58	0,45	18,76
		17	1,00	0,77	0,29	8,61	1,08	0,99	0,31	9,71	1,20	1,20	0,34	11,74	1,39	1,39	0,40	15,20	1,59	1,59	0,45	18,82
		19	–	–	–	–	1,66	0,99	0,47	20,27	1,64	1,18	0,47	20,00	1,65	1,38	0,47	20,04	1,69	1,58	0,48	21,00
		20	–	–	–	–	2,00	1,00	0,57	28,13	1,98	1,19	0,57	27,75	1,97	1,38	0,56	27,37	1,96	1,57	0,56	27,03
	4	15	0,73	0,73	0,16	1,98	0,92	0,92	0,20	3,71	1,12	1,12	0,24	6,11	1,32	1,32	0,28	8,41	1,51	1,51	0,32	10,63
		17	0,82	0,69	0,18	2,71	0,94	0,91	0,20	4,01	1,12	1,12	0,24	6,12	1,32	1,32	0,28	8,43	1,52	1,52	0,32	10,67
		19	–	–	–	–	1,40	0,89	0,30	9,32	1,41	1,09	0,30	9,43	1,47	1,30	0,32	10,13	1,57	1,51	0,34	11,31
		20	–	–	–	–	1,77	0,91	0,38	13,83	1,76	1,11	0,38	13,66	1,75	1,30	0,37	13,52	1,77	1,49	0,38	13,87
	5	15	0,65	0,65	0,11	1,24	0,86	0,86	0,15	1,77	1,05	1,05	0,18	2,96	1,24	1,24	0,21	4,65	1,44	1,44	0,25	6,59
		17	0,70	0,63	0,12	1,33	0,87	0,85	0,15	1,82	1,05	1,05	0,18	2,97	1,24	1,24	0,21	4,67	1,44	1,44	0,25	6,62
		19	–	–	–	–	1,13	0,79	0,19	3,65	1,21	1,00	0,21	4,35	1,32	1,22	0,23	5,44	1,46	1,44	0,25	6,81
		20	–	–	–	–	1,48	0,80	0,26	6,99	1,47	1,00	0,25	6,91	1,52	1,20	0,26	7,32	1,60	1,42	0,28	8,02
	6	15	0,57	0,57	0,08	0,89	0,78	0,78	0,11	1,23	0,98	0,98	0,14	1,63	1,17	1,17	0,17	2,48	1,36	1,36	0,20	3,72
		17	0,58	0,55	0,08	0,90	0,78	0,78	0,11	1,23	0,98	0,98	0,14	1,64	1,18	1,18	0,17	2,49	1,37	1,37	0,20	3,74
		19	–	–	–	–	0,96	0,72	0,14	1,55	1,08	0,94	0,16	2,00	1,22	1,16	0,17	2,73	1,37	1,37	0,20	3,78
		20	–	–	–	–	1,19	0,70	0,17	2,60	1,24	0,91	0,18	2,91	1,33	1,12	0,19	3,52	1,45	1,34	0,21	4,40
13	3	15	0,60	0,60	0,17	2,62	0,80	0,80	0,23	5,58	1,00	1,00	0,29	8,54	1,20	1,20	0,34	11,61	1,39	1,39	0,40	14,99
		17	0,61	0,59	0,17	2,78	0,80	0,80	0,23	5,60	1,00	1,00	0,29	8,57	1,20	1,20	0,34	11,64	1,39	1,39	0,40	15,03
		19	–	–	–	–	1,09	0,78	0,31	9,93	1,14	0,98	0,33	10,68	1,24	1,20	0,36	12,26	1,39	1,39	0,40	15,05
		20	–	–	–	–	1,45	0,79	0,42	16,13	1,44	0,99	0,41	15,88	1,45	1,18	0,42	16,03	1,50	1,38	0,43	17,07
	4	15	0,52	0,52	0,11	1,20	0,73	0,73	0,16	2,07	0,92	0,92	0,20	3,93	1,12	1,12	0,24	6,20	1,32	1,32	0,28	8,28
		17	0,53	0,53	0,11	1,21	0,73	0,73	0,16	2,08	0,92	0,92	0,20	3,95	1,12	1,12	0,24	6,22	1,32	1,32	0,28	8,31
		19	–	–	–	–	0,86	0,68	0,18	3,27	0,98	0,90	0,21	4,61	1,13	1,12	0,24	6,31	1,32	1,32	0,28	8,34
		20	–	–	–	–	1,14	0,68	0,25	6,46	1,17	0,89	0,25	6,76	1,26	1,10	0,27	7,64	1,37	1,31	0,29	8,85
	5	15	0,44	0,44	0,07	0,78	0,65	0,65	0,11	1,18	0,86	0,86	0,15	1,77	1,05	1,05	0,18	3,03	1,24	1,24	0,21	4,74
		17	0,44	0,44	0,07	0,78	0,65	0,65	0,11	1,18	0,86	0,86	0,15	1,78	1,05	1,05	0,18	3,04	1,24	1,24	0,21	4,76
		19	–	–	–	–	0,72	0,62	0,12	1,30	0,88	0,84	0,15	1,90	1,05	1,05	0,18	3,05	1,24	1,24	0,21	4,79
		20	–	–	–	–	0,88	0,59	0,15	1,94	0,98	0,81	0,17	2,57	1,11	1,02	0,19	3,56	1,26	1,24	0,22	4,93
	6	15	0,34	0,34	0,05	0,50	0,57	0,57	0,08	0,84	0,78	0,78	0,11	1,16	0,98	0,98	0,14	1,62	1,17	1,17	0,17	2,55
		17	0,34	0,34	0,05	0,50	0,57	0,57	0,08	0,84	0,78	0,78	0,11	1,16	0,99	0,99	0,14	1,63	1,17	1,17	0,17	2,56
		19	–	–	–	–	0,59	0,55	0,08	0,87	0,79	0,78	0,11	1,17	0,99	0,98	0,14	1,63	1,18	1,18	0,17	2,57
		20	–	–	–	–	0,68	0,51	0,10	1,00	0,85	0,75	0,12	1,28	1,02	0,97	0,15	1,75	1,18	1,18	0,17	2,59

Примечания

EWT — температура входящей воды;
Δt — разность температур;
DB — сухой термометр;
WB — влажный термометр;
TC — полная холодопроизводительность;
SC — ощутимая холодопроизводительность;
WF — расход воды;
WPD — гидравлическое сопротивление.

Все данные в таблице предоставлены при нормальном атмосферном давлении воздуха на высокой скорости вентилятора при внешнем статическом давлении воздуха 12 Па.

Таблицы холодопроизводительности

Канальный низконапорный двухтрубный фанкойл

LSF-300DR22L

EWT	Δt	Темп-ра в помещении, °C (W.B.)	Температура воздуха на входе, °C																			
			21				23				25				27				29			
			TC	SC	WF	WPD	TC	SC	WF	WPD	TC	SC	WF	WPD	TC	SC	WF	WPD	TC	SC	WF	WPD
°C	°C	°C	кВт	кВт	м³/ч	кПа	кВт	кВт	м³/ч	кПа	кВт	кВт	м³/ч	кПа	кВт	кВт	м³/ч	кПа	кВт	кВт	м³/ч	кПа
5	3	15	2,68	2,01	0,77	29,45	2,66	2,29	0,76	29,16	2,71	2,58	0,77	30,02	2,86	2,86	0,82	33,10	3,13	3,13	0,90	38,67
		17	3,53	2,03	1,02	48,08	3,51	2,31	1,01	47,52	3,48	2,58	1,00	46,95	3,46	2,85	0,99	46,07	3,45	3,12	0,99	45,83
		19	–	–	–	–	4,40	2,32	1,26	69,81	4,37	2,59	1,25	69,01	4,35	2,87	1,25	68,23	4,32	3,14	1,24	67,70
		20	–	–	–	–	4,88	2,32	1,40	83,60	4,85	2,60	1,39	82,64	4,82	2,87	1,38	81,70	4,79	3,14	1,37	80,80
	4	15	2,38	1,87	0,51	14,71	2,42	2,17	0,52	15,13	2,54	2,47	0,55	16,57	2,76	2,76	0,59	19,08	3,03	3,03	0,65	22,42
		17	3,26	1,90	0,70	25,16	3,24	2,18	0,69	24,87	3,22	2,46	0,69	24,58	3,21	2,73	0,69	24,43	3,25	3,01	0,70	24,95
		19	–	–	–	–	4,16	2,20	0,89	38,26	4,13	2,48	0,89	37,82	4,11	2,75	0,88	37,40	4,08	3,02	0,88	36,99
		20	–	–	–	–	4,64	2,21	1,00	46,27	4,61	2,49	0,99	45,75	4,58	2,76	0,98	45,24	4,56	3,03	0,98	44,74
	5	15	2,07	1,72	0,36	7,42	2,19	2,04	0,38	8,42	2,37	2,35	0,41	9,93	2,64	2,64	0,45	11,98	2,92	2,92	0,50	14,21
		17	2,96	1,76	0,51	14,48	2,94	2,04	0,50	14,31	2,92	2,32	0,50	14,19	2,96	2,61	0,51	14,53	3,06	2,91	0,53	15,50
		19	–	–	–	–	3,89	2,08	0,67	23,08	3,86	2,35	0,66	22,82	3,83	2,63	0,66	22,56	3,81	2,90	0,65	22,31
		20	–	–	–	–	4,39	2,09	0,76	28,63	4,35	2,37	0,75	28,03	4,32	2,64	0,74	27,72	4,30	2,91	0,74	27,42
	6	15	1,87	1,62	0,27	3,53	2,03	1,93	0,29	4,38	2,24	2,23	0,32	5,72	2,52	2,52	0,36	7,66	2,80	2,80	0,40	9,63
		17	2,59	1,60	0,37	8,19	2,57	1,88	0,37	8,07	2,62	2,18	0,37	8,40	2,72	2,48	0,39	9,12	2,88	2,79	0,41	10,13
		19	–	–	–	–	3,58	1,94	0,51	14,73	3,55	2,22	0,51	14,55	3,53	2,49	0,51	14,38	3,52	2,77	0,50	14,29
		20	–	–	–	–	4,08	1,96	0,58	18,32	4,06	2,24	0,58	18,12	4,03	2,51	0,58	17,91	4,00	2,78	0,57	17,72
7	3	15	2,05	1,72	0,59	18,63	2,12	2,01	0,61	19,77	2,30	2,30	0,66	22,55	2,58	2,58	0,74	27,42	2,86	2,86	0,83	33,04
		17	2,90	1,74	0,84	33,92	2,88	2,02	0,83	33,50	2,86	2,29	0,83	33,07	2,86	2,57	0,83	33,13	2,93	2,85	0,85	34,57
		19	–	–	–	–	3,79	2,03	1,09	53,13	3,76	2,31	1,08	52,52	3,74	2,58	1,08	52,04	3,71	2,85	1,07	51,70
		20	–	–	–	–	4,27	2,04	1,23	65,92	4,24	2,31	1,22	64,85	4,21	2,59	1,21	63,96	4,18	2,86	1,21	63,39
	4	15	1,78	1,58	0,38	8,81	1,94	1,90	0,42	10,34	2,20	2,20	0,47	12,80	2,48	2,48	0,54	15,71	2,75	2,75	0,59	18,63
		17	2,60	1,60	0,56	16,87	2,58	1,88	0,55	16,64	2,58	2,17	0,56	16,69	2,65	2,46	0,57	17,45	2,79	2,75	0,60	19,04
		19	–	–	–	–	3,52	1,91	0,76	28,34	3,50	2,19	0,75	28,01	3,47	2,46	0,75	27,68	3,45	2,73	0,74	27,35
		20	–	–	–	–	4,01	1,92	0,86	35,55	3,99	2,20	0,86	35,43	3,96	2,48	0,86	35,03	3,93	2,75	0,85	34,64
	5	15	1,58	1,47	0,27	3,81	1,79	1,78	0,31	5,29	2,07	2,07	0,36	7,56	2,36	2,36	0,41	9,77	2,64	2,64	0,45	11,84
		17	2,23	1,44	0,38	8,81	2,23	1,73	0,38	8,84	2,32	2,03	0,40	9,45	2,46	2,34	0,42	10,46	2,66	2,65	0,46	11,93
		19	–	–	–	–	3,22	1,78	0,55	16,54	3,19	2,06	0,55	16,34	3,17	2,33	0,55	16,14	3,17	2,61	0,55	16,18
		20	–	–	–	–	3,72	1,80	0,64	21,12	3,69	2,07	0,64	20,87	3,67	2,35	0,63	20,63	3,64	2,62	0,63	20,40
	6	15	1,45	1,38	0,21	2,00	1,69	1,69	0,24	2,82	1,96	1,96	0,28	4,22	2,24	2,24	0,32	5,92	2,52	2,52	0,36	7,82
		17	1,88	1,30	0,27	3,80	1,96	1,60	0,28	4,25	2,10	1,92	0,30	5,01	2,28	2,23	0,33	6,23	2,53	2,52	0,36	7,84
		19	–	–	–	–	2,84	1,62	0,41	9,74	2,82	1,90	0,40	9,61	2,83	2,19	0,41	9,67	2,90	2,48	0,41	10,08
		20	–	–	–	–	3,38	1,66	0,49	13,20	3,35	1,93	0,48	12,91	3,33	2,21	0,48	12,76	3,31	2,48	0,47	12,65
9	3	15	1,49	1,44	0,43	10,54	1,74	1,74	0,50	13,70	2,02	2,02	0,58	17,76	2,30	2,30	0,66	22,17	2,58	2,58	0,75	27,29
		17	2,21	1,43	0,64	20,68	2,19	1,71	0,63	20,39	2,23	2,00	0,64	20,96	2,34	2,30	0,67	22,83	2,58	2,58	0,75	27,37
		19	–	–	–	–	3,12	1,74	0,90	37,45	3,10	2,02	0,89	36,98	3,08	2,29	0,88	36,52	3,06	2,56	0,88	36,14
		20	–	–	–	–	3,61	1,75	1,05	48,81	3,58	2,03	1,04	48,22	3,56	2,30	1,03	47,66	3,54	2,57	1,02	47,10
	4	15	1,33	1,32	0,29	4,48	1,61	1,61	0,35	7,24	1,91	1,91	0,41	9,83	2,20	2,20	0,47	12,46	2,48	2,48	0,53	15,30
		17	1,85	1,28	0,40	9,28	1,89	1,58	0,41	9,69	2,02	1,89	0,43	10,79	2,21	2,20	0,47	12,58	2,48	2,48	0,53	15,34
		19	–	–	–	–	2,82	1,61	0,61	19,17	2,80	1,89	0,60	18,93	2,78	2,17	0,60	18,73	2,81	2,45	0,61	19,09
		20	–	–	–	–	3,32	1,63	0,72	25,51	3,30	1,91	0,71	25,20	3,28	2,18	0,71	24,90	3,25	2,46	0,70	24,60
	5	15	1,23	1,23	0,21	2,04	1,50	1,50	0,26	3,45	1,79	1,79	0,31	5,45	2,08	2,08	0,36	7,66	2,36	2,36	0,41	9,64
		17	1,51	1,14	0,26	3,49	1,64	1,46	0,28	4,38	1,83	1,77	0,31	5,80	2,08	2,08	0,36	7,68	2,37	2,37	0,41	9,67
		19	–	–	–	–	2,45	1,46	0,42	10,22	2,43	1,74	0,42	10,10	2,48	2,04	0,43	10,43	2,58	2,34	0,44	11,17
		20	–	–	–	–	2,99	1,49	0,52	14,36	2,96	1,77	0,51	14,20	2,93	2,05	0,50	13,87	2,94	2,33	0,51	14,06
	6	15	1,11	1,11	0,16	1,37	1,41	1,41	0,20	1,87	1,69	1,69	0,24	2,89	1,96	1,96	0,28	4,35	2,24	2,24	0,32	6,12
		17	1,29	1,04	0,18	1,61	1,49	1,37	0,21	2,10	1,70	1,68	0,24	2,98	1,96	1,96	0,28	4,37	2,25	2,25	0,32	6,14
		19	–	–	–	–	2,01	1,29	0,29	4,68	2,07	1,59	0,30	5,06	2,20	1,90	0,31	5,84	2,36	2,22	0,34	6,89
		20	–	–	–	–	2,56	1,33	0,37	8,05	2,54	1,61	0,36	7,92	2,55	1,89	0,37	8,00	2,64	2,20	0,38	8,47
11	3	15	1,15	1,15	0,33	6,42	1,45	1,45	0,41	9,79	1,74	1,74	0,50	13,34	2,02	2,02	0,58	17,27	2,30	2,30	0,66	21,55
		17	1,45	1,12	0,41	9,78	1,56	1,43	0,44	11,04	1,74	1,74	0,50	13,43	2,02	2,02	0,58	17,32	2,30	2,30	0,66	21,61
		19	–	–	–	–	2,40	1,44	0,68	23,10	2,38	1,72	0,68	22,77	2,38	2,00	0,68	22,81	2,45	2,29	0,70	23,95
		20	–	–	–	–	2,89	1,45	0,82	31,87	2,87	1,73	0,82	31,46	2,84	2,01	0,81	31,06	2,82	2,28	0,81	30,69
	4	15	1,04	1,04	0,22	2,38	1,33	1,33	0,28	4,55	1,62	1,62	0,35	7,22	1,91	1,91	0,41	9,62	2,20	2,20	0,47	12,17
		17	1,16	0,99	0,25	3,22	1,36	1,31	0,29	4,85	1,62	1,62	0,35	7,23	1,92	1,92	0,41	9,64	2,20	2,20	0,47	12,21
		19	–	–	–	–	2,02	1,29	0,43	10,56	2,04	1,58	0,44	10,68	2,13	1,89	0,46	11,50	2,27	2,19	0,49	12,88
		20	–	–	–	–	2,55	1,32	0,55	15,69	2,53	1,60	0,54	15,48	2,52	1,88	0,54	15,31	2,55	2,17	0,55	15,73
	5	15	0,94	0,94	0,16	1,33	1,23	1,23	0,21	2,09	1,51	1,51	0,26	3,61	1,79	1,79	0,31	5,64	2,08	2,08	0,36	7,66
		17	1,00	0,90	0,17	1,42	1,24	1,23	0,21	2,14	1,51	1,51	0,26	3,62	1,79	1,79	0,31	5,66	2,09	2,09	0,36	7,68
		19	–	–	–	–	1,61	1,14	0,28	4,31	1,73	1,45	0,30	5,17	1,90	1,77	0,33	6,43	2,11	2,08	0,36	7,85
		20	–	–	–	–	2,14	1,16	0,37	7,98	2,12	1,45	0,37	7,88	2,19	1,75	0,38	8,30	2,31	2,05	0,40	9,10
	6	15	0,81	0,81	0,12	0,94	1,12	1,12	0,16	1,31	1,41	1,41	0,20	1,89	1,69	1,69	0,24	3,02	1,97	1,97	0,28	4,54
		17	0,83	0,80	0,12	0,96	1,12	1,12	0,16	1,31	1,42	1,42	0,20	1,90	1,69	1,69	0,24	3,03	1,97	1,97	0,28	4,56
		19	–	–	–	–	1,36	1,04	0,20	1,74	1,54	1,36	0,22	2,35	1,74	1,67	0,25	3,28	1,97	1,97	0,28	4,60
		20	–	–	–	–	1,68	1,00	0,24	3,02	1,76	1,31	0,25	3,41	1,90	1,62	0,27	4,19	2,08	1,93	0,30	5,19
13	3	15	0,86	0,86	0,25	3,20	1,15	1,15	0,33	6,61	1,45	1,45	0,42	9,78	1,74	1,74	0,50	13,11	2,02	2,02	0,58	17,19
		17	0,87	0,85	0,25	3,36	1,16	1,15	0,33	6,62	1,45	1,45	0,42	9,80	1,74	1,74	0,50	13,15	2,02	2,02	0,58	17,24
		19	–	–	–	–	1,58	1,13	0,45	11,23	1,65	1,43	0,47	12,11	1,79	1,73	0,51	13,76	2,02	2,02	0,58	17,27
		20	–	–	–	–	2,10	1,15	0,60	18,32	2,08	1,43	0,60	18,02	2,09	1,72	0,60	18,20	2,17	2,01	0,62	19,44
	4	15	0,75	0,75	0,16	1,29	1,04	1,04	0,22	2,52	1,33	1,33	0,29	4,79	1,62	1,62	0,35	7,17	1,91	1,91	0,41	9,47
		17	0,76	0,75	0,16	1,29	1,05	1,05	0,23	2,53	1,33	1,33	0,29	4,81	1,63	1,63	0,35	7,19	1,92	1,92	0,41	9,50
		19	–	–	–	–	1,22	0,99	0,26	3,88	1,40	1,31	0,30	5,39	1,64	1,63	0,35	7,27	1,92	1,92	0,41	9,53
		20	–	–	–	–	1,65	0,99	0,35	7,36	1,69	1,29	0,36	7,66	1,81	1,60	0,39	8,65	1,98	1,91	0,42	10,07
	5	15	0,63	0,63	0,11	0,84	0,94	0,94	0,16	1,26	1,23	1,23	0,21	2,13	1,51	1,51	0,26	3,70	1,79	1,79	0,31	5,68
		17	0,63	0,62	0,11	0,84	0,94	0,94	0,16	1,27	1,23	1,23	0,21	2,13	1,51	1,51	0,26	3,72	1,80	1,80	0,31	5,70
		19	–	–	–	–	1,03	0,90	0,18	1,43	1,26	1,21	0,22	2,27	1,51	1,51	0,26	3,72	1,80	1,80	0,31	5,72
		20	–	–	–	–	1,25	0,84	0,21	2,24	1,39	1,16	0,24	3,03	1,59	1,48	0,27	4,27	1,82	1,80	0,31	5,85
	6	15	0,48	0,48	0,07	0,52	0,81	0,81	0,12	0,90	1,12	1,12	0,16	1,25	1,41	1,41	0,20	1,92	1,69	1,69	0,24	3,10
		17	0,48	0,48	0,07	0,53	0,82	0,82	0,12	0,90	1,12	1,12	0,16	1,25	1,41	1,41	0,20	1,93	1,69	1,69	0,24	3,12
		19	–	–	–	–	0,85	0,79	0,12	0,93	1,13	1,12	0,16	1,26	1,42	1,41	0,20	1,93	1,69	1,69	0,24	3,13
		20	–	–	–	–	0,97	0,74	0,14	1,06	1,22	1,08	0,17	1,40	1,45	1,39	0,21	2,07	1,69	1,69	0,24	3,15

Примечания

EWT — температура входящей воды;
Δt — разность температур;
DB — сухой термометр;
WB — влажный термометр;
TC — полная холодопроизводительность;
SC — ощутимая холодопроизводительность;
WF — расход воды;
WPD — гидравлическое сопротивление.

Все данные в таблице предоставлены при нормальном атмосферном давлении воздуха на высокой скорости вентилятора при внешнем статическом давлении воздуха 12 Па.

Канальный низконапорный двухтрубный фанкойл

LSF-400DR22L

EWT	Δt	Темп-ра в поме-щении, °C (W.B.)	Температура воздуха на входе, °C																			
			21				23				25				27				29			
			TC	SC	WF	WPD	TC	SC	WF	WPD	TC	SC	WF	WPD	TC	SC	WF	WPD	TC	SC	WF	WPD
°C	°C	°C	кВт	кВт	м³/ч	кПа	кВт	кВт	м³/ч	кПа	кВт	кВт	м³/ч	кПа	кВт	кВт	м³/ч	кПа	кВт	кВт	м³/ч	кПа
5	3	15	3,47	2,63	0,99	28,78	3,46	2,99	0,99	28,52	3,52	3,37	1,01	29,50	3,75	3,74	1,07	32,80	4,10	4,10	1,17	38,34
		17	4,60	2,65	1,33	47,30	4,57	3,01	1,32	46,72	4,53	3,37	1,30	45,81	4,50	3,73	1,29	45,26	4,49	4,09	1,29	45,07
		19	–	–	–	–	5,75	3,03	1,65	68,92	5,71	3,39	1,64	68,11	5,67	3,75	1,63	67,71	5,64	4,10	1,63	67,50
		20	–	–	–	–	6,37	3,04	1,83	82,65	6,33	3,40	1,82	81,67	6,29	3,76	1,80	80,73	6,25	4,11	1,79	79,78
	4	15	3,07	2,44	0,66	14,20	3,13	2,82	0,67	14,69	3,30	3,22	0,71	16,04	3,60	3,60	0,78	18,83	3,96	3,96	0,85	22,17
		17	4,23	2,48	0,91	24,53	4,20	2,84	0,90	24,24	4,17	3,20	0,89	23,94	4,16	3,57	0,89	23,81	4,22	3,94	0,90	24,41
		19	–	–	–	–	5,41	2,87	1,16	37,50	5,37	3,23	1,15	37,06	5,34	3,59	1,15	36,63	5,30	3,95	1,14	36,21
		20	–	–	–	–	6,05	2,88	1,30	45,46	6,01	3,25	1,29	44,92	5,97	3,60	1,28	44,41	5,93	3,96	1,27	43,90
	5	15	2,65	2,23	0,45	7,18	2,82	2,65	0,48	8,24	3,08	3,06	0,53	9,75	3,44	3,44	0,59	11,76	3,81	3,81	0,65	13,98
		17	3,81	2,28	0,65	13,95	3,78	2,65	0,65	13,77	3,76	3,02	0,65	13,67	3,83	3,40	0,66	14,07	3,97	3,79	0,68	15,11
		19	–	–	–	–	5,03	2,70	0,86	22,45	4,99	3,06	0,86	22,18	4,96	3,42	0,85	21,92	4,93	3,78	0,85	21,66
		20	–	–	–	–	5,68	2,71	0,97	27,65	5,64	3,08	0,97	27,32	5,60	3,44	0,96	27,01	5,56	3,79	0,96	26,70
	6	15	2,39	2,09	0,34	3,40	2,60	2,50	0,37	4,30	2,90	2,89	0,41	5,72	3,27	3,27	0,47	7,65	3,64	3,64	0,52	9,49
		17	3,30	2,06	0,47	7,83	3,28	2,43	0,47	7,73	3,35	2,82	0,48	8,11	3,51	3,22	0,50	8,86	3,73	3,63	0,53	9,88
		19	–	–	–	–	4,61	2,51	0,66	14,18	4,57	2,87	0,66	14,01	4,54	3,23	0,65	13,84	4,53	3,59	0,65	13,76
		20	–	–	–	–	5,27	2,53	0,75	17,73	5,23	2,90	0,75	17,52	5,20	3,26	0,74	17,31	5,16	3,61	0,74	17,10
7	3	15	2,65	2,24	0,76	18,09	2,76	2,63	0,80	19,36	3,01	3,01	0,86	22,30	3,38	3,38	0,97	27,15	3,74	3,74	1,08	32,75
		17	3,77	2,26	1,09	33,20	3,74	2,63	1,08	32,78	3,71	2,99	1,07	32,34	3,72	3,36	1,08	32,47	3,83	3,74	1,11	34,06
		19	–	–	–	–	4,93	2,65	1,42	52,30	4,90	3,01	1,41	52,00	4,87	3,37	1,40	51,43	4,83	3,73	1,39	50,37
		20	–	–	–	–	5,57	2,66	1,60	64,67	5,53	3,02	1,59	63,76	5,49	3,38	1,58	63,38	5,45	3,74	1,57	62,70
	4	15	2,29	2,06	0,49	8,53	2,52	2,47	0,54	10,07	2,86	2,86	0,62	12,59	3,24	3,24	0,70	15,48	3,60	3,60	0,77	18,38
		17	3,37	2,08	0,73	16,53	3,34	2,45	0,72	16,30	3,35	2,83	0,72	16,38	3,44	3,21	0,74	17,02	3,63	3,60	0,78	18,70
		19	–	–	–	–	4,57	2,49	0,98	27,64	4,53	2,85	0,98	27,30	4,50	3,21	0,97	26,97	4,47	3,57	0,96	26,64
		20	–	–	–	–	5,21	2,50	1,13	35,08	5,18	2,87	1,12	34,67	5,14	3,23	1,11	34,26	5,11	3,59	1,10	33,86
	5	15	2,03	1,90	0,35	3,71	2,31	2,31	0,40	5,28	2,69	2,69	0,46	7,52	3,07	3,07	0,53	9,58	3,44	3,44	0,59	11,63
		17	2,85	1,86	0,49	8,38	2,86	2,24	0,49	8,45	2,98	2,65	0,51	9,10	3,18	3,05	0,55	10,16	3,45	3,45	0,59	11,69
		19	–	–	–	–	4,15	2,30	0,71	15,97	4,11	2,67	0,71	15,77	4,08	3,03	0,70	15,55	4,09	3,40	0,71	15,64
		20	–	–	–	–	4,80	2,33	0,83	20,48	4,77	2,69	0,82	20,23	4,74	3,06	0,81	19,98	4,70	3,41	0,81	19,74
	6	15	1,86	1,79	0,27	1,91	2,18	2,18	0,31	2,80	2,53	2,53	0,36	4,23	2,90	2,90	0,42	5,93	3,28	3,28	0,47	7,74
		17	2,37	1,67	0,34	3,57	2,49	2,07	0,36	4,07	2,68	2,48	0,38	4,89	2,94	2,89	0,42	6,15	3,28	3,28	0,47	7,76
		19	–	–	–	–	3,63	2,09	0,52	9,27	3,60	2,46	0,52	9,13	3,62	2,83	0,52	9,23	3,72	3,23	0,53	9,69
		20	–	–	–	–	4,34	2,13	0,62	12,54	4,30	2,50	0,62	12,38	4,27	2,86	0,61	12,22	4,25	3,22	0,61	12,12
9	3	15	1,93	1,87	0,55	10,26	2,27	2,27	0,65	13,50	2,64	2,64	0,76	17,53	3,01	3,01	0,86	21,93	3,37	3,37	0,98	27,02
		17	2,86	1,86	0,82	20,06	2,84	2,24	0,81	19,78	2,89	2,62	0,83	20,44	3,05	3,01	0,88	22,46	3,38	3,38	0,98	27,10
		19	–	–	–	–	4,05	2,26	1,17	36,65	4,02	2,63	1,16	36,19	4,00	2,99	1,15	35,74	3,97	3,35	1,14	35,36
		20	–	–	–	–	4,70	2,28	1,36	47,96	4,66	2,64	1,35	47,37	4,63	3,01	1,34	46,78	4,60	3,37	1,33	46,20
	4	15	1,72	1,71	0,37	4,55	2,10	2,10	0,45	7,18	2,49	2,49	0,53	9,65	2,86	2,86	0,62	12,26	3,23	3,23	0,70	15,07
		17	2,36	1,66	0,51	8,82	2,43	2,06	0,52	9,30	2,61	2,46	0,56	10,48	2,87	2,87	0,62	12,34	3,24	3,24	0,70	15,12
		19	–	–	–	–	3,64	2,09	0,79	18,56	3,61	2,46	0,78	18,32	3,59	2,83	0,78	18,12	3,64	3,20	0,79	18,55
		20	–	–	–	–	4,30	2,11	0,93	24,82	4,27	2,48	0,92	24,51	4,24	2,84	0,92	24,20	4,21	3,20	0,91	23,89
	5	15	1,58	1,58	0,27	1,99	1,94	1,94	0,33	3,45	2,31	2,31	0,40	5,46	2,70	2,70	0,46	7,55	3,08	3,08	0,53	9,45
		17	1,91	1,47	0,33	3,30	2,10	1,89	0,36	4,25	2,36	2,30	0,41	5,71	2,70	2,70	0,46	7,57	3,08	3,08	0,53	9,48
		19	–	–	–	–	3,13	1,89	0,54	9,73	3,11	2,26	0,54	9,62	3,18	2,65	0,55	10,01	3,33	3,04	0,57	10,80
		20	–	–	–	–	3,83	1,92	0,66	13,69	3,80	2,29	0,65	13,51	3,77	2,66	0,65	13,32	3,78	3,03	0,65	13,40
	6	15	1,43	1,43	0,20	1,29	1,81	1,81	0,26	1,82	2,17	2,17	0,31	2,88	2,53	2,53	0,36	4,36	2,91	2,91	0,42	6,09
		17	1,63	1,34	0,23	1,49	1,90	1,77	0,27	2,02	2,19	2,17	0,31	2,94	2,54	2,54	0,36	4,38	2,91	2,91	0,42	6,11
		19	–	–	–	–	2,53	1,66	0,36	4,37	2,63	2,06	0,38	4,81	2,81	2,47	0,40	5,64	3,04	2,88	0,44	6,70
		20	–	–	–	–	3,26	1,70	0,47	7,60	3,23	2,07	0,46	7,47	3,26	2,45	0,47	7,59	3,38	2,85	0,48	8,10
11	3	15	1,49	1,49	0,42	6,38	1,89	1,89	0,54	9,61	2,27	2,27	0,65	13,15	2,64	2,64	0,75	17,05	3,00	3,00	0,86	21,30
		17	1,86	1,46	0,53	9,35	2,01	1,87	0,57	10,70	2,27	2,27	0,65	13,20	2,64	2,64	0,75	17,10	3,01	3,01	0,86	21,37
		19	–	–	–	–	3,10	1,87	0,88	22,42	3,07	2,24	0,88	22,09	3,08	2,61	0,88	22,19	3,18	3,00	0,91	23,45
		20	–	–	–	–	3,74	1,89	1,07	31,10	3,71	2,26	1,06	30,68	3,69	2,62	1,05	30,28	3,66	2,98	1,05	29,92
	4	15	1,34	1,34	0,29	2,36	1,71	1,71	0,37	4,55	2,10	2,10	0,45	7,10	2,49	2,49	0,53	9,44	2,86	2,86	0,61	11,97
		17	1,48	1,28	0,32	3,08	1,75	1,70	0,37	4,78	2,11	2,10	0,45	7,11	2,49	2,49	0,53	9,46	2,87	2,87	0,61	12,01
		19	–	–	–	–	2,59	1,68	0,55	10,06	2,61	2,06	0,56	10,22	2,74	2,46	0,59	11,11	2,95	2,86	0,63	12,56
		20	–	–	–	–	3,28	1,71	0,70	15,10	3,26	2,08	0,70	14,89	3,24	2,45	0,69	14,74	3,30	2,83	0,71	15,22
	5	15	1,20	1,20	0,21	1,25	1,58	1,58	0,27	2,06	1,95	1,95	0,33	3,61	2,32	2,32	0,40	5,61	2,71	2,71	0,47	7,50
		17	1,27	1,17	0,22	1,33	1,59	1,58	0,27	2,09	1,95	1,95	0,34	3,63	2,33	2,33	0,40	5,64	2,71	2,71	0,47	7,52
		19	–	–	–	–	2,03	1,46	0,35	4,05	2,20	1,88	0,38	4,97	2,44	2,30	0,42	6,24	2,74	2,71	0,47	7,64
		20	–	–	–	–	2,72	1,50	0,47	7,51	2,70	1,87	0,47	7,44	2,80	2,27	0,48	7,91	2,97	2,67	0,51	8,75
	6	15	1,03	1,03	0,15	0,88	1,44	1,44	0,21	1,23	1,82	1,82	0,26	1,86	2,18	2,18	0,31	3,01	2,54	2,54	0,36	4,54
		17	1,05	1,02	0,15	0,89	1,44	1,44	0,21	1,24	1,82	1,82	0,26	1,87	2,18	2,18	0,31	3,02	2,55	2,55	0,37	4,55
		19	–	–	–	–	1,71	1,33	0,25	1,62	1,95	1,75	0,28	2,25	2,23	2,16	0,32	3,21	2,55	2,55	0,37	4,58
		20	–	–	–	–	2,10	1,28	0,30	2,77	2,22	1,68	0,32	3,21	2,42	2,10	0,35	4,02	2,66	2,51	0,38	5,05
13	3	15	1,11	1,11	0,32	3,20	1,50	1,50	0,43	6,49	1,89	1,89	0,54	9,61	2,26	2,26	0,65	12,92	2,64	2,64	0,76	16,98
		17	1,12	1,10	0,32	3,31	1,50	1,50	0,43	6,51	1,89	1,89	0,54	9,63	2,27	2,27	0,65	12,96	2,64	2,64	0,76	17,03
		19	–	–	–	–	2,02	1,46	0,58	10,73	2,12	1,86	0,61	11,70	2,32	2,26	0,66	13,45	2,64	2,64	0,76	17,06
		20	–	–	–	–	2,70	1,49	0,78	17,68	2,68	1,86	0,77	17,38	2,70	2,24	0,77	17,62	2,81	2,63	0,81	18,97
	4	15	0,97	0,97	0,21	1,22	1,34	1,34	0,29	2,50	1,72	1,72	0,37	4,78	2,11	2,11	0,45	7,02	2,49	2,49	0,53	9,30
		17	0,97	0,97	0,21	1,22	1,35	1,35	0,29	2,51	1,72	1,72	0,37	4,80	2,11	2,11	0,45	7,04	2,49	2,49	0,53	9,32
		19	–	–	–	–	1,55	1,28	0,33	3,69	1,80	1,70	0,39	5,24	2,12	2,12	0,45	7,09	2,50	2,50	0,54	9,35
		20	–	–	–	–	2,09	1,27	0,45	6,90	2,16	1,67	0,46	7,27	2,33	2,08	0,50	8,32	2,57	2,48	0,55	9,79
	5	15	0,79	0,79	0,14	0,78	1,20	1,20	0,21	1,19	1,58	1,58	0,27	2,11	1,94	1,94	0,33	3,70	2,33	2,33	0,40	5,61
		17	0,80	0,80	0,14	0,78	1,21	1,21	0,21	1,20	1,58	1,58	0,27	2,11	1,95	1,95	0,33	3,71	2,33	2,33	0,40	5,63
		19	–	–	–	–	1,30	1,15	0,22	1,34	1,61	1,57	0,28	2,21	1,95	1,95	0,33	3,72	2,33	2,33	0,40	5,65
		20	–	–	–	–	1,56	1,08	0,27	2,06	1,77	1,50	0,30	2,88	2,03	1,92	0,35	4,15	2,35	2,33	0,40	5,73
	6	15	0,60	0,60	0,09	0,48	1,04	1,04	0,15	0,84	1,44	1,44	0,21	1,18	1,81	1,81	0,26	1,90	2,17	2,17	0,31	3,09
		17	0,60	0,60	0,09	0,48	1,04	1,04	0,15	0,84	1,44	1,44	0,21	1,18	1,82	1,82	0,26	1,90	2,18	2,18	0,31	3,11
		19	–	–	–	–	1,07	1,01	0,15	0,86	1,45	1,44	0,21	1,19	1,82	1,82	0,26	1,91	2,18	2,18	0,31	3,12
		20	–	–	–	–	1,21	0,94	0,17	0,97	1,55	1,39	0,22	1,31	1,85	1,80	0,27	2,01	2,18	2,18	0,31	3,13

Примечания

EWT — температура входящей воды;
Δt — разность температур;
DB — сухой термометр;
WB — влажный термометр;
TC — полная холодопроизводительность;
SC — ощутимая холодопроизводительность;
WF — расход воды;
WPD — гидравлическое сопротивление.

Все данные в таблице предоставлены при нормальном атмосферном давлении воздуха на высокой скорости вентилятора при внешнем статическом давлении воздуха 12 Па.

Таблицы холодопроизводительности

Канальный низконапорный двухтрубный фанкойл

LSF-500DR22L

EWT	Δt	Темп-ра в помещении, °C (W.B.)	Температура воздуха на входе, °C																			
			21				23				25				27				29			
			TC	SC	WF	WPD	TC	SC	WF	WPD	TC	SC	WF	WPD	TC	SC	WF	WPD	TC	SC	WF	WPD
°C	°C	°C	кВт	кВт	м³/ч	кПа	кВт	кВт	м³/ч	кПа	кВт	кВт	м³/ч	кПа	кВт	кВт	м³/ч	кПа	кВт	кВт	м³/ч	кПа
5	3	15	3,95	3,01	1,13	38,52	3,94	3,45	1,13	38,26	4,04	3,90	1,16	40,12	4,33	4,33	1,24	45,48	4,75	4,75	1,36	53,08
		17	5,26	3,04	1,52	64,11	5,23	3,47	1,51	63,45	5,20	3,90	1,50	62,79	5,17	4,32	1,49	62,14	5,16	4,74	1,49	62,03
		19	–	–	–	–	6,61	3,48	1,90	94,36	6,57	3,91	1,89	93,74	6,54	4,34	1,89	93,71	6,50	4,76	1,88	92,88
		20	–	–	–	–	7,35	3,50	2,13	115,34	7,31	3,92	2,12	114,17	7,26	4,35	2,10	112,97	7,21	4,76	2,07	110,17
	4	15	3,47	2,79	0,75	18,92	3,56	3,25	0,77	19,73	3,78	3,71	0,81	21,85	4,15	4,15	0,89	25,45	4,58	4,58	0,98	30,11
		17	4,81	2,83	1,03	32,72	4,78	3,26	1,02	32,37	4,75	3,69	1,02	32,03	4,74	4,12	1,02	31,93	4,83	4,55	1,04	33,02
		19	–	–	–	–	6,18	3,29	1,33	50,61	6,15	3,72	1,32	50,11	6,11	4,14	1,31	49,61	6,08	4,56	1,31	49,12
		20	–	–	–	–	6,93	3,30	1,50	62,28	6,89	3,73	1,49	61,68	6,85	4,16	1,48	61,06	6,81	4,58	1,47	60,46
	5	15	2,97	2,54	0,51	9,72	3,19	3,03	0,55	11,10	3,52	3,51	0,60	13,11	3,96	3,96	0,68	16,10	4,39	4,39	0,76	19,22
		17	4,30	2,60	0,74	18,54	4,28	3,03	0,74	18,34	4,26	3,47	0,73	18,24	4,35	3,92	0,75	18,91	4,54	4,37	0,78	20,32
		19	–	–	–	–	5,73	3,08	0,99	30,24	5,69	3,51	0,98	29,93	5,66	3,93	0,98	29,63	5,62	4,36	0,97	29,32
		20	–	–	–	–	6,48	3,09	1,12	37,40	6,44	3,53	1,11	37,04	6,40	3,95	1,10	36,67	6,37	4,37	1,10	36,31
	6	15	2,60	2,34	0,37	4,63	2,89	2,82	0,41	6,14	3,29	3,29	0,47	8,32	3,74	3,74	0,54	10,66	4,19	4,19	0,60	12,95
		17	3,69	2,33	0,53	10,35	3,67	2,77	0,53	10,27	3,77	3,23	0,54	10,80	3,98	3,71	0,57	11,87	4,26	4,18	0,61	13,31
		19	–	–	–	–	5,19	2,84	0,74	18,48	5,16	3,27	0,74	18,29	5,12	3,70	0,73	18,09	5,11	4,13	0,73	18,04
		20	–	–	–	–	5,96	2,87	0,85	23,46	5,93	3,30	0,85	23,22	5,89	3,73	0,84	22,99	5,86	4,15	0,84	22,75
7	3	15	2,99	2,56	0,86	23,50	3,14	3,03	0,90	25,58	3,48	3,48	1,01	30,97	3,91	3,91	1,13	37,88	4,33	4,33	1,24	44,65
		17	4,29	2,59	1,23	43,87	4,26	3,02	1,22	43,38	4,23	3,45	1,22	42,87	4,25	3,88	1,22	43,28	4,40	4,33	1,27	45,99
		19	–	–	–	–	5,66	3,05	1,64	72,24	5,63	3,48	1,63	71,48	5,60	3,90	1,62	70,73	5,56	4,32	1,61	69,46
		20	–	–	–	–	6,39	3,05	1,84	88,12	6,35	3,48	1,84	87,63	6,32	3,91	1,84	87,63	6,29	4,33	1,82	86,74
	4	15	2,58	2,35	0,56	11,21	2,87	2,84	0,62	13,54	3,29	3,29	0,71	16,88	3,72	3,72	0,80	20,89	4,15	4,15	0,89	25,18
		17	3,79	2,37	0,81	21,47	3,76	2,80	0,81	21,21	3,78	3,25	0,81	21,43	3,92	3,70	0,84	22,81	4,18	4,15	0,90	25,45
		19	–	–	–	–	5,19	2,84	1,12	36,97	5,16	3,27	1,11	36,58	5,13	3,70	1,10	36,20	5,10	4,12	1,10	35,80
		20	–	–	–	–	5,95	2,86	1,29	47,23	5,91	3,29	1,28	46,75	5,88	3,72	1,27	46,26	5,84	4,14	1,27	45,79
	5	15	2,24	2,14	0,38	5,19	2,62	2,62	0,45	7,62	3,08	3,08	0,53	10,30	3,53	3,53	0,61	12,96	3,97	3,97	0,68	15,89
		17	3,18	2,11	0,55	10,86	3,21	2,56	0,55	11,00	3,37	3,04	0,58	11,98	3,62	3,51	0,62	13,57	3,97	3,97	0,68	15,93
		19	–	–	–	–	4,67	2,62	0,80	20,93	4,65	3,05	0,80	20,70	4,61	3,48	0,79	20,46	4,64	3,92	0,80	20,66
		20	–	–	–	–	5,45	2,65	0,94	27,47	5,42	3,08	0,94	27,18	5,39	3,51	0,93	26,90	5,35	3,93	0,93	26,62
	6	15	2,04	2,00	0,29	2,53	2,43	2,43	0,35	4,05	2,86	2,86	0,41	6,14	3,31	3,31	0,47	8,46	3,76	3,76	0,54	10,57
		17	2,54	1,85	0,36	4,58	2,72	2,33	0,39	5,44	2,99	2,82	0,43	6,86	3,34	3,31	0,48	8,61	3,77	3,77	0,54	10,60
		19	–	–	–	–	4,07	2,37	0,58	12,03	4,03	2,80	0,58	11,87	4,07	3,25	0,58	12,05	4,21	3,71	0,60	12,78
		20	–	–	–	–	4,88	2,41	0,70	16,43	4,85	2,84	0,70	16,24	4,81	3,27	0,69	16,06	4,80	3,70	0,69	15,96
9	3	15	2,19	2,15	0,63	13,64	2,60	2,60	0,75	18,31	3,04	3,04	0,87	23,94	3,48	3,48	1,01	30,53	3,90	3,90	1,12	36,76
		17	3,24	2,14	0,94	27,03	3,22	2,57	0,93	26,46	3,30	3,02	0,95	27,80	3,51	3,48	1,02	31,04	3,91	3,91	1,12	36,86
		19	–	–	–	–	4,63	2,60	1,34	50,17	4,60	3,03	1,33	49,61	4,58	3,46	1,33	49,06	4,55	3,88	1,32	48,61
		20	–	–	–	–	5,37	2,61	1,55	64,45	5,33	3,04	1,54	63,30	5,30	3,47	1,53	62,79	5,27	3,89	1,53	62,74
	4	15	1,93	1,93	0,42	6,44	2,40	2,40	0,52	9,72	2,85	2,85	0,61	13,04	3,29	3,29	0,71	16,71	3,73	3,73	0,80	20,71
		17	2,63	1,89	0,57	11,38	2,74	2,35	0,59	12,14	2,97	2,83	0,64	14,01	3,30	3,30	0,71	16,76	3,73	3,73	0,81	20,76
		19	–	–	–	–	4,12	2,39	0,89	24,69	4,09	2,82	0,89	24,41	4,07	3,25	0,88	24,20	4,15	3,70	0,90	24,95
		20	–	–	–	–	4,87	2,40	1,05	32,64	4,84	2,84	1,04	32,29	4,81	3,27	1,04	31,93	4,78	3,69	1,03	31,56
	5	15	1,75	1,75	0,30	2,79	2,18	2,18	0,38	5,04	2,64	2,64	0,45	7,75	3,09	3,09	0,53	10,22	3,54	3,54	0,61	12,83
		17	2,06	1,64	0,35	4,35	2,32	2,13	0,40	5,89	2,67	2,63	0,46	7,94	3,10	3,10	0,53	10,24	3,54	3,54	0,61	12,86
		19	–	–	–	–	3,51	2,14	0,60	12,61	3,49	2,58	0,60	12,50	3,59	3,04	0,62	13,12	3,78	3,51	0,65	14,44
		20	–	–	–	–	4,31	2,18	0,74	17,92	4,27	2,61	0,74	17,74	4,25	3,04	0,73	17,49	4,27	3,48	0,74	17,68
	6	15	1,58	1,58	0,23	1,54	2,01	2,01	0,29	2,52	2,43	2,43	0,35	4,20	2,87	2,87	0,41	6,37	3,33	3,33	0,48	8,47
		17	1,76	1,50	0,25	1,82	2,07	1,98	0,30	2,73	2,44	2,43	0,35	4,23	2,88	2,88	0,41	6,39	3,34	3,34	0,48	8,49
		19	–	–	–	–	2,75	1,86	0,39	5,75	2,89	2,33	0,42	6,48	3,15	2,82	0,45	7,65	3,46	3,31	0,50	9,01
		20	–	–	–	–	3,63	1,92	0,52	9,79	3,60	2,35	0,52	9,64	3,65	2,80	0,52	9,85	3,81	3,27	0,55	10,61
11	3	15	1,70	1,70	0,48	8,64	2,16	2,16	0,62	12,97	2,61	2,61	0,74	17,87	3,04	3,04	0,87	23,34	3,47	3,47	0,99	29,29
		17	2,08	1,66	0,59	12,11	2,28	2,15	0,65	14,33	2,61	2,61	0,74	17,90	3,05	3,05	0,87	23,40	3,48	3,48	0,99	29,37
		19	–	–	–	–	3,50	2,14	1,00	29,70	3,48	2,58	0,99	29,31	3,50	3,02	1,00	29,60	3,64	3,46	1,04	31,69
		20	–	–	–	–	4,27	2,16	1,23	42,35	4,24	2,60	1,22	41,85	4,21	3,03	1,21	41,36	4,19	3,45	1,20	40,93
	4	15	1,49	1,49	0,32	3,38	1,94	1,94	0,42	6,54	2,41	2,41	0,52	9,56	2,86	2,86	0,61	12,79	3,30	3,30	0,71	16,31
		17	1,61	1,44	0,35	4,17	1,97	1,94	0,42	6,71	2,41	2,41	0,52	9,58	2,86	2,86	0,61	12,82	3,30	3,30	0,71	16,36
		19	–	–	–	–	2,89	1,91	0,62	13,03	2,93	2,36	0,63	13,33	3,10	2,83	0,67	14,71	3,37	3,29	0,72	16,91
		20	–	–	–	–	3,69	1,94	0,79	19,79	3,67	2,38	0,79	19,55	3,65	2,81	0,78	19,39	3,74	3,26	0,80	20,21
	5	15	1,33	1,33	0,23	1,53	1,76	1,76	0,30	2,95	2,19	2,19	0,38	5,28	2,66	2,66	0,46	7,77	3,11	3,11	0,54	10,14
		17	1,38	1,30	0,24	1,62	1,76	1,76	0,30	2,96	2,20	2,20	0,38	5,30	2,66	2,66	0,46	7,79	3,11	3,11	0,54	10,17
		19	–	–	–	–	2,20	1,65	0,38	5,34	2,45	2,14	0,42	6,71	2,77	2,64	0,48	8,32	3,13	3,12	0,54	10,27
		20	–	–	–	–	3,02	1,69	0,52	9,63	3,01	2,13	0,52	9,56	3,14	2,60	0,54	10,30	3,36	3,07	0,58	11,57
	6	15	1,13	1,13	0,16	1,03	1,60	1,60	0,23	1,52	2,02	2,02	0,29	2,64	2,45	2,45	0,35	4,42	2,89	2,89	0,41	6,45
		17	1,14	1,12	0,16	1,04	1,60	1,60	0,23	1,52	2,02	2,02	0,29	2,65	2,45	2,45	0,35	4,43	2,90	2,90	0,41	6,47
		19	–	–	–	–	1,83	1,48	0,26	2,05	2,13	1,96	0,31	3,05	2,48	2,44	0,36	4,58	2,90	2,90	0,41	6,48
		20	–	–	–	–	2,23	1,41	0,32	3,48	2,40	1,89	0,34	4,23	2,67	2,38	0,38	5,44	3,01	2,87	0,43	6,94
13	3	15	1,24	1,24	0,36	4,65	1,71	1,71	0,49	8,71	2,16	2,16	0,62	12,81	2,61	2,61	0,75	17,88	3,04	3,04	0,88	23,28
		17	1,25	1,24	0,36	4,71	1,72	1,72	0,49	8,73	2,17	2,17	0,62	12,84	2,61	2,61	0,75	17,92	3,05	3,05	0,88	23,35
		19	–	–	–	–	2,24	1,67	0,64	13,59	2,40	2,14	0,69	15,42	2,66	2,61	0,76	18,41	3,05	3,05	0,88	23,41
		20	–	–	–	–	3,04	1,70	0,87	23,24	3,02	2,13	0,87	22,88	3,05	2,58	0,88	23,35	3,21	3,04	0,92	25,52
	4	15	1,07	1,07	0,23	1,53	1,50	1,50	0,32	3,62	1,96	1,96	0,42	6,61	2,42	2,42	0,52	9,47	2,86	2,86	0,61	12,63
		17	1,07	1,07	0,23	1,53	1,50	1,50	0,32	3,63	1,96	1,96	0,42	6,62	2,42	2,42	0,52	9,49	2,87	2,87	0,61	12,66
		19	–	–	–	–	1,70	1,44	0,37	4,97	2,03	1,94	0,44	7,05	2,42	2,42	0,52	9,52	2,87	2,87	0,62	12,70
		20	–	–	–	–	2,32	1,44	0,50	8,79	2,41	1,91	0,52	9,38	2,63	2,39	0,56	10,93	2,93	2,86	0,63	13,12
	5	15	0,87	0,87	0,15	0,91	1,34	1,34	0,23	1,50	1,76	1,76	0,30	3,04	2,20	2,20	0,38	5,37	2,67	2,67	0,46	7,64
		17	0,87	0,87	0,15	0,91	1,34	1,34	0,23	1,51	1,76	1,76	0,30	3,05	2,21	2,21	0,38	5,39	2,67	2,67	0,46	7,66
		19	–	–	–	–	1,41	1,29	0,24	1,70	1,77	1,76	0,30	3,10	2,21	2,21	0,38	5,41	2,67	2,67	0,46	7,68
		20	–	–	–	–	1,66	1,20	0,28	2,59	1,93	1,69	0,33	3,89	2,28	2,19	0,39	5,78	2,68	2,67	0,46	7,73
	6	15	0,64	0,64	0,09	0,55	1,14	1,14	0,16	0,98	1,60	1,60	0,23	1,51	2,02	2,02	0,29	2,73	2,45	2,45	0,35	4,54
		17	0,64	0,64	0,09	0,55	1,14	1,14	0,16	0,98	1,60	1,60	0,23	1,51	2,02	2,02	0,29	2,74	2,46	2,46	0,35	4,56
		19	–	–	–	–	1,16	1,13	0,17	1,00	1,60	1,60	0,23	1,51	2,02	2,02	0,29	2,75	2,46	2,46	0,35	4,57
		20	–	–	–	–	1,29	1,05	0,19	1,11	1,68	1,55	0,24	1,68	2,04	2,02	0,29	2,81	2,46	2,46	0,35	4,57

Примечания

EWT — температура входящей воды;
Δt — разность температур;
DB — сухой термометр;
WB — влажный термометр;
TC — полная холодопроизводительность;
SC — ощутимая холодопроизводительность;
WF — расход воды;
WPD — гидравлическое сопротивление.

Все данные в таблице предоставлены при нормальном атмосферном давлении воздуха на высокой скорости вентилятора при внешнем статическом давлении воздуха 12 Па.

Канальный низконапорный двухтрубный фанкойл

LSF-600DR22L

EWT	Δt	Темп-ра в поме-щении, °C (W.B.)	Температура воздуха на входе, °C																			
			21				23				25				27				29			
			TC	SC	WF	WPD	TC	SC	WF	WPD	TC	SC	WF	WPD	TC	SC	WF	WPD	TC	SC	WF	WPD
°C	°C	°C	кВт	кВт	м³/ч	кПа	кВт	кВт	м³/ч	кПа	кВт	кВт	м³/ч	кПа	кВт	кВт	м³/ч	кПа	кВт	кВт	м³/ч	кПа
5	3	15	4,73	3,59	1,35	55,41	4,70	4,10	1,35	54,92	4,81	4,63	1,38	57,12	5,15	5,15	1,49	65,28	5,65	5,65	1,63	76,75
		17	6,27	3,62	1,81	92,05	6,24	4,13	1,80	91,12	6,20	4,64	1,79	90,18	6,15	5,13	1,77	87,85	6,15	5,64	1,78	88,62
		19	–	–	–	–	7,87	4,15	2,29	137,60	7,82	4,65	2,25	134,23	7,78	5,15	2,24	132,94	7,73	5,65	2,23	131,62
		20	–	–	–	–	8,73	4,15	2,52	162,97	8,68	4,66	2,50	161,35	8,63	5,16	2,49	159,79	8,58	5,66	2,48	158,22
	4	15	4,18	3,34	0,90	27,15	4,26	3,87	0,91	28,10	4,51	4,42	0,97	30,92	4,94	4,94	1,06	36,30	5,45	5,45	1,17	42,92
		17	5,76	3,38	1,24	47,21	5,73	3,89	1,23	46,73	5,69	4,40	1,22	46,26	5,67	4,91	1,22	45,98	5,77	5,42	1,24	47,31
		19	–	–	–	–	7,39	3,92	1,60	73,51	7,34	4,43	1,58	71,89	7,31	4,94	1,58	72,09	7,26	5,43	1,56	70,54
		20	–	–	–	–	8,26	3,93	1,79	89,39	8,22	4,44	1,78	88,52	8,17	4,95	1,77	87,65	8,13	5,45	1,76	86,82
	5	15	3,63	3,07	0,62	14,51	3,87	3,64	0,67	16,35	4,23	4,21	0,73	19,03	4,72	4,72	0,81	22,80	5,24	5,24	0,90	27,19
		17	5,19	3,12	0,89	26,73	5,16	3,63	0,89	26,45	5,13	4,15	0,88	26,23	5,22	4,67	0,90	27,01	5,43	5,22	0,94	29,16
		19	–	–	–	–	6,86	3,68	1,18	43,21	6,82	4,19	1,17	42,78	6,78	4,70	1,16	42,36	6,74	5,19	1,16	41,94
		20	–	–	–	–	7,74	3,70	1,33	53,35	7,70	4,21	1,32	52,84	7,66	4,71	1,32	52,33	7,62	5,22	1,31	52,01
	6	15	3,12	2,80	0,45	7,84	3,50	3,39	0,50	9,93	3,97	3,97	0,57	12,44	4,50	4,50	0,65	15,40	5,01	5,01	0,72	18,41
		17	4,56	2,84	0,65	15,70	4,53	3,36	0,65	15,52	4,61	3,89	0,66	16,01	4,81	4,44	0,69	17,12	5,11	5,00	0,73	19,05
		19	–	–	–	–	6,28	3,42	0,90	26,98	6,24	3,93	0,89	26,71	6,20	4,44	0,89	26,44	6,18	4,94	0,88	26,25
		20	–	–	–	–	7,20	3,45	1,03	34,36	7,15	3,97	1,03	34,00	7,11	4,47	1,02	33,68	7,07	4,98	1,02	33,35
7	3	15	3,59	3,06	1,04	34,40	3,75	3,61	1,08	37,15	4,13	4,13	1,19	43,48	4,64	4,64	1,33	53,21	5,15	5,15	1,48	63,66
		17	5,12	3,09	1,48	63,38	5,09	3,60	1,47	62,91	5,06	4,11	1,46	62,02	5,07	4,62	1,47	62,49	5,24	5,15	1,51	66,17
		19	–	–	–	–	6,74	3,62	1,95	102,33	6,70	4,13	1,95	102,39	6,67	4,64	1,94	101,61	6,63	5,14	1,93	100,56
		20	–	–	–	–	7,61	3,63	2,21	127,66	7,56	4,14	2,19	125,28	7,52	4,65	2,17	124,03	7,48	5,15	2,17	123,83
	4	15	3,13	2,83	0,68	16,47	3,44	3,39	0,74	19,23	3,92	3,92	0,84	24,08	4,44	4,44	0,96	30,09	4,94	4,94	1,06	35,86
		17	4,57	2,84	0,99	31,62	4,54	3,36	0,98	31,27	4,55	3,88	0,98	31,34	4,70	4,41	1,02	33,11	4,98	4,95	1,07	36,31
		19	–	–	–	–	6,22	3,39	1,35	53,89	6,19	3,91	1,34	53,35	6,15	4,41	1,33	52,80	6,11	4,91	1,32	52,23
		20	–	–	–	–	7,09	3,40	1,53	67,05	7,05	3,92	1,52	66,40	7,01	4,42	1,51	65,72	6,97	4,93	1,50	65,06
	5	15	2,70	2,57	0,46	8,55	3,16	3,15	0,54	11,33	3,69	3,69	0,64	14,81	4,22	4,22	0,73	18,55	4,73	4,73	0,81	22,59
		17	3,92	2,56	0,68	16,37	3,92	3,09	0,68	16,38	4,07	3,64	0,70	17,45	4,35	4,20	0,75	19,54	4,74	4,74	0,82	22,67
		19	–	–	–	–	5,65	3,15	0,98	30,78	5,62	3,66	0,97	30,46	5,58	4,17	0,96	30,13	5,59	4,68	0,97	30,20
		20	–	–	–	–	6,53	3,16	1,13	39,28	6,50	3,68	1,12	38,89	6,46	4,19	1,11	38,49	6,42	4,69	1,11	38,10
	6	15	2,41	2,36	0,35	4,19	2,89	2,89	0,41	6,67	3,44	3,44	0,49	9,57	3,98	3,98	0,57	12,29	4,51	4,51	0,65	15,18
		17	3,11	2,23	0,45	7,91	3,32	2,81	0,48	8,97	3,65	3,40	0,52	10,56	4,04	3,97	0,58	12,57	4,52	4,51	0,65	15,21
		19	–	–	–	–	4,98	2,87	0,72	17,99	4,95	3,39	0,71	17,78	4,96	3,91	0,71	17,84	5,10	4,45	0,73	18,71
		20	–	–	–	–	5,93	2,91	0,85	24,28	5,89	3,43	0,85	24,03	5,85	3,94	0,84	23,79	5,82	4,44	0,84	23,56
9	3	15	2,62	2,56	0,75	19,59	3,10	3,10	0,89	26,09	3,62	3,62	1,04	34,08	4,14	4,14	1,20	43,47	4,64	4,64	1,33	52,37
		17	3,88	2,55	1,12	38,37	3,85	3,06	1,11	37,87	3,93	3,59	1,13	39,22	4,18	4,14	1,21	44,28	4,64	4,64	1,34	52,50
		19	–	–	–	–	5,53	3,10	1,61	72,16	5,49	3,61	1,59	71,13	5,45	4,11	1,57	69,45	5,42	4,62	1,56	68,74
		20	–	–	–	–	6,41	3,11	1,86	93,43	6,37	3,62	1,85	92,47	6,33	4,13	1,84	91,48	6,29	4,63	1,83	90,52
	4	15	2,33	2,33	0,50	9,77	2,88	2,88	0,62	14,03	3,41	3,41	0,74	18,74	3,93	3,93	0,85	24,04	4,44	4,44	0,96	29,34
		17	3,23	2,28	0,70	17,00	3,31	2,82	0,71	17,82	3,56	3,38	0,77	20,17	3,94	3,94	0,85	24,14	4,44	4,44	0,96	29,42
		19	–	–	–	–	4,94	2,85	1,06	35,30	4,91	3,37	1,06	34,91	4,88	3,88	1,05	34,53	4,95	4,40	1,07	35,43
		20	–	–	–	–	5,84	2,87	1,26	47,08	5,80	3,39	1,25	46,74	5,78	3,90	1,25	46,70	5,74	4,41	1,24	46,18
	5	15	2,07	2,07	0,36	4,67	2,62	2,62	0,45	8,09	3,17	3,17	0,55	11,24	3,71	3,71	0,64	14,71	4,23	4,23	0,73	18,34
		17	2,51	1,98	0,43	7,42	2,83	2,58	0,49	9,27	3,23	3,16	0,56	11,58	3,71	3,71	0,64	14,74	4,23	4,23	0,73	18,38
		19	–	–	–	–	4,28	2,59	0,74	18,68	4,25	3,11	0,73	18,45	4,34	3,64	0,75	19,12	4,54	4,19	0,78	20,72
		20	–	–	–	–	5,21	2,62	0,90	26,19	5,18	3,14	0,89	25,90	5,14	3,65	0,89	25,60	5,15	4,16	0,89	25,67
	6	15	1,88	1,88	0,27	2,24	2,38	2,38	0,34	4,20	2,91	2,91	0,42	6,93	3,47	3,47	0,50	9,56	4,00	4,00	0,57	12,19
		17	2,08	1,77	0,30	2,92	2,46	2,34	0,35	4,56	2,92	2,92	0,42	6,98	3,47	3,47	0,50	9,58	4,01	4,01	0,57	12,22
		19	–	–	–	–	3,46	2,28	0,50	9,50	3,59	2,83	0,51	10,10	3,85	3,40	0,55	11,38	4,18	3,97	0,60	13,10
		20	–	–	–	–	4,48	2,34	0,64	14,75	4,45	2,86	0,64	14,56	4,47	3,38	0,64	14,66	4,62	3,93	0,66	15,55
11	3	15	2,04	2,04	0,58	12,42	2,58	2,58	0,74	18,52	3,10	3,10	0,89	25,48	3,62	3,62	1,03	33,20	4,13	4,13	1,19	42,30
		17	2,52	1,99	0,72	17,76	2,73	2,56	0,78	20,41	3,11	3,11	0,89	25,54	3,63	3,63	1,04	33,28	4,14	4,14	1,19	42,41
		19	–	–	–	–	4,20	2,55	1,20	42,91	4,18	3,07	1,20	42,86	4,18	3,59	1,20	42,85	4,33	4,12	1,24	45,31
		20	–	–	–	–	5,09	2,57	1,46	59,92	5,05	3,09	1,45	59,26	5,02	3,60	1,44	58,58	4,99	4,10	1,43	57,90
	4	15	1,78	1,78	0,38	5,67	2,34	2,34	0,50	9,62	2,89	2,89	0,62	13,71	3,41	3,41	0,73	18,26	3,93	3,93	0,84	23,27
		17	1,96	1,73	0,42	7,00	2,38	2,33	0,51	9,91	2,89	2,89	0,62	13,73	3,42	3,42	0,73	18,30	3,94	3,94	0,84	23,32
		19	–	–	–	–	3,53	2,30	0,76	19,26	3,55	2,83	0,76	19,47	3,73	3,38	0,80	21,23	4,02	3,93	0,86	24,22
		20	–	–	–	–	4,46	2,33	0,96	28,91	4,43	2,85	0,95	28,56	4,40	3,36	0,94	28,22	4,48	3,89	0,96	29,19
	5	15	1,58	1,58	0,27	2,33	2,09	2,09	0,36	4,94	2,65	2,65	0,46	8,14	3,19	3,19	0,55	11,19	3,72	3,72	0,64	14,40
		17	1,64	1,54	0,28	2,56	2,09	2,09	0,36	4,96	2,65	2,65	0,46	8,16	3,20	3,20	0,55	11,21	3,72	3,72	0,64	14,43
		19	–	–	–	–	2,75	2,01	0,47	8,67	3,01	2,59	0,52	10,09	3,35	3,16	0,58	12,13	3,75	3,72	0,64	14,62
		20	–	–	–	–	3,71	2,05	0,64	14,29	3,68	2,57	0,63	14,11	3,82	3,12	0,66	15,13	4,05	3,68	0,70	16,78
	6	15	1,36	1,36	0,20	1,31	1,89	1,89	0,27	2,34	2,40	2,40	0,34	4,43	2,94	2,94	0,42	7,00	3,49	3,49	0,50	9,44
		17	1,37	1,35	0,20	1,32	1,89	1,89	0,27	2,34	2,40	2,40	0,34	4,44	2,94	2,94	0,42	7,02	3,49	3,49	0,50	9,46
		19	–	–	–	–	2,16	1,76	0,31	3,39	2,53	2,34	0,36	5,07	2,99	2,93	0,43	7,25	3,50	3,49	0,50	9,48
		20	–	–	–	–	2,73	1,70	0,39	6,03	2,94	2,28	0,42	7,02	3,28	2,87	0,47	8,49	3,65	3,46	0,52	10,22
13	3	15	1,50	1,50	0,43	7,31	2,05	2,05	0,59	12,49	2,59	2,59	0,74	18,56	3,11	3,11	0,89	25,45	3,62	3,62	1,03	32,72
		17	1,51	1,50	0,43	7,43	2,05	2,05	0,59	12,52	2,59	2,59	0,74	18,60	3,11	3,11	0,90	25,52	3,62	3,62	1,04	32,80
		19	–	–	–	–	2,74	2,00	0,79	20,42	2,88	2,55	0,83	22,25	3,17	3,11	0,91	26,29	3,63	3,63	1,04	32,88
		20	–	–	–	–	3,65	2,02	1,04	33,12	3,61	2,54	1,03	32,62	3,64	3,07	1,04	33,07	3,82	3,61	1,09	36,00
	4	15	1,27	1,27	0,27	2,43	1,79	1,79	0,38	5,87	2,35	2,35	0,50	9,55	2,89	2,89	0,62	13,56	3,42	3,42	0,74	18,23
		17	1,27	1,26	0,27	2,42	1,80	1,80	0,38	5,88	2,36	2,36	0,51	9,57	2,90	2,90	0,62	13,59	3,43	3,43	0,74	18,27
		19	–	–	–	–	2,08	1,74	0,45	7,75	2,46	2,33	0,53	10,31	2,91	2,90	0,62	13,66	3,43	3,43	0,74	18,32
		20	–	–	–	–	2,87	1,75	0,61	13,34	2,93	2,29	0,63	13,85	3,18	2,86	0,69	16,08	3,51	3,42	0,76	19,05
	5	15	1,04	1,04	0,18	1,15	1,58	1,58	0,27	2,39	2,10	2,10	0,36	5,07	2,66	2,66	0,46	8,02	3,20	3,20	0,55	10,98
		17	1,05	1,05	0,18	1,16	1,58	1,58	0,27	2,40	2,10	2,10	0,36	5,09	2,66	2,66	0,46	8,04	3,20	3,20	0,55	11,01
		19	–	–	–	–	1,67	1,52	0,29	2,78	2,12	2,10	0,36	5,20	2,66	2,66	0,46	8,05	3,21	3,21	0,55	11,04
		20	–	–	–	–	1,99	1,43	0,34	4,45	2,35	2,04	0,40	6,48	2,78	2,63	0,48	8,63	3,23	3,21	0,55	11,14
	6	15	0,78	0,78	0,11	0,71	1,37	1,37	0,20	1,25	1,89	1,89	0,27	2,41	2,41	2,41	0,34	4,57	2,96	2,96	0,42	7,04
		17	0,78	0,78	0,11	0,71	1,37	1,37	0,20	1,25	1,89	1,89	0,27	2,42	2,41	2,41	0,34	4,58	2,96	2,96	0,42	7,06
		19	–	–	–	–	1,40	1,35	0,20	1,28	1,90	1,90	0,27	2,43	2,41	2,41	0,35	4,60	2,97	2,97	0,42	7,07
		20	–	–	–	–	1,57	1,26	0,23	1,53	1,98	1,83	0,28	2,75	2,44	2,40	0,35	4,72	2,97	2,96	0,42	7,08

Примечания

EWT — температура входящей воды;
Δt — разность температур;
DB — сухой термометр;
WB — влажный термометр;
TC — полная холодопроизводительность;
SC — ощутимая холодопроизводительность;
WF — расход воды;
WPD — гидравлическое сопротивление.

Все данные в таблице предоставлены при нормальном атмосферном давлении воздуха на высокой скорости вентилятора при внешнем статическом давлении воздуха 12 Па.

Таблицы холодопроизводительности

Канальный низконапорный двухтрубный фанкойл

LSF-700DR22L

EWT	Δt	Темп-ра в помещении, °C (W.B.)	Температура воздуха на входе, °C																			
			21				23				25				27				29			
			TC	SC	WF	WPD	TC	SC	WF	WPD	TC	SC	WF	WPD	TC	SC	WF	WPD	TC	SC	WF	WPD
°C	°C	°C	кВт	кВт	м³/ч	кПа	кВт	кВт	м³/ч	кПа	кВт	кВт	м³/ч	кПа	кВт	кВт	м³/ч	кПа	кВт	кВт	м³/ч	кПа
5	3	15	5,57	4,22	1,59	38,07	5,54	4,82	1,59	37,78	5,67	5,44	1,62	39,29	6,05	6,05	1,73	44,01	6,63	6,63	1,90	51,64
		17	7,39	4,26	2,13	63,00	7,34	4,86	2,12	62,33	7,28	5,44	2,09	60,70	7,24	6,03	2,07	60,05	7,23	6,61	2,07	59,91
		19	–	–	–	–	9,26	4,88	2,68	93,71	9,21	5,47	2,66	92,73	9,15	6,06	2,65	91,80	9,10	6,64	2,63	90,84
		20	–	–	–	–	10,28	4,89	2,98	112,64	10,22	5,49	2,96	111,49	10,15	6,07	2,93	109,65	10,10	6,65	2,93	109,22
	4	15	4,92	3,92	1,06	18,92	5,03	4,55	1,08	19,61	5,31	5,20	1,14	21,53	5,81	5,81	1,25	24,90	6,40	6,40	1,37	29,40
		17	6,78	3,97	1,45	32,41	6,73	4,57	1,44	32,07	6,69	5,17	1,44	31,72	6,67	5,76	1,43	31,58	6,79	6,37	1,46	32,52
		19	–	–	–	–	8,69	4,61	1,87	49,86	8,64	5,21	1,85	49,35	8,59	5,80	1,84	48,84	8,54	6,38	1,83	48,34
		20	–	–	–	–	9,73	4,63	2,10	61,22	9,66	5,23	2,08	60,24	9,61	5,82	2,08	59,92	9,56	6,40	2,06	59,36
	5	15	4,23	3,59	0,73	9,87	4,53	4,26	0,78	11,10	4,96	4,93	0,85	12,96	5,55	5,55	0,96	15,82	6,15	6,15	1,06	18,84
		17	6,11	3,67	1,05	18,56	6,07	4,27	1,05	18,35	6,04	4,87	1,04	18,24	6,15	5,49	1,06	18,80	6,39	6,12	1,10	20,08
		19	–	–	–	–	8,08	4,33	1,39	29,99	8,03	4,93	1,38	29,69	7,98	5,52	1,38	29,38	7,93	6,10	1,37	29,07
		20	–	–	–	–	9,12	4,36	1,57	36,99	9,07	4,96	1,56	36,62	9,02	5,55	1,55	36,25	8,96	6,13	1,55	35,88
	6	15	3,72	3,31	0,53	4,80	4,11	3,98	0,59	6,24	4,64	4,64	0,66	8,27	5,27	5,27	0,75	10,53	5,88	5,88	0,84	12,74
		17	5,28	3,30	0,76	10,55	5,25	3,91	0,75	10,45	5,38	4,55	0,77	10,89	5,65	5,21	0,81	11,86	6,01	5,86	0,86	13,19
		19	–	–	–	–	7,36	4,02	1,05	18,50	7,32	4,61	1,05	18,31	7,27	5,20	1,04	18,11	7,25	5,80	1,04	18,03
		20	–	–	–	–	8,44	4,05	1,21	23,38	8,39	4,65	1,20	23,14	8,33	5,24	1,19	22,89	8,29	5,83	1,19	22,66
7	3	15	4,22	3,60	1,21	23,38	4,41	4,24	1,27	25,23	4,86	4,86	1,41	30,24	5,46	5,46	1,58	36,93	6,04	6,04	1,74	43,47
		17	6,03	3,63	1,73	43,30	5,99	4,23	1,72	42,81	5,95	4,82	1,71	42,30	5,97	5,42	1,72	42,60	6,16	6,04	1,77	44,98
		19	–	–	–	–	7,94	4,27	2,30	70,89	7,89	4,86	2,29	70,13	7,84	5,45	2,26	68,86	7,79	6,03	2,25	68,12
		20	–	–	–	–	8,96	4,28	2,60	87,67	8,91	4,88	2,59	86,74	8,85	5,47	2,57	85,82	8,80	6,05	2,55	84,91
	4	15	3,66	3,31	0,79	11,24	4,05	3,99	0,88	13,41	4,61	4,61	0,99	16,57	5,21	5,21	1,12	20,46	5,81	5,81	1,25	24,61
		17	5,36	3,34	1,15	21,43	5,33	3,94	1,15	21,17	5,35	4,55	1,15	21,33	5,52	5,18	1,19	22,55	5,86	5,81	1,26	24,96
		19	–	–	–	–	7,32	3,99	1,57	36,58	7,27	4,59	1,56	36,19	7,22	5,18	1,55	35,80	7,18	5,76	1,55	35,54
		20	–	–	–	–	8,36	4,02	1,81	46,58	8,31	4,61	1,80	46,09	8,26	5,21	1,79	45,62	8,21	5,79	1,78	45,12
	5	15	3,18	3,02	0,55	5,31	3,70	3,69	0,64	7,60	4,33	4,33	0,75	10,17	4,95	4,95	0,85	12,76	5,56	5,56	0,96	15,59
		17	4,55	2,99	0,78	11,04	4,58	3,61	0,79	11,13	4,78	4,27	0,82	12,00	5,11	4,93	0,88	13,46	5,57	5,57	0,96	15,66
		19	–	–	–	–	6,62	3,69	1,14	20,91	6,58	4,29	1,13	20,68	6,54	4,89	1,12	20,43	6,56	5,49	1,13	20,58
		20	–	–	–	–	7,71	3,73	1,33	27,31	7,66	4,33	1,32	27,02	7,61	4,93	1,32	26,73	7,55	5,51	1,30	26,23
	6	15	2,91	2,83	0,42	2,60	3,44	3,44	0,49	4,08	4,04	4,04	0,58	6,14	4,66	4,66	0,67	8,38	5,29	5,29	0,76	10,42
		17	3,67	2,63	0,53	4,85	3,90	3,29	0,56	5,65	4,26	3,97	0,61	6,97	4,73	4,65	0,68	8,58	5,30	5,29	0,76	10,45
		19	–	–	–	–	5,81	3,36	0,83	12,19	5,76	3,96	0,83	12,03	5,80	4,57	0,83	12,16	5,98	5,21	0,86	12,80
		20	–	–	–	–	6,94	3,41	0,99	16,51	6,89	4,01	0,99	16,32	6,84	4,61	0,98	16,13	6,82	5,20	0,98	16,01
9	3	15	3,09	3,01	0,89	13,53	3,65	3,65	1,05	17,96	4,26	4,26	1,22	23,41	4,86	4,86	1,41	29,80	5,45	5,45	1,57	35,82
		17	4,58	3,00	1,33	26,89	4,54	3,60	1,30	26,08	4,64	4,23	1,34	27,49	4,92	4,86	1,42	30,42	5,46	5,46	1,57	35,92
		19	–	–	–	–	6,52	3,64	1,89	49,46	6,47	4,24	1,88	48,90	6,43	4,84	1,86	48,35	6,40	5,42	1,85	47,89
		20	–	–	–	–	7,53	3,65	2,17	62,94	7,49	4,26	2,17	62,76	7,45	4,85	2,16	62,53	7,40	5,44	2,15	61,84
	4	15	2,73	2,73	0,59	6,45	3,37	3,37	0,73	9,60	4,00	4,00	0,86	12,83	4,61	4,61	0,99	16,38	5,22	5,22	1,13	20,26
		17	3,77	2,67	0,81	11,55	3,89	3,31	0,84	12,20	4,19	3,98	0,91	13,95	4,63	4,62	1,00	16,46	5,22	5,22	1,13	20,32
		19	–	–	–	–	5,83	3,36	1,26	24,60	5,79	3,96	1,25	24,31	5,76	4,56	1,25	24,08	5,85	5,17	1,27	24,73
		20	–	–	–	–	6,87	3,38	1,48	32,38	6,83	3,98	1,47	32,02	6,78	4,58	1,46	31,66	6,74	5,17	1,45	31,29
	5	15	2,48	2,48	0,43	2,83	3,08	3,08	0,53	5,06	3,72	3,72	0,64	7,69	4,35	4,35	0,75	10,07	4,96	4,96	0,85	12,61
		17	2,96	2,33	0,51	4,57	3,31	3,01	0,57	6,04	3,78	3,70	0,65	7,92	4,35	4,35	0,75	10,09	4,97	4,97	0,86	12,64
		19	–	–	–	–	5,01	3,03	0,86	12,77	4,98	3,64	0,86	12,63	5,10	4,27	0,88	13,17	5,35	4,92	0,92	14,38
		20	–	–	–	–	6,12	3,08	1,05	17,98	6,08	3,68	1,05	17,77	6,03	4,28	1,04	17,55	6,06	4,88	1,04	17,68
	6	15	2,26	2,26	0,32	1,55	2,86	2,86	0,41	2,56	3,44	3,44	0,49	4,23	4,06	4,06	0,58	6,34	4,69	4,69	0,67	8,37
		17	2,54	2,12	0,36	1,90	2,96	2,80	0,42	2,82	3,46	3,44	0,50	4,27	4,06	4,06	0,58	6,36	4,70	4,70	0,67	8,39
		19	–	–	–	–	3,98	2,64	0,57	6,08	4,16	3,30	0,60	6,70	4,49	3,98	0,64	7,75	4,90	4,66	0,70	9,00
		20	–	–	–	–	5,22	2,73	0,75	10,00	5,17	3,33	0,74	9,85	5,22	3,95	0,75	10,01	5,42	4,60	0,78	10,68
11	3	15	2,40	2,40	0,68	8,55	3,03	3,03	0,87	12,76	3,65	3,65	1,04	17,52	4,26	4,26	1,22	22,81	4,85	4,85	1,39	28,58
		17	2,96	2,34	0,84	12,22	3,22	3,01	0,92	14,27	3,66	3,66	1,04	17,57	4,26	4,26	1,22	22,88	4,86	4,86	1,39	28,65
		19	–	–	–	–	4,95	3,01	1,41	29,52	4,91	3,61	1,40	29,13	4,93	4,22	1,41	29,32	5,11	4,84	1,46	31,19
		20	–	–	–	–	6,01	3,03	1,73	41,87	5,97	3,64	1,72	41,37	5,93	4,23	1,71	40,89	5,89	4,83	1,70	40,44
	4	15	2,12	2,12	0,45	3,43	2,74	2,74	0,59	6,52	3,39	3,39	0,73	9,43	4,01	4,01	0,86	12,57	4,62	4,62	0,99	15,99
		17	2,31	2,04	0,49	4,34	2,79	2,73	0,60	6,73	3,39	3,39	0,73	9,45	4,02	4,02	0,86	12,60	4,63	4,63	0,99	16,03
		19	–	–	–	–	4,13	2,69	0,88	13,18	4,17	3,32	0,89	13,41	4,39	3,96	0,94	14,66	4,74	4,61	1,01	16,69
		20	–	–	–	–	5,24	2,74	1,12	19,82	5,20	3,34	1,12	19,58	5,18	3,94	1,11	19,40	5,28	4,56	1,13	20,11
	5	15	1,90	1,90	0,33	1,54	2,49	2,49	0,43	2,99	3,10	3,10	0,53	5,28	3,74	3,74	0,64	7,69	4,37	4,37	0,75	9,99
		17	1,98	1,85	0,34	1,67	2,50	2,49	0,43	3,01	3,11	3,11	0,53	5,30	3,75	3,75	0,65	7,71	4,38	4,38	0,75	10,02
		19	–	–	–	–	3,18	2,33	0,55	5,62	3,51	3,02	0,60	6,85	3,93	3,71	0,68	8,33	4,41	4,37	0,76	10,15
		20	–	–	–	–	4,34	2,40	0,75	9,85	4,31	3,01	0,74	9,75	4,48	3,66	0,77	10,40	4,76	4,31	0,82	11,56
	6	15	1,62	1,62	0,23	1,04	2,28	2,28	0,33	1,53	2,87	2,87	0,41	2,68	3,46	3,46	0,50	4,43	4,08	4,08	0,58	6,40
		17	1,64	1,61	0,24	1,05	2,28	2,27	0,33	1,53	2,87	2,87	0,41	2,69	3,46	3,46	0,50	4,45	4,09	4,09	0,58	6,42
		19	–	–	–	–	2,64	2,10	0,38	2,17	3,04	2,78	0,44	3,16	3,52	3,44	0,51	4,65	4,09	4,09	0,59	6,44
		20	–	–	–	–	3,24	2,01	0,46	3,76	3,46	2,67	0,50	4,46	3,82	3,36	0,55	5,59	4,27	4,04	0,61	6,98
13	3	15	1,76	1,76	0,50	4,67	2,41	2,41	0,69	8,61	3,04	3,04	0,87	12,59	3,66	3,66	1,05	17,51	4,26	4,26	1,22	22,74
		17	1,77	1,76	0,51	4,77	2,42	2,42	0,69	8,63	3,04	3,04	0,87	12,62	3,66	3,66	1,05	17,55	4,26	4,26	1,23	22,81
		19	–	–	–	–	3,20	2,35	0,91	13,72	3,39	3,00	0,97	15,39	3,73	3,66	1,07	18,14	4,27	4,27	1,23	22,86
		20	–	–	–	–	4,31	2,39	1,24	23,21	4,27	2,99	1,23	22,86	4,31	3,61	1,24	23,24	4,52	4,24	1,30	25,19
	4	15	1,53	1,53	0,33	1,55	2,13	2,13	0,46	3,66	2,76	2,76	0,59	6,55	3,40	3,40	0,73	9,33	4,02	4,02	0,86	12,40
		17	1,53	1,52	0,33	1,55	2,13	2,13	0,46	3,67	2,76	2,76	0,59	6,57	3,40	3,40	0,73	9,36	4,02	4,02	0,86	12,43
		19	–	–	–	–	2,42	2,03	0,52	5,04	2,89	2,74	0,62	7,08	3,41	3,41	0,73	9,41	4,03	4,03	0,86	12,47
		20	–	–	–	–	3,34	2,04	0,71	9,02	3,44	2,68	0,74	9,52	3,73	3,35	0,80	10,95	4,13	4,01	0,88	12,98
	5	15	1,25	1,25	0,21	0,91	1,90	1,90	0,33	1,52	2,49	2,49	0,43	3,07	3,11	3,11	0,53	5,36	3,75	3,75	0,64	7,55
		17	1,25	1,25	0,21	0,92	1,91	1,91	0,33	1,53	2,50	2,50	0,43	3,08	3,12	3,12	0,53	5,38	3,76	3,76	0,64	7,57
		19	–	–	–	–	2,03	1,83	0,35	1,77	2,52	2,48	0,43	3,17	3,12	3,12	0,54	5,39	3,76	3,76	0,65	7,59
		20	–	–	–	–	2,40	1,71	0,41	2,78	2,77	2,39	0,47	4,06	3,24	3,08	0,56	5,84	3,79	3,76	0,65	7,66
	6	15	0,94	0,94	0,13	0,56	1,64	1,64	0,23	0,99	2,28	2,28	0,33	1,53	2,86	2,86	0,41	2,76	3,47	3,47	0,50	4,55
		17	0,94	0,94	0,13	0,56	1,64	1,64	0,23	0,99	2,28	2,28	0,33	1,53	2,87	2,87	0,41	2,77	3,47	3,47	0,50	4,56
		19	–	–	–	–	1,67	1,61	0,24	1,01	2,29	2,28	0,33	1,54	2,87	2,87	0,41	2,78	3,48	3,48	0,50	4,58
		20	–	–	–	–	1,89	1,50	0,27	1,13	2,41	2,20	0,35	1,75	2,91	2,85	0,42	2,88	3,48	3,47	0,50	4,58

Примечания

EWT — температура входящей воды;
Δt — разность температур;
DB — сухой термометр;
WB — влажный термометр;
TC — полная холодопроизводительность;
SC — ощутимая холодопроизводительность;
WF — расход воды;
WPD — гидравлическое сопротивление.

Все данные в таблице предоставлены при нормальном атмосферном давлении воздуха на высокой скорости вентилятора при внешнем статическом давлении воздуха 12 Па.

Канальный низконапорный двухтрубный фанкойл

LSF-800DR22L

EWT	Δt	Темп-ра в поме-щении, °C (W.B.)	Температура воздуха на входе, °C																			
			21				23				25				27				29			
			TC	SC	WF	WPD	TC	SC	WF	WPD	TC	SC	WF	WPD	TC	SC	WF	WPD	TC	SC	WF	WPD
°C	°C	°C	кВт	кВт	м³/ч	кПа	кВт	кВт	м³/ч	кПа	кВт	кВт	м³/ч	кПа	кВт	кВт	м³/ч	кПа	кВт	кВт	м³/ч	кПа
5	3	15	6,32	4,80	1,81	52,77	6,29	5,48	1,80	52,30	6,43	6,18	1,84	54,32	6,88	6,88	1,99	61,90	7,54	7,54	2,18	72,74
		17	8,37	4,83	2,40	86,14	8,32	5,51	2,39	85,22	8,27	6,18	2,37	84,34	8,22	6,85	2,36	83,48	8,20	7,52	2,36	83,16
		19	–	–	–	–	10,50	5,53	3,03	128,66	10,45	6,21	3,02	128,48	10,40	6,88	3,02	127,97	10,34	7,55	3,00	126,64
		20	–	–	–	–	11,66	5,54	3,36	154,67	11,59	6,22	3,34	153,19	11,53	6,89	3,33	151,62	11,46	7,55	3,31	150,14
	4	15	5,60	4,46	1,20	25,95	5,71	5,17	1,22	26,80	6,02	5,90	1,29	29,43	6,60	6,60	1,42	34,48	7,27	7,27	1,56	40,74
		17	7,71	4,52	1,66	45,01	7,66	5,20	1,65	44,55	7,62	5,88	1,64	44,09	7,59	6,55	1,63	43,81	7,71	7,24	1,65	45,02
		19	–	–	–	–	9,87	5,24	2,12	69,13	9,81	5,91	2,11	68,43	9,76	6,58	2,10	67,73	9,70	7,25	2,08	67,06
		20	–	–	–	–	11,04	5,25	2,37	84,02	10,97	5,93	2,36	83,20	10,91	6,60	2,35	82,36	10,85	7,27	2,33	81,55
	5	15	4,86	4,10	0,83	13,88	5,19	4,87	0,89	15,61	5,66	5,62	0,97	18,13	6,31	6,31	1,08	21,68	6,99	6,99	1,20	25,84
		17	6,95	4,17	1,19	25,55	6,91	4,86	1,19	25,28	6,88	5,54	1,18	25,06	6,99	6,24	1,20	25,77	7,25	6,96	1,24	27,51
		19	–	–	–	–	9,18	4,92	1,58	41,21	9,13	5,60	1,57	40,84	9,09	6,28	1,57	40,80	9,03	6,95	1,56	40,40
		20	–	–	–	–	10,37	4,95	1,79	51,21	10,30	5,63	1,77	50,33	10,26	6,31	1,77	50,34	10,19	6,97	1,75	49,35
	6	15	4,20	3,75	0,60	7,35	4,68	4,53	0,67	9,36	5,30	5,30	0,76	11,85	6,01	6,01	0,86	14,66	6,70	6,70	0,96	17,52
		17	6,11	3,80	0,88	15,03	6,06	4,49	0,87	14,85	6,17	5,20	0,89	15,31	6,44	5,94	0,92	16,49	6,84	6,67	0,98	18,15
		19	–	–	–	–	8,41	4,58	1,20	25,78	8,36	5,26	1,20	25,52	8,31	5,94	1,19	25,26	8,27	6,61	1,18	25,07
		20	–	–	–	–	9,63	4,62	1,38	32,78	9,58	5,31	1,38	32,46	9,52	5,98	1,37	32,14	9,47	6,65	1,36	31,82
7	3	15	4,81	4,09	1,39	32,91	5,01	4,82	1,45	35,39	5,52	5,51	1,58	41,27	6,20	6,20	1,79	51,11	6,87	6,87	1,98	60,36
		17	6,85	4,12	1,97	60,06	6,81	4,81	1,96	59,41	6,77	5,48	1,95	58,84	6,78	6,17	1,95	59,00	7,00	6,87	2,02	62,82
		19	–	–	–	–	9,02	4,84	2,62	98,55	8,96	5,52	2,61	97,53	8,91	6,19	2,59	96,53	8,86	6,86	2,57	95,52
		20	–	–	–	–	10,19	4,86	2,96	122,07	10,12	5,54	2,95	120,85	10,06	6,21	2,93	119,62	9,98	6,87	2,89	116,53
	4	15	4,19	3,78	0,90	15,74	4,60	4,53	0,99	18,33	5,24	5,24	1,13	22,91	5,93	5,93	1,27	28,29	6,61	6,61	1,43	34,43
		17	6,13	3,80	1,33	30,21	6,09	4,49	1,32	29,86	6,09	5,18	1,32	29,91	6,28	5,89	1,36	31,56	6,66	6,61	1,44	34,90
		19	–	–	–	–	8,33	4,54	1,80	51,35	8,28	5,22	1,79	50,81	8,23	5,89	1,78	50,29	8,18	6,56	1,77	49,74
		20	–	–	–	–	9,50	4,56	2,05	64,23	9,44	5,24	2,04	63,67	9,39	5,92	2,04	63,30	9,34	6,58	2,02	62,65
	5	15	3,61	3,43	0,62	8,04	4,22	4,21	0,73	10,80	4,94	4,94	0,85	14,08	5,64	5,64	0,97	17,65	6,32	6,32	1,09	21,48
		17	5,25	3,43	0,91	15,67	5,25	4,13	0,91	15,67	5,46	4,87	0,94	16,77	5,82	5,61	1,00	18,64	6,34	6,33	1,09	21,57
		19	–	–	–	–	7,57	4,21	1,31	29,40	7,52	4,90	1,30	29,08	7,47	5,57	1,29	28,76	7,48	6,25	1,29	28,82
		20	–	–	–	–	8,75	4,24	1,51	37,49	8,70	4,92	1,50	37,10	8,65	5,60	1,49	36,72	8,59	6,27	1,48	36,34
	6	15	3,26	3,18	0,47	3,92	3,88	3,88	0,56	6,18	4,60	4,60	0,66	9,06	5,32	5,32	0,76	11,70	6,03	6,03	0,86	14,44
		17	4,19	2,99	0,60	7,46	4,45	3,76	0,64	8,50	4,88	4,54	0,70	10,08	5,40	5,31	0,77	11,99	6,03	6,03	0,86	14,47
		19	–	–	–	–	6,68	3,85	0,96	17,19	6,63	4,53	0,95	16,98	6,64	5,22	0,95	17,04	6,82	5,94	0,98	17,86
		20	–	–	–	–	7,94	3,90	1,14	23,22	7,89	4,59	1,14	22,98	7,83	5,26	1,13	22,62	7,79	5,93	1,12	22,41
9	3	15	3,51	3,42	1,01	18,69	4,14	4,14	1,19	24,82	4,83	4,83	1,39	32,38	5,52	5,52	1,59	40,68	6,19	6,19	1,80	50,37
		17	5,20	3,40	1,49	36,64	5,16	4,09	1,48	36,14	5,26	4,80	1,51	37,37	5,59	5,52	1,62	42,09	6,20	6,20	1,80	50,50
		19	–	–	–	–	7,38	4,13	2,13	67,55	7,34	4,81	2,11	66,81	7,29	5,49	2,10	66,09	7,25	6,16	2,09	65,38
		20	–	–	–	–	8,57	4,15	2,49	88,81	8,51	4,83	2,47	87,47	8,46	5,51	2,46	86,92	8,41	6,18	2,44	86,00
	4	15	3,12	3,11	0,67	9,31	3,85	3,85	0,83	13,45	4,55	4,55	0,98	17,81	5,25	5,25	1,13	22,73	5,93	5,93	1,28	27,90
		17	4,33	3,05	0,93	16,25	4,44	3,77	0,96	17,01	4,76	4,52	1,03	19,25	5,27	5,26	1,14	22,97	5,93	5,93	1,28	27,95
		19	–	–	–	–	6,62	3,82	1,43	33,71	6,58	4,50	1,42	33,33	6,54	5,18	1,41	32,97	6,63	5,88	1,43	33,78
		20	–	–	–	–	7,83	3,85	1,70	45,49	7,78	4,53	1,69	45,00	7,73	5,21	1,68	44,53	7,68	5,88	1,66	44,01
	5	15	2,79	2,79	0,48	4,34	3,50	3,50	0,60	7,61	4,24	4,24	0,73	10,71	4,96	4,96	0,86	14,06	5,65	5,65	0,97	17,44
		17	3,37	2,65	0,58	7,01	3,79	3,44	0,65	8,84	4,32	4,22	0,74	11,05	4,96	4,96	0,86	14,08	5,66	5,66	0,97	17,49
		19	–	–	–	–	5,74	3,46	0,99	17,89	5,70	4,15	0,98	17,67	5,81	4,86	1,00	18,28	6,08	5,59	1,05	19,77
		20	–	–	–	–	6,98	3,51	1,20	25,04	6,94	4,20	1,19	24,77	6,89	4,88	1,19	24,47	6,90	5,56	1,19	24,53
	6	15	2,55	2,55	0,37	2,13	3,21	3,21	0,46	3,90	3,90	3,90	0,56	6,45	4,63	4,63	0,66	9,10	5,35	5,35	0,77	11,61
		17	2,84	2,39	0,41	2,80	3,32	3,15	0,48	4,27	3,92	3,90	0,56	6,51	4,64	4,64	0,67	9,12	5,36	5,36	0,77	11,64
		19	–	–	–	–	4,64	3,04	0,67	9,09	4,81	3,78	0,69	9,67	5,15	4,55	0,74	10,88	5,59	5,31	0,80	12,51
		20	–	–	–	–	6,02	3,14	0,86	14,14	5,97	3,82	0,86	13,95	5,99	4,52	0,86	14,04	6,19	5,25	0,89	14,87
11	3	15	2,73	2,73	0,78	11,83	3,45	3,45	0,98	17,63	4,15	4,15	1,18	24,22	4,83	4,83	1,38	31,53	5,52	5,52	1,59	40,14
		17	3,38	2,67	0,96	17,00	3,66	3,42	1,04	19,49	4,15	4,15	1,19	24,29	4,84	4,84	1,38	31,61	5,53	5,53	1,59	40,24
		19	–	–	–	–	5,64	3,42	1,62	41,68	5,60	4,11	1,61	41,14	5,61	4,80	1,61	41,22	5,79	5,50	1,66	43,12
		20	–	–	–	–	6,81	3,44	1,95	57,09	6,76	4,12	1,93	56,45	6,72	4,80	1,92	55,80	6,67	5,48	1,91	55,16
	4	15	2,39	2,39	0,51	5,26	3,13	3,13	0,67	9,17	3,86	3,86	0,83	13,05	4,56	4,56	0,98	17,37	5,25	5,25	1,13	22,12
		17	2,62	2,32	0,56	6,59	3,19	3,12	0,68	9,46	3,86	3,86	0,83	13,07	4,57	4,57	0,98	17,42	5,26	5,26	1,13	22,17
		19	–	–	–	–	4,73	3,07	1,01	18,44	4,76	3,78	1,02	18,63	4,99	4,51	1,07	20,27	5,38	5,24	1,15	23,07
		20	–	–	–	–	5,97	3,12	1,28	27,59	5,93	3,80	1,27	27,26	5,89	4,49	1,26	26,94	6,00	5,19	1,29	27,82
	5	15	2,14	2,14	0,37	2,20	2,81	2,81	0,48	4,58	3,54	3,54	0,61	7,73	4,27	4,27	0,73	10,66	4,97	4,97	0,85	13,70
		17	2,22	2,08	0,38	2,43	2,82	2,81	0,48	4,61	3,54	3,54	0,61	7,75	4,27	4,27	0,74	10,68	4,97	4,97	0,85	13,73
		19	–	–	–	–	3,69	2,68	0,64	8,31	4,03	3,46	0,69	9,66	4,48	4,23	0,77	11,58	5,01	4,97	0,86	13,93
		20	–	–	–	–	4,98	2,74	0,85	13,70	4,94	3,44	0,85	13,53	5,10	4,16	0,87	14,31	5,43	4,91	0,93	16,03
	6	15	1,84	1,84	0,26	1,30	2,56	2,56	0,37	2,20	3,22	3,22	0,46	4,11	3,93	3,93	0,56	6,58	4,66	4,66	0,67	8,99
		17	1,86	1,82	0,27	1,32	2,56	2,56	0,37	2,21	3,23	3,23	0,46	4,12	3,93	3,93	0,56	6,60	4,66	4,66	0,67	9,01
		19	–	–	–	–	2,95	2,37	0,42	3,24	3,43	3,14	0,49	4,82	4,00	3,91	0,57	6,85	4,67	4,67	0,67	9,03
		20	–	–	–	–	3,68	2,28	0,53	5,71	3,95	3,05	0,56	6,66	4,39	3,84	0,63	8,11	4,89	4,62	0,70	9,76
13	3	15	2,00	2,00	0,57	6,93	2,74	2,74	0,79	11,90	3,46	3,46	0,99	17,66	4,15	4,15	1,19	24,19	4,83	4,83	1,38	31,06
		17	2,02	2,00	0,58	7,06	2,75	2,75	0,79	11,93	3,46	3,46	0,99	17,70	4,16	4,16	1,20	24,26	4,84	4,84	1,38	31,14
		19	–	–	–	–	3,67	2,68	1,06	19,55	3,86	3,41	1,11	21,27	4,24	4,15	1,22	25,05	4,84	4,84	1,38	31,21
		20	–	–	–	–	4,89	2,71	1,40	31,64	4,84	3,40	1,38	31,16	4,88	4,10	1,39	31,56	5,12	4,82	1,46	34,29
	4	15	1,72	1,72	0,37	2,28	2,40	2,40	0,51	5,47	3,15	3,15	0,67	9,10	3,87	3,87	0,83	12,91	4,57	4,57	0,98	17,33
		17	1,72	1,71	0,37	2,27	2,40	2,40	0,52	5,48	3,15	3,15	0,68	9,12	3,87	3,87	0,83	12,94	4,58	4,58	0,99	17,38
		19	–	–	–	–	2,79	2,33	0,60	7,42	3,30	3,12	0,71	9,85	3,88	3,88	0,83	13,01	4,58	4,58	0,99	17,43
		20	–	–	–	–	3,85	2,34	0,83	12,80	3,93	3,06	0,84	13,28	4,26	3,82	0,92	15,38	4,70	4,56	1,01	18,16
	5	15	1,41	1,41	0,24	1,15	2,14	2,14	0,37	2,24	2,82	2,82	0,48	4,71	3,55	3,55	0,61	7,64	4,28	4,28	0,73	10,46
		17	1,42	1,42	0,24	1,15	2,14	2,14	0,37	2,25	2,82	2,82	0,48	4,73	3,56	3,56	0,61	7,66	4,28	4,28	0,73	10,48
		19	–	–	–	–	2,26	2,05	0,39	2,64	2,85	2,81	0,49	4,85	3,56	3,56	0,61	7,67	4,29	4,29	0,74	10,51
		20	–	–	–	–	2,69	1,93	0,46	4,23	3,15	2,72	0,54	6,13	3,72	3,52	0,64	8,24	4,32	4,28	0,74	10,62
	6	15	1,07	1,07	0,15	0,71	1,85	1,85	0,27	1,24	2,56	2,56	0,37	2,26	3,23	3,23	0,46	4,24	3,95	3,95	0,57	6,67
		17	1,07	1,07	0,15	0,71	1,85	1,85	0,27	1,24	2,56	2,56	0,37	2,27	3,23	3,23	0,46	4,25	3,96	3,96	0,57	6,69
		19	–	–	–	–	1,90	1,82	0,27	1,27	2,57	2,56	0,37	2,28	3,24	3,24	0,46	4,27	3,97	3,97	0,57	6,71
		20	–	–	–	–	2,15	1,70	0,31	1,50	2,70	2,47	0,39	2,61	3,28	3,22	0,47	4,40	3,97	3,96	0,57	6,71

Примечания

EWT — температура входящей воды;
Δt — разность температур;
DB — сухой термометр;
WB — влажный термометр;
TC — полная холодопроизводительность;
SC — ощутимая холодопроизводительность;
WF — расход воды;
WPD — гидравлическое сопротивление.

Все данные в таблице предоставлены при нормальном атмосферном давлении воздуха на высокой скорости вентилятора при внешнем статическом давлении воздуха 12 Па.

Таблицы холодопроизводительности

Канальный низконапорный двухтрубный фанкойл

LSF-1000DR22L

EWT	Δt	Темп-ра в помещении, °C (W.B.)	Температура воздуха на входе, °C																			
			21				23				25				27				29			
			TC	SC	WF	WPD	TC	SC	WF	WPD	TC	SC	WF	WPD	TC	SC	WF	WPD	TC	SC	WF	WPD
°C	°C	°C	кВт	кВт	м³/ч	кПа	кВт	кВт	м³/ч	кПа	кВт	кВт	м³/ч	кПа	кВт	кВт	м³/ч	кПа	кВт	кВт	м³/ч	кПа
5	3	15	7,16	5,49	2,07	49,29	7,13	6,28	2,06	48,94	7,33	7,10	2,10	50,87	7,90	7,90	2,26	57,73	8,67	8,67	2,49	67,98
		17	9,52	5,51	2,73	79,97	9,47	6,30	2,72	79,18	9,41	7,09	2,70	78,39	9,36	7,87	2,69	77,74	9,36	8,64	2,69	77,84
		19	–	–	–	–	12,01	6,33	3,47	121,27	11,93	7,12	3,44	119,17	11,87	7,90	3,42	118,00	11,81	8,67	3,41	117,90
		20	–	–	–	–	13,34	6,34	3,85	145,39	13,28	7,13	3,84	144,63	13,21	7,92	3,84	144,65	13,13	8,69	3,80	142,12
	4	15	6,24	5,06	1,34	23,26	6,41	5,89	1,37	24,39	6,83	6,74	1,47	27,24	7,55	7,55	1,62	32,35	8,33	8,33	1,79	38,34
		17	8,68	5,12	1,86	41,11	8,63	5,92	1,85	40,70	8,58	6,70	1,84	40,29	8,57	7,49	1,84	40,18	8,75	8,30	1,88	41,70
		19	–	–	–	–	11,21	5,96	2,42	64,67	11,15	6,75	2,41	64,04	11,09	7,53	2,40	63,43	11,03	8,31	2,38	62,83
		20	–	–	–	–	12,54	5,97	2,70	77,97	12,48	6,76	2,68	77,23	12,41	7,55	2,67	76,76	12,36	8,33	2,67	76,68
	5	15	5,34	4,62	0,92	12,18	5,77	5,50	0,99	13,89	6,40	6,38	1,10	16,68	7,19	7,19	1,24	20,37	7,98	7,98	1,37	24,14
		17	7,73	4,69	1,33	22,82	7,68	5,49	1,32	22,59	7,66	6,28	1,31	22,48	7,84	7,11	1,34	23,40	8,20	7,95	1,41	25,33
		19	–	–	–	–	10,34	5,57	1,78	37,92	10,28	6,36	1,77	37,56	10,22	7,14	1,76	37,20	10,16	7,92	1,75	36,84
		20	–	–	–	–	11,69	5,59	2,01	46,59	11,63	6,38	2,00	46,15	11,56	7,17	1,99	45,71	11,50	7,94	1,98	45,28
	6	15	4,60	4,20	0,66	6,16	5,19	5,09	0,74	8,24	5,97	5,96	0,85	10,78	6,80	6,80	0,98	13,52	7,61	7,61	1,09	16,37
		17	6,65	4,22	0,95	12,98	6,62	5,02	0,95	12,87	6,81	5,87	0,98	13,52	7,19	6,74	1,03	14,83	7,71	7,59	1,10	16,62
		19	–	–	–	–	9,35	5,14	1,34	23,05	9,29	5,93	1,33	22,82	9,24	6,71	1,32	22,59	9,22	7,50	1,32	22,51
		20	–	–	–	–	10,77	5,18	1,55	29,59	10,71	5,98	1,54	29,31	10,65	6,77	1,53	29,03	10,57	7,54	1,51	28,48
7	3	15	5,40	4,67	1,56	29,90	5,68	5,51	1,64	32,71	6,33	6,33	1,83	39,42	7,11	7,11	2,04	47,66	7,90	7,90	2,28	57,52
		17	7,75	4,69	2,23	55,28	7,70	5,49	2,22	54,71	7,65	6,28	2,20	54,08	7,70	7,08	2,21	54,69	8,00	7,89	2,31	58,66
		19	–	–	–	–	10,25	5,52	2,96	90,27	10,19	6,31	2,94	89,35	10,13	7,10	2,92	88,45	10,08	7,87	2,91	87,60
		20	–	–	–	–	11,60	5,54	3,35	112,23	11,53	6,33	3,33	111,40	11,48	7,12	3,34	111,44	11,40	7,89	3,29	108,96
	4	15	4,65	4,27	1,01	14,07	5,19	5,15	1,12	16,82	5,97	5,97	1,28	21,36	6,77	6,77	1,46	26,49	7,56	7,56	1,64	32,36
		17	6,82	4,29	1,47	26,79	6,77	5,09	1,46	26,48	6,82	5,90	1,47	26,77	7,10	6,74	1,54	29,02	7,60	7,57	1,64	32,62
		19	–	–	–	–	9,40	5,15	2,04	47,08	9,34	5,94	2,02	46,60	9,29	6,73	2,01	46,13	9,23	7,51	2,00	45,63
		20	–	–	–	–	10,76	5,17	2,33	59,56	10,68	5,96	2,30	58,26	10,62	6,75	2,29	57,69	10,56	7,52	2,28	57,12
	5	15	3,99	3,85	0,69	6,96	4,74	4,74	0,82	9,84	5,59	5,59	0,96	12,98	6,41	6,41	1,10	16,45	7,21	7,21	1,24	20,03
		17	5,72	3,83	0,98	13,49	5,76	4,65	0,99	13,66	6,07	5,52	1,05	14,97	6,56	6,38	1,13	17,11	7,21	7,21	1,24	20,07
		19	–	–	–	–	8,42	4,74	1,45	26,12	8,37	5,53	1,44	25,83	8,31	6,32	1,43	25,54	8,36	7,12	1,44	25,82
		20	–	–	–	–	9,81	4,77	1,69	34,00	9,75	5,57	1,68	33,64	9,70	6,36	1,67	33,31	9,64	7,14	1,66	32,98
	6	15	3,60	3,55	0,52	3,35	4,33	4,33	0,62	5,48	5,16	5,16	0,74	8,20	6,01	6,01	0,86	10,74	6,84	6,84	0,98	13,46
		17	4,47	3,31	0,64	5,94	4,83	4,20	0,69	7,14	5,39	5,11	0,77	8,89	6,06	6,00	0,87	10,88	6,85	6,85	0,99	13,49
		19	–	–	–	–	7,30	4,28	1,05	14,92	7,25	5,08	1,04	14,74	7,32	5,89	1,05	14,98	7,59	6,74	1,09	15,95
		20	–	–	–	–	8,78	4,35	1,26	20,49	8,73	5,15	1,25	20,28	8,67	5,94	1,25	20,07	8,64	6,73	1,24	19,95
9	3	15	3,96	3,90	1,14	17,24	4,73	4,73	1,36	23,18	5,54	5,54	1,60	30,84	6,32	6,32	1,82	38,32	7,12	7,12	2,06	47,62
		17	5,82	3,86	1,67	33,17	5,78	4,67	1,66	32,76	5,94	5,49	1,71	34,34	6,37	6,33	1,83	38,79	7,13	7,13	2,06	47,74
		19	–	–	–	–	8,37	4,71	2,42	62,77	8,33	5,51	2,42	62,67	8,28	6,30	2,40	62,02	8,22	7,07	2,37	60,45
		20	–	–	–	–	9,72	4,72	2,80	81,05	9,66	5,52	2,79	80,22	9,60	6,31	2,77	79,41	9,54	7,09	2,75	78,56
	4	15	3,49	3,49	0,75	8,43	4,35	4,35	0,94	12,24	5,17	5,17	1,11	16,50	5,98	5,98	1,29	21,22	6,78	6,78	1,47	26,44
		17	4,73	3,42	1,02	14,12	4,92	4,27	1,06	15,08	5,35	5,15	1,15	17,51	5,99	5,99	1,29	21,27	6,79	6,79	1,47	26,51
		19	–	–	–	–	7,40	4,31	1,59	30,41	7,36	5,11	1,58	30,08	7,32	5,91	1,58	29,83	7,47	6,72	1,61	30,90
		20	–	–	–	–	8,81	4,35	1,91	41,48	8,76	5,15	1,90	41,05	8,70	5,94	1,89	40,61	8,62	6,71	1,86	39,62
	5	15	3,11	3,11	0,54	3,79	3,92	3,92	0,68	6,82	4,78	4,78	0,82	9,82	5,61	5,61	0,97	12,89	6,42	6,42	1,11	16,22
		17	3,62	2,95	0,62	5,67	4,16	3,87	0,72	7,68	4,83	4,78	0,83	9,99	5,62	5,62	0,97	12,91	6,43	6,43	1,11	16,26
		19	–	–	–	–	6,29	3,88	1,08	15,62	6,26	4,68	1,08	15,48	6,45	5,52	1,11	16,31	6,82	6,37	1,17	17,95
		20	–	–	–	–	7,74	3,93	1,33	22,29	7,69	4,73	1,33	22,05	7,64	5,52	1,32	21,78	7,69	6,33	1,32	22,03
	6	15	2,82	2,82	0,40	1,86	3,57	3,57	0,51	3,40	4,36	4,36	0,63	5,74	5,21	5,21	0,75	8,29	6,05	6,05	0,87	10,69
		17	3,07	2,67	0,44	2,28	3,65	3,53	0,52	3,61	4,37	4,37	0,63	5,76	5,22	5,22	0,75	8,31	6,06	6,06	0,87	10,71
		19	–	–	–	–	4,90	3,35	0,70	7,40	5,19	4,23	0,75	8,23	5,67	5,13	0,81	9,57	6,24	6,02	0,90	11,27
		20	–	–	–	–	6,52	3,46	0,94	12,12	6,47	4,26	0,93	11,95	6,55	5,09	0,94	12,20	6,85	5,95	0,98	13,18
11	3	15	3,08	3,08	0,88	10,87	3,92	3,92	1,12	16,37	4,74	4,74	1,35	22,66	5,54	5,54	1,58	29,64	6,33	6,33	1,81	37,60
		17	3,73	3,02	1,07	15,14	4,10	3,89	1,17	17,70	4,74	4,73	1,35	22,67	5,54	5,54	1,58	29,71	6,34	6,34	1,82	37,96
		19	–	–	–	–	6,32	3,88	1,81	37,51	6,28	4,68	1,80	37,03	6,31	5,49	1,81	37,41	6,59	6,32	1,90	40,63
		20	–	–	–	–	7,70	3,91	2,22	53,24	7,66	4,71	2,21	52,66	7,61	5,50	2,19	52,08	7,56	6,29	2,18	51,53
	4	15	2,66	2,66	0,57	4,63	3,52	3,52	0,75	8,36	4,37	4,37	0,94	12,05	5,19	5,19	1,11	16,16	5,99	5,99	1,28	20,68
		17	2,85	2,59	0,61	5,51	3,56	3,52	0,76	8,50	4,37	4,37	0,94	12,08	5,20	5,20	1,11	16,20	6,00	6,00	1,29	20,73
		19	–	–	–	–	5,19	3,45	1,11	16,12	5,26	4,28	1,13	16,52	5,59	5,14	1,20	18,35	6,10	5,99	1,31	21,30
		20	–	–	–	–	6,64	3,50	1,42	24,63	6,59	4,31	1,41	24,34	6,56	5,11	1,41	24,13	6,73	5,93	1,44	25,25
	5	15	2,37	2,37	0,41	1,91	3,13	3,13	0,54	4,02	3,97	3,97	0,68	7,00	4,82	4,82	0,83	9,79	5,64	5,64	0,97	12,69
		17	2,43	2,32	0,42	2,04	3,13	3,13	0,54	4,02	3,97	3,97	0,68	7,02	4,83	4,83	0,83	9,81	5,64	5,64	0,97	12,72
		19	–	–	–	–	3,93	2,97	0,68	6,86	4,41	3,89	0,76	8,40	4,99	4,79	0,86	10,40	5,66	5,65	0,97	12,80
		20	–	–	–	–	5,41	3,05	0,93	11,90	5,39	3,86	0,93	11,81	5,62	4,71	0,96	12,59	6,04	5,58	1,04	14,26
	6	15	2,01	2,01	0,29	1,16	2,84	2,84	0,41	1,91	3,59	3,59	0,52	3,59	4,39	4,39	0,63	5,90	5,25	5,25	0,75	8,22
		17	2,01	2,00	0,29	1,17	2,84	2,84	0,41	1,92	3,60	3,60	0,52	3,61	4,40	4,40	0,63	5,92	5,26	5,26	0,75	8,24
		19	–	–	–	–	3,18	2,64	0,46	2,60	3,75	3,52	0,54	4,03	4,44	4,39	0,63	6,03	5,26	5,26	0,75	8,26
		20	–	–	–	–	3,87	2,51	0,56	4,42	4,22	3,39	0,60	5,40	4,79	4,31	0,68	7,00	5,43	5,22	0,78	8,71
13	3	15	2,24	2,24	0,64	6,22	3,10	3,10	0,89	10,97	3,93	3,93	1,13	16,43	4,74	4,74	1,36	22,67	5,53	5,53	1,58	29,21
		17	2,24	2,24	0,64	6,26	3,11	3,11	0,89	10,99	3,94	3,94	1,13	16,47	4,75	4,75	1,37	22,72	5,54	5,54	1,58	29,29
		19	–	–	–	–	4,04	3,03	1,16	17,21	4,31	3,89	1,24	19,21	4,81	4,75	1,38	23,20	5,55	5,55	1,59	29,37
		20	–	–	–	–	5,44	3,06	1,55	28,35	5,39	3,86	1,54	27,91	5,47	4,68	1,56	28,62	5,79	5,52	1,66	31,64
	4	15	1,90	1,90	0,41	1,97	2,69	2,69	0,58	4,93	3,55	3,55	0,76	8,33	4,38	4,38	0,94	11,94	5,21	5,21	1,12	16,16
		17	1,90	1,90	0,41	1,97	2,69	2,69	0,58	4,95	3,55	3,55	0,76	8,34	4,39	4,39	0,94	11,97	5,21	5,21	1,12	16,20
		19	–	–	–	–	3,01	2,60	0,65	6,27	3,66	3,53	0,79	8,80	4,40	4,39	0,94	11,99	5,22	5,22	1,12	16,24
		20	–	–	–	–	4,15	2,60	0,89	10,84	4,31	3,46	0,92	11,57	4,73	4,33	1,01	13,60	5,30	5,21	1,14	16,68
	5	15	1,54	1,54	0,26	1,02	2,37	2,37	0,41	1,94	3,14	3,14	0,54	4,15	3,99	3,99	0,68	6,95	4,84	4,84	0,83	9,63
		17	1,54	1,54	0,26	1,03	2,37	2,37	0,41	1,95	3,14	3,14	0,54	4,16	4,00	4,00	0,69	6,97	4,84	4,84	0,83	9,65
		19	–	–	–	–	2,47	2,30	0,42	2,18	3,15	3,14	0,54	4,20	4,00	4,00	0,69	6,99	4,85	4,85	0,83	9,68
		20	–	–	–	–	2,87	2,14	0,49	3,28	3,41	3,05	0,59	5,11	4,11	3,97	0,71	7,32	4,86	4,85	0,83	9,71
	6	15	1,13	1,13	0,16	0,61	2,02	2,02	0,29	1,11	2,84	2,84	0,41	1,96	3,60	3,60	0,52	3,72	4,43	4,43	0,63	6,03
		17	1,13	1,13	0,16	0,61	2,02	2,02	0,29	1,11	2,84	2,84	0,41	1,96	3,60	3,60	0,52	3,73	4,44	4,44	0,64	6,05
		19	–	–	–	–	2,05	2,01	0,29	1,12	2,84	2,84	0,41	1,96	3,61	3,61	0,52	3,75	4,44	4,44	0,64	6,07
		20	–	–	–	–	2,27	1,88	0,32	1,25	2,94	2,77	0,42	2,16	3,63	3,60	0,52	3,79	4,45	4,45	0,64	6,07

Примечания

EWT — температура входящей воды;
Δt — разность температур;
DB — сухой термометр;
WB — влажный термометр;
TC — полная холодопроизводительность;
SC — ощутимая холодопроизводительность;
WF — расход воды;
WPD — гидравлическое сопротивление.

Все данные в таблице предоставлены при нормальном атмосферном давлении воздуха на высокой скорости вентилятора при внешнем статическом давлении воздуха 12 Па.

Канальный низконапорный двухтрубный фанкойл

LSF-1200DR22L

EWT	Δt	Темп-ра в поме-щении, °C (W.B.)	Температура воздуха на входе, °C																			
			21				23				25				27				29			
			TC	SC	WF	WPD	TC	SC	WF	WPD	TC	SC	WF	WPD	TC	SC	WF	WPD	TC	SC	WF	WPD
°C	°C	°C	кВт	кВт	м³/ч	кПа	кВт	кВт	м³/ч	кПа	кВт	кВт	м³/ч	кПа	кВт	кВт	м³/ч	кПа	кВт	кВт	м³/ч	кПа
5	3	15	8,92	6,83	2,57	48,68	8,88	7,82	2,56	48,34	9,12	8,83	2,63	50,67	9,82	9,82	2,81	56,96	10,79	10,79	3,11	67,72
		17	11,85	6,85	3,40	78,95	11,78	7,84	3,38	78,16	11,72	8,82	3,37	77,73	11,66	9,79	3,37	77,75	11,66	10,76	3,37	77,74
		19	–	–	–	–	14,93	7,87	4,30	118,73	14,85	8,85	4,28	117,87	14,78	9,83	4,28	117,91	14,71	10,79	4,26	117,13
		20	–	–	–	–	16,61	7,90	4,81	144,64	16,53	8,88	4,81	144,32	16,43	9,85	4,75	141,63	16,34	10,81	4,72	140,04
	4	15	7,76	6,29	1,66	22,98	7,98	7,33	1,71	24,09	8,50	8,39	1,82	26,89	9,39	9,39	2,02	31,93	10,37	10,37	2,22	37,84
		17	10,81	6,37	2,32	40,60	10,74	7,36	2,31	40,19	10,68	8,34	2,29	39,78	10,67	9,32	2,29	39,75	10,89	10,33	2,34	41,17
		19	–	–	–	–	13,95	7,42	3,01	63,84	13,87	8,40	3,00	63,23	13,80	9,37	2,98	62,63	13,72	10,34	2,96	62,03
		20	–	–	–	–	15,61	7,43	3,36	76,96	15,54	8,42	3,35	76,77	15,46	9,40	3,34	76,41	15,38	10,36	3,32	75,68
	5	15	6,65	5,74	1,14	12,03	7,18	6,85	1,23	13,72	7,96	7,94	1,37	16,47	8,95	8,95	1,54	20,11	9,92	9,92	1,70	23,83
		17	9,62	5,84	1,65	22,55	9,56	6,83	1,64	22,32	9,54	7,82	1,64	22,21	9,76	8,85	1,67	23,11	10,21	9,89	1,75	25,01
		19	–	–	–	–	12,87	6,93	2,22	37,45	12,79	7,91	2,21	37,09	12,72	8,89	2,19	36,74	12,65	9,85	2,18	36,38
		20	–	–	–	–	14,55	6,95	2,50	46,00	14,47	7,94	2,49	45,56	14,39	8,92	2,47	45,13	14,31	9,88	2,46	44,70
	6	15	5,73	5,23	0,82	6,09	6,46	6,34	0,93	8,13	7,42	7,42	1,06	10,65	8,46	8,46	1,21	13,34	9,47	9,47	1,36	16,16
		17	8,28	5,25	1,19	12,82	8,24	6,25	1,18	12,71	8,48	7,31	1,22	13,36	8,95	8,38	1,28	14,66	9,61	9,45	1,38	16,55
		19	–	–	–	–	11,63	6,39	1,66	22,77	11,56	7,38	1,65	22,54	11,50	8,35	1,64	22,31	11,48	9,34	1,64	22,24
		20	–	–	–	–	13,41	6,45	1,93	29,23	13,33	7,44	1,91	28,95	13,23	8,41	1,89	28,40	13,16	9,38	1,88	28,12
7	3	15	6,72	5,81	1,94	29,54	7,07	6,86	2,05	32,30	7,88	7,87	2,28	38,90	8,85	8,85	2,54	47,03	9,82	9,82	2,83	56,75
		17	9,65	5,84	2,77	54,60	9,59	6,83	2,76	54,00	9,52	7,81	2,74	53,41	9,58	8,81	2,76	53,99	9,96	9,82	2,88	58,17
		19	–	–	–	–	12,76	6,87	3,68	89,09	12,68	7,86	3,66	88,18	12,61	8,83	3,64	87,62	12,56	9,80	3,64	87,70
		20	–	–	–	–	14,44	6,89	4,18	111,42	14,37	7,88	4,18	111,40	14,29	8,86	4,16	110,31	14,18	9,82	4,10	107,50
	4	15	5,79	5,32	1,25	13,90	6,46	6,41	1,39	16,61	7,43	7,43	1,60	21,09	8,42	8,42	1,81	26,15	9,41	9,41	2,04	31,94
		17	8,49	5,34	1,83	26,47	8,43	6,33	1,81	26,16	8,48	7,34	1,83	26,45	8,82	8,38	1,90	28,32	9,45	9,42	2,05	32,20
		19	–	–	–	–	11,70	6,41	2,53	46,49	11,63	7,40	2,52	46,01	11,56	8,37	2,50	45,55	11,49	9,34	2,49	45,06
		20	–	–	–	–	13,37	6,43	2,88	58,09	13,29	7,41	2,86	57,52	13,22	8,39	2,85	56,96	13,14	9,36	2,83	56,39
	5	15	4,97	4,80	0,85	6,86	5,90	5,90	1,02	9,71	6,95	6,95	1,20	12,82	7,97	7,97	1,37	16,24	8,96	8,96	1,54	19,78
		17	7,12	4,76	1,23	13,33	7,17	5,79	1,23	13,50	7,56	6,86	1,30	14,78	8,16	7,94	1,41	16,90	8,98	8,97	1,54	19,82
		19	–	–	–	–	10,48	5,89	1,80	25,79	10,41	6,88	1,79	25,51	10,34	7,86	1,78	25,23	10,41	8,86	1,79	25,50
		20	–	–	–	–	12,21	5,94	2,10	33,57	12,14	6,93	2,09	33,23	12,07	7,91	2,08	32,90	12,00	8,88	2,07	32,57
	6	15	4,49	4,43	0,65	3,32	5,40	5,40	0,77	5,40	6,43	6,43	0,92	8,09	7,48	7,48	1,07	10,60	8,51	8,51	1,22	13,29
		17	5,57	4,12	0,80	5,87	6,02	5,23	0,86	7,05	6,71	6,36	0,96	8,77	7,54	7,47	1,08	10,74	8,52	8,52	1,23	13,32
		19	–	–	–	–	9,09	5,33	1,30	14,75	9,03	6,32	1,29	14,56	9,11	7,33	1,31	14,80	9,44	8,39	1,35	15,75
		20	–	–	–	–	10,93	5,41	1,57	20,25	10,86	6,40	1,56	20,04	10,80	7,39	1,55	19,83	10,76	8,37	1,55	19,71
9	3	15	4,93	4,85	1,42	17,03	5,88	5,88	1,69	22,88	6,89	6,89	1,99	30,44	7,87	7,87	2,26	37,82	8,85	8,85	2,56	46,99
		17	7,25	4,81	2,08	32,76	7,20	5,81	2,07	32,37	7,39	6,83	2,12	33,92	7,92	7,87	2,28	38,28	8,86	8,86	2,57	47,11
		19	–	–	–	–	10,43	5,87	3,03	62,54	10,37	6,86	3,01	61,89	10,31	7,84	2,99	61,23	10,23	8,80	2,95	59,68
		20	–	–	–	–	12,09	5,88	3,49	80,02	12,02	6,87	3,47	79,19	11,95	7,85	3,45	78,35	11,88	8,82	3,43	77,55
	4	15	4,35	4,34	0,93	8,32	5,41	5,41	1,16	12,09	6,44	6,44	1,39	16,29	7,45	7,45	1,61	20,95	8,44	8,44	1,83	26,10
		17	5,90	4,26	1,27	14,06	6,12	5,32	1,32	14,90	6,66	6,40	1,44	17,29	7,46	7,45	1,61	21,00	8,45	8,45	1,83	26,16
		19	–	–	–	–	9,21	5,37	1,98	30,05	9,16	6,36	1,97	29,72	9,11	7,35	1,96	29,47	9,30	8,36	2,00	30,52
		20	–	–	–	–	10,96	5,42	2,38	40,96	10,87	6,40	2,34	39,99	10,80	7,38	2,33	39,57	10,73	8,35	2,31	39,13
	5	15	3,88	3,88	0,67	3,75	4,88	4,88	0,84	6,73	5,95	5,95	1,02	9,69	6,99	6,99	1,20	12,72	7,99	7,99	1,38	16,01
		17	4,51	3,67	0,78	5,61	5,18	4,81	0,89	7,59	6,01	5,94	1,04	9,86	6,99	6,99	1,20	12,75	8,00	8,00	1,38	16,05
		19	–	–	–	–	7,83	4,82	1,35	15,44	7,80	5,83	1,34	15,36	8,03	6,87	1,38	16,11	8,49	7,93	1,46	17,73
		20	–	–	–	–	9,64	4,89	1,66	22,02	9,58	5,89	1,65	21,78	9,51	6,87	1,64	21,52	9,57	7,87	1,65	21,76
	6	15	3,51	3,51	0,50	1,85	4,46	4,46	0,64	3,36	5,43	5,43	0,78	5,66	6,48	6,48	0,93	8,19	7,53	7,53	1,08	10,55
		17	3,84	3,33	0,55	2,26	4,55	4,40	0,65	3,57	5,44	5,44	0,78	5,68	6,49	6,49	0,93	8,21	7,54	7,54	1,08	10,58
		19	–	–	–	–	6,10	4,17	0,88	7,31	6,47	5,27	0,93	8,13	7,06	6,39	1,01	9,46	7,77	7,49	1,11	11,13
		20	–	–	–	–	8,12	4,31	1,17	11,98	8,05	5,31	1,16	11,81	8,16	6,33	1,17	12,06	8,53	7,40	1,22	13,03
11	3	15	3,84	3,84	1,09	10,74	4,88	4,88	1,39	16,16	5,89	5,89	1,68	22,36	6,89	6,89	1,97	29,25	7,87	7,87	2,26	37,10
		17	4,65	3,76	1,33	14,97	5,11	4,84	1,46	17,48	5,89	5,89	1,68	22,38	6,90	6,90	1,97	29,32	7,88	7,88	2,26	37,20
		19	–	–	–	–	7,87	4,83	2,26	37,06	7,81	5,83	2,24	36,57	7,86	6,83	2,25	36,95	8,21	7,86	2,36	40,11
		20	–	–	–	–	9,59	4,87	2,76	52,60	9,53	5,86	2,74	52,00	9,47	6,85	2,73	51,41	9,39	7,82	2,68	50,04
	4	15	3,32	3,32	0,71	4,56	4,38	4,38	0,94	8,26	5,44	5,44	1,16	11,90	6,46	6,46	1,38	15,96	7,46	7,46	1,60	20,42
		17	3,56	3,23	0,76	5,44	4,43	4,38	0,95	8,40	5,44	5,44	1,17	11,93	6,47	6,47	1,39	15,99	7,47	7,47	1,60	20,47
		19	–	–	–	–	6,46	4,30	1,38	15,94	6,55	5,33	1,40	16,33	6,96	6,39	1,49	18,13	7,59	7,46	1,63	21,03
		20	–	–	–	–	8,27	4,36	1,77	24,33	8,21	5,36	1,76	24,05	8,17	6,35	1,75	23,85	8,38	7,38	1,80	24,94
	5	15	2,96	2,96	0,51	1,89	3,90	3,90	0,67	3,96	4,94	4,94	0,85	6,90	6,00	6,00	1,03	9,67	7,02	7,02	1,21	12,65
		17	3,04	2,90	0,52	2,02	3,90	3,90	0,67	3,97	4,94	4,94	0,85	6,92	6,01	6,01	1,03	9,69	7,02	7,02	1,20	12,55
		19	–	–	–	–	4,89	3,70	0,84	6,78	5,49	4,84	0,94	8,30	6,22	5,96	1,07	10,27	7,05	7,03	1,21	12,64
		20	–	–	–	–	6,74	3,80	1,16	11,76	6,71	4,81	1,16	11,67	7,02	5,87	1,21	12,61	7,52	6,94	1,29	14,09
	6	15	2,50	2,50	0,36	1,16	3,54	3,54	0,51	1,89	4,48	4,48	0,64	3,55	5,47	5,47	0,78	5,82	6,53	6,53	0,93	8,12
		17	2,52	2,50	0,36	1,16	3,54	3,54	0,51	1,90	4,48	4,48	0,64	3,56	5,48	5,48	0,78	5,84	6,54	6,54	0,94	8,14
		19	–	–	–	–	3,97	3,29	0,57	2,58	4,67	4,38	0,67	3,99	5,53	5,47	0,79	5,95	6,55	6,54	0,94	8,15
		20	–	–	–	–	4,83	3,13	0,69	4,38	5,26	4,22	0,75	5,33	5,96	5,37	0,85	6,91	6,76	6,49	0,97	8,61
13	3	15	2,79	2,79	0,80	6,14	3,86	3,86	1,11	10,83	4,90	4,90	1,41	16,23	5,90	5,90	1,70	22,38	6,88	6,88	1,97	28,83
		17	2,79	2,79	0,80	6,18	3,87	3,87	1,11	10,85	4,90	4,90	1,41	16,26	5,91	5,91	1,70	22,43	6,89	6,89	1,97	28,90
		19	–	–	–	–	5,03	3,77	1,45	17,00	5,37	4,84	1,54	18,98	5,98	5,91	1,72	22,91	6,90	6,90	1,97	28,98
		20	–	–	–	–	6,78	3,81	1,94	28,01	6,71	4,80	1,92	27,57	6,81	5,83	1,95	28,27	7,21	6,87	2,06	31,25
	4	15	2,38	2,38	0,51	1,95	3,35	3,35	0,72	4,86	4,41	4,41	0,95	8,22	5,46	5,46	1,17	11,79	6,48	6,48	1,40	15,95
		17	2,37	2,37	0,51	1,94	3,35	3,35	0,72	4,88	4,42	4,42	0,95	8,24	5,46	5,46	1,17	11,82	6,49	6,49	1,40	15,99
		19	–	–	–	–	3,75	3,24	0,80	6,19	4,56	4,39	0,98	8,69	5,47	5,47	1,17	11,84	6,50	6,50	1,40	16,03
		20	–	–	–	–	5,17	3,24	1,11	10,72	5,37	4,30	1,15	11,44	5,89	5,39	1,26	13,44	6,60	6,48	1,42	16,47
	5	15	1,92	1,92	0,33	1,02	2,96	2,96	0,51	1,92	3,91	3,91	0,67	4,09	4,97	4,97	0,85	6,87	6,02	6,02	1,03	9,51
		17	1,92	1,92	0,33	1,02	2,96	2,96	0,51	1,93	3,91	3,91	0,67	4,10	4,97	4,97	0,85	6,88	6,03	6,03	1,03	9,53
		19	–	–	–	–	3,08	2,87	0,53	2,16	3,93	3,91	0,67	4,14	4,98	4,98	0,85	6,90	6,04	6,04	1,04	9,56
		20	–	–	–	–	3,58	2,67	0,61	3,25	4,26	3,79	0,73	5,05	5,12	4,94	0,88	7,23	6,05	6,04	1,04	9,59
	6	15	1,41	1,41	0,20	0,61	2,52	2,52	0,36	1,10	3,53	3,53	0,51	1,94	4,49	4,49	0,64	3,67	5,52	5,52	0,79	5,95
		17	1,41	1,41	0,20	0,61	2,53	2,53	0,36	1,10	3,54	3,54	0,51	1,94	4,49	4,49	0,64	3,68	5,52	5,52	0,79	5,97
		19	–	–	–	–	2,56	2,50	0,37	1,12	3,54	3,54	0,51	1,94	4,50	4,50	0,64	3,69	5,53	5,53	0,79	5,99
		20	–	–	–	–	2,84	2,34	0,41	1,25	3,68	3,45	0,53	2,15	4,52	4,49	0,65	3,74	5,53	5,53	0,79	5,99

Примечания

EWT — температура входящей воды;
Δt — разность температур;
DB — сухой термометр;
WB — влажный термометр;
TC — полная холодопроизводительность;
SC — ощутимая холодопроизводительность;
WF — расход воды;
WPD — гидравлическое сопротивление.

Все данные в таблице предоставлены при нормальном атмосферном давлении воздуха на высокой скорости вентилятора при внешнем статическом давлении воздуха 12 Па.

Таблицы холодопроизводительности

Канальный низконапорный двухтрубный фанкойл

LSF-1400DR22L

EWT	Δt	Темп-ра в помещении, °C (W.B.)	Температура воздуха на входе, °C																			
			21				23				25				27				29			
			TC	SC	WF	WPD	TC	SC	WF	WPD	TC	SC	WF	WPD	TC	SC	WF	WPD	TC	SC	WF	WPD
°C	°C	°C	кВт	кВт	м³/ч	кПа	кВт	кВт	м³/ч	кПа	кВт	кВт	м³/ч	кПа	кВт	кВт	м³/ч	кПа	кВт	кВт	м³/ч	кПа
5	3	15	10,27	7,82	2,97	67,58	10,22	8,94	2,95	66,96	10,44	10,08	2,99	68,69	11,21	11,21	3,22	77,88	12,32	12,32	3,56	93,03
		17	13,59	7,85	3,92	109,65	13,54	8,98	3,92	109,54	13,46	10,09	3,90	108,74	13,39	11,19	3,88	107,72	13,36	12,28	3,87	107,29
		19	–	–	–	–	17,09	9,00	4,93	163,67	17,00	10,12	4,90	162,10	16,90	11,22	4,88	160,53	16,81	12,31	4,85	159,00
		20	–	–	–	–	18,97	9,02	5,47	196,54	18,87	10,13	5,44	194,65	18,77	11,23	5,41	192,82	18,67	12,33	5,39	191,07
	4	15	9,05	7,25	1,94	32,41	9,23	8,42	1,98	33,56	9,78	9,61	2,10	37,09	10,75	10,75	2,31	43,75	11,86	11,86	2,55	51,86
		17	12,49	7,33	2,70	57,17	12,42	8,46	2,68	56,61	12,34	9,57	2,66	55,70	12,30	10,67	2,65	55,37	12,52	11,82	2,70	57,41
		19	–	–	–	–	16,03	8,51	3,47	88,38	15,95	9,63	3,45	87,53	15,83	10,72	3,40	85,42	15,76	11,82	3,40	85,42
		20	–	–	–	–	17,91	8,52	3,86	106,38	17,83	9,65	3,86	106,31	17,75	10,76	3,84	105,67	17,65	11,85	3,82	104,66
	5	15	7,87	6,68	1,36	17,48	8,38	7,92	1,44	19,49	9,17	9,12	1,57	22,57	10,27	10,27	1,76	27,40	11,39	11,39	1,96	33,01
		17	11,25	6,77	1,94	32,26	11,19	7,90	1,93	31,94	11,13	9,02	1,92	31,67	11,32	10,17	1,95	32,59	11,78	11,35	2,03	34,93
		19	–	–	–	–	14,86	7,98	2,56	51,96	14,78	9,10	2,55	51,49	14,71	10,21	2,54	51,17	14,61	11,30	2,51	50,26
		20	–	–	–	–	16,78	8,01	2,88	63,91	16,69	9,13	2,87	63,39	16,61	10,24	2,86	63,03	16,52	11,34	2,85	62,46
	6	15	6,74	6,07	0,96	9,63	7,59	7,38	1,09	12,01	8,61	8,61	1,24	14,90	9,76	9,76	1,40	18,33	10,89	10,89	1,56	22,11
		17	9,82	6,14	1,40	18,46	9,75	7,27	1,39	18,25	9,94	8,45	1,42	18,86	10,41	9,66	1,49	20,43	11,09	10,86	1,59	22,80
		19	–	–	–	–	13,60	7,42	1,95	32,49	13,52	8,55	1,94	32,18	13,45	9,66	1,93	31,87	13,39	10,76	1,92	31,63
		20	–	–	–	–	15,57	7,47	2,24	41,02	15,48	8,60	2,22	40,63	15,40	9,71	2,21	40,25	15,29	10,80	2,19	39,50
7	3	15	7,75	6,65	2,24	40,86	8,11	7,83	2,33	43,87	8,99	8,99	2,58	52,47	10,11	10,11	2,91	64,41	11,21	11,21	3,23	77,06
		17	11,10	6,69	3,20	75,70	11,03	7,82	3,18	74,89	10,96	8,94	3,16	74,10	11,00	10,06	3,17	74,51	11,39	11,20	3,28	79,28
		19	–	–	–	–	14,63	7,86	4,24	123,82	14,56	8,99	4,24	123,86	14,48	10,10	4,22	122,70	14,40	11,19	4,19	121,52
		20	–	–	–	–	16,54	7,89	4,83	155,35	16,45	9,01	4,80	153,91	16,36	10,12	4,77	152,41	16,27	11,22	4,75	150,91
	4	15	6,74	6,13	1,45	19,33	7,46	7,36	1,60	23,01	8,53	8,53	1,85	29,27	9,64	9,64	2,08	35,82	10,76	10,76	2,33	43,71
		17	9,86	6,15	2,12	37,17	9,80	7,28	2,11	36,77	9,82	8,42	2,11	36,89	10,16	9,59	2,19	39,14	10,83	10,77	2,34	44,17
		19	–	–	–	–	13,47	7,36	2,91	64,21	13,40	8,48	2,90	63,66	13,33	9,60	2,89	63,33	13,25	10,69	2,87	62,65
		20	–	–	–	–	15,40	7,39	3,33	81,08	15,31	8,51	3,31	80,29	15,22	9,62	3,29	79,49	15,14	10,72	3,27	78,67
	5	15	5,84	5,58	1,00	10,33	6,85	6,85	1,18	13,56	8,02	8,02	1,38	17,72	9,16	9,16	1,58	22,27	10,30	10,30	1,78	27,41
		17	8,45	5,55	1,45	19,34	8,45	6,70	1,45	19,34	8,81	7,91	1,52	20,78	9,43	9,12	1,62	23,37	10,32	10,31	1,78	27,49
		19	–	–	–	–	12,18	6,81	2,10	36,28	12,11	7,93	2,09	35,91	12,04	9,05	2,07	35,53	12,06	10,17	2,08	35,65
		20	–	–	–	–	14,16	6,86	2,45	47,43	14,08	7,99	2,44	46,96	14,00	9,10	2,42	46,51	13,92	10,20	2,41	46,06
	6	15	5,15	5,07	0,74	5,18	6,26	6,26	0,90	8,32	7,47	7,47	1,07	11,49	8,65	8,65	1,24	14,73	9,80	9,80	1,41	18,28
		17	6,73	4,85	0,96	9,56	7,19	6,11	1,03	10,72	7,89	7,39	1,13	12,59	8,76	8,63	1,26	15,03	9,81	9,81	1,41	18,32
		19	–	–	–	–	10,76	6,23	1,55	21,39	10,69	7,35	1,54	21,15	10,71	8,49	1,54	21,22	11,02	9,67	1,58	22,28
		20	–	–	–	–	12,78	6,29	1,83	28,62	12,70	7,42	1,82	28,33	12,62	8,53	1,81	28,04	12,57	9,65	1,81	27,93
9	3	15	5,69	5,56	1,63	23,42	6,75	6,75	1,95	31,84	7,87	7,87	2,26	41,06	8,99	8,99	2,59	51,72	10,10	10,10	2,91	63,34
		17	8,42	5,53	2,44	46,68	8,35	6,66	2,42	46,06	8,52	7,83	2,47	47,70	9,07	8,99	2,61	52,53	10,11	10,11	2,91	63,49
		19	–	–	–	–	11,99	6,72	3,49	86,71	11,92	7,84	3,46	85,79	11,82	8,95	3,41	83,49	11,75	10,05	3,39	82,60
		20	–	–	–	–	13,90	6,74	4,05	112,50	13,82	7,87	4,02	111,38	13,71	8,97	3,96	108,50	13,63	10,07	3,94	107,40
	4	15	5,05	5,05	1,09	11,68	6,24	6,24	1,34	16,76	7,40	7,40	1,60	22,49	8,53	8,53	1,84	28,58	9,65	9,65	2,08	35,35
		17	6,98	4,95	1,51	20,28	7,15	6,13	1,54	21,19	7,71	7,36	1,67	24,23	8,55	8,54	1,84	28,67	9,66	9,66	2,08	35,44
		19	–	–	–	–	10,72	6,20	2,32	42,72	10,65	7,32	2,31	42,27	10,58	8,44	2,29	41,79	10,74	9,58	2,33	42,88
		20	–	–	–	–	12,66	6,23	2,75	57,06	12,58	7,36	2,73	56,49	12,51	8,48	2,71	55,90	12,43	9,58	2,70	55,30
	5	15	4,47	4,47	0,77	5,92	5,69	5,69	0,98	9,74	6,89	6,89	1,19	13,46	8,05	8,05	1,39	17,56	9,18	9,18	1,58	22,03
		17	5,42	4,30	0,93	8,95	6,12	5,60	1,05	11,02	7,01	6,88	1,21	13,96	8,06	8,05	1,39	17,60	9,20	9,20	1,58	22,08
		19	–	–	–	–	9,24	5,61	1,59	22,19	9,17	6,74	1,58	21,92	9,36	7,91	1,61	22,74	9,83	9,11	1,69	24,72
		20	–	–	–	–	11,25	5,67	1,94	31,15	11,18	6,80	1,93	30,82	11,11	7,92	1,91	30,47	11,12	9,05	1,92	30,55
	6	15	4,04	4,04	0,58	2,79	5,12	5,12	0,73	5,31	6,32	6,32	0,91	8,48	7,53	7,53	1,08	11,44	8,69	8,69	1,25	14,62
		17	4,42	3,81	0,63	3,59	5,27	5,06	0,76	5,71	6,34	6,33	0,91	8,52	7,54	7,54	1,08	11,47	8,70	8,70	1,25	14,65
		19	–	–	–	–	7,48	4,94	1,07	11,29	7,74	6,15	1,11	11,98	8,31	7,40	1,19	13,52	9,04	8,64	1,30	15,62
		20	–	–	–	–	9,67	5,07	1,39	17,50	9,60	6,20	1,38	17,28	9,63	7,34	1,38	17,38	9,98	8,54	1,43	18,47
11	3	15	4,43	4,43	1,27	14,98	5,60	5,60	1,60	22,24	6,74	6,74	1,93	30,61	7,88	7,88	2,27	40,60	9,00	9,00	2,59	51,09
		17	5,43	4,33	1,55	21,07	5,90	5,55	1,69	24,34	6,75	6,74	1,93	30,65	7,89	7,89	2,27	40,70	9,01	9,01	2,59	51,22
		19	–	–	–	–	9,11	5,56	2,62	52,21	9,05	6,68	2,61	51,56	9,06	7,82	2,61	51,71	9,41	8,98	2,71	55,04
		20	–	–	–	–	11,04	5,58	3,19	73,10	10,97	6,71	3,17	72,30	10,91	7,83	3,15	71,50	10,83	8,94	3,12	70,65
	4	15	3,85	3,85	0,82	7,06	5,08	5,08	1,09	11,51	6,26	6,26	1,34	16,43	7,41	7,41	1,59	21,93	8,55	8,55	1,83	28,02
		17	4,23	3,77	0,91	8,41	5,16	5,07	1,11	11,82	6,27	6,27	1,34	16,45	7,42	7,42	1,59	21,99	8,56	8,56	1,84	28,09
		19	–	–	–	–	7,61	4,98	1,63	22,89	7,65	6,14	1,64	23,12	8,06	7,34	1,73	25,30	8,73	8,54	1,87	29,08
		20	–	–	–	–	9,65	5,05	2,08	34,83	9,59	6,18	2,07	34,43	9,52	7,31	2,05	34,03	9,71	8,46	2,09	35,18
	5	15	3,38	3,38	0,58	2,93	4,51	4,51	0,78	6,21	5,74	5,74	0,99	9,74	6,92	6,92	1,19	13,27	8,08	8,08	1,39	17,44
		17	3,48	3,31	0,60	3,17	4,52	4,51	0,78	6,22	5,75	5,75	0,99	9,76	6,93	6,93	1,19	13,30	8,09	8,09	1,39	17,48
		19	–	–	–	–	5,93	4,35	1,02	10,27	6,49	5,62	1,12	11,98	7,23	6,86	1,24	14,29	8,15	8,09	1,40	17,67
		20	–	–	–	–	8,04	4,45	1,38	17,22	7,97	5,59	1,37	16,99	8,23	6,78	1,42	17,96	8,76	7,99	1,51	19,97
	6	15	2,93	2,93	0,42	1,48	4,05	4,05	0,58	2,94	5,16	5,16	0,74	5,51	6,37	6,37	0,91	8,45	7,57	7,57	1,08	11,31
		17	2,95	2,91	0,42	1,49	4,05	4,05	0,58	2,94	5,16	5,16	0,74	5,53	6,38	6,38	0,91	8,47	7,58	7,58	1,08	11,33
		19	–	–	–	–	4,60	3,78	0,66	4,17	5,45	5,06	0,78	6,26	6,48	6,36	0,93	8,69	7,59	7,58	1,09	11,35
		20	–	–	–	–	5,89	3,69	0,84	7,32	6,36	4,96	0,91	8,38	7,08	6,24	1,01	10,08	7,91	7,51	1,13	12,17
13	3	15	3,25	3,25	0,93	8,74	4,45	4,45	1,28	14,96	5,62	5,62	1,61	22,28	6,75	6,75	1,93	30,21	7,87	7,87	2,25	39,54
		17	3,27	3,24	0,94	8,86	4,46	4,46	1,28	14,99	5,62	5,62	1,62	22,33	6,76	6,76	1,93	30,28	7,88	7,88	2,26	39,65
		19	–	–	–	–	5,90	4,35	1,70	24,21	6,21	5,55	1,78	26,38	6,86	6,75	1,96	31,08	7,89	7,89	2,26	39,76
		20	–	–	–	–	7,88	4,39	2,25	39,55	7,81	5,52	2,23	38,92	7,87	6,67	2,25	39,53	8,29	7,85	2,38	43,44
	4	15	2,72	2,72	0,59	3,05	3,89	3,89	0,83	7,17	5,11	5,11	1,09	11,43	6,29	6,29	1,36	16,45	7,43	7,43	1,60	21,90
		17	2,72	2,71	0,58	3,04	3,89	3,89	0,83	7,19	5,11	5,11	1,10	11,45	6,30	6,30	1,36	16,48	7,44	7,44	1,60	21,95
		19	–	–	–	–	4,49	3,78	0,96	9,18	5,33	5,07	1,14	12,27	6,31	6,31	1,36	16,55	7,45	7,45	1,61	22,01
		20	–	–	–	–	6,22	3,80	1,34	16,10	6,35	4,98	1,37	16,67	6,87	6,21	1,48	19,12	7,60	7,43	1,64	22,79
	5	15	2,25	2,25	0,39	1,29	3,38	3,38	0,58	3,01	4,54	4,54	0,78	6,30	5,77	5,77	0,99	9,59	6,94	6,94	1,19	13,16
		17	2,25	2,25	0,39	1,30	3,39	3,39	0,58	3,02	4,55	4,55	0,78	6,32	5,77	5,77	0,99	9,62	6,95	6,95	1,19	13,19
		19	–	–	–	–	3,55	3,28	0,61	3,44	4,58	4,54	0,79	6,42	5,78	5,78	0,99	9,63	6,96	6,96	1,19	13,22
		20	–	–	–	–	4,24	3,10	0,73	5,43	5,08	4,43	0,87	7,74	6,01	5,72	1,03	10,27	6,99	6,96	1,20	13,32
	6	15	1,68	1,68	0,24	0,79	2,95	2,95	0,42	1,43	4,05	4,05	0,58	3,04	5,20	5,20	0,74	5,72	6,42	6,42	0,92	8,43
		17	1,68	1,68	0,24	0,79	2,95	2,95	0,42	1,43	4,06	4,06	0,58	3,04	5,20	5,20	0,74	5,73	6,43	6,43	0,92	8,45
		19	–	–	–	–	3,01	2,91	0,43	1,47	4,06	4,05	0,58	3,05	5,21	5,21	0,75	5,75	6,44	6,44	0,92	8,47
		20	–	–	–	–	3,35	2,71	0,48	1,83	4,23	3,95	0,61	3,41	5,26	5,20	0,75	5,86	6,44	6,43	0,92	8,47

Примечания

EWT — температура входящей воды;
Δt — разность температур;
DB — сухой термометр;
WB — влажный термометр;
TC — полная холодопроизводительность;
SC — ощутимая холодопроизводительность;
WF — расход воды;
WPD — гидравлическое сопротивление.

Все данные в таблице предоставлены при нормальном атмосферном давлении воздуха на высокой скорости вентилятора при внешнем статическом давлении воздуха 12 Па.

Канальный низконапорный двухтрубный фанкойл

LSF-200DR22

EWT	Δt	Темп-ра в поме-щении, °C (W.B.)	Температура воздуха на входе, °C																			
			21				23				25				27				29			
			TC	SC	WF	WPD	TC	SC	WF	WPD	TC	SC	WF	WPD	TC	SC	WF	WPD	TC	SC	WF	WPD
°C	°C	°C	кВт	кВт	м³/ч	кПа	кВт	кВт	м³/ч	кПа	кВт	кВт	м³/ч	кПа	кВт	кВт	м³/ч	кПа	кВт	кВт	м³/ч	кПа
5	3	15	1,94	1,44	0,55	27,97	1,93	1,64	0,55	27,69	1,95	1,84	0,56	28,27	2,04	2,04	0,58	30,62	2,23	2,23	0,64	35,68
		17	2,54	1,45	0,73	44,49	2,52	1,65	0,72	43,98	2,50	1,84	0,72	43,48	2,49	2,03	0,71	42,99	2,48	2,22	0,71	42,71
		19	–	–	–	–	3,16	1,66	0,91	65,96	3,14	1,86	0,91	65,22	3,12	2,05	0,90	64,50	3,10	2,23	0,89	63,79
		20	–	–	–	–	3,49	1,67	1,00	77,72	3,47	1,86	1,00	77,75	3,45	2,05	1,00	76,94	3,43	2,24	0,99	76,07
	4	15	1,75	1,35	0,38	14,33	1,77	1,56	0,38	14,61	1,84	1,77	0,39	15,57	1,98	1,97	0,43	17,79	2,17	2,17	0,47	20,87
		17	2,37	1,38	0,51	24,06	2,36	1,57	0,51	23,79	2,34	1,76	0,50	23,52	2,33	1,96	0,50	23,34	2,35	2,15	0,50	23,68
		19	–	–	–	–	3,01	1,59	0,64	36,14	2,99	1,78	0,64	35,75	2,97	1,97	0,64	35,35	2,95	2,16	0,63	34,97
		20	–	–	–	–	3,34	1,60	0,72	43,50	3,32	1,79	0,71	43,03	3,30	1,98	0,71	42,56	3,28	2,17	0,70	42,10
	5	15	1,55	1,25	0,27	7,36	1,61	1,47	0,28	8,16	1,73	1,69	0,30	9,43	1,90	1,90	0,33	11,28	2,10	2,10	0,36	13,34
		17	2,18	1,28	0,37	14,14	2,16	1,48	0,37	13,98	2,15	1,68	0,37	13,85	2,17	1,88	0,37	14,08	2,22	2,08	0,38	14,70
		19	–	–	–	–	2,83	1,51	0,49	22,16	2,81	1,70	0,48	21,91	2,79	1,89	0,48	21,67	2,78	2,08	0,48	21,44
		20	–	–	–	–	3,18	1,52	0,55	27,03	3,16	1,71	0,54	26,73	3,14	1,91	0,54	26,45	3,12	2,10	0,54	26,16
	6	15	1,40	1,18	0,20	3,55	1,50	1,40	0,21	4,26	1,64	1,62	0,23	5,37	1,82	1,82	0,26	7,11	2,02	2,02	0,29	9,00
		17	1,94	1,18	0,28	8,23	1,93	1,37	0,28	8,11	1,95	1,58	0,28	8,33	2,01	1,79	0,29	8,89	2,10	2,01	0,30	9,72
		19	–	–	–	–	2,63	1,42	0,38	14,40	2,62	1,61	0,38	14,24	2,60	1,81	0,37	14,08	2,59	2,00	0,37	13,96
		20	–	–	–	–	2,99	1,43	0,43	17,75	2,97	1,63	0,42	17,56	2,95	1,82	0,42	17,37	2,93	2,01	0,42	17,18
7	3	15	1,50	1,23	0,43	17,95	1,54	1,44	0,44	18,80	1,65	1,65	0,47	20,96	1,84	1,84	0,53	25,39	2,04	2,04	0,59	30,51
		17	2,10	1,25	0,61	32,15	2,09	1,44	0,60	31,77	2,07	1,64	0,60	31,38	2,07	1,83	0,60	31,34	2,11	2,03	0,61	32,35
		19	–	–	–	–	2,72	1,46	0,78	49,82	2,71	1,65	0,78	49,25	2,69	1,84	0,77	48,69	2,67	2,03	0,77	48,14
		20	–	–	–	–	3,06	1,46	0,88	61,09	3,04	1,66	0,87	60,40	3,02	1,85	0,87	59,71	3,00	2,04	0,86	59,04
	4	15	1,31	1,14	0,28	8,64	1,42	1,37	0,30	9,92	1,58	1,58	0,34	12,02	1,78	1,78	0,38	14,70	1,97	1,97	0,42	17,37
		17	1,91	1,16	0,41	16,59	1,90	1,36	0,41	16,39	1,90	1,56	0,41	16,37	1,93	1,76	0,41	16,72	2,01	1,97	0,43	17,94
		19	–	–	–	–	2,56	1,38	0,55	27,03	2,54	1,58	0,55	26,73	2,52	1,77	0,54	26,43	2,51	1,96	0,54	26,12
		20	–	–	–	–	2,90	1,39	0,63	33,97	2,88	1,59	0,62	33,60	2,87	1,78	0,62	33,23	2,85	1,97	0,62	32,85
	5	15	1,18	1,07	0,20	3,75	1,31	1,29	0,23	5,01	1,50	1,50	0,26	7,04	1,70	1,70	0,29	9,20	1,90	1,90	0,33	11,14
		17	1,67	1,06	0,29	8,84	1,67	1,26	0,29	8,83	1,71	1,47	0,29	9,29	1,80	1,69	0,31	10,11	1,92	1,90	0,33	11,31
		19	–	–	–	–	2,36	1,30	0,41	16,10	2,35	1,49	0,40	15,92	2,33	1,68	0,40	15,73	2,33	1,88	0,40	15,71
		20	–	–	–	–	2,71	1,31	0,47	20,36	2,70	1,50	0,46	20,14	2,68	1,70	0,46	19,91	2,66	1,89	0,46	19,69
	6	15	1,08	1,01	0,16	1,99	1,24	1,24	0,18	2,69	1,43	1,43	0,21	3,95	1,63	1,63	0,23	5,50	1,83	1,83	0,26	7,29
		17	1,43	0,96	0,21	3,97	1,48	1,17	0,21	4,32	1,56	1,39	0,22	4,94	1,68	1,61	0,24	5,96	1,83	1,83	0,26	7,34
		19	–	–	–	–	2,12	1,19	0,30	9,75	2,10	1,39	0,30	9,63	2,10	1,59	0,30	9,63	2,14	1,79	0,31	9,93
		20	–	–	–	–	2,50	1,21	0,36	12,88	2,48	1,41	0,36	12,73	2,46	1,60	0,35	12,58	2,45	1,80	0,35	12,46
9	3	15	1,09	1,03	0,31	10,14	1,25	1,25	0,36	12,83	1,45	1,45	0,42	16,67	1,64	1,64	0,47	20,58	1,84	1,84	0,53	24,91
		17	1,62	1,03	0,46	19,93	1,60	1,23	0,46	19,67	1,62	1,43	0,47	20,04	1,69	1,64	0,48	21,47	1,84	1,84	0,53	24,99
		19	–	–	–	–	2,26	1,25	0,65	35,46	2,24	1,44	0,64	35,04	2,23	1,64	0,64	34,63	2,21	1,83	0,64	34,24
		20	–	–	–	–	2,60	1,26	0,75	45,92	2,58	1,45	0,75	45,39	2,57	1,65	0,74	44,86	2,55	1,84	0,74	44,35
	4	15	0,98	0,96	0,21	4,35	1,17	1,17	0,25	6,76	1,38	1,38	0,30	9,28	1,58	1,58	0,34	11,70	1,78	1,78	0,38	14,29
		17	1,38	0,94	0,30	9,30	1,40	1,14	0,30	9,58	1,48	1,36	0,32	10,45	1,59	1,58	0,34	11,90	1,78	1,78	0,38	14,33
		19	–	–	–	–	2,07	1,17	0,45	18,57	2,05	1,36	0,44	18,35	2,04	1,56	0,44	18,14	2,05	1,76	0,44	18,37
		20	–	–	–	–	2,42	1,18	0,52	24,46	2,40	1,38	0,52	24,18	2,39	1,57	0,52	23,90	2,37	1,76	0,51	23,61
	5	15	0,90	0,90	0,16	1,98	1,10	1,10	0,19	3,24	1,30	1,30	0,22	5,08	1,50	1,50	0,26	7,19	1,70	1,70	0,29	9,10
		17	1,14	0,84	0,20	3,62	1,23	1,06	0,21	4,38	1,35	1,29	0,23	5,58	1,51	1,51	0,26	7,23	1,71	1,71	0,29	9,13
		19	–	–	–	–	1,83	1,07	0,31	10,21	1,81	1,27	0,31	10,08	1,84	1,47	0,32	10,30	1,90	1,68	0,33	10,87
		20	–	–	–	–	2,20	1,09	0,38	14,12	2,18	1,29	0,38	13,83	2,17	1,48	0,37	13,66	2,17	1,68	0,37	13,64
	6	15	0,82	0,82	0,12	1,37	1,04	1,04	0,15	1,82	1,24	1,24	0,18	2,73	1,43	1,43	0,21	4,07	1,63	1,63	0,23	5,70
		17	0,98	0,77	0,14	1,66	1,12	1,00	0,16	2,11	1,26	1,22	0,18	2,88	1,43	1,43	0,21	4,08	1,63	1,63	0,23	5,73
		19	–	–	–	–	1,53	0,95	0,22	4,94	1,57	1,17	0,22	5,20	1,64	1,38	0,24	5,84	1,75	1,60	0,25	6,72
		20	–	–	–	–	1,93	0,98	0,28	8,18	1,92	1,18	0,27	8,06	1,92	1,38	0,28	8,08	1,96	1,59	0,28	8,43
11	3	15	0,83	0,83	0,24	6,00	1,04	1,04	0,30	9,23	1,25	1,25	0,36	12,50	1,45	1,45	0,41	16,08	1,64	1,64	0,47	19,99
		17	1,08	0,81	0,31	9,73	1,14	1,03	0,33	10,72	1,26	1,25	0,36	12,67	1,45	1,45	0,41	16,14	1,65	1,65	0,47	20,05
		19	–	–	–	–	1,75	1,04	0,50	22,24	1,73	1,23	0,50	21,94	1,73	1,43	0,49	21,90	1,77	1,64	0,51	22,73
		20	–	–	–	–	2,10	1,05	0,60	30,36	2,08	1,24	0,59	29,99	2,07	1,44	0,59	29,63	2,05	1,63	0,59	29,28
	4	15	0,77	0,77	0,16	2,26	0,97	0,97	0,21	4,25	1,17	1,17	0,25	6,79	1,38	1,38	0,30	9,07	1,58	1,58	0,34	11,41
		17	0,88	0,73	0,19	3,28	1,00	0,95	0,21	4,70	1,17	1,17	0,25	6,81	1,38	1,38	0,30	9,10	1,58	1,58	0,34	11,45
		19	–	–	–	–	1,51	0,94	0,32	10,55	1,51	1,15	0,32	10,59	1,56	1,36	0,33	11,22	1,65	1,57	0,35	12,32
		20	–	–	–	–	1,88	0,96	0,40	15,37	1,87	1,16	0,40	15,17	1,85	1,36	0,40	15,00	1,87	1,56	0,40	15,27
	5	15	0,69	0,69	0,12	1,33	0,90	0,90	0,16	2,00	1,10	1,10	0,19	3,39	1,30	1,30	0,22	5,27	1,51	1,51	0,26	7,23
		17	0,75	0,66	0,13	1,44	0,92	0,90	0,16	2,08	1,10	1,10	0,19	3,40	1,30	1,30	0,22	5,29	1,51	1,51	0,26	7,26
		19	–	–	–	–	1,22	0,84	0,21	4,53	1,30	1,06	0,22	5,24	1,41	1,28	0,24	6,30	1,54	1,50	0,27	7,55
		20	–	–	–	–	1,61	0,86	0,28	8,12	1,60	1,06	0,28	8,01	1,63	1,27	0,28	8,31	1,70	1,48	0,29	8,94
	6	15	0,61	0,61	0,09	0,95	0,83	0,83	0,12	1,31	1,04	1,04	0,15	1,83	1,24	1,24	0,18	2,85	1,43	1,43	0,21	4,24
		17	0,63	0,59	0,09	0,98	0,83	0,83	0,12	1,31	1,04	1,04	0,15	1,83	1,24	1,24	0,18	2,86	1,43	1,43	0,21	4,26
		19	–	–	–	–	1,04	0,76	0,15	1,83	1,16	0,99	0,17	2,39	1,29	1,21	0,19	3,21	1,45	1,43	0,21	4,36
		20	–	–	–	–	1,30	0,74	0,19	3,28	1,34	0,96	0,19	3,59	1,43	1,18	0,21	4,26	1,54	1,40	0,22	5,11
13	3	15	0,63	0,63	0,18	3,02	0,84	0,84	0,24	6,22	1,04	1,04	0,30	9,21	1,25	1,25	0,36	12,44	1,44	1,44	0,42	16,00
		17	0,65	0,62	0,19	3,27	0,84	0,83	0,24	6,23	1,05	1,05	0,30	9,24	1,25	1,25	0,36	12,48	1,45	1,45	0,42	16,05
		19	–	–	–	–	1,17	0,82	0,34	11,18	1,21	1,03	0,35	11,83	1,30	1,24	0,37	13,12	1,45	1,44	0,42	16,06
		20	–	–	–	–	1,54	0,83	0,44	17,84	1,53	1,03	0,44	17,58	1,53	1,23	0,44	17,65	1,58	1,44	0,45	18,57
	4	15	0,56	0,56	0,12	1,29	0,77	0,77	0,16	2,39	0,97	0,97	0,21	4,48	1,17	1,17	0,25	6,79	1,38	1,38	0,30	8,92
		17	0,56	0,56	0,12	1,29	0,77	0,77	0,17	2,40	0,97	0,97	0,21	4,50	1,18	1,18	0,25	6,81	1,38	1,38	0,30	8,95
		19	–	–	–	–	0,93	0,72	0,20	4,01	1,04	0,95	0,22	5,30	1,19	1,17	0,26	6,97	1,38	1,38	0,30	8,98
		20	–	–	–	–	1,25	0,73	0,27	7,56	1,27	0,93	0,27	7,74	1,34	1,15	0,29	8,53	1,45	1,37	0,31	9,70
	5	15	0,47	0,47	0,08	0,85	0,69	0,69	0,12	1,26	0,90	0,90	0,15	2,03	1,10	1,10	0,19	3,47	1,30	1,30	0,22	5,33
		17	0,47	0,47	0,08	0,85	0,70	0,70	0,12	1,26	0,90	0,90	0,15	2,04	1,10	1,10	0,19	3,49	1,30	1,30	0,22	5,35
		19	–	–	–	–	0,78	0,66	0,13	1,46	0,93	0,89	0,16	2,24	1,10	1,10	0,19	3,51	1,31	1,31	0,22	5,38
		20	–	–	–	–	0,96	0,62	0,16	2,41	1,06	0,85	0,18	3,13	1,18	1,08	0,20	4,22	1,33	1,30	0,23	5,61
	6	15	0,37	0,37	0,05	0,54	0,61	0,61	0,09	0,91	0,83	0,83	0,12	1,24	1,04	1,04	0,15	1,84	1,23	1,23	0,18	2,92
		17	0,37	0,37	0,05	0,54	0,61	0,61	0,09	0,91	0,83	0,83	0,12	1,24	1,04	1,04	0,15	1,85	1,24	1,24	0,18	2,94
		19	–	–	–	–	0,65	0,59	0,09	0,95	0,84	0,83	0,12	1,26	1,04	1,04	0,15	1,85	1,24	1,24	0,18	2,95
		20	–	–	–	–	0,75	0,55	0,11	1,11	0,92	0,79	0,13	1,43	1,08	1,02	0,15	2,05	1,25	1,23	0,18	3,01

Примечания

EWT — температура входящей воды;
Δt — разность температур;
DB — сухой термометр;
WB — влажный термометр;
TC — полная холодопроизводительность;
SC — ощутимая холодопроизводительность;
WF — расход воды;
WPD — гидравлическое сопротивление.

Все данные в таблице предоставлены при нормальном атмосферном давлении воздуха на высокой скорости вентилятора при внешнем статическом давлении воздуха 30 Па.

Таблицы холодопроизводительности

Канальный низконапорный двухтрубный фанкойл

LSF-300DR22

EWT	Δt	Темп-ра в помещении, °C (W.B.)	Температура воздуха на входе, °C																			
			21				23				25				27				29			
			TC	SC	WF	WPD	TC	SC	WF	WPD	TC	SC	WF	WPD	TC	SC	WF	WPD	TC	SC	WF	WPD
°C	°C	°C	кВт	кВт	м³/ч	кПа	кВт	кВт	м³/ч	кПа	кВт	кВт	м³/ч	кПа	кВт	кВт	м³/ч	кПа	кВт	кВт	м³/ч	кПа
5	3	15	2,68	2,01	0,77	29,45	2,66	2,29	0,76	29,16	2,71	2,58	0,77	30,02	2,86	2,86	0,82	33,10	3,13	3,13	0,90	38,67
		17	3,53	2,03	1,02	48,08	3,51	2,31	1,01	47,52	3,48	2,58	1,00	46,95	3,46	2,85	0,99	46,07	3,45	3,12	0,99	45,83
		19	–	–	–	–	4,40	2,32	1,26	69,81	4,37	2,59	1,25	69,01	4,35	2,87	1,25	68,23	4,32	3,14	1,24	67,70
		20	–	–	–	–	4,88	2,32	1,40	83,60	4,85	2,60	1,39	82,64	4,82	2,87	1,38	81,70	4,79	3,14	1,37	80,80
	4	15	2,38	1,87	0,51	14,71	2,42	2,17	0,52	15,13	2,54	2,47	0,55	16,57	2,76	2,76	0,59	19,08	3,03	3,03	0,65	22,42
		17	3,26	1,90	0,70	25,16	3,24	2,18	0,69	24,87	3,22	2,46	0,69	24,58	3,21	2,73	0,69	24,43	3,25	3,01	0,70	24,95
		19	–	–	–	–	4,16	2,20	0,89	38,26	4,13	2,48	0,89	37,82	4,11	2,75	0,88	37,40	4,08	3,02	0,88	36,99
		20	–	–	–	–	4,64	2,21	1,00	46,27	4,61	2,49	0,99	45,75	4,58	2,76	0,98	45,24	4,56	3,03	0,98	44,74
	5	15	2,07	1,72	0,36	7,42	2,19	2,04	0,38	8,42	2,37	2,35	0,41	9,93	2,64	2,64	0,45	11,98	2,92	2,92	0,50	14,21
		17	2,96	1,76	0,51	14,48	2,94	2,04	0,50	14,31	2,92	2,32	0,50	14,19	2,96	2,61	0,51	14,53	3,06	2,91	0,53	15,50
		19	–	–	–	–	3,89	2,08	0,67	23,08	3,86	2,35	0,66	22,82	3,83	2,63	0,66	22,56	3,81	2,90	0,65	22,31
		20	–	–	–	–	4,39	2,09	0,76	28,63	4,35	2,37	0,75	28,03	4,32	2,64	0,74	27,72	4,30	2,91	0,74	27,42
	6	15	1,87	1,62	0,27	3,53	2,03	1,93	0,29	4,38	2,24	2,23	0,32	5,72	2,52	2,52	0,36	7,66	2,80	2,80	0,40	9,63
		17	2,59	1,60	0,37	8,19	2,57	1,88	0,37	8,07	2,62	2,18	0,37	8,40	2,72	2,48	0,39	9,12	2,88	2,79	0,41	10,13
		19	–	–	–	–	3,58	1,94	0,51	14,73	3,55	2,22	0,51	14,55	3,53	2,49	0,51	14,38	3,52	2,77	0,50	14,29
		20	–	–	–	–	4,08	1,96	0,58	18,32	4,06	2,24	0,58	18,12	4,03	2,51	0,58	17,91	4,00	2,78	0,57	17,72
7	3	15	2,05	1,72	0,59	18,63	2,12	2,01	0,61	19,77	2,30	2,30	0,66	22,55	2,58	2,58	0,74	27,42	2,86	2,86	0,83	33,04
		17	2,90	1,74	0,84	33,92	2,88	2,02	0,83	33,50	2,86	2,29	0,83	33,07	2,86	2,57	0,83	33,13	2,93	2,85	0,85	34,57
		19	–	–	–	–	3,79	2,03	1,09	53,13	3,76	2,31	1,08	52,52	3,74	2,58	1,08	52,04	3,71	2,85	1,07	51,70
		20	–	–	–	–	4,27	2,04	1,23	65,92	4,24	2,31	1,22	64,85	4,21	2,59	1,21	63,96	4,18	2,86	1,21	63,39
	4	15	1,78	1,58	0,38	8,81	1,94	1,90	0,42	10,34	2,20	2,20	0,47	12,80	2,48	2,48	0,54	15,71	2,75	2,75	0,59	18,63
		17	2,60	1,60	0,56	16,87	2,58	1,88	0,55	16,64	2,58	2,17	0,56	16,69	2,65	2,46	0,57	17,45	2,79	2,75	0,60	19,04
		19	–	–	–	–	3,52	1,91	0,76	28,34	3,50	2,19	0,75	28,01	3,47	2,46	0,75	27,68	3,45	2,73	0,74	27,35
		20	–	–	–	–	4,01	1,92	0,86	35,55	3,99	2,20	0,86	35,43	3,96	2,48	0,86	35,03	3,93	2,75	0,85	34,64
	5	15	1,58	1,47	0,27	3,81	1,79	1,78	0,31	5,29	2,07	2,07	0,36	7,56	2,36	2,36	0,41	9,77	2,64	2,64	0,45	11,84
		17	2,23	1,44	0,38	8,81	2,23	1,73	0,38	8,84	2,32	2,03	0,40	9,45	2,46	2,34	0,42	10,46	2,66	2,65	0,46	11,93
		19	–	–	–	–	3,22	1,78	0,55	16,54	3,19	2,06	0,55	16,34	3,17	2,33	0,55	16,14	3,17	2,61	0,55	16,18
		20	–	–	–	–	3,72	1,80	0,64	21,12	3,69	2,07	0,64	20,87	3,67	2,35	0,63	20,63	3,64	2,62	0,63	20,40
	6	15	1,45	1,38	0,21	2,00	1,69	1,69	0,24	2,82	1,96	1,96	0,28	4,22	2,24	2,24	0,32	5,92	2,52	2,52	0,36	7,82
		17	1,88	1,30	0,27	3,80	1,96	1,60	0,28	4,25	2,10	1,92	0,30	5,01	2,28	2,23	0,33	6,23	2,53	2,52	0,36	7,84
		19	–	–	–	–	2,84	1,62	0,41	9,74	2,82	1,90	0,40	9,61	2,83	2,19	0,41	9,67	2,90	2,48	0,41	10,08
		20	–	–	–	–	3,38	1,66	0,49	13,20	3,35	1,93	0,48	12,91	3,33	2,21	0,48	12,76	3,31	2,48	0,47	12,65
9	3	15	1,49	1,44	0,43	10,54	1,74	1,74	0,50	13,70	2,02	2,02	0,58	17,76	2,30	2,30	0,66	22,17	2,58	2,58	0,75	27,29
		17	2,21	1,43	0,64	20,68	2,19	1,71	0,63	20,39	2,23	2,00	0,64	20,96	2,34	2,30	0,67	22,83	2,58	2,58	0,75	27,37
		19	–	–	–	–	3,12	1,74	0,90	37,45	3,10	2,02	0,89	36,98	3,08	2,29	0,88	36,52	3,06	2,56	0,88	36,14
		20	–	–	–	–	3,61	1,75	1,05	48,81	3,58	2,03	1,04	48,22	3,56	2,30	1,03	47,66	3,54	2,57	1,02	47,10
	4	15	1,33	1,32	0,29	4,48	1,61	1,61	0,35	7,24	1,91	1,91	0,41	9,83	2,20	2,20	0,47	12,46	2,48	2,48	0,53	15,30
		17	1,85	1,28	0,40	9,28	1,89	1,58	0,41	9,69	2,02	1,89	0,43	10,79	2,21	2,20	0,47	12,58	2,48	2,48	0,53	15,34
		19	–	–	–	–	2,82	1,61	0,61	19,17	2,80	1,89	0,60	18,93	2,78	2,17	0,60	18,73	2,81	2,45	0,61	19,09
		20	–	–	–	–	3,32	1,63	0,72	25,51	3,30	1,91	0,71	25,20	3,28	2,18	0,71	24,90	3,25	2,46	0,70	24,60
	5	15	1,23	1,23	0,21	2,04	1,50	1,50	0,26	3,45	1,79	1,79	0,31	5,45	2,08	2,08	0,36	7,66	2,36	2,36	0,41	9,64
		17	1,51	1,14	0,26	3,49	1,64	1,46	0,28	4,38	1,83	1,77	0,31	5,80	2,08	2,08	0,36	7,68	2,37	2,37	0,41	9,67
		19	–	–	–	–	2,45	1,46	0,42	10,22	2,43	1,74	0,42	10,10	2,48	2,04	0,43	10,43	2,58	2,34	0,44	11,17
		20	–	–	–	–	2,99	1,49	0,52	14,36	2,96	1,77	0,51	14,20	2,93	2,05	0,50	13,87	2,94	2,33	0,51	14,06
	6	15	1,11	1,11	0,16	1,37	1,41	1,41	0,20	1,87	1,69	1,69	0,24	2,89	1,96	1,96	0,28	4,35	2,24	2,24	0,32	6,12
		17	1,29	1,04	0,18	1,61	1,49	1,37	0,21	2,10	1,70	1,68	0,24	2,98	1,96	1,96	0,28	4,37	2,25	2,25	0,32	6,14
		19	–	–	–	–	2,01	1,29	0,29	4,68	2,07	1,59	0,30	5,06	2,20	1,90	0,31	5,84	2,36	2,22	0,34	6,89
		20	–	–	–	–	2,56	1,33	0,37	8,05	2,54	1,61	0,36	7,92	2,55	1,89	0,37	8,00	2,64	2,20	0,38	8,47
11	3	15	1,15	1,15	0,33	6,42	1,45	1,45	0,41	9,79	1,74	1,74	0,50	13,34	2,02	2,02	0,58	17,27	2,30	2,30	0,66	21,55
		17	1,45	1,12	0,41	9,78	1,56	1,43	0,44	11,04	1,74	1,74	0,50	13,43	2,02	2,02	0,58	17,32	2,30	2,30	0,66	21,61
		19	–	–	–	–	2,40	1,44	0,68	23,10	2,38	1,72	0,68	22,77	2,38	2,00	0,68	22,81	2,45	2,29	0,70	23,95
		20	–	–	–	–	2,89	1,45	0,82	31,87	2,87	1,73	0,82	31,46	2,84	2,01	0,81	31,06	2,82	2,28	0,81	30,69
	4	15	1,04	1,04	0,22	2,38	1,33	1,33	0,28	4,55	1,62	1,62	0,35	7,22	1,91	1,91	0,41	9,62	2,20	2,20	0,47	12,17
		17	1,16	0,99	0,25	3,22	1,36	1,31	0,29	4,85	1,62	1,62	0,35	7,23	1,92	1,92	0,41	9,64	2,20	2,20	0,47	12,21
		19	–	–	–	–	2,02	1,29	0,43	10,56	2,04	1,58	0,44	10,68	2,13	1,89	0,46	11,50	2,27	2,19	0,49	12,88
		20	–	–	–	–	2,55	1,32	0,55	15,69	2,53	1,60	0,54	15,48	2,52	1,88	0,54	15,31	2,55	2,17	0,55	15,73
	5	15	0,94	0,94	0,16	1,33	1,23	1,23	0,21	2,09	1,51	1,51	0,26	3,61	1,79	1,79	0,31	5,64	2,08	2,08	0,36	7,66
		17	1,00	0,90	0,17	1,42	1,24	1,23	0,21	2,14	1,51	1,51	0,26	3,62	1,79	1,79	0,31	5,66	2,09	2,09	0,36	7,68
		19	–	–	–	–	1,61	1,14	0,28	4,31	1,73	1,45	0,30	5,17	1,90	1,77	0,33	6,43	2,11	2,08	0,36	7,85
		20	–	–	–	–	2,14	1,16	0,37	7,98	2,12	1,45	0,37	7,88	2,19	1,75	0,38	8,30	2,31	2,05	0,40	9,10
	6	15	0,81	0,81	0,12	0,94	1,12	1,12	0,16	1,31	1,41	1,41	0,20	1,89	1,69	1,69	0,24	3,02	1,97	1,97	0,28	4,54
		17	0,83	0,80	0,12	0,96	1,12	1,12	0,16	1,31	1,42	1,42	0,20	1,90	1,69	1,69	0,24	3,03	1,97	1,97	0,28	4,56
		19	–	–	–	–	1,36	1,04	0,20	1,74	1,54	1,36	0,22	2,35	1,74	1,67	0,25	3,28	1,97	1,97	0,28	4,60
		20	–	–	–	–	1,68	1,00	0,24	3,02	1,76	1,31	0,25	3,41	1,90	1,62	0,27	4,19	2,08	1,93	0,30	5,19
13	3	15	0,86	0,86	0,25	3,20	1,15	1,15	0,33	6,61	1,45	1,45	0,42	9,78	1,74	1,74	0,50	13,11	2,02	2,02	0,58	17,19
		17	0,87	0,85	0,25	3,36	1,16	1,15	0,33	6,62	1,45	1,45	0,42	9,80	1,74	1,74	0,50	13,15	2,02	2,02	0,58	17,24
		19	–	–	–	–	1,58	1,13	0,45	11,23	1,65	1,43	0,47	12,11	1,79	1,73	0,51	13,76	2,02	2,02	0,58	17,27
		20	–	–	–	–	2,10	1,15	0,60	18,32	2,08	1,43	0,60	18,02	2,09	1,72	0,60	18,20	2,17	2,01	0,62	19,44
	4	15	0,75	0,75	0,16	1,29	1,04	1,04	0,22	2,52	1,33	1,33	0,29	4,79	1,62	1,62	0,35	7,17	1,91	1,91	0,41	9,47
		17	0,76	0,75	0,16	1,29	1,05	1,05	0,23	2,53	1,33	1,33	0,29	4,81	1,63	1,63	0,35	7,19	1,92	1,92	0,41	9,50
		19	–	–	–	–	1,22	0,99	0,26	3,88	1,40	1,31	0,30	5,39	1,64	1,63	0,35	7,27	1,92	1,92	0,41	9,53
		20	–	–	–	–	1,65	0,99	0,35	7,36	1,69	1,29	0,36	7,66	1,81	1,60	0,39	8,65	1,98	1,91	0,42	10,07
	5	15	0,63	0,63	0,11	0,84	0,94	0,94	0,16	1,26	1,23	1,23	0,21	2,13	1,51	1,51	0,26	3,70	1,79	1,79	0,31	5,68
		17	0,63	0,62	0,11	0,84	0,94	0,94	0,16	1,27	1,23	1,23	0,21	2,13	1,51	1,51	0,26	3,72	1,80	1,80	0,31	5,70
		19	–	–	–	–	1,03	0,90	0,18	1,43	1,26	1,21	0,22	2,27	1,51	1,51	0,26	3,72	1,80	1,80	0,31	5,72
		20	–	–	–	–	1,25	0,84	0,21	2,24	1,39	1,16	0,24	3,03	1,59	1,48	0,27	4,27	1,82	1,80	0,31	5,85
	6	15	0,48	0,48	0,07	0,52	0,81	0,81	0,12	0,90	1,12	1,12	0,16	1,25	1,41	1,41	0,20	1,92	1,69	1,69	0,24	3,10
		17	0,48	0,48	0,07	0,53	0,82	0,82	0,12	0,90	1,12	1,12	0,16	1,25	1,41	1,41	0,20	1,93	1,69	1,69	0,24	3,12
		19	–	–	–	–	0,85	0,79	0,12	0,93	1,13	1,12	0,16	1,26	1,42	1,41	0,20	1,93	1,69	1,69	0,24	3,13
		20	–	–	–	–	0,97	0,74	0,14	1,06	1,22	1,08	0,17	1,40	1,45	1,39	0,21	2,07	1,69	1,69	0,24	3,15

Примечания

EWT — температура входящей воды;
Δt — разность температур;
DB — сухой термометр;
WB — влажный термометр;
TC — полная холодопроизводительность;
SC — ощутимая холодопроизводительность;
WF — расход воды;
WPD — гидравлическое сопротивление.

Все данные в таблице предоставлены при нормальном атмосферном давлении воздуха на высокой скорости вентилятора при внешнем статическом давлении воздуха 30 Па.

Канальный низконапорный двухтрубный фанкойл

LSF-400DR22

EWT	Δt	Темп-ра в поме-щении, °C (W.B.)	Температура воздуха на входе, °C																			
			21				23				25				27				29			
			TC	SC	WF	WPD	TC	SC	WF	WPD	TC	SC	WF	WPD	TC	SC	WF	WPD	TC	SC	WF	WPD
°C	°C	°C	кВт	кВт	м³/ч	кПа	кВт	кВт	м³/ч	кПа	кВт	кВт	м³/ч	кПа	кВт	кВт	м³/ч	кПа	кВт	кВт	м³/ч	кПа
5	3	15	3,47	2,63	0,99	28,78	3,46	2,99	0,99	28,52	3,52	3,37	1,01	29,50	3,75	3,74	1,07	32,80	4,10	4,10	1,17	38,34
		17	4,60	2,65	1,33	47,30	4,57	3,01	1,32	46,72	4,53	3,37	1,30	45,81	4,50	3,73	1,29	45,26	4,49	4,09	1,29	45,07
		19	–	–	–	–	5,75	3,03	1,65	68,92	5,71	3,39	1,64	68,11	5,67	3,75	1,63	67,71	5,64	4,10	1,63	67,50
		20	–	–	–	–	6,37	3,04	1,83	82,65	6,33	3,40	1,82	81,67	6,29	3,76	1,80	80,73	6,25	4,11	1,79	79,78
	4	15	3,07	2,44	0,66	14,20	3,13	2,82	0,67	14,69	3,30	3,22	0,71	16,04	3,60	3,60	0,78	18,83	3,96	3,96	0,85	22,17
		17	4,23	2,48	0,91	24,53	4,20	2,84	0,90	24,24	4,17	3,20	0,89	23,94	4,16	3,57	0,89	23,81	4,22	3,94	0,90	24,41
		19	–	–	–	–	5,41	2,87	1,16	37,50	5,37	3,23	1,15	37,06	5,34	3,59	1,15	36,63	5,30	3,95	1,14	36,21
		20	–	–	–	–	6,05	2,88	1,30	45,46	6,01	3,25	1,29	44,92	5,97	3,60	1,28	44,41	5,93	3,96	1,27	43,90
	5	15	2,65	2,23	0,45	7,18	2,82	2,65	0,48	8,24	3,08	3,06	0,53	9,75	3,44	3,44	0,59	11,76	3,81	3,81	0,65	13,98
		17	3,81	2,28	0,65	13,95	3,78	2,65	0,65	13,77	3,76	3,02	0,65	13,67	3,83	3,40	0,66	14,07	3,97	3,79	0,68	15,11
		19	–	–	–	–	5,03	2,70	0,86	22,45	4,99	3,06	0,86	22,18	4,96	3,42	0,85	21,92	4,93	3,78	0,85	21,66
		20	–	–	–	–	5,68	2,71	0,97	27,65	5,64	3,08	0,97	27,32	5,60	3,44	0,96	27,01	5,56	3,79	0,96	26,70
	6	15	2,39	2,09	0,34	3,40	2,60	2,50	0,37	4,30	2,90	2,89	0,41	5,72	3,27	3,27	0,47	7,65	3,64	3,64	0,52	9,49
		17	3,30	2,06	0,47	7,83	3,28	2,43	0,47	7,73	3,35	2,82	0,48	8,11	3,51	3,22	0,50	8,86	3,73	3,63	0,53	9,88
		19	–	–	–	–	4,61	2,51	0,66	14,18	4,57	2,87	0,66	14,01	4,54	3,23	0,65	13,84	4,53	3,59	0,65	13,76
		20	–	–	–	–	5,27	2,53	0,75	17,73	5,23	2,90	0,75	17,52	5,20	3,26	0,74	17,31	5,16	3,61	0,74	17,10
7	3	15	2,65	2,24	0,76	18,09	2,76	2,63	0,80	19,36	3,01	3,01	0,86	22,30	3,38	3,38	0,97	27,15	3,74	3,74	1,08	32,75
		17	3,77	2,26	1,09	33,20	3,74	2,63	1,08	32,78	3,71	2,99	1,07	32,34	3,72	3,36	1,08	32,47	3,83	3,74	1,11	34,06
		19	–	–	–	–	4,93	2,65	1,42	52,30	4,90	3,01	1,41	52,00	4,87	3,37	1,40	51,43	4,83	3,73	1,39	50,37
		20	–	–	–	–	5,57	2,66	1,60	64,67	5,53	3,02	1,59	63,76	5,49	3,38	1,58	63,38	5,45	3,74	1,57	62,70
	4	15	2,29	2,06	0,49	8,53	2,52	2,47	0,54	10,07	2,86	2,86	0,62	12,59	3,24	3,24	0,70	15,48	3,60	3,60	0,77	18,38
		17	3,37	2,08	0,73	16,53	3,34	2,45	0,72	16,30	3,35	2,83	0,72	16,38	3,44	3,21	0,74	17,02	3,63	3,60	0,78	18,70
		19	–	–	–	–	4,57	2,49	0,98	27,64	4,53	2,85	0,98	27,30	4,50	3,21	0,97	26,97	4,47	3,57	0,96	26,64
		20	–	–	–	–	5,21	2,50	1,13	35,08	5,18	2,87	1,12	34,67	5,14	3,23	1,11	34,26	5,11	3,59	1,10	33,86
	5	15	2,03	1,90	0,35	3,71	2,31	2,31	0,40	5,28	2,69	2,69	0,46	7,52	3,07	3,07	0,53	9,58	3,44	3,44	0,59	11,63
		17	2,85	1,86	0,49	8,38	2,86	2,24	0,49	8,45	2,98	2,65	0,51	9,10	3,18	3,05	0,55	10,16	3,45	3,45	0,59	11,69
		19	–	–	–	–	4,15	2,30	0,71	15,97	4,11	2,67	0,71	15,77	4,08	3,03	0,70	15,55	4,09	3,40	0,71	15,64
		20	–	–	–	–	4,80	2,33	0,83	20,48	4,77	2,69	0,82	20,23	4,74	3,06	0,81	19,98	4,70	3,41	0,81	19,74
	6	15	1,86	1,79	0,27	1,91	2,18	2,18	0,31	2,80	2,53	2,53	0,36	4,23	2,90	2,90	0,42	5,93	3,28	3,28	0,47	7,74
		17	2,37	1,67	0,34	3,57	2,49	2,07	0,36	4,07	2,68	2,48	0,38	4,89	2,94	2,89	0,42	6,15	3,28	3,28	0,47	7,76
		19	–	–	–	–	3,63	2,09	0,52	9,27	3,60	2,46	0,52	9,13	3,62	2,83	0,52	9,23	3,72	3,23	0,53	9,69
		20	–	–	–	–	4,34	2,13	0,62	12,54	4,30	2,50	0,62	12,38	4,27	2,86	0,61	12,22	4,25	3,22	0,61	12,12
9	3	15	1,93	1,87	0,55	10,26	2,27	2,27	0,65	13,50	2,64	2,64	0,76	17,53	3,01	3,01	0,86	21,93	3,37	3,37	0,98	27,02
		17	2,86	1,86	0,82	20,06	2,84	2,24	0,81	19,78	2,89	2,62	0,83	20,44	3,05	3,01	0,88	22,46	3,38	3,38	0,98	27,10
		19	–	–	–	–	4,05	2,26	1,17	36,65	4,02	2,63	1,16	36,19	4,00	2,99	1,15	35,74	3,97	3,35	1,14	35,36
		20	–	–	–	–	4,70	2,28	1,36	47,96	4,66	2,64	1,35	47,37	4,63	3,01	1,34	46,78	4,60	3,37	1,33	46,20
	4	15	1,72	1,71	0,37	4,55	2,10	2,10	0,45	7,18	2,49	2,49	0,53	9,65	2,86	2,86	0,62	12,26	3,23	3,23	0,70	15,07
		17	2,36	1,66	0,51	8,82	2,43	2,06	0,52	9,30	2,61	2,46	0,56	10,48	2,87	2,87	0,62	12,34	3,24	3,24	0,70	15,12
		19	–	–	–	–	3,64	2,09	0,79	18,56	3,61	2,46	0,78	18,32	3,59	2,83	0,78	18,12	3,64	3,20	0,79	18,55
		20	–	–	–	–	4,30	2,11	0,93	24,82	4,27	2,48	0,92	24,51	4,24	2,84	0,92	24,20	4,21	3,20	0,91	23,89
	5	15	1,58	1,58	0,27	1,99	1,94	1,94	0,33	3,45	2,31	2,31	0,40	5,46	2,70	2,70	0,46	7,55	3,08	3,08	0,53	9,45
		17	1,91	1,47	0,33	3,30	2,10	1,89	0,36	4,25	2,36	2,30	0,41	5,71	2,70	2,70	0,46	7,57	3,08	3,08	0,53	9,48
		19	–	–	–	–	3,13	1,89	0,54	9,73	3,11	2,26	0,54	9,62	3,18	2,65	0,55	10,01	3,33	3,04	0,57	10,80
		20	–	–	–	–	3,83	1,92	0,66	13,69	3,80	2,29	0,65	13,51	3,77	2,66	0,65	13,32	3,78	3,03	0,65	13,40
	6	15	1,43	1,43	0,20	1,29	1,81	1,81	0,26	1,82	2,17	2,17	0,31	2,88	2,53	2,53	0,36	4,36	2,91	2,91	0,42	6,09
		17	1,63	1,34	0,23	1,49	1,90	1,77	0,27	2,02	2,19	2,17	0,31	2,94	2,54	2,54	0,36	4,38	2,91	2,91	0,42	6,11
		19	–	–	–	–	2,53	1,66	0,36	4,37	2,63	2,06	0,38	4,81	2,81	2,47	0,40	5,64	3,04	2,88	0,44	6,70
		20	–	–	–	–	3,26	1,70	0,47	7,60	3,23	2,07	0,46	7,47	3,26	2,45	0,47	7,59	3,38	2,85	0,48	8,10
11	3	15	1,49	1,49	0,42	6,38	1,89	1,89	0,54	9,61	2,27	2,27	0,65	13,15	2,64	2,64	0,75	17,05	3,00	3,00	0,86	21,30
		17	1,86	1,46	0,53	9,35	2,01	1,87	0,57	10,70	2,27	2,27	0,65	13,20	2,64	2,64	0,75	17,10	3,01	3,01	0,86	21,37
		19	–	–	–	–	3,10	1,87	0,88	22,42	3,07	2,24	0,88	22,09	3,08	2,61	0,88	22,19	3,18	3,00	0,91	23,45
		20	–	–	–	–	3,74	1,89	1,07	31,10	3,71	2,26	1,06	30,68	3,69	2,62	1,05	30,28	3,66	2,98	1,05	29,92
	4	15	1,34	1,34	0,29	2,36	1,71	1,71	0,37	4,55	2,10	2,10	0,45	7,10	2,49	2,49	0,53	9,44	2,86	2,86	0,61	11,97
		17	1,48	1,28	0,32	3,08	1,75	1,70	0,37	4,78	2,11	2,10	0,45	7,11	2,49	2,49	0,53	9,46	2,87	2,87	0,61	12,01
		19	–	–	–	–	2,59	1,68	0,55	10,06	2,61	2,06	0,56	10,22	2,74	2,46	0,59	11,11	2,95	2,86	0,63	12,56
		20	–	–	–	–	3,28	1,71	0,70	15,10	3,26	2,08	0,70	14,89	3,24	2,45	0,69	14,74	3,30	2,83	0,71	15,22
	5	15	1,20	1,20	0,21	1,25	1,58	1,58	0,27	2,06	1,95	1,95	0,33	3,61	2,32	2,32	0,40	5,61	2,71	2,71	0,47	7,50
		17	1,27	1,17	0,22	1,33	1,59	1,58	0,27	2,09	1,95	1,95	0,34	3,63	2,33	2,33	0,40	5,64	2,71	2,71	0,47	7,52
		19	–	–	–	–	2,03	1,46	0,35	4,05	2,20	1,88	0,38	4,97	2,44	2,30	0,42	6,24	2,74	2,71	0,47	7,64
		20	–	–	–	–	2,72	1,50	0,47	7,51	2,70	1,87	0,47	7,44	2,80	2,27	0,48	7,91	2,97	2,67	0,51	8,75
	6	15	1,03	1,03	0,15	0,88	1,44	1,44	0,21	1,23	1,82	1,82	0,26	1,86	2,18	2,18	0,31	3,01	2,54	2,54	0,36	4,54
		17	1,05	1,02	0,15	0,89	1,44	1,44	0,21	1,24	1,82	1,82	0,26	1,87	2,18	2,18	0,31	3,02	2,55	2,55	0,37	4,55
		19	–	–	–	–	1,71	1,33	0,25	1,62	1,95	1,75	0,28	2,25	2,23	2,16	0,32	3,21	2,55	2,55	0,37	4,58
		20	–	–	–	–	2,10	1,28	0,30	2,77	2,22	1,68	0,32	3,21	2,42	2,10	0,35	4,02	2,66	2,51	0,38	5,05
13	3	15	1,11	1,11	0,32	3,20	1,50	1,50	0,43	6,49	1,89	1,89	0,54	9,61	2,26	2,26	0,65	12,92	2,64	2,64	0,76	16,98
		17	1,12	1,10	0,32	3,31	1,50	1,50	0,43	6,51	1,89	1,89	0,54	9,63	2,27	2,27	0,65	12,96	2,64	2,64	0,76	17,03
		19	–	–	–	–	2,02	1,46	0,58	10,73	2,12	1,86	0,61	11,70	2,32	2,26	0,66	13,45	2,64	2,64	0,76	17,06
		20	–	–	–	–	2,70	1,49	0,78	17,68	2,68	1,86	0,77	17,38	2,70	2,24	0,77	17,62	2,81	2,63	0,81	18,97
	4	15	0,97	0,97	0,21	1,22	1,34	1,34	0,29	2,50	1,72	1,72	0,37	4,78	2,11	2,11	0,45	7,02	2,49	2,49	0,53	9,30
		17	0,97	0,97	0,21	1,22	1,35	1,35	0,29	2,51	1,72	1,72	0,37	4,80	2,11	2,11	0,45	7,04	2,49	2,49	0,53	9,32
		19	–	–	–	–	1,55	1,28	0,33	3,69	1,80	1,70	0,39	5,24	2,12	2,12	0,45	7,09	2,50	2,50	0,54	9,35
		20	–	–	–	–	2,09	1,27	0,45	6,90	2,16	1,67	0,46	7,27	2,33	2,08	0,50	8,32	2,57	2,48	0,55	9,79
	5	15	0,79	0,79	0,14	0,78	1,20	1,20	0,21	1,19	1,58	1,58	0,27	2,11	1,94	1,94	0,33	3,70	2,33	2,33	0,40	5,61
		17	0,80	0,80	0,14	0,78	1,21	1,21	0,21	1,20	1,58	1,58	0,27	2,11	1,95	1,95	0,33	3,71	2,33	2,33	0,40	5,63
		19	–	–	–	–	1,30	1,15	0,22	1,34	1,61	1,57	0,28	2,21	1,95	1,95	0,33	3,72	2,33	2,33	0,40	5,65
		20	–	–	–	–	1,56	1,08	0,27	2,06	1,77	1,50	0,30	2,88	2,03	1,92	0,35	4,15	2,35	2,33	0,40	5,73
	6	15	0,60	0,60	0,09	0,48	1,04	1,04	0,15	0,84	1,44	1,44	0,21	1,18	1,81	1,81	0,26	1,90	2,17	2,17	0,31	3,09
		17	0,60	0,60	0,09	0,48	1,04	1,04	0,15	0,84	1,44	1,44	0,21	1,18	1,82	1,82	0,26	1,90	2,18	2,18	0,31	3,11
		19	–	–	–	–	1,07	1,01	0,15	0,86	1,45	1,44	0,21	1,19	1,82	1,82	0,26	1,91	2,18	2,18	0,31	3,12
		20	–	–	–	–	1,21	0,94	0,17	0,97	1,55	1,39	0,22	1,31	1,85	1,80	0,27	2,01	2,18	2,18	0,31	3,13

Примечания

EWT — температура входящей воды;
Δt — разность температур;
DB — сухой термометр;
WB — влажный термометр;
TC — полная холодопроизводительность;
SC — ощутимая холодопроизводительность;
WF — расход воды;
WPD — гидравлическое сопротивление.

Все данные в таблице предоставлены при нормальном атмосферном давлении воздуха на высокой скорости вентилятора при внешнем статическом давлении воздуха 30 Па.

Таблицы холодопроизводительности

Канальный низконапорный двухтрубный фанкойл

LSF-500DR22

EWT	Δt	Темп-ра в помещении, °C (W.B.)	Температура воздуха на входе, °C																			
			21				23				25				27				29			
			TC	SC	WF	WPD	TC	SC	WF	WPD	TC	SC	WF	WPD	TC	SC	WF	WPD	TC	SC	WF	WPD
°C	°C	°C	кВт	кВт	м³/ч	кПа	кВт	кВт	м³/ч	кПа	кВт	кВт	м³/ч	кПа	кВт	кВт	м³/ч	кПа	кВт	кВт	м³/ч	кПа
5	3	15	3,95	3,01	1,13	38,52	3,94	3,45	1,13	38,26	4,04	3,90	1,16	40,12	4,33	4,33	1,24	45,48	4,75	4,75	1,36	53,08
		17	5,26	3,04	1,52	64,11	5,23	3,47	1,51	63,45	5,20	3,90	1,50	62,79	5,17	4,32	1,49	62,14	5,16	4,74	1,49	62,03
		19	–	–	–	–	6,61	3,48	1,90	94,36	6,57	3,91	1,89	93,74	6,54	4,34	1,89	93,71	6,50	4,76	1,88	92,88
		20	–	–	–	–	7,35	3,50	2,13	115,34	7,31	3,92	2,12	114,17	7,26	4,35	2,10	112,97	7,21	4,76	2,07	110,17
	4	15	3,47	2,79	0,75	18,92	3,56	3,25	0,77	19,73	3,78	3,71	0,81	21,85	4,15	4,15	0,89	25,45	4,58	4,58	0,98	30,11
		17	4,81	2,83	1,03	32,72	4,78	3,26	1,02	32,37	4,75	3,69	1,02	32,03	4,74	4,12	1,02	31,93	4,83	4,55	1,04	33,02
		19	–	–	–	–	6,18	3,29	1,33	50,61	6,15	3,72	1,32	50,11	6,11	4,14	1,31	49,61	6,08	4,56	1,31	49,12
		20	–	–	–	–	6,93	3,30	1,50	62,28	6,89	3,73	1,49	61,68	6,85	4,16	1,48	61,06	6,81	4,58	1,47	60,46
	5	15	2,97	2,54	0,51	9,72	3,19	3,03	0,55	11,10	3,52	3,51	0,60	13,11	3,96	3,96	0,68	16,10	4,39	4,39	0,76	19,22
		17	4,30	2,60	0,74	18,54	4,28	3,03	0,74	18,34	4,26	3,47	0,73	18,24	4,35	3,92	0,75	18,91	4,54	4,37	0,78	20,32
		19	–	–	–	–	5,73	3,08	0,99	30,24	5,69	3,51	0,98	29,93	5,66	3,93	0,98	29,63	5,62	4,36	0,97	29,32
		20	–	–	–	–	6,48	3,09	1,12	37,40	6,44	3,53	1,11	37,04	6,40	3,95	1,10	36,67	6,37	4,37	1,10	36,31
	6	15	2,60	2,34	0,37	4,63	2,89	2,82	0,41	6,14	3,29	3,29	0,47	8,32	3,74	3,74	0,54	10,66	4,19	4,19	0,60	12,95
		17	3,69	2,33	0,53	10,35	3,67	2,77	0,53	10,27	3,77	3,23	0,54	10,80	3,98	3,71	0,57	11,87	4,26	4,18	0,61	13,31
		19	–	–	–	–	5,19	2,84	0,74	18,48	5,16	3,27	0,74	18,29	5,12	3,70	0,73	18,09	5,11	4,13	0,73	18,04
		20	–	–	–	–	5,96	2,87	0,85	23,46	5,93	3,30	0,85	23,22	5,89	3,73	0,84	22,99	5,86	4,15	0,84	22,75
7	3	15	2,99	2,56	0,86	23,50	3,14	3,03	0,90	25,58	3,48	3,48	1,01	30,97	3,91	3,91	1,13	37,88	4,33	4,33	1,24	44,65
		17	4,29	2,59	1,23	43,87	4,26	3,02	1,22	43,38	4,23	3,45	1,22	42,87	4,25	3,88	1,22	43,28	4,40	4,33	1,27	45,99
		19	–	–	–	–	5,66	3,05	1,64	72,24	5,63	3,48	1,63	71,48	5,60	3,90	1,62	70,73	5,56	4,32	1,61	69,46
		20	–	–	–	–	6,39	3,05	1,84	88,12	6,35	3,48	1,84	87,63	6,32	3,91	1,84	87,63	6,29	4,33	1,82	86,74
	4	15	2,58	2,35	0,56	11,21	2,87	2,84	0,62	13,54	3,29	3,29	0,71	16,88	3,72	3,72	0,80	20,89	4,15	4,15	0,89	25,18
		17	3,79	2,37	0,81	21,47	3,76	2,80	0,81	21,21	3,78	3,25	0,81	21,43	3,92	3,70	0,84	22,81	4,18	4,15	0,90	25,45
		19	–	–	–	–	5,19	2,84	1,12	36,97	5,16	3,27	1,11	36,58	5,13	3,70	1,10	36,20	5,10	4,12	1,10	35,80
		20	–	–	–	–	5,95	2,86	1,29	47,23	5,91	3,29	1,28	46,75	5,88	3,72	1,27	46,26	5,84	4,14	1,27	45,79
	5	15	2,24	2,14	0,38	5,19	2,62	2,62	0,45	7,62	3,08	3,08	0,53	10,30	3,53	3,53	0,61	12,96	3,97	3,97	0,68	15,89
		17	3,18	2,11	0,55	10,86	3,21	2,56	0,55	11,00	3,37	3,04	0,58	11,98	3,62	3,51	0,62	13,57	3,97	3,97	0,68	15,93
		19	–	–	–	–	4,67	2,62	0,80	20,93	4,65	3,05	0,80	20,70	4,61	3,48	0,79	20,46	4,64	3,92	0,80	20,66
		20	–	–	–	–	5,45	2,65	0,94	27,47	5,42	3,08	0,94	27,18	5,39	3,51	0,93	26,90	5,35	3,93	0,93	26,62
	6	15	2,04	2,00	0,29	2,53	2,43	2,43	0,35	4,05	2,86	2,86	0,41	6,14	3,31	3,31	0,47	8,46	3,76	3,76	0,54	10,57
		17	2,54	1,85	0,36	4,58	2,72	2,33	0,39	5,44	2,99	2,82	0,43	6,86	3,34	3,31	0,48	8,61	3,77	3,77	0,54	10,60
		19	–	–	–	–	4,07	2,37	0,58	12,03	4,03	2,80	0,58	11,87	4,07	3,25	0,58	12,05	4,21	3,71	0,60	12,78
		20	–	–	–	–	4,88	2,41	0,70	16,43	4,85	2,84	0,70	16,24	4,81	3,27	0,69	16,06	4,80	3,70	0,69	15,96
9	3	15	2,19	2,15	0,63	13,64	2,60	2,60	0,75	18,31	3,04	3,04	0,87	23,94	3,48	3,48	1,01	30,53	3,90	3,90	1,12	36,76
		17	3,24	2,14	0,94	27,03	3,22	2,57	0,93	26,46	3,30	3,02	0,95	27,80	3,51	3,48	1,02	31,04	3,91	3,91	1,12	36,86
		19	–	–	–	–	4,63	2,60	1,34	50,17	4,60	3,03	1,33	49,61	4,58	3,46	1,33	49,06	4,55	3,88	1,32	48,61
		20	–	–	–	–	5,37	2,61	1,55	64,45	5,33	3,04	1,54	63,30	5,30	3,47	1,53	62,79	5,27	3,89	1,53	62,74
	4	15	1,93	1,93	0,42	6,44	2,40	2,40	0,52	9,72	2,85	2,85	0,61	13,04	3,29	3,29	0,71	16,71	3,73	3,73	0,80	20,71
		17	2,63	1,89	0,57	11,38	2,74	2,35	0,59	12,14	2,97	2,83	0,64	14,01	3,30	3,30	0,71	16,76	3,73	3,73	0,81	20,76
		19	–	–	–	–	4,12	2,39	0,89	24,69	4,09	2,82	0,89	24,41	4,07	3,25	0,88	24,20	4,15	3,70	0,90	24,95
		20	–	–	–	–	4,87	2,40	1,05	32,64	4,84	2,84	1,04	32,29	4,81	3,27	1,04	31,93	4,78	3,69	1,03	31,56
	5	15	1,75	1,75	0,30	2,79	2,18	2,18	0,38	5,04	2,64	2,64	0,45	7,75	3,09	3,09	0,53	10,22	3,54	3,54	0,61	12,83
		17	2,06	1,64	0,35	4,35	2,32	2,13	0,40	5,89	2,67	2,63	0,46	7,94	3,10	3,10	0,53	10,24	3,54	3,54	0,61	12,86
		19	–	–	–	–	3,51	2,14	0,60	12,61	3,49	2,58	0,60	12,50	3,59	3,04	0,62	13,12	3,78	3,51	0,65	14,44
		20	–	–	–	–	4,31	2,18	0,74	17,92	4,27	2,61	0,74	17,74	4,25	3,04	0,73	17,49	4,27	3,48	0,74	17,68
	6	15	1,58	1,58	0,23	1,54	2,01	2,01	0,29	2,52	2,43	2,43	0,35	4,20	2,87	2,87	0,41	6,37	3,33	3,33	0,48	8,47
		17	1,76	1,50	0,25	1,82	2,07	1,98	0,30	2,73	2,44	2,43	0,35	4,23	2,88	2,88	0,41	6,39	3,34	3,34	0,48	8,49
		19	–	–	–	–	2,75	1,86	0,39	5,75	2,89	2,33	0,42	6,48	3,15	2,82	0,45	7,65	3,46	3,31	0,50	9,01
		20	–	–	–	–	3,63	1,92	0,52	9,79	3,60	2,35	0,52	9,64	3,65	2,80	0,52	9,85	3,81	3,27	0,55	10,61
11	3	15	1,70	1,70	0,48	8,64	2,16	2,16	0,62	12,97	2,61	2,61	0,74	17,87	3,04	3,04	0,87	23,34	3,47	3,47	0,99	29,29
		17	2,08	1,66	0,59	12,11	2,28	2,15	0,65	14,33	2,61	2,61	0,74	17,90	3,05	3,05	0,87	23,40	3,48	3,48	0,99	29,37
		19	–	–	–	–	3,50	2,14	1,00	29,70	3,48	2,58	0,99	29,31	3,50	3,02	1,00	29,60	3,64	3,46	1,04	31,69
		20	–	–	–	–	4,27	2,16	1,23	42,35	4,24	2,60	1,22	41,85	4,21	3,03	1,21	41,36	4,19	3,45	1,20	40,93
	4	15	1,49	1,49	0,32	3,38	1,94	1,94	0,42	6,54	2,41	2,41	0,52	9,56	2,86	2,86	0,61	12,79	3,30	3,30	0,71	16,31
		17	1,61	1,44	0,35	4,17	1,97	1,94	0,42	6,71	2,41	2,41	0,52	9,58	2,86	2,86	0,61	12,82	3,30	3,30	0,71	16,36
		19	–	–	–	–	2,89	1,91	0,62	13,03	2,93	2,36	0,63	13,33	3,10	2,83	0,67	14,71	3,37	3,29	0,72	16,91
		20	–	–	–	–	3,69	1,94	0,79	19,79	3,67	2,38	0,79	19,55	3,65	2,81	0,78	19,39	3,74	3,26	0,80	20,21
	5	15	1,33	1,33	0,23	1,53	1,76	1,76	0,30	2,95	2,19	2,19	0,38	5,28	2,66	2,66	0,46	7,77	3,11	3,11	0,54	10,14
		17	1,38	1,30	0,24	1,62	1,76	1,76	0,30	2,96	2,20	2,20	0,38	5,30	2,66	2,66	0,46	7,79	3,11	3,11	0,54	10,17
		19	–	–	–	–	2,20	1,65	0,38	5,34	2,45	2,14	0,42	6,71	2,77	2,64	0,48	8,32	3,13	3,12	0,54	10,27
		20	–	–	–	–	3,02	1,69	0,52	9,63	3,01	2,13	0,52	9,56	3,14	2,60	0,54	10,30	3,36	3,07	0,58	11,57
	6	15	1,13	1,13	0,16	1,03	1,60	1,60	0,23	1,52	2,02	2,02	0,29	2,64	2,45	2,45	0,35	4,42	2,89	2,89	0,41	6,45
		17	1,14	1,12	0,16	1,04	1,60	1,60	0,23	1,52	2,02	2,02	0,29	2,65	2,45	2,45	0,35	4,43	2,90	2,90	0,41	6,47
		19	–	–	–	–	1,83	1,48	0,26	2,05	2,13	1,96	0,31	3,05	2,48	2,44	0,36	4,58	2,90	2,90	0,41	6,48
		20	–	–	–	–	2,23	1,41	0,32	3,48	2,40	1,89	0,34	4,23	2,67	2,38	0,38	5,44	3,01	2,87	0,43	6,94
13	3	15	1,24	1,24	0,36	4,65	1,71	1,71	0,49	8,71	2,16	2,16	0,62	12,81	2,61	2,61	0,75	17,88	3,04	3,04	0,88	23,28
		17	1,25	1,24	0,36	4,71	1,72	1,72	0,49	8,73	2,17	2,17	0,62	12,84	2,61	2,61	0,75	17,92	3,05	3,05	0,88	23,35
		19	–	–	–	–	2,24	1,67	0,64	13,59	2,40	2,14	0,69	15,42	2,66	2,61	0,76	18,41	3,05	3,05	0,88	23,41
		20	–	–	–	–	3,04	1,70	0,87	23,24	3,02	2,13	0,87	22,88	3,05	2,58	0,88	23,35	3,21	3,04	0,92	25,52
	4	15	1,07	1,07	0,23	1,53	1,50	1,50	0,32	3,62	1,96	1,96	0,42	6,61	2,42	2,42	0,52	9,47	2,86	2,86	0,61	12,63
		17	1,07	1,07	0,23	1,53	1,50	1,50	0,32	3,63	1,96	1,96	0,42	6,62	2,42	2,42	0,52	9,49	2,87	2,87	0,61	12,66
		19	–	–	–	–	1,70	1,44	0,37	4,97	2,03	1,94	0,44	7,05	2,42	2,42	0,52	9,52	2,87	2,87	0,62	12,70
		20	–	–	–	–	2,32	1,44	0,50	8,79	2,41	1,91	0,52	9,38	2,63	2,39	0,56	10,93	2,93	2,86	0,63	13,12
	5	15	0,87	0,87	0,15	0,91	1,34	1,34	0,23	1,50	1,76	1,76	0,30	3,04	2,20	2,20	0,38	5,37	2,67	2,67	0,46	7,64
		17	0,87	0,87	0,15	0,91	1,34	1,34	0,23	1,51	1,76	1,76	0,30	3,05	2,21	2,21	0,38	5,39	2,67	2,67	0,46	7,66
		19	–	–	–	–	1,41	1,29	0,24	1,70	1,77	1,76	0,30	3,10	2,21	2,21	0,38	5,41	2,67	2,67	0,46	7,68
		20	–	–	–	–	1,66	1,20	0,28	2,59	1,93	1,69	0,33	3,89	2,28	2,19	0,39	5,78	2,68	2,67	0,46	7,73
	6	15	0,64	0,64	0,09	0,55	1,14	1,14	0,16	0,98	1,60	1,60	0,23	1,51	2,02	2,02	0,29	2,73	2,45	2,45	0,35	4,54
		17	0,64	0,64	0,09	0,55	1,14	1,14	0,16	0,98	1,60	1,60	0,23	1,51	2,02	2,02	0,29	2,74	2,46	2,46	0,35	4,56
		19	–	–	–	–	1,16	1,13	0,17	1,00	1,60	1,60	0,23	1,51	2,02	2,02	0,29	2,75	2,46	2,46	0,35	4,57
		20	–	–	–	–	1,29	1,05	0,19	1,11	1,68	1,55	0,24	1,68	2,04	2,02	0,29	2,81	2,46	2,46	0,35	4,57

Примечания

EWT — температура входящей воды;
Δt — разность температур;
DB — сухой термометр;
WB — влажный термометр;
TC — полная холодопроизводительность;
SC — ощутимая холодопроизводительность;
WF — расход воды;
WPD — гидравлическое сопротивление.

Все данные в таблице предоставлены при нормальном атмосферном давлении воздуха на высокой скорости вентилятора при внешнем статическом давлении воздуха 30 Па.

Канальный низконапорный двухтрубный фанкойл

LSF-600DR22

EWT	Δt	Темп-ра в поме-щении, °C (W.B.)	Температура воздуха на входе, °C																			
			21				23				25				27				29			
			TC	SC	WF	WPD	TC	SC	WF	WPD	TC	SC	WF	WPD	TC	SC	WF	WPD	TC	SC	WF	WPD
°C	°C	°C	кВт	кВт	м³/ч	кПа	кВт	кВт	м³/ч	кПа	кВт	кВт	м³/ч	кПа	кВт	кВт	м³/ч	кПа	кВт	кВт	м³/ч	кПа
5	3	15	4,73	3,59	1,35	55,41	4,70	4,10	1,35	54,92	4,81	4,63	1,38	57,12	5,15	5,15	1,49	65,28	5,65	5,65	1,63	76,75
		17	6,27	3,62	1,81	92,05	6,24	4,13	1,80	91,12	6,20	4,64	1,79	90,18	6,15	5,13	1,77	87,85	6,15	5,64	1,78	88,62
		19	–	–	–	–	7,87	4,15	2,29	137,60	7,82	4,65	2,25	134,23	7,78	5,15	2,24	132,94	7,73	5,65	2,23	131,62
		20	–	–	–	–	8,73	4,15	2,52	162,97	8,68	4,66	2,50	161,35	8,63	5,16	2,49	159,79	8,58	5,66	2,48	158,22
	4	15	4,18	3,34	0,90	27,15	4,26	3,87	0,91	28,10	4,51	4,42	0,97	30,92	4,94	4,94	1,06	36,30	5,45	5,45	1,17	42,92
		17	5,76	3,38	1,24	47,21	5,73	3,89	1,23	46,73	5,69	4,40	1,22	46,26	5,67	4,91	1,22	45,98	5,77	5,42	1,24	47,31
		19	–	–	–	–	7,39	3,92	1,60	73,51	7,34	4,43	1,58	71,89	7,31	4,94	1,58	72,09	7,26	5,43	1,56	70,54
		20	–	–	–	–	8,26	3,93	1,79	89,39	8,22	4,44	1,78	88,52	8,17	4,95	1,77	87,65	8,13	5,45	1,76	86,82
	5	15	3,63	3,07	0,62	14,51	3,87	3,64	0,67	16,35	4,23	4,21	0,73	19,03	4,72	4,72	0,81	22,80	5,24	5,24	0,90	27,19
		17	5,19	3,12	0,89	26,73	5,16	3,63	0,89	26,45	5,13	4,15	0,88	26,23	5,22	4,67	0,90	27,01	5,43	5,22	0,94	29,16
		19	–	–	–	–	6,86	3,68	1,18	43,21	6,82	4,19	1,17	42,78	6,78	4,70	1,16	42,36	6,74	5,19	1,16	41,94
		20	–	–	–	–	7,74	3,70	1,33	53,35	7,70	4,21	1,32	52,84	7,66	4,71	1,32	52,33	7,62	5,22	1,31	52,01
	6	15	3,12	2,80	0,45	7,84	3,50	3,39	0,50	9,93	3,97	3,97	0,57	12,44	4,50	4,50	0,65	15,40	5,01	5,01	0,72	18,41
		17	4,56	2,84	0,65	15,70	4,53	3,36	0,65	15,52	4,61	3,89	0,66	16,01	4,81	4,44	0,69	17,12	5,11	5,00	0,73	19,05
		19	–	–	–	–	6,28	3,42	0,90	26,98	6,24	3,93	0,89	26,71	6,20	4,44	0,89	26,44	6,18	4,94	0,88	26,25
		20	–	–	–	–	7,20	3,45	1,03	34,36	7,15	3,97	1,03	34,00	7,11	4,47	1,02	33,68	7,07	4,98	1,02	33,35
7	3	15	3,59	3,06	1,04	34,40	3,75	3,61	1,08	37,15	4,13	4,13	1,19	43,48	4,64	4,64	1,33	53,21	5,15	5,15	1,48	63,66
		17	5,12	3,09	1,48	63,38	5,09	3,60	1,47	62,91	5,06	4,11	1,46	62,02	5,07	4,62	1,47	62,49	5,24	5,15	1,51	66,17
		19	–	–	–	–	6,74	3,62	1,95	102,33	6,70	4,13	1,95	102,39	6,67	4,64	1,94	101,61	6,63	5,14	1,93	100,56
		20	–	–	–	–	7,61	3,63	2,21	127,66	7,56	4,14	2,19	125,28	7,52	4,65	2,17	124,03	7,48	5,15	2,17	123,83
	4	15	3,13	2,83	0,68	16,47	3,44	3,39	0,74	19,23	3,92	3,92	0,84	24,08	4,44	4,44	0,96	30,09	4,94	4,94	1,06	35,86
		17	4,57	2,84	0,99	31,62	4,54	3,36	0,98	31,27	4,55	3,88	0,98	31,34	4,70	4,41	1,02	33,11	4,98	4,95	1,07	36,31
		19	–	–	–	–	6,22	3,39	1,35	53,89	6,19	3,91	1,34	53,35	6,15	4,41	1,33	52,80	6,11	4,91	1,32	52,23
		20	–	–	–	–	7,09	3,40	1,53	67,05	7,05	3,92	1,52	66,40	7,01	4,42	1,51	65,72	6,97	4,93	1,50	65,06
	5	15	2,70	2,57	0,46	8,55	3,16	3,15	0,54	11,33	3,69	3,69	0,64	14,81	4,22	4,22	0,73	18,55	4,73	4,73	0,81	22,59
		17	3,92	2,56	0,68	16,37	3,92	3,09	0,68	16,38	4,07	3,64	0,70	17,45	4,35	4,20	0,75	19,54	4,74	4,74	0,82	22,67
		19	–	–	–	–	5,65	3,15	0,98	30,78	5,62	3,66	0,97	30,46	5,58	4,17	0,96	30,13	5,59	4,68	0,97	30,20
		20	–	–	–	–	6,53	3,16	1,13	39,28	6,50	3,68	1,12	38,89	6,46	4,19	1,11	38,49	6,42	4,69	1,11	38,10
	6	15	2,41	2,36	0,35	4,19	2,89	2,89	0,41	6,67	3,44	3,44	0,49	9,57	3,98	3,98	0,57	12,29	4,51	4,51	0,65	15,18
		17	3,11	2,23	0,45	7,91	3,32	2,81	0,48	8,97	3,65	3,40	0,52	10,56	4,04	3,97	0,58	12,57	4,52	4,51	0,65	15,21
		19	–	–	–	–	4,98	2,87	0,72	17,99	4,95	3,39	0,71	17,78	4,96	3,91	0,71	17,84	5,10	4,45	0,73	18,71
		20	–	–	–	–	5,93	2,91	0,85	24,28	5,89	3,43	0,85	24,03	5,85	3,94	0,84	23,79	5,82	4,44	0,84	23,56
9	3	15	2,62	2,56	0,75	19,59	3,10	3,10	0,89	26,09	3,62	3,62	1,04	34,08	4,14	4,14	1,20	43,47	4,64	4,64	1,33	52,37
		17	3,88	2,55	1,12	38,37	3,85	3,06	1,11	37,87	3,93	3,59	1,13	39,22	4,18	4,14	1,21	44,28	4,64	4,64	1,34	52,50
		19	–	–	–	–	5,53	3,10	1,61	72,16	5,49	3,61	1,59	71,13	5,45	4,11	1,57	69,45	5,42	4,62	1,56	68,74
		20	–	–	–	–	6,41	3,11	1,86	93,43	6,37	3,62	1,85	92,47	6,33	4,13	1,84	91,48	6,29	4,63	1,83	90,52
	4	15	2,33	2,33	0,50	9,77	2,88	2,88	0,62	14,03	3,41	3,41	0,74	18,74	3,93	3,93	0,85	24,04	4,44	4,44	0,96	29,34
		17	3,23	2,28	0,70	17,00	3,31	2,82	0,71	17,82	3,56	3,38	0,77	20,17	3,94	3,94	0,85	24,14	4,44	4,44	0,96	29,42
		19	–	–	–	–	4,94	2,85	1,06	35,30	4,91	3,37	1,06	34,91	4,88	3,88	1,05	34,53	4,95	4,40	1,07	35,43
		20	–	–	–	–	5,84	2,87	1,26	47,08	5,80	3,39	1,25	46,74	5,78	3,90	1,25	46,70	5,74	4,41	1,24	46,18
	5	15	2,07	2,07	0,36	4,67	2,62	2,62	0,45	8,09	3,17	3,17	0,55	11,24	3,71	3,71	0,64	14,71	4,23	4,23	0,73	18,34
		17	2,51	1,98	0,43	7,42	2,83	2,58	0,49	9,27	3,23	3,16	0,56	11,58	3,71	3,71	0,64	14,74	4,23	4,23	0,73	18,38
		19	–	–	–	–	4,28	2,59	0,74	18,68	4,25	3,11	0,73	18,45	4,34	3,64	0,75	19,12	4,54	4,19	0,78	20,72
		20	–	–	–	–	5,21	2,62	0,90	26,19	5,18	3,14	0,89	25,90	5,14	3,65	0,89	25,60	5,15	4,16	0,89	25,67
	6	15	1,88	1,88	0,27	2,24	2,38	2,38	0,34	4,20	2,91	2,91	0,42	6,93	3,47	3,47	0,50	9,56	4,00	4,00	0,57	12,19
		17	2,08	1,77	0,30	2,92	2,46	2,34	0,35	4,56	2,92	2,92	0,42	6,98	3,47	3,47	0,50	9,58	4,01	4,01	0,57	12,22
		19	–	–	–	–	3,46	2,28	0,50	9,50	3,59	2,83	0,51	10,10	3,85	3,40	0,55	11,38	4,18	3,97	0,60	13,10
		20	–	–	–	–	4,48	2,34	0,64	14,75	4,45	2,86	0,64	14,56	4,47	3,38	0,64	14,66	4,62	3,93	0,66	15,55
11	3	15	2,04	2,04	0,58	12,42	2,58	2,58	0,74	18,52	3,10	3,10	0,89	25,48	3,62	3,62	1,03	33,20	4,13	4,13	1,19	42,30
		17	2,52	1,99	0,72	17,76	2,73	2,56	0,78	20,41	3,11	3,11	0,89	25,54	3,63	3,63	1,04	33,28	4,14	4,14	1,19	42,41
		19	–	–	–	–	4,20	2,55	1,20	42,91	4,18	3,07	1,20	42,86	4,18	3,59	1,20	42,85	4,33	4,12	1,24	45,31
		20	–	–	–	–	5,09	2,57	1,46	59,92	5,05	3,09	1,45	59,26	5,02	3,60	1,44	58,58	4,99	4,10	1,43	57,90
	4	15	1,78	1,78	0,38	5,67	2,34	2,34	0,50	9,62	2,89	2,89	0,62	13,71	3,41	3,41	0,73	18,26	3,93	3,93	0,84	23,27
		17	1,96	1,73	0,42	7,00	2,38	2,33	0,51	9,91	2,89	2,89	0,62	13,73	3,42	3,42	0,73	18,30	3,94	3,94	0,84	23,32
		19	–	–	–	–	3,53	2,30	0,76	19,26	3,55	2,83	0,76	19,47	3,73	3,38	0,80	21,23	4,02	3,93	0,86	24,22
		20	–	–	–	–	4,46	2,33	0,96	28,91	4,43	2,85	0,95	28,56	4,40	3,36	0,94	28,22	4,48	3,89	0,96	29,19
	5	15	1,58	1,58	0,27	2,33	2,09	2,09	0,36	4,94	2,65	2,65	0,46	8,14	3,19	3,19	0,55	11,19	3,72	3,72	0,64	14,40
		17	1,64	1,54	0,28	2,56	2,09	2,09	0,36	4,96	2,65	2,65	0,46	8,16	3,20	3,20	0,55	11,21	3,72	3,72	0,64	14,43
		19	–	–	–	–	2,75	2,01	0,47	8,67	3,01	2,59	0,52	10,09	3,35	3,16	0,58	12,13	3,75	3,72	0,64	14,62
		20	–	–	–	–	3,71	2,05	0,64	14,29	3,68	2,57	0,63	14,11	3,82	3,12	0,66	15,13	4,05	3,68	0,70	16,78
	6	15	1,36	1,36	0,20	1,31	1,89	1,89	0,27	2,34	2,40	2,40	0,34	4,43	2,94	2,94	0,42	7,00	3,49	3,49	0,50	9,44
		17	1,37	1,35	0,20	1,32	1,89	1,89	0,27	2,34	2,40	2,40	0,34	4,44	2,94	2,94	0,42	7,02	3,49	3,49	0,50	9,46
		19	–	–	–	–	2,16	1,76	0,31	3,39	2,53	2,34	0,36	5,07	2,99	2,93	0,43	7,25	3,50	3,49	0,50	9,48
		20	–	–	–	–	2,73	1,70	0,39	6,03	2,94	2,28	0,42	7,02	3,28	2,87	0,47	8,49	3,65	3,46	0,52	10,22
13	3	15	1,50	1,50	0,43	7,31	2,05	2,05	0,59	12,49	2,59	2,59	0,74	18,56	3,11	3,11	0,89	25,45	3,62	3,62	1,03	32,72
		17	1,51	1,50	0,43	7,43	2,05	2,05	0,59	12,52	2,59	2,59	0,74	18,60	3,11	3,11	0,90	25,52	3,62	3,62	1,04	32,80
		19	–	–	–	–	2,74	2,00	0,79	20,42	2,88	2,55	0,83	22,25	3,17	3,11	0,91	26,29	3,63	3,63	1,04	32,88
		20	–	–	–	–	3,65	2,02	1,04	33,12	3,61	2,54	1,03	32,62	3,64	3,07	1,04	33,07	3,82	3,61	1,09	36,00
	4	15	1,27	1,27	0,27	2,43	1,79	1,79	0,38	5,87	2,35	2,35	0,50	9,55	2,89	2,89	0,62	13,56	3,42	3,42	0,74	18,23
		17	1,27	1,26	0,27	2,42	1,80	1,80	0,38	5,88	2,36	2,36	0,51	9,57	2,90	2,90	0,62	13,59	3,43	3,43	0,74	18,27
		19	–	–	–	–	2,08	1,74	0,45	7,75	2,46	2,33	0,53	10,31	2,91	2,90	0,62	13,66	3,43	3,43	0,74	18,32
		20	–	–	–	–	2,87	1,75	0,61	13,34	2,93	2,29	0,63	13,85	3,18	2,86	0,69	16,08	3,51	3,42	0,76	19,05
	5	15	1,04	1,04	0,18	1,15	1,58	1,58	0,27	2,39	2,10	2,10	0,36	5,07	2,66	2,66	0,46	8,02	3,20	3,20	0,55	10,98
		17	1,05	1,05	0,18	1,16	1,58	1,58	0,27	2,40	2,10	2,10	0,36	5,09	2,66	2,66	0,46	8,04	3,20	3,20	0,55	11,01
		19	–	–	–	–	1,67	1,52	0,29	2,78	2,12	2,10	0,36	5,20	2,66	2,66	0,46	8,05	3,21	3,21	0,55	11,04
		20	–	–	–	–	1,99	1,43	0,34	4,45	2,35	2,04	0,40	6,48	2,78	2,63	0,48	8,63	3,23	3,21	0,55	11,14
	6	15	0,78	0,78	0,11	0,71	1,37	1,37	0,20	1,25	1,89	1,89	0,27	2,41	2,41	2,41	0,34	4,57	2,96	2,96	0,42	7,04
		17	0,78	0,78	0,11	0,71	1,37	1,37	0,20	1,25	1,89	1,89	0,27	2,42	2,41	2,41	0,34	4,58	2,96	2,96	0,42	7,06
		19	–	–	–	–	1,40	1,35	0,20	1,28	1,90	1,90	0,27	2,43	2,41	2,41	0,35	4,60	2,97	2,97	0,42	7,07
		20	–	–	–	–	1,57	1,26	0,23	1,53	1,98	1,83	0,28	2,75	2,44	2,40	0,35	4,72	2,97	2,96	0,42	7,08

Примечания

EWT — температура входящей воды;
Δt — разность температур;
DB — сухой термометр;
WB — влажный термометр;
TC — полная холодопроизводительность;
SC — ощутимая холодопроизводительность;
WF — расход воды;
WPD — гидравлическое сопротивление.

Все данные в таблице предоставлены при нормальном атмосферном давлении воздуха на высокой скорости вентилятора при внешнем статическом давлении воздуха 30 Па.

Таблицы холодопроизводительности

Канальный низконапорный двухтрубный фанкойл

LSF-700DR22

EWT	Δt	Темп-ра в помещении, °C (W.B.)	Температура воздуха на входе, °C																			
			21				23				25				27				29			
			TC	SC	WF	WPD	TC	SC	WF	WPD	TC	SC	WF	WPD	TC	SC	WF	WPD	TC	SC	WF	WPD
°C	°C	°C	кВт	кВт	м³/ч	кПа	кВт	кВт	м³/ч	кПа	кВт	кВт	м³/ч	кПа	кВт	кВт	м³/ч	кПа	кВт	кВт	м³/ч	кПа
5	3	15	5,68	4,31	1,62	39,42	5,65	4,93	1,62	39,09	5,79	5,56	1,66	40,96	6,19	6,18	1,78	46,33	6,78	6,78	1,94	53,66
		17	7,54	4,35	2,18	65,26	7,49	4,96	2,16	64,56	7,45	5,57	2,15	63,89	7,40	6,17	2,14	63,21	7,39	6,76	2,13	63,04
		19	–	–	–	–	9,45	4,98	2,71	95,80	9,39	5,59	2,70	94,83	9,33	6,19	2,68	93,81	9,29	6,78	2,68	93,72
		20	–	–	–	–	10,50	5,00	3,04	117,03	10,44	5,60	3,03	115,82	10,38	6,21	3,01	114,61	10,32	6,80	2,99	113,37
	4	15	5,01	4,00	1,08	19,51	5,12	4,65	1,10	20,24	5,41	5,31	1,17	22,28	5,93	5,93	1,27	25,82	6,54	6,54	1,40	30,51
		17	6,91	4,05	1,48	33,50	6,86	4,67	1,47	33,14	6,82	5,27	1,46	32,79	6,80	5,88	1,46	32,65	6,92	6,51	1,49	33,66
		19	–	–	–	–	8,86	4,71	1,90	51,66	8,81	5,32	1,89	51,07	8,76	5,92	1,88	50,55	8,71	6,51	1,87	50,04
		20	–	–	–	–	9,93	4,73	2,14	63,41	9,87	5,34	2,13	62,76	9,81	5,94	2,12	62,14	9,75	6,54	2,11	61,52
	5	15	4,31	3,66	0,74	10,17	4,61	4,35	0,79	11,45	5,06	5,03	0,87	13,40	5,67	5,67	0,98	16,39	6,28	6,28	1,08	19,53
		17	6,22	3,74	1,07	19,13	6,18	4,35	1,06	18,92	6,15	4,97	1,06	18,81	6,27	5,60	1,08	19,41	6,51	6,25	1,12	20,76
		19	–	–	–	–	8,23	4,42	1,42	30,97	8,18	5,03	1,41	30,66	8,13	5,63	1,40	30,35	8,08	6,23	1,39	30,04
		20	–	–	–	–	9,30	4,44	1,60	38,24	9,25	5,06	1,59	37,86	9,19	5,66	1,58	37,48	9,14	6,26	1,58	37,10
	6	15	3,77	3,37	0,54	4,98	4,18	4,06	0,60	6,50	4,73	4,73	0,68	8,62	5,37	5,37	0,77	10,90	6,00	6,00	0,86	13,19
		17	5,37	3,37	0,77	10,85	5,34	3,99	0,76	10,75	5,47	4,64	0,78	11,22	5,75	5,32	0,83	12,24	6,12	5,99	0,88	13,63
		19	–	–	–	–	7,49	4,09	1,07	19,07	7,45	4,70	1,07	18,87	7,40	5,31	1,06	18,67	7,38	5,92	1,06	18,59
		20	–	–	–	–	8,59	4,13	1,23	24,12	8,54	4,74	1,22	23,87	8,49	5,35	1,21	23,63	8,44	5,95	1,21	23,39
7	3	15	4,30	3,67	1,23	24,13	4,50	4,33	1,29	26,09	4,97	4,97	1,44	31,37	5,58	5,58	1,61	38,33	6,18	6,18	1,77	45,15
		17	6,15	3,70	1,77	44,78	6,11	4,32	1,76	44,29	6,07	4,93	1,74	43,77	6,09	5,54	1,75	44,10	6,29	6,17	1,81	46,66
		19	–	–	–	–	8,10	4,35	2,34	72,95	8,06	4,97	2,34	72,69	8,01	5,57	2,32	71,92	7,96	6,17	2,31	71,15
		20	–	–	–	–	9,14	4,36	2,63	89,58	9,08	4,98	2,62	88,62	9,03	5,58	2,60	87,66	8,98	6,18	2,60	87,67
	4	15	3,73	3,38	0,81	11,67	4,13	4,07	0,89	13,86	4,71	4,71	1,01	17,16	5,32	5,32	1,15	21,20	5,93	5,93	1,28	25,53
		17	5,46	3,40	1,17	22,11	5,42	4,02	1,17	21,84	5,45	4,64	1,17	22,01	5,63	5,29	1,21	23,32	5,98	5,94	1,29	25,86
		19	–	–	–	–	7,46	4,07	1,61	37,81	7,41	4,68	1,60	37,41	7,37	5,29	1,59	37,01	7,32	5,89	1,58	36,60
		20	–	–	–	–	8,53	4,09	1,85	48,19	8,48	4,71	1,84	47,69	8,43	5,32	1,82	47,19	8,38	5,92	1,81	46,70
	5	15	3,23	3,08	0,56	5,53	3,77	3,77	0,65	7,90	4,42	4,42	0,76	10,52	5,06	5,06	0,87	13,21	5,68	5,68	0,98	16,16
		17	4,63	3,05	0,80	11,35	4,65	3,68	0,80	11,45	4,87	4,35	0,84	12,37	5,21	5,03	0,90	13,90	5,69	5,69	0,98	16,22
		19	–	–	–	–	6,74	3,77	1,16	21,56	6,70	4,38	1,15	21,32	6,65	4,99	1,14	21,07	6,68	5,60	1,15	21,23
		20	–	–	–	–	7,85	3,80	1,36	28,19	7,80	4,42	1,35	27,90	7,75	5,03	1,34	27,60	7,71	5,63	1,33	27,31
	6	15	2,95	2,87	0,42	2,69	3,50	3,49	0,50	4,27	4,11	4,11	0,59	6,42	4,76	4,76	0,68	8,69	5,40	5,40	0,77	10,79
		17	3,71	2,67	0,53	5,00	3,95	3,35	0,57	5,85	4,33	4,05	0,62	7,23	4,82	4,75	0,69	8,88	5,40	5,40	0,77	10,81
		19	–	–	–	–	5,91	3,42	0,85	12,54	5,86	4,03	0,84	12,38	5,90	4,66	0,85	12,52	6,10	5,32	0,88	13,32
		20	–	–	–	–	7,06	3,48	1,01	17,01	7,01	4,09	1,01	16,82	6,97	4,70	1,00	16,63	6,94	5,31	1,00	16,52
9	3	15	3,15	3,07	0,90	13,97	3,72	3,72	1,07	18,61	4,35	4,35	1,25	24,28	4,97	4,97	1,44	30,92	5,57	5,57	1,60	37,19
		17	4,67	3,06	1,35	27,76	4,63	3,68	1,34	27,40	4,73	4,32	1,37	28,41	5,02	4,97	1,45	31,53	5,58	5,58	1,60	37,30
		19	–	–	–	–	6,64	3,72	1,93	51,15	6,60	4,33	1,91	50,62	6,56	4,94	1,90	50,04	6,52	5,54	1,89	49,56
		20	–	–	–	–	7,68	3,73	2,21	65,17	7,64	4,34	2,20	64,49	7,60	4,96	2,20	64,43	7,55	5,56	2,19	64,04
	4	15	2,78	2,78	0,60	6,72	3,44	3,44	0,74	9,93	4,09	4,09	0,88	13,43	4,71	4,71	1,02	16,99	5,33	5,33	1,15	21,01
		17	3,83	2,72	0,82	11,87	3,96	3,38	0,85	12,56	4,26	4,06	0,92	14,28	4,72	4,72	1,02	17,06	5,34	5,34	1,15	21,07
		19	–	–	–	–	5,94	3,43	1,29	25,38	5,90	4,04	1,28	25,09	5,87	4,66	1,27	24,86	5,96	5,28	1,29	25,55
		20	–	–	–	–	7,00	3,45	1,51	33,45	6,96	4,07	1,50	33,07	6,91	4,67	1,49	32,71	6,87	5,28	1,48	32,33
	5	15	2,52	2,52	0,43	2,96	3,14	3,14	0,54	5,30	3,79	3,79	0,65	7,97	4,44	4,44	0,76	10,42	5,07	5,07	0,87	13,06
		17	2,99	2,37	0,52	4,72	3,36	3,07	0,58	6,26	3,85	3,78	0,66	8,19	4,44	4,44	0,76	10,44	5,08	5,08	0,87	13,09
		19	–	–	–	–	5,09	3,09	0,88	13,12	5,06	3,71	0,87	12,99	5,19	4,36	0,89	13,56	5,45	5,02	0,94	14,82
		20	–	–	–	–	6,23	3,14	1,07	18,52	6,18	3,76	1,06	18,31	6,14	4,37	1,06	18,08	6,17	4,99	1,06	18,22
	6	15	2,29	2,29	0,33	1,58	2,90	2,90	0,42	2,66	3,50	3,50	0,50	4,43	4,14	4,14	0,59	6,61	4,78	4,78	0,69	8,66
		17	2,56	2,16	0,37	1,95	3,00	2,85	0,43	2,92	3,51	3,50	0,50	4,47	4,14	4,14	0,59	6,63	4,79	4,79	0,69	8,68
		19	–	–	–	–	4,03	2,68	0,58	6,27	4,22	3,36	0,61	6,91	4,57	4,06	0,66	7,99	4,99	4,75	0,72	9,28
		20	–	–	–	–	5,30	2,78	0,76	10,27	5,26	3,40	0,75	10,12	5,31	4,04	0,76	10,28	5,52	4,70	0,79	11,00
11	3	15	2,44	2,44	0,70	8,84	3,10	3,10	0,88	13,21	3,73	3,73	1,06	18,16	4,35	4,35	1,24	23,66	4,96	4,96	1,42	29,65
		17	3,01	2,39	0,86	12,57	3,28	3,07	0,94	14,67	3,73	3,73	1,07	18,20	4,36	4,36	1,24	23,72	4,97	4,97	1,42	29,73
		19	–	–	–	–	5,04	3,07	1,44	30,47	5,00	3,68	1,43	30,06	5,02	4,31	1,43	30,29	5,21	4,95	1,49	32,28
		20	–	–	–	–	6,12	3,09	1,75	42,85	6,08	3,71	1,75	42,77	6,04	4,32	1,74	42,28	6,01	4,93	1,73	41,83
	4	15	2,15	2,15	0,46	3,58	2,80	2,80	0,60	6,77	3,46	3,46	0,74	9,76	4,10	4,10	0,88	13,02	4,72	4,72	1,01	16,57
		17	2,34	2,08	0,50	4,49	2,84	2,79	0,61	6,97	3,46	3,46	0,74	9,78	4,10	4,10	0,88	13,05	4,72	4,72	1,01	16,61
		19	–	–	–	–	4,20	2,74	0,90	13,55	4,24	3,38	0,91	13,81	4,47	4,05	0,96	15,11	4,83	4,71	1,04	17,26
		20	–	–	–	–	5,33	2,79	1,14	20,43	5,30	3,41	1,13	20,17	5,27	4,03	1,13	19,99	5,38	4,66	1,15	20,76
	5	15	1,93	1,93	0,33	1,58	2,53	2,53	0,44	3,12	3,16	3,16	0,54	5,52	3,82	3,82	0,66	7,95	4,46	4,46	0,77	10,34
		17	2,01	1,88	0,35	1,71	2,54	2,54	0,44	3,14	3,16	3,16	0,54	5,54	3,82	3,82	0,66	7,97	4,47	4,47	0,77	10,37
		19	–	–	–	–	3,22	2,38	0,56	5,79	3,57	3,08	0,61	7,05	4,00	3,79	0,69	8,59	4,50	4,47	0,77	10,50
		20	–	–	–	–	4,41	2,44	0,76	10,11	4,38	3,07	0,75	10,02	4,55	3,73	0,78	10,70	4,85	4,40	0,84	11,92
	6	15	1,65	1,65	0,24	1,05	2,31	2,31	0,33	1,58	2,91	2,91	0,42	2,80	3,52	3,52	0,51	4,64	4,16	4,16	0,60	6,65
		17	1,66	1,63	0,24	1,06	2,31	2,31	0,33	1,58	2,91	2,91	0,42	2,81	3,53	3,53	0,51	4,66	4,17	4,17	0,60	6,67
		19	–	–	–	–	2,67	2,14	0,38	2,22	3,08	2,82	0,44	3,27	3,58	3,51	0,51	4,84	4,17	4,17	0,60	6,68
		20	–	–	–	–	3,26	2,04	0,47	3,85	3,50	2,72	0,50	4,60	3,88	3,42	0,55	5,78	4,35	4,13	0,62	7,20
13	3	15	1,79	1,79	0,51	4,88	2,46	2,46	0,71	8,90	3,10	3,10	0,88	13,03	3,73	3,73	1,07	18,15	4,35	4,35	1,25	23,59
		17	1,80	1,79	0,52	4,97	2,46	2,46	0,71	8,92	3,10	3,10	0,89	13,07	3,74	3,74	1,07	18,19	4,36	4,36	1,25	23,66
		19	–	–	–	–	3,25	2,39	0,93	14,11	3,45	3,06	0,99	15,86	3,81	3,73	1,09	18,77	4,36	4,36	1,25	23,72
		20	–	–	–	–	4,39	2,43	1,26	23,93	4,35	3,05	1,25	23,56	4,39	3,69	1,26	23,98	4,61	4,33	1,32	26,05
	4	15	1,55	1,55	0,33	1,60	2,16	2,16	0,47	3,82	2,81	2,81	0,60	6,78	3,47	3,47	0,74	9,66	4,10	4,10	0,88	12,84
		17	1,55	1,55	0,33	1,60	2,16	2,16	0,47	3,84	2,82	2,82	0,60	6,80	3,47	3,47	0,74	9,68	4,11	4,11	0,88	12,88
		19	–	–	–	–	2,46	2,07	0,53	5,20	2,94	2,79	0,63	7,29	3,48	3,48	0,75	9,73	4,11	4,11	0,88	12,91
		20	–	–	–	–	3,39	2,08	0,73	9,26	3,50	2,74	0,75	9,78	3,80	3,42	0,81	11,28	4,21	4,09	0,90	13,42
	5	15	1,26	1,26	0,22	0,93	1,93	1,93	0,33	1,57	2,53	2,53	0,43	3,21	3,17	3,17	0,54	5,58	3,83	3,83	0,66	7,81
		17	1,27	1,27	0,22	0,93	1,94	1,94	0,33	1,58	2,54	2,54	0,44	3,22	3,18	3,18	0,54	5,60	3,83	3,83	0,66	7,83
		19	–	–	–	–	2,05	1,86	0,35	1,82	2,56	2,53	0,44	3,30	3,18	3,18	0,55	5,61	3,84	3,84	0,66	7,85
		20	–	–	–	–	2,42	1,73	0,41	2,84	2,80	2,43	0,48	4,20	3,30	3,15	0,57	6,04	3,86	3,84	0,66	7,92
	6	15	0,95	0,95	0,14	0,57	1,66	1,66	0,24	1,00	2,31	2,31	0,33	1,58	2,91	2,91	0,42	2,88	3,53	3,53	0,51	4,75
		17	0,95	0,95	0,14	0,57	1,66	1,66	0,24	1,00	2,32	2,32	0,33	1,58	2,91	2,91	0,42	2,89	3,54	3,54	0,51	4,77
		19	–	–	–	–	1,69	1,63	0,24	1,02	2,32	2,32	0,33	1,59	2,92	2,92	0,42	2,91	3,54	3,54	0,51	4,78
		20	–	–	–	–	1,91	1,52	0,27	1,15	2,44	2,24	0,35	1,80	2,95	2,90	0,42	2,99	3,54	3,54	0,51	4,78

Примечания

EWT — температура входящей воды;
Δt — разность температур;
DB — сухой термометр;
WB — влажный термометр;
TC — полная холодопроизводительность;
SC — ощутимая холодопроизводительность;
WF — расход воды;
WPD — гидравлическое сопротивление.

Все данные в таблице предоставлены при нормальном атмосферном давлении воздуха на высокой скорости вентилятора при внешнем статическом давлении воздуха 30 Па.

Канальный низконапорный двухтрубный фанкойл

LSF-800DR22

EWT	Δt	Темп-ра в поме-щении, °C (W.B.)	Температура воздуха на входе, °C																			
			21				23				25				27				29			
			TC	SC	WF	WPD	TC	SC	WF	WPD	TC	SC	WF	WPD	TC	SC	WF	WPD	TC	SC	WF	WPD
°C	°C	°C	кВт	кВт	м³/ч	кПа	кВт	кВт	м³/ч	кПа	кВт	кВт	м³/ч	кПа	кВт	кВт	м³/ч	кПа	кВт	кВт	м³/ч	кПа
5	3	15	6,32	4,80	1,81	52,77	6,29	5,48	1,80	52,30	6,43	6,18	1,84	54,32	6,88	6,88	1,99	61,90	7,54	7,54	2,18	72,74
		17	8,37	4,83	2,40	86,14	8,32	5,51	2,39	85,22	8,27	6,18	2,37	84,34	8,22	6,85	2,36	83,48	8,20	7,52	2,36	83,16
		19	–	–	–	–	10,50	5,53	3,03	128,66	10,45	6,21	3,02	128,48	10,40	6,88	3,02	127,97	10,34	7,55	3,00	126,64
		20	–	–	–	–	11,66	5,54	3,36	154,67	11,59	6,22	3,34	153,19	11,53	6,89	3,33	151,62	11,46	7,55	3,31	150,14
	4	15	5,60	4,46	1,20	25,95	5,71	5,17	1,22	26,80	6,02	5,90	1,29	29,43	6,60	6,60	1,42	34,48	7,27	7,27	1,56	40,74
		17	7,71	4,52	1,66	45,01	7,66	5,20	1,65	44,55	7,62	5,88	1,64	44,09	7,59	6,55	1,63	43,81	7,71	7,24	1,65	45,02
		19	–	–	–	–	9,87	5,24	2,12	69,13	9,81	5,91	2,11	68,43	9,76	6,58	2,10	67,73	9,70	7,25	2,08	67,06
		20	–	–	–	–	11,04	5,25	2,37	84,02	10,97	5,93	2,36	83,20	10,91	6,60	2,35	82,36	10,85	7,27	2,33	81,55
	5	15	4,86	4,10	0,83	13,88	5,19	4,87	0,89	15,61	5,66	5,62	0,97	18,13	6,31	6,31	1,08	21,68	6,99	6,99	1,20	25,84
		17	6,95	4,17	1,19	25,55	6,91	4,86	1,19	25,28	6,88	5,54	1,18	25,06	6,99	6,24	1,20	25,77	7,25	6,96	1,24	27,51
		19	–	–	–	–	9,18	4,92	1,58	41,21	9,13	5,60	1,57	40,84	9,09	6,28	1,57	40,80	9,03	6,95	1,56	40,40
		20	–	–	–	–	10,37	4,95	1,79	51,21	10,30	5,63	1,77	50,33	10,26	6,31	1,77	50,34	10,19	6,97	1,75	49,35
	6	15	4,20	3,75	0,60	7,35	4,68	4,53	0,67	9,36	5,30	5,30	0,76	11,85	6,01	6,01	0,86	14,66	6,70	6,70	0,96	17,52
		17	6,11	3,80	0,88	15,03	6,06	4,49	0,87	14,85	6,17	5,20	0,89	15,31	6,44	5,94	0,92	16,49	6,84	6,67	0,98	18,15
		19	–	–	–	–	8,41	4,58	1,20	25,78	8,36	5,26	1,20	25,52	8,31	5,94	1,19	25,26	8,27	6,61	1,18	25,07
		20	–	–	–	–	9,63	4,62	1,38	32,78	9,58	5,31	1,38	32,46	9,52	5,98	1,37	32,14	9,47	6,65	1,36	31,82
7	3	15	4,81	4,09	1,39	32,91	5,01	4,82	1,45	35,39	5,52	5,51	1,58	41,27	6,20	6,20	1,79	51,11	6,87	6,87	1,98	60,36
		17	6,85	4,12	1,97	60,06	6,81	4,81	1,96	59,41	6,77	5,48	1,95	58,84	6,78	6,17	1,95	59,00	7,00	6,87	2,02	62,82
		19	–	–	–	–	9,02	4,84	2,62	98,55	8,96	5,52	2,61	97,53	8,91	6,19	2,59	96,53	8,86	6,86	2,57	95,52
		20	–	–	–	–	10,19	4,86	2,96	122,07	10,12	5,54	2,95	120,85	10,06	6,21	2,93	119,62	9,98	6,87	2,89	116,53
	4	15	4,19	3,78	0,90	15,74	4,60	4,53	0,99	18,33	5,24	5,24	1,13	22,91	5,93	5,93	1,27	28,29	6,61	6,61	1,43	34,43
		17	6,13	3,80	1,33	30,21	6,09	4,49	1,32	29,86	6,09	5,18	1,32	29,91	6,28	5,89	1,36	31,56	6,66	6,61	1,44	34,90
		19	–	–	–	–	8,33	4,54	1,80	51,35	8,28	5,22	1,79	50,81	8,23	5,89	1,78	50,29	8,18	6,56	1,77	49,74
		20	–	–	–	–	9,50	4,56	2,05	64,23	9,44	5,24	2,04	63,67	9,39	5,92	2,04	63,30	9,34	6,58	2,02	62,65
	5	15	3,61	3,43	0,62	8,04	4,22	4,21	0,73	10,80	4,94	4,94	0,85	14,08	5,64	5,64	0,97	17,65	6,32	6,32	1,09	21,48
		17	5,25	3,43	0,91	15,67	5,25	4,13	0,91	15,67	5,46	4,87	0,94	16,77	5,82	5,61	1,00	18,64	6,34	6,33	1,09	21,57
		19	–	–	–	–	7,57	4,21	1,31	29,40	7,52	4,90	1,30	29,08	7,47	5,57	1,29	28,76	7,48	6,25	1,29	28,82
		20	–	–	–	–	8,75	4,24	1,51	37,49	8,70	4,92	1,50	37,10	8,65	5,60	1,49	36,72	8,59	6,27	1,48	36,34
	6	15	3,26	3,18	0,47	3,92	3,88	3,88	0,56	6,18	4,60	4,60	0,66	9,06	5,32	5,32	0,76	11,70	6,03	6,03	0,86	14,44
		17	4,19	2,99	0,60	7,46	4,45	3,76	0,64	8,50	4,88	4,54	0,70	10,08	5,40	5,31	0,77	11,99	6,03	6,03	0,86	14,47
		19	–	–	–	–	6,68	3,85	0,96	17,19	6,63	4,53	0,95	16,98	6,64	5,22	0,95	17,04	6,82	5,94	0,98	17,86
		20	–	–	–	–	7,94	3,90	1,14	23,22	7,89	4,59	1,14	22,98	7,83	5,26	1,13	22,62	7,79	5,93	1,12	22,41
9	3	15	3,51	3,42	1,01	18,69	4,14	4,14	1,19	24,82	4,83	4,83	1,39	32,38	5,52	5,52	1,59	40,68	6,19	6,19	1,80	50,37
		17	5,20	3,40	1,49	36,64	5,16	4,09	1,48	36,14	5,26	4,80	1,51	37,37	5,59	5,52	1,62	42,09	6,20	6,20	1,80	50,50
		19	–	–	–	–	7,38	4,13	2,13	67,55	7,34	4,81	2,11	66,81	7,29	5,49	2,10	66,09	7,25	6,16	2,09	65,38
		20	–	–	–	–	8,57	4,15	2,49	88,81	8,51	4,83	2,47	87,47	8,46	5,51	2,46	86,92	8,41	6,18	2,44	86,00
	4	15	3,12	3,11	0,67	9,31	3,85	3,85	0,83	13,45	4,55	4,55	0,98	17,81	5,25	5,25	1,13	22,73	5,93	5,93	1,28	27,90
		17	4,33	3,05	0,93	16,25	4,44	3,77	0,96	17,01	4,76	4,52	1,03	19,25	5,27	5,26	1,14	22,97	5,93	5,93	1,28	27,95
		19	–	–	–	–	6,62	3,82	1,43	33,71	6,58	4,50	1,42	33,33	6,54	5,18	1,41	32,97	6,63	5,88	1,43	33,78
		20	–	–	–	–	7,83	3,85	1,70	45,49	7,78	4,53	1,69	45,00	7,73	5,21	1,68	44,53	7,68	5,88	1,66	44,01
	5	15	2,79	2,79	0,48	4,34	3,50	3,50	0,60	7,61	4,24	4,24	0,73	10,71	4,96	4,96	0,86	14,06	5,65	5,65	0,97	17,44
		17	3,37	2,65	0,58	7,01	3,79	3,44	0,65	8,84	4,32	4,22	0,74	11,05	4,96	4,96	0,86	14,08	5,66	5,66	0,97	17,49
		19	–	–	–	–	5,74	3,46	0,99	17,89	5,70	4,15	0,98	17,67	5,81	4,86	1,00	18,28	6,08	5,59	1,05	19,77
		20	–	–	–	–	6,98	3,51	1,20	25,04	6,94	4,20	1,19	24,77	6,89	4,88	1,19	24,47	6,90	5,56	1,19	24,53
	6	15	2,55	2,55	0,37	2,13	3,21	3,21	0,46	3,90	3,90	3,90	0,56	6,45	4,63	4,63	0,66	9,10	5,35	5,35	0,77	11,61
		17	2,84	2,39	0,41	2,80	3,32	3,15	0,48	4,27	3,92	3,90	0,56	6,51	4,64	4,64	0,67	9,12	5,36	5,36	0,77	11,64
		19	–	–	–	–	4,64	3,04	0,67	9,09	4,81	3,78	0,69	9,67	5,15	4,55	0,74	10,88	5,59	5,31	0,80	12,51
		20	–	–	–	–	6,02	3,14	0,86	14,14	5,97	3,82	0,86	13,95	5,99	4,52	0,86	14,04	6,19	5,25	0,89	14,87
11	3	15	2,73	2,73	0,78	11,83	3,45	3,45	0,98	17,63	4,15	4,15	1,18	24,22	4,83	4,83	1,38	31,53	5,52	5,52	1,59	40,14
		17	3,38	2,67	0,96	17,00	3,66	3,42	1,04	19,49	4,15	4,15	1,19	24,29	4,84	4,84	1,38	31,61	5,53	5,53	1,59	40,24
		19	–	–	–	–	5,64	3,42	1,62	41,68	5,60	4,11	1,61	41,14	5,61	4,80	1,61	41,22	5,79	5,50	1,66	43,12
		20	–	–	–	–	6,81	3,44	1,95	57,09	6,76	4,12	1,93	56,45	6,72	4,80	1,92	55,80	6,67	5,48	1,91	55,16
	4	15	2,39	2,39	0,51	5,26	3,13	3,13	0,67	9,17	3,86	3,86	0,83	13,05	4,56	4,56	0,98	17,37	5,25	5,25	1,13	22,12
		17	2,62	2,32	0,56	6,59	3,19	3,12	0,68	9,46	3,86	3,86	0,83	13,07	4,57	4,57	0,98	17,42	5,26	5,26	1,13	22,17
		19	–	–	–	–	4,73	3,07	1,01	18,44	4,76	3,78	1,02	18,63	4,99	4,51	1,07	20,27	5,38	5,24	1,15	23,07
		20	–	–	–	–	5,97	3,12	1,28	27,59	5,93	3,80	1,27	27,26	5,89	4,49	1,26	26,94	6,00	5,19	1,29	27,82
	5	15	2,14	2,14	0,37	2,20	2,81	2,81	0,48	4,58	3,54	3,54	0,61	7,73	4,27	4,27	0,73	10,66	4,97	4,97	0,85	13,70
		17	2,22	2,08	0,38	2,43	2,82	2,81	0,48	4,61	3,54	3,54	0,61	7,75	4,27	4,27	0,74	10,68	4,97	4,97	0,85	13,73
		19	–	–	–	–	3,69	2,68	0,64	8,31	4,03	3,46	0,69	9,66	4,48	4,23	0,77	11,58	5,01	4,97	0,86	13,93
		20	–	–	–	–	4,98	2,74	0,85	13,70	4,94	3,44	0,85	13,53	5,10	4,16	0,87	14,31	5,43	4,91	0,93	16,03
	6	15	1,84	1,84	0,26	1,30	2,56	2,56	0,37	2,20	3,22	3,22	0,46	4,11	3,93	3,93	0,56	6,58	4,66	4,66	0,67	8,99
		17	1,86	1,82	0,27	1,32	2,56	2,56	0,37	2,21	3,23	3,23	0,46	4,12	3,93	3,93	0,56	6,60	4,66	4,66	0,67	9,01
		19	–	–	–	–	2,95	2,37	0,42	3,24	3,43	3,14	0,49	4,82	4,00	3,91	0,57	6,85	4,67	4,67	0,67	9,03
		20	–	–	–	–	3,68	2,28	0,53	5,71	3,95	3,05	0,56	6,66	4,39	3,84	0,63	8,11	4,89	4,62	0,70	9,76
13	3	15	2,00	2,00	0,57	6,93	2,74	2,74	0,79	11,90	3,46	3,46	0,99	17,66	4,15	4,15	1,19	24,19	4,83	4,83	1,38	31,06
		17	2,02	2,00	0,58	7,06	2,75	2,75	0,79	11,93	3,46	3,46	0,99	17,70	4,16	4,16	1,20	24,26	4,84	4,84	1,38	31,14
		19	–	–	–	–	3,67	2,68	1,06	19,55	3,86	3,41	1,11	21,27	4,24	4,15	1,22	25,05	4,84	4,84	1,38	31,21
		20	–	–	–	–	4,89	2,71	1,40	31,64	4,84	3,40	1,38	31,16	4,88	4,10	1,39	31,56	5,12	4,82	1,46	34,29
	4	15	1,72	1,72	0,37	2,28	2,40	2,40	0,51	5,47	3,15	3,15	0,67	9,10	3,87	3,87	0,83	12,91	4,57	4,57	0,98	17,33
		17	1,72	1,71	0,37	2,27	2,40	2,40	0,52	5,48	3,15	3,15	0,68	9,12	3,87	3,87	0,83	12,94	4,58	4,58	0,99	17,38
		19	–	–	–	–	2,79	2,33	0,60	7,42	3,30	3,12	0,71	9,85	3,88	3,88	0,83	13,01	4,58	4,58	0,99	17,43
		20	–	–	–	–	3,85	2,34	0,83	12,80	3,93	3,06	0,84	13,28	4,26	3,82	0,92	15,38	4,70	4,56	1,01	18,16
	5	15	1,41	1,41	0,24	1,15	2,14	2,14	0,37	2,24	2,82	2,82	0,48	4,71	3,55	3,55	0,61	7,64	4,28	4,28	0,73	10,46
		17	1,42	1,42	0,24	1,15	2,14	2,14	0,37	2,25	2,82	2,82	0,48	4,73	3,56	3,56	0,61	7,66	4,28	4,28	0,73	10,48
		19	–	–	–	–	2,26	2,05	0,39	2,64	2,85	2,81	0,49	4,85	3,56	3,56	0,61	7,67	4,29	4,29	0,74	10,51
		20	–	–	–	–	2,69	1,93	0,46	4,23	3,15	2,72	0,54	6,13	3,72	3,52	0,64	8,24	4,32	4,28	0,74	10,62
	6	15	1,07	1,07	0,15	0,71	1,85	1,85	0,27	1,24	2,56	2,56	0,37	2,26	3,23	3,23	0,46	4,24	3,95	3,95	0,57	6,67
		17	1,07	1,07	0,15	0,71	1,85	1,85	0,27	1,24	2,56	2,56	0,37	2,27	3,23	3,23	0,46	4,25	3,96	3,96	0,57	6,69
		19	–	–	–	–	1,90	1,82	0,27	1,27	2,57	2,56	0,37	2,28	3,24	3,24	0,46	4,27	3,97	3,97	0,57	6,71
		20	–	–	–	–	2,15	1,70	0,31	1,50	2,70	2,47	0,39	2,61	3,28	3,22	0,47	4,40	3,97	3,96	0,57	6,71

Примечания

EWT — температура входящей воды;
Δt — разность температур;
DB — сухой термометр;
WB — влажный термометр;
TC — полная холодопроизводительность;
SC — ощутимая холодопроизводительность;
WF — расход воды;
WPD — гидравлическое сопротивление.

Все данные в таблице предоставлены при нормальном атмосферном давлении воздуха на высокой скорости вентилятора при внешнем статическом давлении воздуха 30 Па.

Таблицы холодопроизводительности

Канальный низконапорный двухтрубный фанкойл

LSF-1000DR22

EWT	Δt	Темп-ра в помещении, °C (W.B.)	Температура воздуха на входе, °C																			
			21				23				25				27				29			
			TC	SC	WF	WPD	TC	SC	WF	WPD	TC	SC	WF	WPD	TC	SC	WF	WPD	TC	SC	WF	WPD
°C	°C	°C	кВт	кВт	м³/ч	кПа	кВт	кВт	м³/ч	кПа	кВт	кВт	м³/ч	кПа	кВт	кВт	м³/ч	кПа	кВт	кВт	м³/ч	кПа
5	3	15	7,37	5,64	2,11	51,14	7,34	6,46	2,10	50,86	7,54	7,31	2,16	53,28	8,14	8,14	2,35	61,62	8,94	8,94	2,58	72,55
		17	9,81	5,67	2,82	84,31	9,76	6,49	2,80	83,49	9,70	7,30	2,78	82,66	9,64	8,10	2,77	81,82	9,64	8,90	2,77	81,78
		19	–	–	–	–	12,37	6,52	3,58	128,34	12,31	7,34	3,57	127,55	12,24	8,14	3,55	126,33	12,18	8,94	3,53	125,07
		20	–	–	–	–	13,74	6,53	3,96	153,03	13,67	7,34	3,94	151,57	13,59	8,15	3,92	150,10	13,53	8,95	3,91	149,14
	4	15	6,45	5,22	1,38	24,62	6,62	6,08	1,42	25,74	7,05	6,95	1,51	28,71	7,78	7,78	1,67	34,06	8,59	8,59	1,84	40,37
		17	8,96	5,28	1,92	43,41	8,91	6,10	1,91	42,97	8,86	6,91	1,90	42,54	8,84	7,72	1,90	42,41	9,02	8,55	1,94	43,97
		19	–	–	–	–	11,54	6,14	2,48	67,38	11,48	6,95	2,47	66,73	11,41	7,76	2,45	66,10	11,35	8,55	2,44	65,47
		20	–	–	–	–	12,93	6,16	2,78	82,23	12,86	6,97	2,77	81,44	12,79	7,78	2,75	80,68	12,72	8,57	2,74	79,91
	5	15	5,53	4,77	0,95	12,92	5,98	5,69	1,03	14,86	6,60	6,58	1,14	17,60	7,41	7,41	1,27	21,27	8,22	8,22	1,41	25,43
		17	7,99	4,84	1,37	24,15	7,94	5,66	1,36	23,91	7,91	6,48	1,36	23,78	8,09	7,33	1,39	24,71	8,46	8,19	1,45	26,71
		19	–	–	–	–	10,67	5,74	1,84	40,05	10,61	6,56	1,83	39,66	10,55	7,37	1,82	39,28	10,49	8,16	1,81	38,89
		20	–	–	–	–	12,06	5,76	2,07	49,17	12,00	6,58	2,06	48,71	11,93	7,39	2,05	48,25	11,87	8,19	2,04	47,80
	6	15	4,75	4,33	0,68	6,69	5,37	5,26	0,77	8,85	6,16	6,16	0,88	11,40	7,02	7,02	1,01	14,26	7,84	7,84	1,12	17,12
		17	6,90	4,37	0,99	13,82	6,86	5,19	0,98	13,69	7,05	6,06	1,01	14,34	7,43	6,95	1,07	15,70	7,96	7,83	1,14	17,54
		19	–	–	–	–	9,66	5,30	1,38	24,39	9,60	6,12	1,37	24,15	9,55	6,93	1,37	23,91	9,53	7,74	1,36	23,81
		20	–	–	–	–	11,12	5,35	1,60	31,28	11,06	6,17	1,59	30,98	11,00	6,98	1,58	30,68	10,94	7,78	1,57	30,39
7	3	15	5,57	4,81	1,61	31,55	5,86	5,68	1,69	34,43	6,51	6,51	1,87	40,91	7,33	7,33	2,12	50,87	8,13	8,13	2,34	60,12
		17	8,00	4,84	2,30	58,57	7,95	5,66	2,30	58,20	7,90	6,47	2,28	57,56	7,94	7,29	2,29	58,11	8,25	8,13	2,38	61,83
		19	–	–	–	–	10,58	5,70	3,08	96,72	10,52	6,51	3,06	95,75	10,45	7,31	3,01	93,31	10,39	8,11	3,00	92,39
		20	–	–	–	–	11,97	5,71	3,48	120,28	11,90	6,53	3,46	119,07	11,81	7,33	3,41	116,01	11,75	8,13	3,39	114,87
	4	15	4,81	4,41	1,04	14,89	5,36	5,31	1,15	17,74	6,15	6,15	1,32	22,49	6,98	6,98	1,50	27,90	7,79	7,79	1,69	34,07
		17	7,04	4,42	1,52	28,33	7,00	5,25	1,51	28,00	7,04	6,08	1,51	28,27	7,33	6,95	1,58	30,61	7,83	7,80	1,69	34,35
		19	–	–	–	–	9,69	5,31	2,10	49,67	9,64	6,13	2,09	49,17	9,58	6,94	2,07	48,68	9,52	7,73	2,06	48,16
		20	–	–	–	–	11,09	5,33	2,40	62,81	11,03	6,15	2,39	62,20	10,97	6,96	2,38	61,61	10,91	7,76	2,36	61,01
	5	15	4,12	3,98	0,71	7,51	4,90	4,90	0,84	10,40	5,76	5,76	0,99	13,69	6,61	6,61	1,14	17,34	7,43	7,43	1,28	21,11
		17	5,94	3,96	1,02	14,36	5,97	4,80	1,03	14,51	6,28	5,69	1,08	15,88	6,76	6,58	1,16	17,97	7,44	7,44	1,28	21,15
		19	–	–	–	–	8,72	4,90	1,51	27,93	8,66	5,72	1,50	27,64	8,61	6,53	1,49	27,34	8,65	7,35	1,50	27,57
		20	–	–	–	–	10,13	4,92	1,74	35,90	10,07	5,74	1,73	35,55	10,01	6,55	1,72	35,20	9,95	7,36	1,71	34,85
	6	15	3,70	3,66	0,53	3,63	4,47	4,47	0,64	5,92	5,33	5,33	0,76	8,73	6,20	6,20	0,89	11,34	7,05	7,05	1,01	14,11
		17	4,63	3,42	0,66	6,47	5,01	4,34	0,72	7,71	5,58	5,28	0,80	9,46	6,26	6,20	0,90	11,50	7,06	7,06	1,01	14,12
		19	–	–	–	–	7,57	4,43	1,09	15,87	7,52	5,25	1,08	15,67	7,58	6,09	1,09	15,89	7,84	6,95	1,13	16,89
		20	–	–	–	–	9,08	4,49	1,30	21,71	9,02	5,31	1,30	21,49	8,97	6,13	1,29	21,27	8,93	6,94	1,28	21,12
9	3	15	4,08	4,01	1,17	18,03	4,87	4,87	1,40	24,41	5,70	5,70	1,64	32,17	6,52	6,52	1,87	40,35	7,33	7,33	2,12	50,12
		17	6,01	3,98	1,73	35,04	5,97	4,81	1,71	34,61	6,12	5,66	1,76	36,22	6,57	6,53	1,90	41,47	7,34	7,34	2,13	50,24
		19	–	–	–	–	8,62	4,85	2,48	65,71	8,57	5,67	2,47	65,01	8,51	6,48	2,45	64,19	8,48	7,29	2,46	64,42
		20	–	–	–	–	10,03	4,88	2,92	86,88	9,97	5,69	2,89	85,43	9,90	6,50	2,86	83,74	9,84	7,30	2,84	82,86
	4	15	3,61	3,61	0,78	8,93	4,49	4,49	0,97	12,91	5,34	5,34	1,15	17,42	6,17	6,17	1,33	22,35	6,99	6,99	1,51	27,84
		17	4,90	3,53	1,06	14,99	5,08	4,41	1,09	15,98	5,53	5,31	1,19	18,52	6,18	6,17	1,33	22,40	7,00	7,00	1,52	27,91
		19	–	–	–	–	7,64	4,45	1,65	32,15	7,59	5,27	1,64	31,78	7,56	6,09	1,63	31,51	7,70	6,93	1,66	32,60
		20	–	–	–	–	9,09	4,49	1,97	43,78	9,03	5,31	1,96	43,32	8,98	6,12	1,95	42,87	8,92	6,93	1,93	42,40
	5	15	3,20	3,20	0,55	4,11	4,05	4,05	0,70	7,31	4,94	4,94	0,85	10,36	5,79	5,79	1,00	13,59	6,62	6,62	1,14	17,09
		17	3,75	3,04	0,65	6,17	4,31	4,00	0,74	8,21	4,99	4,93	0,86	10,56	5,80	5,80	1,00	13,62	6,63	6,63	1,14	17,13
		19	–	–	–	–	6,52	4,01	1,12	16,59	6,48	4,83	1,12	16,42	6,67	5,69	1,15	17,25	7,04	6,57	1,21	18,95
		20	–	–	–	–	8,01	4,06	1,38	23,60	7,95	4,88	1,37	23,34	7,90	5,70	1,36	23,06	7,94	6,53	1,37	23,29
	6	15	2,90	2,90	0,42	1,98	3,68	3,68	0,53	3,69	4,50	4,50	0,65	6,19	5,38	5,38	0,77	8,77	6,24	6,24	0,90	11,28
		17	3,16	2,75	0,45	2,45	3,76	3,63	0,54	3,91	4,51	4,51	0,65	6,21	5,39	5,39	0,77	8,79	6,25	6,25	0,90	11,30
		19	–	–	–	–	5,11	3,47	0,73	8,00	5,40	4,38	0,77	8,79	5,88	5,30	0,84	10,16	6,45	6,21	0,93	11,92
		20	–	–	–	–	6,77	3,59	0,97	12,90	6,71	4,41	0,96	12,72	6,79	5,26	0,97	12,96	7,08	6,14	1,02	13,96
11	3	15	3,18	3,18	0,91	11,47	4,04	4,04	1,15	17,25	4,88	4,88	1,39	23,86	5,70	5,70	1,63	31,20	6,52	6,52	1,88	39,86
		17	3,85	3,11	1,10	15,87	4,24	4,01	1,21	18,69	4,88	4,88	1,39	23,88	5,71	5,71	1,63	31,27	6,53	6,53	1,88	39,96
		19	–	–	–	–	6,54	4,01	1,88	39,97	6,49	4,83	1,87	39,47	6,52	5,66	1,88	39,80	6,80	6,51	1,96	42,82
		20	–	–	–	–	7,92	4,02	2,27	55,24	7,88	4,85	2,26	55,03	7,84	5,67	2,26	54,95	7,80	6,48	2,25	54,37
	4	15	2,75	2,75	0,59	5,01	3,64	3,64	0,78	8,84	4,51	4,51	0,97	12,71	5,35	5,35	1,15	17,03	6,18	6,18	1,32	21,78
		17	2,95	2,68	0,63	5,97	3,68	3,63	0,79	9,00	4,51	4,51	0,97	12,73	5,36	5,36	1,15	17,07	6,19	6,19	1,33	21,84
		19	–	–	–	–	5,37	3,56	1,15	17,10	5,44	4,42	1,17	17,49	5,77	5,30	1,24	19,38	6,29	6,17	1,35	22,45
		20	–	–	–	–	6,86	3,62	1,47	26,06	6,81	4,44	1,46	25,75	6,78	5,26	1,45	25,52	6,95	6,11	1,49	26,65
	5	15	2,44	2,44	0,42	2,05	3,23	3,23	0,56	4,35	4,10	4,10	0,71	7,43	4,97	4,97	0,86	10,33	5,81	5,81	1,00	13,38
		17	2,50	2,39	0,43	2,19	3,23	3,22	0,56	4,36	4,10	4,10	0,71	7,45	4,98	4,98	0,86	10,36	5,82	5,82	1,00	13,41
		19	–	–	–	–	4,09	3,08	0,70	7,39	4,57	4,02	0,79	8,93	5,16	4,94	0,89	11,00	5,85	5,83	1,00	13,50
		20	–	–	–	–	5,62	3,16	0,97	12,66	5,59	3,99	0,96	12,56	5,81	4,86	1,00	13,35	6,25	5,76	1,08	15,24
	6	15	2,07	2,07	0,30	1,20	2,92	2,92	0,42	2,06	3,70	3,70	0,53	3,90	4,54	4,54	0,65	6,33	5,42	5,42	0,78	8,69
		17	2,08	2,07	0,30	1,21	2,92	2,92	0,42	2,06	3,70	3,70	0,53	3,91	4,55	4,55	0,65	6,34	5,43	5,43	0,78	8,71
		19	–	–	–	–	3,27	2,72	0,47	2,81	3,87	3,63	0,55	4,38	4,59	4,54	0,66	6,47	5,43	5,43	0,78	8,72
		20	–	–	–	–	4,01	2,59	0,58	4,84	4,38	3,51	0,63	5,86	4,97	4,46	0,71	7,47	5,62	5,39	0,80	9,23
13	3	15	2,31	2,31	0,66	6,64	3,20	3,20	0,92	11,56	4,06	4,06	1,17	17,31	4,89	4,89	1,41	23,87	5,70	5,70	1,63	30,76
		17	2,32	2,32	0,67	6,69	3,21	3,21	0,92	11,59	4,06	4,06	1,17	17,36	4,89	4,89	1,41	23,92	5,71	5,71	1,63	30,84
		19	–	–	–	–	4,18	3,13	1,20	18,21	4,45	4,01	1,28	20,29	4,96	4,89	1,43	24,45	5,72	5,72	1,63	30,92
		20	–	–	–	–	5,62	3,16	1,61	29,99	5,57	3,98	1,59	29,52	5,65	4,83	1,61	30,23	5,97	5,69	1,71	33,37
	4	15	1,96	1,96	0,42	2,12	2,77	2,77	0,59	5,22	3,66	3,66	0,78	8,79	4,52	4,52	0,97	12,59	5,37	5,37	1,16	17,02
		17	1,96	1,95	0,42	2,12	2,77	2,77	0,59	5,24	3,67	3,67	0,79	8,81	4,53	4,53	0,97	12,62	5,37	5,37	1,16	17,06
		19	–	–	–	–	3,13	2,69	0,67	6,72	3,79	3,64	0,81	9,31	4,53	4,53	0,97	12,64	5,38	5,38	1,16	17,10
		20	–	–	–	–	4,31	2,69	0,92	11,57	4,46	3,57	0,96	12,28	4,91	4,48	1,06	14,58	5,47	5,37	1,18	17,59
	5	15	1,59	1,59	0,27	1,06	2,44	2,44	0,42	2,09	3,24	3,24	0,56	4,49	4,12	4,12	0,71	7,35	4,99	4,99	0,86	10,16
		17	1,59	1,59	0,27	1,06	2,44	2,44	0,42	2,10	3,24	3,24	0,56	4,50	4,13	4,13	0,71	7,37	5,00	5,00	0,86	10,18
		19	–	–	–	–	2,54	2,36	0,44	2,35	3,25	3,24	0,56	4,55	4,13	4,13	0,71	7,38	5,00	5,00	0,86	10,21
		20	–	–	–	–	2,96	2,21	0,51	3,57	3,54	3,15	0,61	5,53	4,26	4,10	0,73	7,76	5,02	5,01	0,86	10,25
	6	15	1,17	1,17	0,17	0,64	2,09	2,09	0,30	1,15	2,92	2,92	0,42	2,11	3,71	3,71	0,53	4,03	4,58	4,58	0,66	6,42
		17	1,17	1,17	0,17	0,64	2,09	2,09	0,30	1,15	2,92	2,92	0,42	2,12	3,72	3,72	0,53	4,04	4,59	4,59	0,66	6,43
		19	–	–	–	–	2,12	2,07	0,30	1,16	2,92	2,92	0,42	2,12	3,72	3,72	0,53	4,06	4,59	4,59	0,66	6,45
		20	–	–	–	–	2,35	1,94	0,34	1,31	3,03	2,85	0,43	2,34	3,74	3,71	0,54	4,11	4,60	4,59	0,66	6,45

Примечания

EWT — температура входящей воды;
Δt — разность температур;
DB — сухой термометр;
WB — влажный термометр;
TC — полная холодопроизводительность;
SC — ощутимая холодопроизводительность;
WF — расход воды;
WPD — гидравлическое сопротивление.

Все данные в таблице предоставлены при нормальном атмосферном давлении воздуха на высокой скорости вентилятора при внешнем статическом давлении воздуха 30 Па.

Канальный низконапорный двухтрубный фанкойл

LSF-1200DR22

EWT	Δt	Темп-ра в поме-щении, °C (W.B.)	Температура воздуха на входе, °C																			
			21				23				25				27				29			
			TC	SC	WF	WPD	TC	SC	WF	WPD	TC	SC	WF	WPD	TC	SC	WF	WPD	TC	SC	WF	WPD
°C	°C	°C	кВт	кВт	м³/ч	кПа	кВт	кВт	м³/ч	кПа	кВт	кВт	м³/ч	кПа	кВт	кВт	м³/ч	кПа	кВт	кВт	м³/ч	кПа
5	3	15	8,92	6,83	2,57	48,68	8,88	7,82	2,56	48,34	9,12	8,83	2,63	50,67	9,82	9,82	2,81	56,96	10,79	10,79	3,11	67,72
		17	11,85	6,85	3,40	78,95	11,78	7,84	3,38	78,16	11,72	8,82	3,37	77,73	11,66	9,79	3,37	77,75	11,66	10,76	3,37	77,74
		19	–	–	–	–	14,93	7,87	4,30	118,73	14,85	8,85	4,28	117,87	14,78	9,83	4,28	117,91	14,71	10,79	4,26	117,13
		20	–	–	–	–	16,61	7,90	4,81	144,64	16,53	8,88	4,81	144,32	16,43	9,85	4,75	141,63	16,34	10,81	4,72	140,04
	4	15	7,76	6,29	1,66	22,98	7,98	7,33	1,71	24,09	8,50	8,39	1,82	26,89	9,39	9,39	2,02	31,93	10,37	10,37	2,22	37,84
		17	10,81	6,37	2,32	40,60	10,74	7,36	2,31	40,19	10,68	8,34	2,29	39,78	10,67	9,32	2,29	39,75	10,89	10,33	2,34	41,17
		19	–	–	–	–	13,95	7,42	3,01	63,84	13,87	8,40	3,00	63,23	13,80	9,37	2,98	62,63	13,72	10,34	2,96	62,03
		20	–	–	–	–	15,61	7,43	3,36	76,96	15,54	8,42	3,35	76,77	15,46	9,40	3,34	76,41	15,38	10,36	3,32	75,68
	5	15	6,65	5,74	1,14	12,03	7,18	6,85	1,23	13,72	7,96	7,94	1,37	16,47	8,95	8,95	1,54	20,11	9,92	9,92	1,70	23,83
		17	9,62	5,84	1,65	22,55	9,56	6,83	1,64	22,32	9,54	7,82	1,64	22,21	9,76	8,85	1,67	23,11	10,21	9,89	1,75	25,01
		19	–	–	–	–	12,87	6,93	2,22	37,45	12,79	7,91	2,21	37,09	12,72	8,89	2,19	36,74	12,65	9,85	2,18	36,38
		20	–	–	–	–	14,55	6,95	2,50	46,00	14,47	7,94	2,49	45,56	14,39	8,92	2,47	45,13	14,31	9,88	2,46	44,70
	6	15	5,73	5,23	0,82	6,09	6,46	6,34	0,93	8,13	7,42	7,42	1,06	10,65	8,46	8,46	1,21	13,34	9,47	9,47	1,36	16,16
		17	8,28	5,25	1,19	12,82	8,24	6,25	1,18	12,71	8,48	7,31	1,22	13,36	8,95	8,38	1,28	14,66	9,61	9,45	1,38	16,55
		19	–	–	–	–	11,63	6,39	1,66	22,77	11,56	7,38	1,65	22,54	11,50	8,35	1,64	22,31	11,48	9,34	1,64	22,24
		20	–	–	–	–	13,41	6,45	1,93	29,23	13,33	7,44	1,91	28,95	13,23	8,41	1,89	28,40	13,16	9,38	1,88	28,12
7	3	15	6,72	5,81	1,94	29,54	7,07	6,86	2,05	32,30	7,88	7,87	2,28	38,90	8,85	8,85	2,54	47,03	9,82	9,82	2,83	56,75
		17	9,65	5,84	2,77	54,60	9,59	6,83	2,76	54,00	9,52	7,81	2,74	53,41	9,58	8,81	2,76	53,99	9,96	9,82	2,88	58,17
		19	–	–	–	–	12,76	6,87	3,68	89,09	12,68	7,86	3,66	88,18	12,61	8,83	3,64	87,62	12,56	9,80	3,64	87,70
		20	–	–	–	–	14,44	6,89	4,18	111,42	14,37	7,88	4,18	111,40	14,29	8,86	4,16	110,31	14,18	9,82	4,10	107,50
	4	15	5,79	5,32	1,25	13,90	6,46	6,41	1,39	16,61	7,43	7,43	1,60	21,09	8,42	8,42	1,81	26,15	9,41	9,41	2,04	31,94
		17	8,49	5,34	1,83	26,47	8,43	6,33	1,81	26,16	8,48	7,34	1,83	26,45	8,82	8,38	1,90	28,32	9,45	9,42	2,05	32,20
		19	–	–	–	–	11,70	6,41	2,53	46,49	11,63	7,40	2,52	46,01	11,56	8,37	2,50	45,55	11,49	9,34	2,49	45,06
		20	–	–	–	–	13,37	6,43	2,88	58,09	13,29	7,41	2,86	57,52	13,22	8,39	2,85	56,96	13,14	9,36	2,83	56,39
	5	15	4,97	4,80	0,85	6,86	5,90	5,90	1,02	9,71	6,95	6,95	1,20	12,82	7,97	7,97	1,37	16,24	8,96	8,96	1,54	19,78
		17	7,12	4,76	1,23	13,33	7,17	5,79	1,23	13,50	7,56	6,86	1,30	14,78	8,16	7,94	1,41	16,90	8,98	8,97	1,54	19,82
		19	–	–	–	–	10,48	5,89	1,80	25,79	10,41	6,88	1,79	25,51	10,34	7,86	1,78	25,23	10,41	8,86	1,79	25,50
		20	–	–	–	–	12,21	5,94	2,10	33,57	12,14	6,93	2,09	33,23	12,07	7,91	2,08	32,90	12,00	8,88	2,07	32,57
	6	15	4,49	4,43	0,65	3,32	5,40	5,40	0,77	5,40	6,43	6,43	0,92	8,09	7,48	7,48	1,07	10,60	8,51	8,51	1,22	13,29
		17	5,57	4,12	0,80	5,87	6,02	5,23	0,86	7,05	6,71	6,36	0,96	8,77	7,54	7,47	1,08	10,74	8,52	8,52	1,23	13,32
		19	–	–	–	–	9,09	5,33	1,30	14,75	9,03	6,32	1,29	14,56	9,11	7,33	1,31	14,80	9,44	8,39	1,35	15,75
		20	–	–	–	–	10,93	5,41	1,57	20,25	10,86	6,40	1,56	20,04	10,80	7,39	1,55	19,83	10,76	8,37	1,55	19,71
9	3	15	4,93	4,85	1,42	17,03	5,88	5,88	1,69	22,88	6,89	6,89	1,99	30,44	7,87	7,87	2,26	37,82	8,85	8,85	2,56	46,99
		17	7,25	4,81	2,08	32,76	7,20	5,81	2,07	32,37	7,39	6,83	2,12	33,92	7,92	7,87	2,28	38,28	8,86	8,86	2,57	47,11
		19	–	–	–	–	10,43	5,87	3,03	62,54	10,37	6,86	3,01	61,89	10,31	7,84	2,99	61,23	10,23	8,80	2,95	59,68
		20	–	–	–	–	12,09	5,88	3,49	80,02	12,02	6,87	3,47	79,19	11,95	7,85	3,45	78,35	11,88	8,82	3,43	77,55
	4	15	4,35	4,34	0,93	8,32	5,41	5,41	1,16	12,09	6,44	6,44	1,39	16,29	7,45	7,45	1,61	20,95	8,44	8,44	1,83	26,10
		17	5,90	4,26	1,27	14,06	6,12	5,32	1,32	14,90	6,66	6,40	1,44	17,29	7,46	7,45	1,61	21,00	8,45	8,45	1,83	26,16
		19	–	–	–	–	9,21	5,37	1,98	30,05	9,16	6,36	1,97	29,72	9,11	7,35	1,96	29,47	9,30	8,36	2,00	30,52
		20	–	–	–	–	10,96	5,42	2,38	40,96	10,87	6,40	2,34	39,99	10,80	7,38	2,33	39,57	10,73	8,35	2,31	39,13
	5	15	3,88	3,88	0,67	3,75	4,88	4,88	0,84	6,73	5,95	5,95	1,02	9,69	6,99	6,99	1,20	12,72	7,99	7,99	1,38	16,01
		17	4,51	3,67	0,78	5,61	5,18	4,81	0,89	7,59	6,01	5,94	1,04	9,86	6,99	6,99	1,20	12,75	8,00	8,00	1,38	16,05
		19	–	–	–	–	7,83	4,82	1,35	15,44	7,80	5,83	1,34	15,36	8,03	6,87	1,38	16,11	8,49	7,93	1,46	17,73
		20	–	–	–	–	9,64	4,89	1,66	22,02	9,58	5,89	1,65	21,78	9,51	6,87	1,64	21,52	9,57	7,87	1,65	21,76
	6	15	3,51	3,51	0,50	1,85	4,46	4,46	0,64	3,36	5,43	5,43	0,78	5,66	6,48	6,48	0,93	8,19	7,53	7,53	1,08	10,55
		17	3,84	3,33	0,55	2,26	4,55	4,40	0,65	3,57	5,44	5,44	0,78	5,68	6,49	6,49	0,93	8,21	7,54	7,54	1,08	10,58
		19	–	–	–	–	6,10	4,17	0,88	7,31	6,47	5,27	0,93	8,13	7,06	6,39	1,01	9,46	7,77	7,49	1,11	11,13
		20	–	–	–	–	8,12	4,31	1,17	11,98	8,05	5,31	1,16	11,81	8,16	6,33	1,17	12,06	8,53	7,40	1,22	13,03
11	3	15	3,84	3,84	1,09	10,74	4,88	4,88	1,39	16,16	5,89	5,89	1,68	22,36	6,89	6,89	1,97	29,25	7,87	7,87	2,26	37,10
		17	4,65	3,76	1,33	14,97	5,11	4,84	1,46	17,48	5,89	5,89	1,68	22,38	6,90	6,90	1,97	29,32	7,88	7,88	2,26	37,20
		19	–	–	–	–	7,87	4,83	2,26	37,06	7,81	5,83	2,24	36,57	7,86	6,83	2,25	36,95	8,21	7,86	2,36	40,11
		20	–	–	–	–	9,59	4,87	2,76	52,60	9,53	5,86	2,74	52,00	9,47	6,85	2,73	51,41	9,39	7,82	2,68	50,04
	4	15	3,32	3,32	0,71	4,56	4,38	4,38	0,94	8,26	5,44	5,44	1,16	11,90	6,46	6,46	1,38	15,96	7,46	7,46	1,60	20,42
		17	3,56	3,23	0,76	5,44	4,43	4,38	0,95	8,40	5,44	5,44	1,17	11,93	6,47	6,47	1,39	15,99	7,47	7,47	1,60	20,47
		19	–	–	–	–	6,46	4,30	1,38	15,94	6,55	5,33	1,40	16,33	6,96	6,39	1,49	18,13	7,59	7,46	1,63	21,03
		20	–	–	–	–	8,27	4,36	1,77	24,33	8,21	5,36	1,76	24,05	8,17	6,35	1,75	23,85	8,38	7,38	1,80	24,94
	5	15	2,96	2,96	0,51	1,89	3,90	3,90	0,67	3,96	4,94	4,94	0,85	6,90	6,00	6,00	1,03	9,67	7,02	7,02	1,21	12,65
		17	3,04	2,90	0,52	2,02	3,90	3,90	0,67	3,97	4,94	4,94	0,85	6,92	6,01	6,01	1,03	9,69	7,02	7,02	1,20	12,55
		19	–	–	–	–	4,89	3,70	0,84	6,78	5,49	4,84	0,94	8,30	6,22	5,96	1,07	10,27	7,05	7,03	1,21	12,64
		20	–	–	–	–	6,74	3,80	1,16	11,76	6,71	4,81	1,16	11,67	7,02	5,87	1,21	12,61	7,52	6,94	1,29	14,09
	6	15	2,50	2,50	0,36	1,16	3,54	3,54	0,51	1,89	4,48	4,48	0,64	3,55	5,47	5,47	0,78	5,82	6,53	6,53	0,93	8,12
		17	2,52	2,50	0,36	1,16	3,54	3,54	0,51	1,90	4,48	4,48	0,64	3,56	5,48	5,48	0,78	5,84	6,54	6,54	0,94	8,14
		19	–	–	–	–	3,97	3,29	0,57	2,58	4,67	4,38	0,67	3,99	5,53	5,47	0,79	5,95	6,55	6,54	0,94	8,15
		20	–	–	–	–	4,83	3,13	0,69	4,38	5,26	4,22	0,75	5,33	5,96	5,37	0,85	6,91	6,76	6,49	0,97	8,61
13	3	15	2,79	2,79	0,80	6,14	3,86	3,86	1,11	10,83	4,90	4,90	1,41	16,23	5,90	5,90	1,70	22,38	6,88	6,88	1,97	28,83
		17	2,79	2,79	0,80	6,18	3,87	3,87	1,11	10,85	4,90	4,90	1,41	16,26	5,91	5,91	1,70	22,43	6,89	6,89	1,97	28,90
		19	–	–	–	–	5,03	3,77	1,45	17,00	5,37	4,84	1,54	18,98	5,98	5,91	1,72	22,91	6,90	6,90	1,97	28,98
		20	–	–	–	–	6,78	3,81	1,94	28,01	6,71	4,80	1,92	27,57	6,81	5,83	1,95	28,27	7,21	6,87	2,06	31,25
	4	15	2,38	2,38	0,51	1,95	3,35	3,35	0,72	4,86	4,41	4,41	0,95	8,22	5,46	5,46	1,17	11,79	6,48	6,48	1,40	15,95
		17	2,37	2,37	0,51	1,94	3,35	3,35	0,72	4,88	4,42	4,42	0,95	8,24	5,46	5,46	1,17	11,82	6,49	6,49	1,40	15,99
		19	–	–	–	–	3,75	3,24	0,80	6,19	4,56	4,39	0,98	8,69	5,47	5,47	1,17	11,84	6,50	6,50	1,40	16,03
		20	–	–	–	–	5,17	3,24	1,11	10,72	5,37	4,30	1,15	11,44	5,89	5,39	1,26	13,44	6,60	6,48	1,42	16,47
	5	15	1,92	1,92	0,33	1,02	2,96	2,96	0,51	1,92	3,91	3,91	0,67	4,09	4,97	4,97	0,85	6,87	6,02	6,02	1,03	9,51
		17	1,92	1,92	0,33	1,02	2,96	2,96	0,51	1,93	3,91	3,91	0,67	4,10	4,97	4,97	0,85	6,88	6,03	6,03	1,03	9,53
		19	–	–	–	–	3,08	2,87	0,53	2,16	3,93	3,91	0,67	4,14	4,98	4,98	0,85	6,90	6,04	6,04	1,04	9,56
		20	–	–	–	–	3,58	2,67	0,61	3,25	4,26	3,79	0,73	5,05	5,12	4,94	0,88	7,23	6,05	6,04	1,04	9,59
	6	15	1,41	1,41	0,20	0,61	2,52	2,52	0,36	1,10	3,53	3,53	0,51	1,94	4,49	4,49	0,64	3,67	5,52	5,52	0,79	5,95
		17	1,41	1,41	0,20	0,61	2,53	2,53	0,36	1,10	3,54	3,54	0,51	1,94	4,49	4,49	0,64	3,68	5,52	5,52	0,79	5,97
		19	–	–	–	–	2,56	2,50	0,37	1,12	3,54	3,54	0,51	1,94	4,50	4,50	0,64	3,69	5,53	5,53	0,79	5,99
		20	–	–	–	–	2,84	2,34	0,41	1,25	3,68	3,45	0,53	2,15	4,52	4,49	0,65	3,74	5,53	5,53	0,79	5,99

Примечания

EWT — температура входящей воды;
Δt — разность температур;
DB — сухой термометр;
WB — влажный термометр;
TC — полная холодопроизводительность;
SC — ощутимая холодопроизводительность;
WF — расход воды;
WPD — гидравлическое сопротивление.

Все данные в таблице предоставлены при нормальном атмосферном давлении воздуха на высокой скорости вентилятора при внешнем статическом давлении воздуха 30 Па.

Таблицы холодопроизводительности

Канальный низконапорный двухтрубный фанкойл

LSF-1400DR22

EWT	Δt	Темп-ра в помещении, °C (W.B.)	Температура воздуха на входе, °C																			
			21				23				25				27				29			
			TC	SC	WF	WPD	TC	SC	WF	WPD	TC	SC	WF	WPD	TC	SC	WF	WPD	TC	SC	WF	WPD
°C	°C	°C	кВт	кВт	м³/ч	кПа	кВт	кВт	м³/ч	кПа	кВт	кВт	м³/ч	кПа	кВт	кВт	м³/ч	кПа	кВт	кВт	м³/ч	кПа
5	3	15	10,27	7,82	2,97	67,58	10,22	8,94	2,95	66,96	10,44	10,08	2,99	68,69	11,21	11,21	3,22	77,88	12,32	12,32	3,56	93,03
		17	13,59	7,85	3,92	109,65	13,54	8,98	3,92	109,54	13,46	10,09	3,90	108,74	13,39	11,19	3,88	107,72	13,36	12,28	3,87	107,29
		19	–	–	–	–	17,09	9,00	4,93	163,67	17,00	10,12	4,90	162,10	16,90	11,22	4,88	160,53	16,81	12,31	4,85	159,00
		20	–	–	–	–	18,97	9,02	5,47	196,54	18,87	10,13	5,44	194,65	18,77	11,23	5,41	192,82	18,67	12,33	5,39	191,07
	4	15	9,05	7,25	1,94	32,41	9,23	8,42	1,98	33,56	9,78	9,61	2,10	37,09	10,75	10,75	2,31	43,75	11,86	11,86	2,55	51,86
		17	12,49	7,33	2,70	57,17	12,42	8,46	2,68	56,61	12,34	9,57	2,66	55,70	12,30	10,67	2,65	55,37	12,52	11,82	2,70	57,41
		19	–	–	–	–	16,03	8,51	3,47	88,38	15,95	9,63	3,45	87,53	15,83	10,72	3,40	85,42	15,76	11,82	3,40	85,42
		20	–	–	–	–	17,91	8,52	3,86	106,38	17,83	9,65	3,86	106,31	17,75	10,76	3,84	105,67	17,65	11,85	3,82	104,66
	5	15	7,87	6,68	1,36	17,48	8,38	7,92	1,44	19,49	9,17	9,12	1,57	22,57	10,27	10,27	1,76	27,40	11,39	11,39	1,96	33,01
		17	11,25	6,77	1,94	32,26	11,19	7,90	1,93	31,94	11,13	9,02	1,92	31,67	11,32	10,17	1,95	32,59	11,78	11,35	2,03	34,93
		19	–	–	–	–	14,86	7,98	2,56	51,96	14,78	9,10	2,55	51,49	14,71	10,21	2,54	51,17	14,61	11,30	2,51	50,26
		20	–	–	–	–	16,78	8,01	2,88	63,91	16,69	9,13	2,87	63,39	16,61	10,24	2,86	63,03	16,52	11,34	2,85	62,46
	6	15	6,74	6,07	0,96	9,63	7,59	7,38	1,09	12,01	8,61	8,61	1,24	14,90	9,76	9,76	1,40	18,33	10,89	10,89	1,56	22,11
		17	9,82	6,14	1,40	18,46	9,75	7,27	1,39	18,25	9,94	8,45	1,42	18,86	10,41	9,66	1,49	20,43	11,09	10,86	1,59	22,80
		19	–	–	–	–	13,60	7,42	1,95	32,49	13,52	8,55	1,94	32,18	13,45	9,66	1,93	31,87	13,39	10,76	1,92	31,63
		20	–	–	–	–	15,57	7,47	2,24	41,02	15,48	8,60	2,22	40,63	15,40	9,71	2,21	40,25	15,29	10,80	2,19	39,50
7	3	15	7,75	6,65	2,24	40,86	8,11	7,83	2,33	43,87	8,99	8,99	2,58	52,47	10,11	10,11	2,91	64,41	11,21	11,21	3,23	77,06
		17	11,10	6,69	3,20	75,70	11,03	7,82	3,18	74,89	10,96	8,94	3,16	74,10	11,00	10,06	3,17	74,51	11,39	11,20	3,28	79,28
		19	–	–	–	–	14,63	7,86	4,24	123,82	14,56	8,99	4,24	123,86	14,48	10,10	4,22	122,70	14,40	11,19	4,19	121,52
		20	–	–	–	–	16,54	7,89	4,83	155,35	16,45	9,01	4,80	153,91	16,36	10,12	4,77	152,41	16,27	11,22	4,75	150,91
	4	15	6,74	6,13	1,45	19,33	7,46	7,36	1,60	23,01	8,53	8,53	1,85	29,27	9,64	9,64	2,08	35,82	10,76	10,76	2,33	43,71
		17	9,86	6,15	2,12	37,17	9,80	7,28	2,11	36,77	9,82	8,42	2,11	36,89	10,16	9,59	2,19	39,14	10,83	10,77	2,34	44,17
		19	–	–	–	–	13,47	7,36	2,91	64,21	13,40	8,48	2,90	63,66	13,33	9,60	2,89	63,33	13,25	10,69	2,87	62,65
		20	–	–	–	–	15,40	7,39	3,33	81,08	15,31	8,51	3,31	80,29	15,22	9,62	3,29	79,49	15,14	10,72	3,27	78,67
	5	15	5,84	5,58	1,00	10,33	6,85	6,85	1,18	13,56	8,02	8,02	1,38	17,72	9,16	9,16	1,58	22,27	10,30	10,30	1,78	27,41
		17	8,45	5,55	1,45	19,34	8,45	6,70	1,45	19,34	8,81	7,91	1,52	20,78	9,43	9,12	1,62	23,37	10,32	10,31	1,78	27,49
		19	–	–	–	–	12,18	6,81	2,10	36,28	12,11	7,93	2,09	35,91	12,04	9,05	2,07	35,53	12,06	10,17	2,08	35,65
		20	–	–	–	–	14,16	6,86	2,45	47,43	14,08	7,99	2,44	46,96	14,00	9,10	2,42	46,51	13,92	10,20	2,41	46,06
	6	15	5,15	5,07	0,74	5,18	6,26	6,26	0,90	8,32	7,47	7,47	1,07	11,49	8,65	8,65	1,24	14,73	9,80	9,80	1,41	18,28
		17	6,73	4,85	0,96	9,56	7,19	6,11	1,03	10,72	7,89	7,39	1,13	12,59	8,76	8,63	1,26	15,03	9,81	9,81	1,41	18,32
		19	–	–	–	–	10,76	6,23	1,55	21,39	10,69	7,35	1,54	21,15	10,71	8,49	1,54	21,22	11,02	9,67	1,58	22,28
		20	–	–	–	–	12,78	6,29	1,83	28,62	12,70	7,42	1,82	28,33	12,62	8,53	1,81	28,04	12,57	9,65	1,81	27,93
9	3	15	5,69	5,56	1,63	23,42	6,75	6,75	1,95	31,84	7,87	7,87	2,26	41,06	8,99	8,99	2,59	51,72	10,10	10,10	2,91	63,34
		17	8,42	5,53	2,44	46,68	8,35	6,66	2,42	46,06	8,52	7,83	2,47	47,70	9,07	8,99	2,61	52,53	10,11	10,11	2,91	63,49
		19	–	–	–	–	11,99	6,72	3,49	86,71	11,92	7,84	3,46	85,79	11,82	8,95	3,41	83,49	11,75	10,05	3,39	82,60
		20	–	–	–	–	13,90	6,74	4,05	112,50	13,82	7,87	4,02	111,38	13,71	8,97	3,96	108,50	13,63	10,07	3,94	107,40
	4	15	5,05	5,05	1,09	11,68	6,24	6,24	1,34	16,76	7,40	7,40	1,60	22,49	8,53	8,53	1,84	28,58	9,65	9,65	2,08	35,35
		17	6,98	4,95	1,51	20,28	7,15	6,13	1,54	21,19	7,71	7,36	1,67	24,23	8,55	8,54	1,84	28,67	9,66	9,66	2,08	35,44
		19	–	–	–	–	10,72	6,20	2,32	42,72	10,65	7,32	2,31	42,27	10,58	8,44	2,29	41,79	10,74	9,58	2,33	42,88
		20	–	–	–	–	12,66	6,23	2,75	57,06	12,58	7,36	2,73	56,49	12,51	8,48	2,71	55,90	12,43	9,58	2,70	55,30
	5	15	4,47	4,47	0,77	5,92	5,69	5,69	0,98	9,74	6,89	6,89	1,19	13,46	8,05	8,05	1,39	17,56	9,18	9,18	1,58	22,03
		17	5,42	4,30	0,93	8,95	6,12	5,60	1,05	11,02	7,01	6,88	1,21	13,96	8,06	8,05	1,39	17,60	9,20	9,20	1,58	22,08
		19	–	–	–	–	9,24	5,61	1,59	22,19	9,17	6,74	1,58	21,92	9,36	7,91	1,61	22,74	9,83	9,11	1,69	24,72
		20	–	–	–	–	11,25	5,67	1,94	31,15	11,18	6,80	1,93	30,82	11,11	7,92	1,91	30,47	11,12	9,05	1,92	30,55
	6	15	4,04	4,04	0,58	2,79	5,12	5,12	0,73	5,31	6,32	6,32	0,91	8,48	7,53	7,53	1,08	11,44	8,69	8,69	1,25	14,62
		17	4,42	3,81	0,63	3,59	5,27	5,06	0,76	5,71	6,34	6,33	0,91	8,52	7,54	7,54	1,08	11,47	8,70	8,70	1,25	14,65
		19	–	–	–	–	7,48	4,94	1,07	11,29	7,74	6,15	1,11	11,98	8,31	7,40	1,19	13,52	9,04	8,64	1,30	15,62
		20	–	–	–	–	9,67	5,07	1,39	17,50	9,60	6,20	1,38	17,28	9,63	7,34	1,38	17,38	9,98	8,54	1,43	18,47
11	3	15	4,43	4,43	1,27	14,98	5,60	5,60	1,60	22,24	6,74	6,74	1,93	30,61	7,88	7,88	2,27	40,60	9,00	9,00	2,59	51,09
		17	5,43	4,33	1,55	21,07	5,90	5,55	1,69	24,34	6,75	6,74	1,93	30,65	7,89	7,89	2,27	40,70	9,01	9,01	2,59	51,22
		19	–	–	–	–	9,11	5,56	2,62	52,21	9,05	6,68	2,61	51,56	9,06	7,82	2,61	51,71	9,41	8,98	2,71	55,04
		20	–	–	–	–	11,04	5,58	3,19	73,10	10,97	6,71	3,17	72,30	10,91	7,83	3,15	71,50	10,83	8,94	3,12	70,65
	4	15	3,85	3,85	0,82	7,06	5,08	5,08	1,09	11,51	6,26	6,26	1,34	16,43	7,41	7,41	1,59	21,93	8,55	8,55	1,83	28,02
		17	4,23	3,77	0,91	8,41	5,16	5,07	1,11	11,82	6,27	6,27	1,34	16,45	7,42	7,42	1,59	21,99	8,56	8,56	1,84	28,09
		19	–	–	–	–	7,61	4,98	1,63	22,89	7,65	6,14	1,64	23,12	8,06	7,34	1,73	25,30	8,73	8,54	1,87	29,08
		20	–	–	–	–	9,65	5,05	2,08	34,83	9,59	6,18	2,07	34,43	9,52	7,31	2,05	34,03	9,71	8,46	2,09	35,18
	5	15	3,38	3,38	0,58	2,93	4,51	4,51	0,78	6,21	5,74	5,74	0,99	9,74	6,92	6,92	1,19	13,27	8,08	8,08	1,39	17,44
		17	3,48	3,31	0,60	3,17	4,52	4,51	0,78	6,22	5,75	5,75	0,99	9,76	6,93	6,93	1,19	13,30	8,09	8,09	1,39	17,48
		19	–	–	–	–	5,93	4,35	1,02	10,27	6,49	5,62	1,12	11,98	7,23	6,86	1,24	14,29	8,15	8,09	1,40	17,67
		20	–	–	–	–	8,04	4,45	1,38	17,22	7,97	5,59	1,37	16,99	8,23	6,78	1,42	17,96	8,76	7,99	1,51	19,97
	6	15	2,93	2,93	0,42	1,48	4,05	4,05	0,58	2,94	5,16	5,16	0,74	5,51	6,37	6,37	0,91	8,45	7,57	7,57	1,08	11,31
		17	2,95	2,91	0,42	1,49	4,05	4,05	0,58	2,94	5,16	5,16	0,74	5,53	6,38	6,38	0,91	8,47	7,58	7,58	1,08	11,33
		19	–	–	–	–	4,60	3,78	0,66	4,17	5,45	5,06	0,78	6,26	6,48	6,36	0,93	8,69	7,59	7,58	1,09	11,35
		20	–	–	–	–	5,89	3,69	0,84	7,32	6,36	4,96	0,91	8,38	7,08	6,24	1,01	10,08	7,91	7,51	1,13	12,17
13	3	15	3,25	3,25	0,93	8,74	4,45	4,45	1,28	14,96	5,62	5,62	1,61	22,28	6,75	6,75	1,93	30,21	7,87	7,87	2,25	39,54
		17	3,27	3,24	0,94	8,86	4,46	4,46	1,28	14,99	5,62	5,62	1,62	22,33	6,76	6,76	1,93	30,28	7,88	7,88	2,26	39,65
		19	–	–	–	–	5,90	4,35	1,70	24,21	6,21	5,55	1,78	26,38	6,86	6,75	1,96	31,08	7,89	7,89	2,26	39,76
		20	–	–	–	–	7,88	4,39	2,25	39,55	7,81	5,52	2,23	38,92	7,87	6,67	2,25	39,53	8,29	7,85	2,38	43,44
	4	15	2,72	2,72	0,59	3,05	3,89	3,89	0,83	7,17	5,11	5,11	1,09	11,43	6,29	6,29	1,36	16,45	7,43	7,43	1,60	21,90
		17	2,72	2,71	0,58	3,04	3,89	3,89	0,83	7,19	5,11	5,11	1,10	11,45	6,30	6,30	1,36	16,48	7,44	7,44	1,60	21,95
		19	–	–	–	–	4,49	3,78	0,96	9,18	5,33	5,07	1,14	12,27	6,31	6,31	1,36	16,55	7,45	7,45	1,61	22,01
		20	–	–	–	–	6,22	3,80	1,34	16,10	6,35	4,98	1,37	16,67	6,87	6,21	1,48	19,12	7,60	7,43	1,64	22,79
	5	15	2,25	2,25	0,39	1,29	3,38	3,38	0,58	3,01	4,54	4,54	0,78	6,30	5,77	5,77	0,99	9,59	6,94	6,94	1,19	13,16
		17	2,25	2,25	0,39	1,30	3,39	3,39	0,58	3,02	4,55	4,55	0,78	6,32	5,77	5,77	0,99	9,62	6,95	6,95	1,19	13,19
		19	–	–	–	–	3,55	3,28	0,61	3,44	4,58	4,54	0,79	6,42	5,78	5,78	0,99	9,63	6,96	6,96	1,19	13,22
		20	–	–	–	–	4,24	3,10	0,73	5,43	5,08	4,43	0,87	7,74	6,01	5,72	1,03	10,27	6,99	6,96	1,20	13,32
	6	15	1,68	1,68	0,24	0,79	2,95	2,95	0,42	1,43	4,05	4,05	0,58	3,04	5,20	5,20	0,74	5,72	6,42	6,42	0,92	8,43
		17	1,68	1,68	0,24	0,79	2,95	2,95	0,42	1,43	4,06	4,06	0,58	3,04	5,20	5,20	0,74	5,73	6,43	6,43	0,92	8,45
		19	–	–	–	–	3,01	2,91	0,43	1,47	4,06	4,05	0,58	3,05	5,21	5,21	0,75	5,75	6,44	6,44	0,92	8,47
		20	–	–	–	–	3,35	2,71	0,48	1,83	4,23	3,95	0,61	3,41	5,26	5,20	0,75	5,86	6,44	6,43	0,92	8,47

Примечания

EWT — температура входящей воды;
Δt — разность температур;
DB — сухой термометр;
WB — влажный термометр;
TC — полная холодопроизводительность;
SC — ощутимая холодопроизводительность;
WF — расход воды;
WPD — гидравлическое сопротивление.

Все данные в таблице предоставлены при нормальном атмосферном давлении воздуха на высокой скорости вентилятора при внешнем статическом давлении воздуха 30 Па.

Канальный средненапорный двухтрубный фанкойл

LSF-200DR22H

EWT	Δt	Темп-ра в поме-щении, °C (W.B.)	Температура воздуха на входе, °C																			
			21				23				25				27				29			
			TC	SC	WF	WPD	TC	SC	WF	WPD	TC	SC	WF	WPD	TC	SC	WF	WPD	TC	SC	WF	WPD
°C	°C	°C	кВт	кВт	м³/ч	кПа	кВт	кВт	м³/ч	кПа	кВт	кВт	м³/ч	кПа	кВт	кВт	м³/ч	кПа	кВт	кВт	м³/ч	кПа
5	3	15	1,94	1,44	0,55	27,97	1,93	1,64	0,55	27,69	1,95	1,84	0,56	28,27	2,04	2,04	0,58	30,62	2,23	2,23	0,64	35,68
		17	2,54	1,45	0,73	44,49	2,52	1,65	0,72	43,98	2,50	1,84	0,72	43,48	2,49	2,03	0,71	42,99	2,48	2,22	0,71	42,71
		19	–	–	–	–	3,16	1,66	0,91	65,96	3,14	1,86	0,91	65,22	3,12	2,05	0,90	64,50	3,10	2,23	0,89	63,79
		20	–	–	–	–	3,49	1,67	1,00	77,72	3,47	1,86	1,00	77,75	3,45	2,05	1,00	76,94	3,43	2,24	0,99	76,07
	4	15	1,75	1,35	0,38	14,33	1,77	1,56	0,38	14,61	1,84	1,77	0,39	15,57	1,98	1,97	0,43	17,79	2,17	2,17	0,47	20,87
		17	2,37	1,38	0,51	24,06	2,36	1,57	0,51	23,79	2,34	1,76	0,50	23,52	2,33	1,96	0,50	23,34	2,35	2,15	0,50	23,68
		19	–	–	–	–	3,01	1,59	0,64	36,14	2,99	1,78	0,64	35,75	2,97	1,97	0,64	35,35	2,95	2,16	0,63	34,97
		20	–	–	–	–	3,34	1,60	0,72	43,50	3,32	1,79	0,71	43,03	3,30	1,98	0,71	42,56	3,28	2,17	0,70	42,10
	5	15	1,55	1,25	0,27	7,36	1,61	1,47	0,28	8,16	1,73	1,69	0,30	9,43	1,90	1,90	0,33	11,28	2,10	2,10	0,36	13,34
		17	2,18	1,28	0,37	14,14	2,16	1,48	0,37	13,98	2,15	1,68	0,37	13,85	2,17	1,88	0,37	14,08	2,22	2,08	0,38	14,70
		19	–	–	–	–	2,83	1,51	0,49	22,16	2,81	1,70	0,48	21,91	2,79	1,89	0,48	21,67	2,78	2,08	0,48	21,44
		20	–	–	–	–	3,18	1,52	0,55	27,03	3,16	1,71	0,54	26,73	3,14	1,91	0,54	26,45	3,12	2,10	0,54	26,16
	6	15	1,40	1,18	0,20	3,55	1,50	1,40	0,21	4,26	1,64	1,62	0,23	5,37	1,82	1,82	0,26	7,11	2,02	2,02	0,29	9,00
		17	1,94	1,18	0,28	8,23	1,93	1,37	0,28	8,11	1,95	1,58	0,28	8,33	2,01	1,79	0,29	8,89	2,10	2,01	0,30	9,72
		19	–	–	–	–	2,63	1,42	0,38	14,40	2,62	1,61	0,38	14,24	2,60	1,81	0,37	14,08	2,59	2,00	0,37	13,96
		20	–	–	–	–	2,99	1,43	0,43	17,75	2,97	1,63	0,42	17,56	2,95	1,82	0,42	17,37	2,93	2,01	0,42	17,18
7	3	15	1,50	1,23	0,43	17,95	1,54	1,44	0,44	18,80	1,65	1,65	0,47	20,96	1,84	1,84	0,53	25,39	2,04	2,04	0,59	30,51
		17	2,10	1,25	0,61	32,15	2,09	1,44	0,60	31,77	2,07	1,64	0,60	31,38	2,07	1,83	0,60	31,34	2,11	2,03	0,61	32,35
		19	–	–	–	–	2,72	1,46	0,78	49,82	2,71	1,65	0,78	49,25	2,69	1,84	0,77	48,69	2,67	2,03	0,77	48,14
		20	–	–	–	–	3,06	1,46	0,88	61,09	3,04	1,66	0,87	60,40	3,02	1,85	0,87	59,71	3,00	2,04	0,86	59,04
	4	15	1,31	1,14	0,28	8,64	1,42	1,37	0,30	9,92	1,58	1,58	0,34	12,02	1,78	1,78	0,38	14,70	1,97	1,97	0,42	17,37
		17	1,91	1,16	0,41	16,59	1,90	1,36	0,41	16,39	1,90	1,56	0,41	16,37	1,93	1,76	0,41	16,72	2,01	1,97	0,43	17,94
		19	–	–	–	–	2,56	1,38	0,55	27,03	2,54	1,58	0,55	26,73	2,52	1,77	0,54	26,43	2,51	1,96	0,54	26,12
		20	–	–	–	–	2,90	1,39	0,63	33,97	2,88	1,59	0,62	33,60	2,87	1,78	0,62	33,23	2,85	1,97	0,62	32,85
	5	15	1,18	1,07	0,20	3,75	1,31	1,29	0,23	5,01	1,50	1,50	0,26	7,04	1,70	1,70	0,29	9,20	1,90	1,90	0,33	11,14
		17	1,67	1,06	0,29	8,84	1,67	1,26	0,29	8,83	1,71	1,47	0,29	9,29	1,80	1,69	0,31	10,11	1,92	1,90	0,33	11,31
		19	–	–	–	–	2,36	1,30	0,41	16,10	2,35	1,49	0,40	15,92	2,33	1,68	0,40	15,73	2,33	1,88	0,40	15,71
		20	–	–	–	–	2,71	1,31	0,47	20,36	2,70	1,50	0,46	20,14	2,68	1,70	0,46	19,91	2,66	1,89	0,46	19,69
	6	15	1,08	1,01	0,16	1,99	1,24	1,24	0,18	2,69	1,43	1,43	0,21	3,95	1,63	1,63	0,23	5,50	1,83	1,83	0,26	7,29
		17	1,43	0,96	0,21	3,97	1,48	1,17	0,21	4,32	1,56	1,39	0,22	4,94	1,68	1,61	0,24	5,96	1,83	1,83	0,26	7,34
		19	–	–	–	–	2,12	1,19	0,30	9,75	2,10	1,39	0,30	9,63	2,10	1,59	0,30	9,63	2,14	1,79	0,31	9,93
		20	–	–	–	–	2,50	1,21	0,36	12,88	2,48	1,41	0,36	12,73	2,46	1,60	0,35	12,58	2,45	1,80	0,35	12,46
9	3	15	1,09	1,03	0,31	10,14	1,25	1,25	0,36	12,83	1,45	1,45	0,42	16,67	1,64	1,64	0,47	20,58	1,84	1,84	0,53	24,91
		17	1,62	1,03	0,46	19,93	1,60	1,23	0,46	19,67	1,62	1,43	0,47	20,04	1,69	1,64	0,48	21,47	1,84	1,84	0,53	24,99
		19	–	–	–	–	2,26	1,25	0,65	35,46	2,24	1,44	0,64	35,04	2,23	1,64	0,64	34,63	2,21	1,83	0,64	34,24
		20	–	–	–	–	2,60	1,26	0,75	45,92	2,58	1,45	0,75	45,39	2,57	1,65	0,74	44,86	2,55	1,84	0,74	44,35
	4	15	0,98	0,96	0,21	4,35	1,17	1,17	0,25	6,76	1,38	1,38	0,30	9,28	1,58	1,58	0,34	11,70	1,78	1,78	0,38	14,29
		17	1,38	0,94	0,30	9,30	1,40	1,14	0,30	9,58	1,48	1,36	0,32	10,45	1,59	1,58	0,34	11,90	1,78	1,78	0,38	14,33
		19	–	–	–	–	2,07	1,17	0,45	18,57	2,05	1,36	0,44	18,35	2,04	1,56	0,44	18,14	2,05	1,76	0,44	18,37
		20	–	–	–	–	2,42	1,18	0,52	24,46	2,40	1,38	0,52	24,18	2,39	1,57	0,52	23,90	2,37	1,76	0,51	23,61
	5	15	0,90	0,90	0,16	1,98	1,10	1,10	0,19	3,24	1,30	1,30	0,22	5,08	1,50	1,50	0,26	7,19	1,70	1,70	0,29	9,10
		17	1,14	0,84	0,20	3,62	1,23	1,06	0,21	4,38	1,35	1,29	0,23	5,58	1,51	1,51	0,26	7,23	1,71	1,71	0,29	9,13
		19	–	–	–	–	1,83	1,07	0,31	10,21	1,81	1,27	0,31	10,08	1,84	1,47	0,32	10,30	1,90	1,68	0,33	10,87
		20	–	–	–	–	2,20	1,09	0,38	14,12	2,18	1,29	0,38	13,83	2,17	1,48	0,37	13,66	2,17	1,68	0,37	13,64
	6	15	0,82	0,82	0,12	1,37	1,04	1,04	0,15	1,82	1,24	1,24	0,18	2,73	1,43	1,43	0,21	4,07	1,63	1,63	0,23	5,70
		17	0,98	0,77	0,14	1,66	1,12	1,00	0,16	2,11	1,26	1,22	0,18	2,88	1,43	1,43	0,21	4,08	1,63	1,63	0,23	5,73
		19	–	–	–	–	1,53	0,95	0,22	4,94	1,57	1,17	0,22	5,20	1,64	1,38	0,24	5,84	1,75	1,60	0,25	6,72
		20	–	–	–	–	1,93	0,98	0,28	8,18	1,92	1,18	0,27	8,06	1,92	1,38	0,28	8,08	1,96	1,59	0,28	8,43
11	3	15	0,83	0,83	0,24	6,00	1,04	1,04	0,30	9,23	1,25	1,25	0,36	12,50	1,45	1,45	0,41	16,08	1,64	1,64	0,47	19,99
		17	1,08	0,81	0,31	9,73	1,14	1,03	0,33	10,72	1,26	1,25	0,36	12,67	1,45	1,45	0,41	16,14	1,65	1,65	0,47	20,05
		19	–	–	–	–	1,75	1,04	0,50	22,24	1,73	1,23	0,50	21,94	1,73	1,43	0,49	21,90	1,77	1,64	0,51	22,73
		20	–	–	–	–	2,10	1,05	0,60	30,36	2,08	1,24	0,59	29,99	2,07	1,44	0,59	29,63	2,05	1,63	0,59	29,28
	4	15	0,77	0,77	0,16	2,26	0,97	0,97	0,21	4,25	1,17	1,17	0,25	6,79	1,38	1,38	0,30	9,07	1,58	1,58	0,34	11,41
		17	0,88	0,73	0,19	3,28	1,00	0,95	0,21	4,70	1,17	1,17	0,25	6,81	1,38	1,38	0,30	9,10	1,58	1,58	0,34	11,45
		19	–	–	–	–	1,51	0,94	0,32	10,55	1,51	1,15	0,32	10,59	1,56	1,36	0,33	11,22	1,65	1,57	0,35	12,32
		20	–	–	–	–	1,88	0,96	0,40	15,37	1,87	1,16	0,40	15,17	1,85	1,36	0,40	15,00	1,87	1,56	0,40	15,27
	5	15	0,69	0,69	0,12	1,33	0,90	0,90	0,16	2,00	1,10	1,10	0,19	3,39	1,30	1,30	0,22	5,27	1,51	1,51	0,26	7,23
		17	0,75	0,66	0,13	1,44	0,92	0,90	0,16	2,08	1,10	1,10	0,19	3,40	1,30	1,30	0,22	5,29	1,51	1,51	0,26	7,26
		19	–	–	–	–	1,22	0,84	0,21	4,53	1,30	1,06	0,22	5,24	1,41	1,28	0,24	6,30	1,54	1,50	0,27	7,55
		20	–	–	–	–	1,61	0,86	0,28	8,12	1,60	1,06	0,28	8,01	1,63	1,27	0,28	8,31	1,70	1,48	0,29	8,94
	6	15	0,61	0,61	0,09	0,95	0,83	0,83	0,12	1,31	1,04	1,04	0,15	1,83	1,24	1,24	0,18	2,85	1,43	1,43	0,21	4,24
		17	0,63	0,59	0,09	0,98	0,83	0,83	0,12	1,31	1,04	1,04	0,15	1,83	1,24	1,24	0,18	2,86	1,43	1,43	0,21	4,26
		19	–	–	–	–	1,04	0,76	0,15	1,83	1,16	0,99	0,17	2,39	1,29	1,21	0,19	3,21	1,45	1,43	0,21	4,36
		20	–	–	–	–	1,30	0,74	0,19	3,28	1,34	0,96	0,19	3,59	1,43	1,18	0,21	4,26	1,54	1,40	0,22	5,11
13	3	15	0,63	0,63	0,18	3,02	0,84	0,84	0,24	6,22	1,04	1,04	0,30	9,21	1,25	1,25	0,36	12,44	1,44	1,44	0,42	16,00
		17	0,65	0,62	0,19	3,27	0,84	0,83	0,24	6,23	1,05	1,05	0,30	9,24	1,25	1,25	0,36	12,48	1,45	1,45	0,42	16,05
		19	–	–	–	–	1,17	0,82	0,34	11,18	1,21	1,03	0,35	11,83	1,30	1,24	0,37	13,12	1,45	1,44	0,42	16,06
		20	–	–	–	–	1,54	0,83	0,44	17,84	1,53	1,03	0,44	17,58	1,53	1,23	0,44	17,65	1,58	1,44	0,45	18,57
	4	15	0,56	0,56	0,12	1,29	0,77	0,77	0,16	2,39	0,97	0,97	0,21	4,48	1,17	1,17	0,25	6,79	1,38	1,38	0,30	8,92
		17	0,56	0,56	0,12	1,29	0,77	0,77	0,17	2,40	0,97	0,97	0,21	4,50	1,18	1,18	0,25	6,81	1,38	1,38	0,30	8,95
		19	–	–	–	–	0,93	0,72	0,20	4,01	1,04	0,95	0,22	5,30	1,19	1,17	0,26	6,97	1,38	1,38	0,30	8,98
		20	–	–	–	–	1,25	0,73	0,27	7,56	1,27	0,93	0,27	7,74	1,34	1,15	0,29	8,53	1,45	1,37	0,31	9,70
	5	15	0,47	0,47	0,08	0,85	0,69	0,69	0,12	1,26	0,90	0,90	0,15	2,03	1,10	1,10	0,19	3,47	1,30	1,30	0,22	5,33
		17	0,47	0,47	0,08	0,85	0,70	0,70	0,12	1,26	0,90	0,90	0,15	2,04	1,10	1,10	0,19	3,49	1,30	1,30	0,22	5,35
		19	–	–	–	–	0,78	0,66	0,13	1,46	0,93	0,89	0,16	2,24	1,10	1,10	0,19	3,51	1,31	1,31	0,22	5,38
		20	–	–	–	–	0,96	0,62	0,16	2,41	1,06	0,85	0,18	3,13	1,18	1,08	0,20	4,22	1,33	1,30	0,23	5,61
	6	15	0,37	0,37	0,05	0,54	0,61	0,61	0,09	0,91	0,83	0,83	0,12	1,24	1,04	1,04	0,15	1,84	1,23	1,23	0,18	2,92
		17	0,37	0,37	0,05	0,54	0,61	0,61	0,09	0,91	0,83	0,83	0,12	1,24	1,04	1,04	0,15	1,85	1,24	1,24	0,18	2,94
		19	–	–	–	–	0,65	0,59	0,09	0,95	0,84	0,83	0,12	1,26	1,04	1,04	0,15	1,85	1,24	1,24	0,18	2,95
		20	–	–	–	–	0,75	0,55	0,11	1,11	0,92	0,79	0,13	1,43	1,08	1,02	0,15	2,05	1,25	1,23	0,18	3,01

Примечания

EWT — температура входящей воды;
Δt — разность температур;
DB — сухой термометр;
WB — влажный термометр;
TC — полная холодопроизводительность;
SC — ощутимая холодопроизводительность;
WF — расход воды;
WPD — гидравлическое сопротивление.

Все данные в таблице предоставлены при нормальном атмосферном давлении воздуха на высокой скорости вентилятора при внешнем статическом давлении воздуха 50 Па.

Таблицы холодопроизводительности

Канальный средненапорный двухтрубный фанкойл

LSF-300DR22H

EWT	Δt	Темп-ра в помещении, °C (W.B.)	Температура воздуха на входе, °C																			
			21				23				25				27				29			
			TC	SC	WF	WPD	TC	SC	WF	WPD	TC	SC	WF	WPD	TC	SC	WF	WPD	TC	SC	WF	WPD
°C	°C	°C	кВт	кВт	м³/ч	кПа	кВт	кВт	м³/ч	кПа	кВт	кВт	м³/ч	кПа	кВт	кВт	м³/ч	кПа	кВт	кВт	м³/ч	кПа
5	3	15	2,68	2,01	0,77	29,50	2,66	2,29	0,76	29,21	2,71	2,58	0,77	30,08	2,87	2,86	0,82	33,17	3,14	3,14	0,90	38,75
		17	3,53	2,03	1,02	48,18	3,51	2,31	1,01	47,61	3,49	2,58	1,00	47,04	3,46	2,86	1,00	46,50	3,45	3,13	0,99	45,92
		19	–	–	–	–	4,41	2,32	1,26	69,96	4,38	2,60	1,26	69,16	4,35	2,87	1,25	68,36	4,32	3,14	1,24	67,70
		20	–	–	–	–	4,89	2,33	1,40	83,78	4,85	2,60	1,39	82,81	4,82	2,88	1,38	81,88	4,79	3,15	1,38	80,97
	4	15	2,38	1,88	0,51	14,73	2,42	2,17	0,52	15,15	2,54	2,47	0,55	16,60	2,76	2,76	0,60	19,12	3,04	3,04	0,65	22,42
		17	3,27	1,91	0,70	25,21	3,24	2,18	0,70	24,91	3,22	2,46	0,69	24,63	3,21	2,74	0,69	24,47	3,25	3,02	0,70	24,99
		19	–	–	–	–	4,17	2,21	0,89	38,33	4,14	2,48	0,89	37,90	4,11	2,76	0,88	37,47	4,09	3,03	0,88	37,06
		20	–	–	–	–	4,65	2,22	1,00	46,35	4,62	2,49	0,99	45,83	4,59	2,77	0,99	45,32	4,56	3,04	0,98	44,83
	5	15	2,08	1,73	0,36	7,43	2,19	2,04	0,38	8,44	2,38	2,35	0,41	9,95	2,64	2,64	0,45	12,00	2,92	2,92	0,50	14,24
		17	2,96	1,76	0,51	14,50	2,94	2,04	0,50	14,33	2,92	2,32	0,50	14,21	2,96	2,61	0,51	14,55	3,07	2,91	0,53	15,53
		19	–	–	–	–	3,89	2,08	0,67	23,12	3,86	2,36	0,66	22,85	3,84	2,63	0,66	22,60	3,81	2,90	0,65	22,35
		20	–	–	–	–	4,39	2,10	0,76	28,68	4,36	2,37	0,75	28,08	4,33	2,65	0,74	27,77	4,30	2,92	0,74	27,46
	6	15	1,87	1,62	0,27	3,54	2,03	1,93	0,29	4,39	2,24	2,24	0,32	5,73	2,52	2,52	0,36	7,68	2,80	2,80	0,40	9,65
		17	2,59	1,60	0,37	8,20	2,57	1,88	0,37	8,08	2,62	2,18	0,38	8,41	2,73	2,48	0,39	9,13	2,88	2,79	0,41	10,15
		19	–	–	–	–	3,58	1,94	0,51	14,75	3,56	2,22	0,51	14,58	3,53	2,49	0,51	14,40	3,52	2,77	0,50	14,31
		20	–	–	–	–	4,09	1,96	0,58	18,35	4,06	2,24	0,58	18,14	4,03	2,51	0,58	17,94	4,01	2,79	0,57	17,74
7	3	15	2,05	1,72	0,59	18,66	2,12	2,02	0,61	19,81	2,31	2,30	0,66	22,60	2,59	2,59	0,74	27,48	2,86	2,86	0,83	33,11
		17	2,91	1,74	0,84	33,99	2,88	2,02	0,83	33,56	2,86	2,29	0,83	33,14	2,87	2,57	0,83	33,19	2,94	2,86	0,85	34,64
		19	–	–	–	–	3,79	2,03	1,09	53,24	3,77	2,31	1,08	52,62	3,74	2,58	1,08	52,07	3,72	2,86	1,07	51,80
		20	–	–	–	–	4,27	2,04	1,23	66,05	4,24	2,32	1,22	65,03	4,21	2,59	1,21	64,10	4,19	2,86	1,21	63,39
	4	15	1,78	1,58	0,38	8,83	1,95	1,90	0,42	10,35	2,20	2,20	0,48	12,82	2,48	2,48	0,54	15,75	2,76	2,76	0,59	18,67
		17	2,60	1,60	0,56	16,90	2,58	1,88	0,56	16,67	2,59	2,17	0,56	16,72	2,66	2,46	0,57	17,48	2,79	2,76	0,60	19,07
		19	–	–	–	–	3,52	1,91	0,76	28,39	3,50	2,19	0,75	28,06	3,48	2,47	0,75	27,72	3,45	2,74	0,74	27,39
		20	–	–	–	–	4,01	1,92	0,86	35,54	3,99	2,20	0,86	35,50	3,96	2,48	0,86	35,09	3,94	2,75	0,85	34,70
	5	15	1,59	1,47	0,27	3,81	1,79	1,78	0,31	5,30	2,07	2,07	0,36	7,58	2,36	2,36	0,41	9,79	2,65	2,65	0,46	11,87
		17	2,23	1,44	0,38	8,82	2,24	1,73	0,38	8,85	2,32	2,04	0,40	9,46	2,46	2,35	0,42	10,48	2,66	2,65	0,46	11,96
		19	–	–	–	–	3,22	1,78	0,55	16,57	3,20	2,06	0,55	16,37	3,17	2,34	0,55	16,16	3,18	2,61	0,55	16,20
		20	–	–	–	–	3,72	1,80	0,64	21,15	3,69	2,08	0,64	20,90	3,67	2,35	0,63	20,66	3,65	2,63	0,63	20,43
	6	15	1,45	1,39	0,21	2,00	1,69	1,69	0,24	2,82	1,96	1,96	0,28	4,23	2,24	2,24	0,32	5,93	2,52	2,52	0,36	7,83
		17	1,88	1,30	0,27	3,81	1,96	1,61	0,28	4,25	2,10	1,92	0,30	5,02	2,29	2,23	0,33	6,24	2,53	2,53	0,36	7,86
		19	–	–	–	–	2,84	1,62	0,41	9,76	2,82	1,90	0,40	9,62	2,83	2,19	0,41	9,68	2,90	2,48	0,42	10,10
		20	–	–	–	–	3,39	1,66	0,49	13,22	3,35	1,93	0,48	12,93	3,33	2,21	0,48	12,78	3,31	2,49	0,47	12,66
9	3	15	1,49	1,44	0,43	10,56	1,74	1,74	0,50	13,73	2,02	2,02	0,58	17,80	2,30	2,30	0,66	22,22	2,58	2,58	0,75	27,35
		17	2,21	1,43	0,64	20,72	2,20	1,72	0,63	20,43	2,23	2,01	0,64	20,99	2,34	2,30	0,67	22,88	2,59	2,59	0,75	27,43
		19	–	–	–	–	3,12	1,74	0,90	37,52	3,10	2,02	0,89	37,05	3,08	2,29	0,89	36,59	3,06	2,57	0,88	36,20
		20	–	–	–	–	3,61	1,75	1,05	48,90	3,59	2,03	1,04	48,31	3,56	2,30	1,03	47,75	3,54	2,58	1,03	47,19
	4	15	1,33	1,32	0,29	4,49	1,62	1,62	0,35	7,26	1,91	1,91	0,41	9,85	2,20	2,20	0,47	12,49	2,48	2,48	0,53	15,33
		17	1,85	1,28	0,40	9,29	1,90	1,58	0,41	9,70	2,02	1,89	0,43	10,81	2,21	2,20	0,48	12,60	2,48	2,48	0,53	15,38
		19	–	–	–	–	2,82	1,61	0,61	19,21	2,80	1,89	0,61	18,96	2,79	2,17	0,60	18,76	2,82	2,46	0,61	19,12
		20	–	–	–	–	3,33	1,63	0,72	25,56	3,30	1,91	0,71	25,24	3,28	2,19	0,71	24,94	3,26	2,46	0,70	24,64
	5	15	1,23	1,23	0,21	2,04	1,51	1,51	0,26	3,46	1,79	1,79	0,31	5,46	2,08	2,08	0,36	7,68	2,37	2,37	0,41	9,66
		17	1,51	1,14	0,26	3,49	1,64	1,46	0,28	4,39	1,83	1,78	0,32	5,81	2,08	2,08	0,36	7,70	2,37	2,37	0,41	9,69
		19	–	–	–	–	2,45	1,46	0,42	10,23	2,44	1,75	0,42	10,11	2,48	2,04	0,43	10,44	2,58	2,34	0,44	11,19
		20	–	–	–	–	2,99	1,49	0,52	14,38	2,97	1,77	0,51	14,22	2,94	2,05	0,50	13,87	2,95	2,33	0,51	14,08
	6	15	1,11	1,11	0,16	1,37	1,41	1,41	0,20	1,87	1,69	1,69	0,24	2,90	1,96	1,96	0,28	4,36	2,24	2,24	0,32	6,13
		17	1,29	1,04	0,18	1,61	1,49	1,37	0,21	2,10	1,71	1,68	0,24	2,98	1,97	1,97	0,28	4,38	2,25	2,25	0,32	6,16
		19	–	–	–	–	2,01	1,29	0,29	4,68	2,07	1,59	0,30	5,06	2,20	1,91	0,32	5,85	2,37	2,22	0,34	6,90
		20	–	–	–	–	2,57	1,33	0,37	8,06	2,54	1,61	0,36	7,92	2,56	1,90	0,37	8,01	2,64	2,20	0,38	8,48
11	3	15	1,15	1,15	0,33	6,44	1,45	1,45	0,41	9,81	1,74	1,74	0,50	13,37	2,02	2,02	0,58	17,30	2,30	2,30	0,66	21,59
		17	1,45	1,12	0,41	9,79	1,56	1,43	0,44	11,06	1,75	1,74	0,50	13,46	2,03	2,03	0,58	17,35	2,31	2,31	0,66	21,66
		19	–	–	–	–	2,40	1,44	0,68	23,14	2,38	1,72	0,68	22,81	2,38	2,00	0,68	22,85	2,45	2,29	0,70	23,99
		20	–	–	–	–	2,89	1,45	0,83	31,92	2,87	1,73	0,82	31,51	2,85	2,01	0,81	31,11	2,83	2,29	0,81	30,74
	4	15	1,04	1,04	0,22	2,38	1,33	1,33	0,28	4,56	1,62	1,62	0,35	7,24	1,91	1,91	0,41	9,63	2,20	2,20	0,47	12,19
		17	1,17	1,00	0,25	3,23	1,36	1,32	0,29	4,86	1,62	1,62	0,35	7,25	1,92	1,92	0,41	9,66	2,20	2,20	0,47	12,23
		19	–	–	–	–	2,03	1,30	0,43	10,58	2,04	1,59	0,44	10,69	2,13	1,89	0,46	11,52	2,27	2,19	0,49	12,90
		20	–	–	–	–	2,55	1,32	0,55	15,72	2,53	1,60	0,54	15,51	2,52	1,88	0,54	15,33	2,56	2,17	0,55	15,75
	5	15	0,94	0,94	0,16	1,33	1,23	1,23	0,21	2,09	1,51	1,51	0,26	3,62	1,79	1,79	0,31	5,65	2,09	2,09	0,36	7,67
		17	1,00	0,90	0,17	1,42	1,24	1,23	0,21	2,14	1,51	1,51	0,26	3,63	1,80	1,80	0,31	5,67	2,09	2,09	0,36	7,69
		19	–	–	–	–	1,61	1,14	0,28	4,32	1,73	1,45	0,30	5,18	1,90	1,77	0,33	6,44	2,12	2,09	0,36	7,87
		20	–	–	–	–	2,14	1,16	0,37	7,98	2,12	1,45	0,37	7,89	2,19	1,75	0,38	8,31	2,31	2,06	0,40	9,11
	6	15	0,81	0,81	0,12	0,94	1,12	1,12	0,16	1,31	1,41	1,41	0,20	1,90	1,69	1,69	0,24	3,03	1,97	1,97	0,28	4,55
		17	0,83	0,80	0,12	0,96	1,12	1,12	0,16	1,31	1,42	1,42	0,20	1,90	1,69	1,69	0,24	3,04	1,97	1,97	0,28	4,57
		19	–	–	–	–	1,36	1,04	0,20	1,74	1,54	1,36	0,22	2,35	1,74	1,67	0,25	3,28	1,98	1,97	0,28	4,61
		20	–	–	–	–	1,68	1,00	0,24	3,02	1,76	1,31	0,25	3,42	1,90	1,62	0,27	4,20	2,08	1,94	0,30	5,20
13	3	15	0,86	0,86	0,25	3,21	1,16	1,16	0,33	6,62	1,45	1,45	0,42	9,79	1,74	1,74	0,50	13,14	2,02	2,02	0,58	17,23
		17	0,87	0,85	0,25	3,36	1,16	1,16	0,33	6,64	1,45	1,45	0,42	9,82	1,74	1,74	0,50	13,18	2,02	2,02	0,58	17,28
		19	–	–	–	–	1,58	1,13	0,45	11,25	1,65	1,43	0,47	12,13	1,79	1,74	0,51	13,79	2,03	2,02	0,58	17,31
		20	–	–	–	–	2,10	1,15	0,60	18,35	2,08	1,43	0,60	18,05	2,09	1,72	0,60	18,23	2,17	2,01	0,62	19,47
	4	15	0,76	0,76	0,16	1,29	1,04	1,04	0,22	2,52	1,33	1,33	0,29	4,80	1,62	1,62	0,35	7,18	1,91	1,91	0,41	9,49
		17	0,76	0,76	0,16	1,29	1,05	1,05	0,23	2,53	1,33	1,33	0,29	4,82	1,63	1,63	0,35	7,20	1,92	1,92	0,41	9,52
		19	–	–	–	–	1,22	0,99	0,26	3,89	1,40	1,31	0,30	5,40	1,64	1,63	0,35	7,28	1,92	1,92	0,41	9,55
		20	–	–	–	–	1,65	0,99	0,35	7,37	1,69	1,29	0,36	7,67	1,82	1,60	0,39	8,66	1,98	1,91	0,43	10,08
	5	15	0,63	0,63	0,11	0,84	0,94	0,94	0,16	1,26	1,23	1,23	0,21	2,13	1,51	1,51	0,26	3,71	1,80	1,80	0,31	5,69
		17	0,63	0,63	0,11	0,84	0,94	0,94	0,16	1,27	1,23	1,23	0,21	2,14	1,51	1,51	0,26	3,73	1,80	1,80	0,31	5,71
		19	–	–	–	–	1,03	0,90	0,18	1,43	1,26	1,22	0,22	2,27	1,51	1,51	0,26	3,73	1,80	1,80	0,31	5,74
		20	–	–	–	–	1,25	0,84	0,21	2,24	1,40	1,16	0,24	3,03	1,59	1,48	0,27	4,27	1,82	1,80	0,31	5,86
	6	15	0,48	0,48	0,07	0,52	0,82	0,82	0,12	0,90	1,12	1,12	0,16	1,25	1,41	1,41	0,20	1,92	1,69	1,69	0,24	3,11
		17	0,48	0,48	0,07	0,53	0,82	0,82	0,12	0,90	1,13	1,13	0,16	1,25	1,41	1,41	0,20	1,93	1,69	1,69	0,24	3,12
		19	–	–	–	–	0,85	0,79	0,12	0,93	1,13	1,12	0,16	1,26	1,42	1,41	0,20	1,94	1,69	1,69	0,24	3,14
		20	–	–	–	–	0,97	0,74	0,14	1,06	1,22	1,08	0,17	1,40	1,45	1,39	0,21	2,07	1,70	1,69	0,24	3,15

Примечания

EWT — температура входящей воды;
Δt — разность температур;
DB — сухой термометр;
WB — влажный термометр;
TC — полная холодопроизводительность;
SC — ощутимая холодопроизводительность;
WF — расход воды;
WPD — гидравлическое сопротивление.

Все данные в таблице предоставлены при нормальном атмосферном давлении воздуха на высокой скорости вентилятора при внешнем статическом давлении воздуха 50 Па.

Канальный средненапорный двухтрубный фанкойл

LSF-400DR22H

EWT	Δt	Темп-ра в поме-щении, °C (W.B.)	Температура воздуха на входе, °C																			
			21				23				25				27				29			
			TC	SC	WF	WPD	TC	SC	WF	WPD	TC	SC	WF	WPD	TC	SC	WF	WPD	TC	SC	WF	WPD
°C	°C	°C	кВт	кВт	м³/ч	кПа	кВт	кВт	м³/ч	кПа	кВт	кВт	м³/ч	кПа	кВт	кВт	м³/ч	кПа	кВт	кВт	м³/ч	кПа
5	3	15	3,47	2,63	0,99	28,78	3,46	2,99	0,99	28,52	3,52	3,37	1,01	29,50	3,75	3,74	1,07	32,80	4,10	4,10	1,17	38,34
		17	4,60	2,65	1,33	47,30	4,57	3,01	1,32	46,72	4,53	3,37	1,30	45,81	4,50	3,73	1,29	45,26	4,49	4,09	1,29	45,07
		19	–	–	–	–	5,75	3,03	1,65	68,92	5,71	3,39	1,64	68,11	5,67	3,75	1,63	67,71	5,64	4,10	1,63	67,50
		20	–	–	–	–	6,37	3,04	1,83	82,65	6,33	3,40	1,82	81,67	6,29	3,76	1,80	80,73	6,25	4,11	1,79	79,78
	4	15	3,07	2,44	0,66	14,20	3,13	2,82	0,67	14,69	3,30	3,22	0,71	16,04	3,60	3,60	0,78	18,83	3,96	3,96	0,85	22,17
		17	4,23	2,48	0,91	24,53	4,20	2,84	0,90	24,24	4,17	3,20	0,89	23,94	4,16	3,57	0,89	23,81	4,22	3,94	0,90	24,41
		19	–	–	–	–	5,41	2,87	1,16	37,50	5,37	3,23	1,15	37,06	5,34	3,59	1,15	36,63	5,30	3,95	1,14	36,21
		20	–	–	–	–	6,05	2,88	1,30	45,46	6,01	3,25	1,29	44,92	5,97	3,60	1,28	44,41	5,93	3,96	1,27	43,90
	5	15	2,65	2,23	0,45	7,18	2,82	2,65	0,48	8,24	3,08	3,06	0,53	9,75	3,44	3,44	0,59	11,76	3,81	3,81	0,65	13,98
		17	3,81	2,28	0,65	13,95	3,78	2,65	0,65	13,77	3,76	3,02	0,65	13,67	3,83	3,40	0,66	14,07	3,97	3,79	0,68	15,11
		19	–	–	–	–	5,03	2,70	0,86	22,45	4,99	3,06	0,86	22,18	4,96	3,42	0,85	21,92	4,93	3,78	0,85	21,66
		20	–	–	–	–	5,68	2,71	0,97	27,65	5,64	3,08	0,97	27,32	5,60	3,44	0,96	27,01	5,56	3,79	0,96	26,70
	6	15	2,39	2,09	0,34	3,40	2,60	2,50	0,37	4,30	2,90	2,89	0,41	5,72	3,27	3,27	0,47	7,65	3,64	3,64	0,52	9,49
		17	3,30	2,06	0,47	7,83	3,28	2,43	0,47	7,73	3,35	2,82	0,48	8,11	3,51	3,22	0,50	8,86	3,73	3,63	0,53	9,88
		19	–	–	–	–	4,61	2,51	0,66	14,18	4,57	2,87	0,66	14,01	4,54	3,23	0,65	13,84	4,53	3,59	0,65	13,76
		20	–	–	–	–	5,27	2,53	0,75	17,73	5,23	2,90	0,75	17,52	5,20	3,26	0,74	17,31	5,16	3,61	0,74	17,10
7	3	15	2,65	2,24	0,76	18,09	2,76	2,63	0,80	19,36	3,01	3,01	0,86	22,30	3,38	3,38	0,97	27,15	3,74	3,74	1,08	32,75
		17	3,77	2,26	1,09	33,20	3,74	2,63	1,08	32,78	3,71	2,99	1,07	32,34	3,72	3,36	1,08	32,47	3,83	3,74	1,11	34,06
		19	–	–	–	–	4,93	2,65	1,42	52,30	4,90	3,01	1,41	52,00	4,87	3,37	1,40	51,43	4,83	3,73	1,39	50,37
		20	–	–	–	–	5,57	2,66	1,60	64,67	5,53	3,02	1,59	63,76	5,49	3,38	1,58	63,38	5,45	3,74	1,57	62,70
	4	15	2,29	2,06	0,49	8,53	2,52	2,47	0,54	10,07	2,86	2,86	0,62	12,59	3,24	3,24	0,70	15,48	3,60	3,60	0,77	18,38
		17	3,37	2,08	0,73	16,53	3,34	2,45	0,72	16,30	3,35	2,83	0,72	16,38	3,44	3,21	0,74	17,02	3,63	3,60	0,78	18,70
		19	–	–	–	–	4,57	2,49	0,98	27,64	4,53	2,85	0,98	27,30	4,50	3,21	0,97	26,97	4,47	3,57	0,96	26,64
		20	–	–	–	–	5,21	2,50	1,13	35,08	5,18	2,87	1,12	34,67	5,14	3,23	1,11	34,26	5,11	3,59	1,10	33,86
	5	15	2,03	1,90	0,35	3,71	2,31	2,31	0,40	5,28	2,69	2,69	0,46	7,52	3,07	3,07	0,53	9,58	3,44	3,44	0,59	11,63
		17	2,85	1,86	0,49	8,38	2,86	2,24	0,49	8,45	2,98	2,65	0,51	9,10	3,18	3,05	0,55	10,16	3,45	3,45	0,59	11,69
		19	–	–	–	–	4,15	2,30	0,71	15,97	4,11	2,67	0,71	15,77	4,08	3,03	0,70	15,55	4,09	3,40	0,71	15,64
		20	–	–	–	–	4,80	2,33	0,83	20,48	4,77	2,69	0,82	20,23	4,74	3,06	0,81	19,98	4,70	3,41	0,81	19,74
	6	15	1,86	1,79	0,27	1,91	2,18	2,18	0,31	2,80	2,53	2,53	0,36	4,23	2,90	2,90	0,42	5,93	3,28	3,28	0,47	7,74
		17	2,37	1,67	0,34	3,57	2,49	2,07	0,36	4,07	2,68	2,48	0,38	4,89	2,94	2,89	0,42	6,15	3,28	3,28	0,47	7,76
		19	–	–	–	–	3,63	2,09	0,52	9,27	3,60	2,46	0,52	9,13	3,62	2,83	0,52	9,23	3,72	3,23	0,53	9,69
		20	–	–	–	–	4,34	2,13	0,62	12,54	4,30	2,50	0,62	12,38	4,27	2,86	0,61	12,22	4,25	3,22	0,61	12,12
9	3	15	1,93	1,87	0,55	10,26	2,27	2,27	0,65	13,50	2,64	2,64	0,76	17,53	3,01	3,01	0,86	21,93	3,37	3,37	0,98	27,02
		17	2,86	1,86	0,82	20,06	2,84	2,24	0,81	19,78	2,89	2,62	0,83	20,44	3,05	3,01	0,88	22,46	3,38	3,38	0,98	27,10
		19	–	–	–	–	4,05	2,26	1,17	36,65	4,02	2,63	1,16	36,19	4,00	2,99	1,15	35,74	3,97	3,35	1,14	35,36
		20	–	–	–	–	4,70	2,28	1,36	47,96	4,66	2,64	1,35	47,37	4,63	3,01	1,34	46,78	4,60	3,37	1,33	46,20
	4	15	1,72	1,71	0,37	4,55	2,10	2,10	0,45	7,18	2,49	2,49	0,53	9,65	2,86	2,86	0,62	12,26	3,23	3,23	0,70	15,07
		17	2,36	1,66	0,51	8,82	2,43	2,06	0,52	9,30	2,61	2,46	0,56	10,48	2,87	2,87	0,62	12,34	3,24	3,24	0,70	15,12
		19	–	–	–	–	3,64	2,09	0,79	18,56	3,61	2,46	0,78	18,32	3,59	2,83	0,78	18,12	3,64	3,20	0,79	18,55
		20	–	–	–	–	4,30	2,11	0,93	24,82	4,27	2,48	0,92	24,51	4,24	2,84	0,92	24,20	4,21	3,20	0,91	23,89
	5	15	1,58	1,58	0,27	1,99	1,94	1,94	0,33	3,45	2,31	2,31	0,40	5,46	2,70	2,70	0,46	7,55	3,08	3,08	0,53	9,45
		17	1,91	1,47	0,33	3,30	2,10	1,89	0,36	4,25	2,36	2,30	0,41	5,71	2,70	2,70	0,46	7,57	3,08	3,08	0,53	9,48
		19	–	–	–	–	3,13	1,89	0,54	9,73	3,11	2,26	0,54	9,62	3,18	2,65	0,55	10,01	3,33	3,04	0,57	10,80
		20	–	–	–	–	3,83	1,92	0,66	13,69	3,80	2,29	0,65	13,51	3,77	2,66	0,65	13,32	3,78	3,03	0,65	13,40
	6	15	1,43	1,43	0,20	1,29	1,81	1,81	0,26	1,82	2,17	2,17	0,31	2,88	2,53	2,53	0,36	4,36	2,91	2,91	0,42	6,09
		17	1,63	1,34	0,23	1,49	1,90	1,77	0,27	2,02	2,19	2,17	0,31	2,94	2,54	2,54	0,36	4,38	2,91	2,91	0,42	6,11
		19	–	–	–	–	2,53	1,66	0,36	4,37	2,63	2,06	0,38	4,81	2,81	2,47	0,40	5,64	3,04	2,88	0,44	6,70
		20	–	–	–	–	3,26	1,70	0,47	7,60	3,23	2,07	0,46	7,47	3,26	2,45	0,47	7,59	3,38	2,85	0,48	8,10
11	3	15	1,49	1,49	0,42	6,38	1,89	1,89	0,54	9,61	2,27	2,27	0,65	13,15	2,64	2,64	0,75	17,05	3,00	3,00	0,86	21,30
		17	1,86	1,46	0,53	9,35	2,01	1,87	0,57	10,70	2,27	2,27	0,65	13,20	2,64	2,64	0,75	17,10	3,01	3,01	0,86	21,37
		19	–	–	–	–	3,10	1,87	0,88	22,42	3,07	2,24	0,88	22,09	3,08	2,61	0,88	22,19	3,18	3,00	0,91	23,45
		20	–	–	–	–	3,74	1,89	1,07	31,10	3,71	2,26	1,06	30,68	3,69	2,62	1,05	30,28	3,66	2,98	1,05	29,92
	4	15	1,34	1,34	0,29	2,36	1,71	1,71	0,37	4,55	2,10	2,10	0,45	7,10	2,49	2,49	0,53	9,44	2,86	2,86	0,61	11,97
		17	1,48	1,28	0,32	3,08	1,75	1,70	0,37	4,78	2,11	2,10	0,45	7,11	2,49	2,49	0,53	9,46	2,87	2,87	0,61	12,01
		19	–	–	–	–	2,59	1,68	0,55	10,06	2,61	2,06	0,56	10,22	2,74	2,46	0,59	11,11	2,95	2,86	0,63	12,56
		20	–	–	–	–	3,28	1,71	0,70	15,10	3,26	2,08	0,70	14,89	3,24	2,45	0,69	14,74	3,30	2,83	0,71	15,22
	5	15	1,20	1,20	0,21	1,25	1,58	1,58	0,27	2,06	1,95	1,95	0,33	3,61	2,32	2,32	0,40	5,61	2,71	2,71	0,47	7,50
		17	1,27	1,17	0,22	1,33	1,59	1,58	0,27	2,09	1,95	1,95	0,34	3,63	2,33	2,33	0,40	5,64	2,71	2,71	0,47	7,52
		19	–	–	–	–	2,03	1,46	0,35	4,05	2,20	1,88	0,38	4,97	2,44	2,30	0,42	6,24	2,74	2,71	0,47	7,64
		20	–	–	–	–	2,72	1,50	0,47	7,51	2,70	1,87	0,47	7,44	2,80	2,27	0,48	7,91	2,97	2,67	0,51	8,75
	6	15	1,03	1,03	0,15	0,88	1,44	1,44	0,21	1,23	1,82	1,82	0,26	1,86	2,18	2,18	0,31	3,01	2,54	2,54	0,36	4,54
		17	1,05	1,02	0,15	0,89	1,44	1,44	0,21	1,24	1,82	1,82	0,26	1,87	2,18	2,18	0,31	3,02	2,55	2,55	0,37	4,55
		19	–	–	–	–	1,71	1,33	0,25	1,62	1,95	1,75	0,28	2,25	2,23	2,16	0,32	3,21	2,55	2,55	0,37	4,58
		20	–	–	–	–	2,10	1,28	0,30	2,77	2,22	1,68	0,32	3,21	2,42	2,10	0,35	4,02	2,66	2,51	0,38	5,05
13	3	15	1,11	1,11	0,32	3,20	1,50	1,50	0,43	6,49	1,89	1,89	0,54	9,61	2,26	2,26	0,65	12,92	2,64	2,64	0,76	16,98
		17	1,12	1,10	0,32	3,31	1,50	1,50	0,43	6,51	1,89	1,89	0,54	9,63	2,27	2,27	0,65	12,96	2,64	2,64	0,76	17,03
		19	–	–	–	–	2,02	1,46	0,58	10,73	2,12	1,86	0,61	11,70	2,32	2,26	0,66	13,45	2,64	2,64	0,76	17,06
		20	–	–	–	–	2,70	1,49	0,78	17,68	2,68	1,86	0,77	17,38	2,70	2,24	0,77	17,62	2,81	2,63	0,81	18,97
	4	15	0,97	0,97	0,21	1,22	1,34	1,34	0,29	2,50	1,72	1,72	0,37	4,78	2,11	2,11	0,45	7,02	2,49	2,49	0,53	9,30
		17	0,97	0,97	0,21	1,22	1,35	1,35	0,29	2,51	1,72	1,72	0,37	4,80	2,11	2,11	0,45	7,04	2,49	2,49	0,53	9,32
		19	–	–	–	–	1,55	1,28	0,33	3,69	1,80	1,70	0,39	5,24	2,12	2,12	0,45	7,09	2,50	2,50	0,54	9,35
		20	–	–	–	–	2,09	1,27	0,45	6,90	2,16	1,67	0,46	7,27	2,33	2,08	0,50	8,32	2,57	2,48	0,55	9,79
	5	15	0,79	0,79	0,14	0,78	1,20	1,20	0,21	1,19	1,58	1,58	0,27	2,11	1,94	1,94	0,33	3,70	2,33	2,33	0,40	5,61
		17	0,80	0,80	0,14	0,78	1,21	1,21	0,21	1,20	1,58	1,58	0,27	2,11	1,95	1,95	0,33	3,71	2,33	2,33	0,40	5,63
		19	–	–	–	–	1,30	1,15	0,22	1,34	1,61	1,57	0,28	2,21	1,95	1,95	0,33	3,72	2,33	2,33	0,40	5,65
		20	–	–	–	–	1,56	1,08	0,27	2,06	1,77	1,50	0,30	2,88	2,03	1,92	0,35	4,15	2,35	2,33	0,40	5,73
	6	15	0,60	0,60	0,09	0,48	1,04	1,04	0,15	0,84	1,44	1,44	0,21	1,18	1,81	1,81	0,26	1,90	2,17	2,17	0,31	3,09
		17	0,60	0,60	0,09	0,48	1,04	1,04	0,15	0,84	1,44	1,44	0,21	1,18	1,82	1,82	0,26	1,90	2,18	2,18	0,31	3,11
		19	–	–	–	–	1,07	1,01	0,15	0,86	1,45	1,44	0,21	1,19	1,82	1,82	0,26	1,91	2,18	2,18	0,31	3,12
		20	–	–	–	–	1,21	0,94	0,17	0,97	1,55	1,39	0,22	1,31	1,85	1,80	0,27	2,01	2,18	2,18	0,31	3,13

Примечания

EWT — температура входящей воды;
Δt — разность температур;
DB — сухой термометр;
WB — влажный термометр;
TC — полная холодопроизводительность;
SC — ощутимая холодопроизводительность;
WF — расход воды;
WPD — гидравлическое сопротивление.

Все данные в таблице предоставлены при нормальном атмосферном давлении воздуха на высокой скорости вентилятора при внешнем статическом давлении воздуха 50 Па.

Таблицы холодопроизводительности

Канальный средненапорный двухтрубный фанкойл

LSF-500DR22H

EWT	Δt	Темп-ра в помещении, °C (W.B.)	Температура воздуха на входе, °C																			
			21				23				25				27				29			
			TC	SC	WF	WPD	TC	SC	WF	WPD	TC	SC	WF	WPD	TC	SC	WF	WPD	TC	SC	WF	WPD
°C	°C	°C	кВт	кВт	м³/ч	кПа	кВт	кВт	м³/ч	кПа	кВт	кВт	м³/ч	кПа	кВт	кВт	м³/ч	кПа	кВт	кВт	м³/ч	кПа
5	3	15	3,95	3,01	1,13	38,52	3,94	3,45	1,13	38,26	4,04	3,90	1,16	40,12	4,33	4,33	1,24	45,48	4,75	4,75	1,36	53,08
		17	5,26	3,04	1,52	64,11	5,23	3,47	1,51	63,45	5,20	3,90	1,50	62,79	5,17	4,32	1,49	62,14	5,16	4,74	1,49	62,03
		19	–	–	–	–	6,61	3,48	1,90	94,36	6,57	3,91	1,89	93,74	6,54	4,34	1,89	93,71	6,50	4,76	1,88	92,88
		20	–	–	–	–	7,35	3,50	2,13	115,34	7,31	3,92	2,12	114,17	7,26	4,35	2,10	112,97	7,21	4,76	2,07	110,17
	4	15	3,47	2,79	0,75	18,92	3,56	3,25	0,77	19,73	3,78	3,71	0,81	21,85	4,15	4,15	0,89	25,45	4,58	4,58	0,98	30,11
		17	4,81	2,83	1,03	32,72	4,78	3,26	1,02	32,37	4,75	3,69	1,02	32,03	4,74	4,12	1,02	31,93	4,83	4,55	1,04	33,02
		19	–	–	–	–	6,18	3,29	1,33	50,61	6,15	3,72	1,32	50,11	6,11	4,14	1,31	49,61	6,08	4,56	1,31	49,12
		20	–	–	–	–	6,93	3,30	1,50	62,28	6,89	3,73	1,49	61,68	6,85	4,16	1,48	61,06	6,81	4,58	1,47	60,46
	5	15	2,97	2,54	0,51	9,72	3,19	3,03	0,55	11,10	3,52	3,51	0,60	13,11	3,96	3,96	0,68	16,10	4,39	4,39	0,76	19,22
		17	4,30	2,60	0,74	18,54	4,28	3,03	0,74	18,34	4,26	3,47	0,73	18,24	4,35	3,92	0,75	18,91	4,54	4,37	0,78	20,32
		19	–	–	–	–	5,73	3,08	0,99	30,24	5,69	3,51	0,98	29,93	5,66	3,93	0,98	29,63	5,62	4,36	0,97	29,32
		20	–	–	–	–	6,48	3,09	1,12	37,40	6,44	3,53	1,11	37,04	6,40	3,95	1,10	36,67	6,37	4,37	1,10	36,31
	6	15	2,60	2,34	0,37	4,63	2,89	2,82	0,41	6,14	3,29	3,29	0,47	8,32	3,74	3,74	0,54	10,66	4,19	4,19	0,60	12,95
		17	3,69	2,33	0,53	10,35	3,67	2,77	0,53	10,27	3,77	3,23	0,54	10,80	3,98	3,71	0,57	11,87	4,26	4,18	0,61	13,31
		19	–	–	–	–	5,19	2,84	0,74	18,48	5,16	3,27	0,74	18,29	5,12	3,70	0,73	18,09	5,11	4,13	0,73	18,04
		20	–	–	–	–	5,96	2,87	0,85	23,46	5,93	3,30	0,85	23,22	5,89	3,73	0,84	22,99	5,86	4,15	0,84	22,75
7	3	15	2,99	2,56	0,86	23,50	3,14	3,03	0,90	25,58	3,48	3,48	1,01	30,97	3,91	3,91	1,13	37,88	4,33	4,33	1,24	44,65
		17	4,29	2,59	1,23	43,87	4,26	3,02	1,22	43,38	4,23	3,45	1,22	42,87	4,25	3,88	1,22	43,28	4,40	4,33	1,27	45,99
		19	–	–	–	–	5,66	3,05	1,64	72,24	5,63	3,48	1,63	71,48	5,60	3,90	1,62	70,73	5,56	4,32	1,61	69,46
		20	–	–	–	–	6,39	3,05	1,84	88,12	6,35	3,48	1,84	87,63	6,32	3,91	1,84	87,63	6,29	4,33	1,82	86,74
	4	15	2,58	2,35	0,56	11,21	2,87	2,84	0,62	13,54	3,29	3,29	0,71	16,88	3,72	3,72	0,80	20,89	4,15	4,15	0,89	25,18
		17	3,79	2,37	0,81	21,47	3,76	2,80	0,81	21,21	3,78	3,25	0,81	21,43	3,92	3,70	0,84	22,81	4,18	4,15	0,90	25,45
		19	–	–	–	–	5,19	2,84	1,12	36,97	5,16	3,27	1,11	36,58	5,13	3,70	1,10	36,20	5,10	4,12	1,10	35,80
		20	–	–	–	–	5,95	2,86	1,29	47,23	5,91	3,29	1,28	46,75	5,88	3,72	1,27	46,26	5,84	4,14	1,27	45,79
	5	15	2,24	2,14	0,38	5,19	2,62	2,62	0,45	7,62	3,08	3,08	0,53	10,30	3,53	3,53	0,61	12,96	3,97	3,97	0,68	15,89
		17	3,18	2,11	0,55	10,86	3,21	2,56	0,55	11,00	3,37	3,04	0,58	11,98	3,62	3,51	0,62	13,57	3,97	3,97	0,68	15,93
		19	–	–	–	–	4,67	2,62	0,80	20,93	4,65	3,05	0,80	20,70	4,61	3,48	0,79	20,46	4,64	3,92	0,80	20,66
		20	–	–	–	–	5,45	2,65	0,94	27,47	5,42	3,08	0,94	27,18	5,39	3,51	0,93	26,90	5,35	3,93	0,93	26,62
	6	15	2,04	2,00	0,29	2,53	2,43	2,43	0,35	4,05	2,86	2,86	0,41	6,14	3,31	3,31	0,47	8,46	3,76	3,76	0,54	10,57
		17	2,54	1,85	0,36	4,58	2,72	2,33	0,39	5,44	2,99	2,82	0,43	6,86	3,34	3,31	0,48	8,61	3,77	3,77	0,54	10,60
		19	–	–	–	–	4,07	2,37	0,58	12,03	4,03	2,80	0,58	11,87	4,07	3,25	0,58	12,05	4,21	3,71	0,60	12,78
		20	–	–	–	–	4,88	2,41	0,70	16,43	4,85	2,84	0,70	16,24	4,81	3,27	0,69	16,06	4,80	3,70	0,69	15,96
9	3	15	2,19	2,15	0,63	13,64	2,60	2,60	0,75	18,31	3,04	3,04	0,87	23,94	3,48	3,48	1,01	30,53	3,90	3,90	1,12	36,76
		17	3,24	2,14	0,94	27,03	3,22	2,57	0,93	26,46	3,30	3,02	0,95	27,80	3,51	3,48	1,02	31,04	3,91	3,91	1,12	36,86
		19	–	–	–	–	4,63	2,60	1,34	50,17	4,60	3,03	1,33	49,61	4,58	3,46	1,33	49,06	4,55	3,88	1,32	48,61
		20	–	–	–	–	5,37	2,61	1,55	64,45	5,33	3,04	1,54	63,30	5,30	3,47	1,53	62,79	5,27	3,89	1,53	62,74
	4	15	1,93	1,93	0,42	6,44	2,40	2,40	0,52	9,72	2,85	2,85	0,61	13,04	3,29	3,29	0,71	16,71	3,73	3,73	0,80	20,71
		17	2,63	1,89	0,57	11,38	2,74	2,35	0,59	12,14	2,97	2,83	0,64	14,01	3,30	3,30	0,71	16,76	3,73	3,73	0,81	20,76
		19	–	–	–	–	4,12	2,39	0,89	24,69	4,09	2,82	0,89	24,41	4,07	3,25	0,88	24,20	4,15	3,70	0,90	24,95
		20	–	–	–	–	4,87	2,40	1,05	32,64	4,84	2,84	1,04	32,29	4,81	3,27	1,04	31,93	4,78	3,69	1,03	31,56
	5	15	1,75	1,75	0,30	2,79	2,18	2,18	0,38	5,04	2,64	2,64	0,45	7,75	3,09	3,09	0,53	10,22	3,54	3,54	0,61	12,83
		17	2,06	1,64	0,35	4,35	2,32	2,13	0,40	5,89	2,67	2,63	0,46	7,94	3,10	3,10	0,53	10,24	3,54	3,54	0,61	12,86
		19	–	–	–	–	3,51	2,14	0,60	12,61	3,49	2,58	0,60	12,50	3,59	3,04	0,62	13,12	3,78	3,51	0,65	14,44
		20	–	–	–	–	4,31	2,18	0,74	17,92	4,27	2,61	0,74	17,74	4,25	3,04	0,73	17,49	4,27	3,48	0,74	17,68
	6	15	1,58	1,58	0,23	1,54	2,01	2,01	0,29	2,52	2,43	2,43	0,35	4,20	2,87	2,87	0,41	6,37	3,33	3,33	0,48	8,47
		17	1,76	1,50	0,25	1,82	2,07	1,98	0,30	2,73	2,44	2,43	0,35	4,23	2,88	2,88	0,41	6,39	3,34	3,34	0,48	8,49
		19	–	–	–	–	2,75	1,86	0,39	5,75	2,89	2,33	0,42	6,48	3,15	2,82	0,45	7,65	3,46	3,31	0,50	9,01
		20	–	–	–	–	3,63	1,92	0,52	9,79	3,60	2,35	0,52	9,64	3,65	2,80	0,52	9,85	3,81	3,27	0,55	10,61
11	3	15	1,70	1,70	0,48	8,64	2,16	2,16	0,62	12,97	2,61	2,61	0,74	17,87	3,04	3,04	0,87	23,34	3,47	3,47	0,99	29,29
		17	2,08	1,66	0,59	12,11	2,28	2,15	0,65	14,33	2,61	2,61	0,74	17,90	3,05	3,05	0,87	23,40	3,48	3,48	0,99	29,37
		19	–	–	–	–	3,50	2,14	1,00	29,70	3,48	2,58	0,99	29,31	3,50	3,02	1,00	29,60	3,64	3,46	1,04	31,69
		20	–	–	–	–	4,27	2,16	1,23	42,35	4,24	2,60	1,22	41,85	4,21	3,03	1,21	41,36	4,19	3,45	1,20	40,93
	4	15	1,49	1,49	0,32	3,38	1,94	1,94	0,42	6,54	2,41	2,41	0,52	9,56	2,86	2,86	0,61	12,79	3,30	3,30	0,71	16,31
		17	1,61	1,44	0,35	4,17	1,97	1,94	0,42	6,71	2,41	2,41	0,52	9,58	2,86	2,86	0,61	12,82	3,30	3,30	0,71	16,36
		19	–	–	–	–	2,89	1,91	0,62	13,03	2,93	2,36	0,63	13,33	3,10	2,83	0,67	14,71	3,37	3,29	0,72	16,91
		20	–	–	–	–	3,69	1,94	0,79	19,79	3,67	2,38	0,79	19,55	3,65	2,81	0,78	19,39	3,74	3,26	0,80	20,21
	5	15	1,33	1,33	0,23	1,53	1,76	1,76	0,30	2,95	2,19	2,19	0,38	5,28	2,66	2,66	0,46	7,77	3,11	3,11	0,54	10,14
		17	1,38	1,30	0,24	1,62	1,76	1,76	0,30	2,96	2,20	2,20	0,38	5,30	2,66	2,66	0,46	7,79	3,11	3,11	0,54	10,17
		19	–	–	–	–	2,20	1,65	0,38	5,34	2,45	2,14	0,42	6,71	2,77	2,64	0,48	8,32	3,13	3,12	0,54	10,27
		20	–	–	–	–	3,02	1,69	0,52	9,63	3,01	2,13	0,52	9,56	3,14	2,60	0,54	10,30	3,36	3,07	0,58	11,57
	6	15	1,13	1,13	0,16	1,03	1,60	1,60	0,23	1,52	2,02	2,02	0,29	2,64	2,45	2,45	0,35	4,42	2,89	2,89	0,41	6,45
		17	1,14	1,12	0,16	1,04	1,60	1,60	0,23	1,52	2,02	2,02	0,29	2,65	2,45	2,45	0,35	4,43	2,90	2,90	0,41	6,47
		19	–	–	–	–	1,83	1,48	0,26	2,05	2,13	1,96	0,31	3,05	2,48	2,44	0,36	4,58	2,90	2,90	0,41	6,48
		20	–	–	–	–	2,23	1,41	0,32	3,48	2,40	1,89	0,34	4,23	2,67	2,38	0,38	5,44	3,01	2,87	0,43	6,94
13	3	15	1,24	1,24	0,36	4,65	1,71	1,71	0,49	8,71	2,16	2,16	0,62	12,81	2,61	2,61	0,75	17,88	3,04	3,04	0,88	23,28
		17	1,25	1,24	0,36	4,71	1,72	1,72	0,49	8,73	2,17	2,17	0,62	12,84	2,61	2,61	0,75	17,92	3,05	3,05	0,88	23,35
		19	–	–	–	–	2,24	1,67	0,64	13,59	2,40	2,14	0,69	15,42	2,66	2,61	0,76	18,41	3,05	3,05	0,88	23,41
		20	–	–	–	–	3,04	1,70	0,87	23,24	3,02	2,13	0,87	22,88	3,05	2,58	0,88	23,35	3,21	3,04	0,92	25,52
	4	15	1,07	1,07	0,23	1,53	1,50	1,50	0,32	3,62	1,96	1,96	0,42	6,61	2,42	2,42	0,52	9,47	2,86	2,86	0,61	12,63
		17	1,07	1,07	0,23	1,53	1,50	1,50	0,32	3,63	1,96	1,96	0,42	6,62	2,42	2,42	0,52	9,49	2,87	2,87	0,61	12,66
		19	–	–	–	–	1,70	1,44	0,37	4,97	2,03	1,94	0,44	7,05	2,42	2,42	0,52	9,52	2,87	2,87	0,62	12,70
		20	–	–	–	–	2,32	1,44	0,50	8,79	2,41	1,91	0,52	9,38	2,63	2,39	0,56	10,93	2,93	2,86	0,63	13,12
	5	15	0,87	0,87	0,15	0,91	1,34	1,34	0,23	1,50	1,76	1,76	0,30	3,04	2,20	2,20	0,38	5,37	2,67	2,67	0,46	7,64
		17	0,87	0,87	0,15	0,91	1,34	1,34	0,23	1,51	1,76	1,76	0,30	3,05	2,21	2,21	0,38	5,39	2,67	2,67	0,46	7,66
		19	–	–	–	–	1,41	1,29	0,24	1,70	1,77	1,76	0,30	3,10	2,21	2,21	0,38	5,41	2,67	2,67	0,46	7,68
		20	–	–	–	–	1,66	1,20	0,28	2,59	1,93	1,69	0,33	3,89	2,28	2,19	0,39	5,78	2,68	2,67	0,46	7,73
	6	15	0,64	0,64	0,09	0,55	1,14	1,14	0,16	0,98	1,60	1,60	0,23	1,51	2,02	2,02	0,29	2,73	2,45	2,45	0,35	4,54
		17	0,64	0,64	0,09	0,55	1,14	1,14	0,16	0,98	1,60	1,60	0,23	1,51	2,02	2,02	0,29	2,74	2,46	2,46	0,35	4,56
		19	–	–	–	–	1,16	1,13	0,17	1,00	1,60	1,60	0,23	1,51	2,02	2,02	0,29	2,75	2,46	2,46	0,35	4,57
		20	–	–	–	–	1,29	1,05	0,19	1,11	1,68	1,55	0,24	1,68	2,04	2,02	0,29	2,81	2,46	2,46	0,35	4,57

Примечания

EWT — температура входящей воды;
Δt — разность температур;
DB — сухой термометр;
WB — влажный термометр;
TC — полная холодопроизводительность;
SC — ощутимая холодопроизводительность;
WF — расход воды;
WPD — гидравлическое сопротивление.

Все данные в таблице предоставлены при нормальном атмосферном давлении воздуха на высокой скорости вентилятора при внешнем статическом давлении воздуха 50 Па.

Канальный средненапорный двухтрубный фанкойл

LSF-600DR22H

EWT	Δt	Темп-ра в поме-щении, °C (W.B.)	Температура воздуха на входе, °C																			
			21				23				25				27				29			
			TC	SC	WF	WPD	TC	SC	WF	WPD	TC	SC	WF	WPD	TC	SC	WF	WPD	TC	SC	WF	WPD
°C	°C	°C	кВт	кВт	м³/ч	кПа	кВт	кВт	м³/ч	кПа	кВт	кВт	м³/ч	кПа	кВт	кВт	м³/ч	кПа	кВт	кВт	м³/ч	кПа
5	3	15	4,74	3,61	1,36	55,66	4,72	4,12	1,35	55,19	4,83	4,65	1,38	57,49	5,18	5,18	1,50	65,90	5,69	5,69	1,64	77,51
		17	6,29	3,63	1,82	92,59	6,26	4,15	1,81	91,72	6,22	4,66	1,80	90,79	6,18	5,16	1,77	88,12	6,17	5,67	1,79	89,45
		19	–	–	–	–	7,90	4,16	2,29	137,72	7,85	4,67	2,26	135,28	7,81	5,18	2,25	133,97	7,77	5,68	2,24	132,68
		20	–	–	–	–	8,77	4,17	2,53	164,29	8,72	4,68	2,52	162,73	8,67	5,19	2,50	161,13	8,63	5,69	2,49	159,59
	4	15	4,18	3,35	0,90	27,17	4,27	3,89	0,92	28,17	4,52	4,44	0,97	31,08	4,97	4,97	1,07	36,58	5,47	5,47	1,18	43,28
		17	5,77	3,39	1,24	47,38	5,74	3,91	1,23	46,91	5,71	4,42	1,23	46,44	5,69	4,93	1,22	46,17	5,78	5,45	1,24	47,58
		19	–	–	–	–	7,42	3,94	1,60	73,93	7,37	4,45	1,59	73,20	7,32	4,95	1,57	71,63	7,28	5,46	1,57	70,95
		20	–	–	–	–	8,29	3,95	1,79	89,95	8,25	4,46	1,78	89,09	8,20	4,97	1,77	88,23	8,16	5,47	1,76	87,38
	5	15	3,62	3,08	0,62	14,47	3,88	3,66	0,67	16,37	4,24	4,22	0,73	19,11	4,74	4,74	0,81	22,94	5,26	5,26	0,90	27,38
		17	5,19	3,12	0,89	26,74	5,16	3,64	0,89	26,46	5,14	4,16	0,88	26,25	5,23	4,69	0,90	27,07	5,45	5,24	0,94	29,29
		19	–	–	–	–	6,87	3,69	1,18	43,35	6,83	4,20	1,17	42,91	6,79	4,71	1,17	42,50	6,75	5,22	1,16	42,09
		20	–	–	–	–	7,76	3,71	1,33	53,57	7,72	4,22	1,33	53,06	7,68	4,73	1,32	52,56	7,64	5,24	1,31	52,06
	6	15	3,11	2,80	0,45	7,78	3,49	3,40	0,50	9,93	3,97	3,97	0,57	12,49	4,51	4,51	0,65	15,48	5,03	5,03	0,72	18,52
		17	4,55	2,84	0,65	15,64	4,52	3,36	0,65	15,46	4,60	3,90	0,66	15,98	4,81	4,46	0,69	17,14	5,13	5,02	0,73	19,12
		19	–	–	–	–	6,28	3,43	0,90	26,99	6,24	3,94	0,89	26,72	6,20	4,45	0,89	26,45	6,18	4,96	0,88	26,27
		20	–	–	–	–	7,20	3,46	1,03	34,41	7,16	3,97	1,03	34,06	7,12	4,49	1,02	33,74	7,08	4,99	1,02	33,42
7	3	15	3,60	3,08	1,04	34,55	3,76	3,62	1,09	37,34	4,15	4,15	1,19	43,85	4,67	4,67	1,34	53,69	5,17	5,17	1,49	64,35
		17	5,13	3,10	1,48	63,39	5,11	3,62	1,48	63,21	5,08	4,13	1,47	62,52	5,09	4,65	1,47	62,84	5,27	5,18	1,52	66,70
		19	–	–	–	–	6,76	3,63	1,95	102,80	6,73	4,15	1,95	102,36	6,69	4,66	1,95	102,29	6,66	5,17	1,93	101,30
		20	–	–	–	–	7,64	3,65	2,22	128,61	7,59	4,16	2,20	126,26	7,56	4,67	2,20	126,30	7,51	5,18	2,17	124,18
	4	15	3,13	2,83	0,68	16,47	3,45	3,40	0,74	19,31	3,94	3,94	0,85	24,24	4,46	4,46	0,96	30,32	4,97	4,97	1,07	36,15
		17	4,58	2,85	0,99	31,66	4,55	3,37	0,98	31,31	4,56	3,89	0,99	31,41	4,71	4,43	1,02	33,25	5,00	4,97	1,08	36,57
		19	–	–	–	–	6,24	3,41	1,35	54,11	6,20	3,92	1,34	53,57	6,17	4,43	1,34	53,03	6,13	4,94	1,33	52,46
		20	–	–	–	–	7,11	3,41	1,53	67,39	7,07	3,93	1,53	66,74	7,03	4,44	1,52	66,06	6,99	4,95	1,51	65,41
	5	15	2,69	2,57	0,46	8,53	3,16	3,16	0,54	11,37	3,70	3,70	0,64	14,89	4,23	4,23	0,73	18,66	4,75	4,75	0,82	22,74
		17	3,91	2,57	0,67	16,31	3,91	3,10	0,67	16,33	4,07	3,65	0,70	17,45	4,36	4,21	0,75	19,61	4,76	4,76	0,82	22,82
		19	–	–	–	–	5,65	3,16	0,98	30,81	5,62	3,67	0,97	30,49	5,58	4,18	0,96	30,15	5,59	4,70	0,97	30,26
		20	–	–	–	–	6,54	3,17	1,13	39,38	6,51	3,69	1,12	38,98	6,47	4,20	1,11	38,58	6,43	4,71	1,11	38,20
	6	15	2,40	2,36	0,35	4,17	2,89	2,89	0,41	6,68	3,45	3,45	0,49	9,60	3,99	3,99	0,57	12,34	4,52	4,52	0,65	15,26
		17	3,09	2,23	0,44	7,79	3,31	2,81	0,47	8,91	3,64	3,41	0,52	10,54	4,04	3,99	0,58	12,60	4,53	4,53	0,65	15,29
		19	–	–	–	–	4,97	2,88	0,71	17,93	4,94	3,39	0,71	17,72	4,95	3,92	0,71	17,80	5,10	4,46	0,73	18,71
		20	–	–	–	–	5,92	2,92	0,85	24,27	5,89	3,43	0,85	24,02	5,85	3,95	0,84	23,77	5,82	4,46	0,84	23,55
9	3	15	2,63	2,57	0,76	19,66	3,12	3,12	0,90	26,67	3,64	3,64	1,05	34,35	4,16	4,16	1,20	43,85	4,66	4,66	1,34	52,85
		17	3,88	2,55	1,12	38,46	3,86	3,07	1,11	37,96	3,94	3,61	1,13	39,38	4,20	4,16	1,22	44,61	4,67	4,67	1,34	52,99
		19	–	–	–	–	5,55	3,11	1,61	72,53	5,51	3,62	1,60	71,74	5,48	4,14	1,59	71,01	5,43	4,64	1,57	69,11
		20	–	–	–	–	6,43	3,12	1,87	94,00	6,39	3,64	1,86	93,03	6,35	4,15	1,85	92,07	6,32	4,66	1,84	91,12
	4	15	2,33	2,33	0,50	9,79	2,89	2,89	0,62	14,10	3,42	3,42	0,74	18,85	3,95	3,95	0,85	24,20	4,46	4,46	0,96	29,57
		17	3,22	2,28	0,69	16,94	3,31	2,83	0,71	17,80	3,57	3,40	0,77	20,23	3,96	3,95	0,86	24,30	4,46	4,46	0,96	29,65
		19	–	–	–	–	4,95	2,86	1,07	35,36	4,92	3,38	1,06	34,97	4,89	3,89	1,05	34,60	4,96	4,42	1,07	35,55
		20	–	–	–	–	5,85	2,88	1,26	47,23	5,81	3,40	1,25	46,74	5,79	3,92	1,25	46,79	5,75	4,43	1,25	46,34
	5	15	2,07	2,07	0,36	4,67	2,62	2,62	0,45	8,11	3,18	3,18	0,55	11,29	3,72	3,72	0,64	14,79	4,24	4,24	0,73	18,45
		17	2,49	1,98	0,43	7,33	2,83	2,58	0,49	9,23	3,23	3,17	0,56	11,60	3,72	3,72	0,64	14,82	4,25	4,25	0,73	18,50
		19	–	–	–	–	4,27	2,59	0,74	18,62	4,24	3,11	0,73	18,40	4,34	3,65	0,75	19,11	4,55	4,21	0,78	20,76
		20	–	–	–	–	5,21	2,62	0,90	26,18	5,17	3,14	0,89	25,89	5,14	3,66	0,89	25,59	5,15	4,18	0,89	25,68
	6	15	1,88	1,88	0,27	2,23	2,38	2,38	0,34	4,19	2,92	2,92	0,42	6,94	3,47	3,47	0,50	9,59	4,01	4,01	0,58	12,25
		17	2,07	1,77	0,30	2,88	2,45	2,35	0,35	4,53	2,93	2,92	0,42	6,98	3,48	3,48	0,50	9,61	4,02	4,02	0,58	12,28
		19	–	–	–	–	3,44	2,27	0,49	9,39	3,57	2,84	0,51	10,03	3,84	3,41	0,55	11,35	4,18	3,99	0,60	13,12
		20	–	–	–	–	4,47	2,34	0,64	14,67	4,44	2,86	0,64	14,48	4,46	3,39	0,64	14,60	4,62	3,94	0,66	15,52
11	3	15	2,05	2,05	0,58	12,47	2,59	2,59	0,74	18,64	3,12	3,12	0,89	25,66	3,64	3,64	1,04	33,47	4,15	4,15	1,20	42,67
		17	2,52	2,00	0,72	17,72	2,73	2,57	0,78	20,45	3,12	3,12	0,89	25,71	3,64	3,64	1,04	33,55	4,16	4,16	1,20	42,78
		19	–	–	–	–	4,21	2,56	1,20	43,02	4,18	3,09	1,20	42,85	4,19	3,61	1,20	42,84	4,35	4,14	1,24	45,57
		20	–	–	–	–	5,10	2,58	1,46	60,18	5,07	3,10	1,45	59,49	5,03	3,61	1,44	58,83	5,00	4,12	1,43	58,16
	4	15	1,78	1,78	0,38	5,67	2,35	2,35	0,50	9,65	2,90	2,90	0,62	13,78	3,43	3,43	0,73	18,38	3,95	3,95	0,85	23,44
		17	1,95	1,74	0,42	6,94	2,39	2,34	0,51	9,91	2,90	2,90	0,62	13,80	3,43	3,43	0,74	18,42	3,95	3,95	0,85	23,49
		19	–	–	–	–	3,52	2,30	0,75	19,20	3,54	2,84	0,76	19,44	3,73	3,39	0,80	21,26	4,04	3,94	0,86	24,33
		20	–	–	–	–	4,46	2,33	0,96	28,91	4,43	2,85	0,95	28,56	4,40	3,37	0,94	28,23	4,49	3,91	0,96	29,26
	5	15	1,58	1,58	0,27	2,33	2,09	2,09	0,36	4,95	2,65	2,65	0,46	8,16	3,20	3,20	0,55	11,24	3,73	3,73	0,64	14,48
		17	1,63	1,54	0,28	2,54	2,09	2,09	0,36	4,96	2,65	2,65	0,46	8,18	3,21	3,21	0,55	11,26	3,74	3,74	0,64	14,51
		19	–	–	–	–	2,74	2,01	0,47	8,59	3,00	2,59	0,52	10,05	3,35	3,17	0,58	12,13	3,76	3,74	0,65	14,68
		20	–	–	–	–	3,69	2,05	0,63	14,21	3,67	2,57	0,63	14,03	3,81	3,13	0,66	15,09	4,05	3,69	0,70	16,79
	6	15	1,36	1,36	0,19	1,30	1,89	1,89	0,27	2,33	2,40	2,40	0,34	4,43	2,94	2,94	0,42	7,02	3,49	3,49	0,50	9,47
		17	1,37	1,35	0,20	1,31	1,89	1,89	0,27	2,34	2,40	2,40	0,34	4,44	2,94	2,94	0,42	7,04	3,50	3,50	0,50	9,50
		19	–	–	–	–	2,15	1,76	0,31	3,34	2,52	2,34	0,36	5,02	2,99	2,93	0,43	7,24	3,50	3,50	0,50	9,52
		20	–	–	–	–	2,70	1,70	0,39	5,90	2,92	2,28	0,42	6,94	3,27	2,88	0,47	8,44	3,65	3,47	0,52	10,21
13	3	15	1,50	1,50	0,43	7,32	2,06	2,06	0,59	12,55	2,60	2,60	0,75	18,67	3,12	3,12	0,90	25,65	3,64	3,64	1,04	33,00
		17	1,51	1,50	0,43	7,42	2,06	2,06	0,59	12,58	2,60	2,60	0,75	18,72	3,13	3,13	0,90	25,71	3,64	3,64	1,04	33,08
		19	–	–	–	–	2,73	2,01	0,79	20,37	2,88	2,56	0,83	22,28	3,18	3,12	0,91	26,38	3,65	3,65	1,04	33,16
		20	–	–	–	–	3,65	2,03	1,04	33,14	3,62	2,55	1,03	32,64	3,65	3,08	1,04	33,14	3,83	3,63	1,10	36,18
	4	15	1,27	1,27	0,27	2,42	1,79	1,79	0,38	5,87	2,36	2,36	0,51	9,59	2,90	2,90	0,62	13,63	3,43	3,43	0,74	18,35
		17	1,27	1,26	0,27	2,41	1,80	1,80	0,38	5,89	2,36	2,36	0,51	9,61	2,91	2,91	0,62	13,66	3,44	3,44	0,74	18,39
		19	–	–	–	–	2,07	1,74	0,44	7,69	2,46	2,34	0,53	10,31	2,91	2,91	0,62	13,72	3,44	3,44	0,74	18,44
		20	–	–	–	–	2,86	1,75	0,61	13,24	2,93	2,30	0,63	13,79	3,18	2,87	0,69	16,08	3,52	3,43	0,76	19,13
	5	15	1,04	1,04	0,18	1,15	1,58	1,58	0,27	2,38	2,10	2,10	0,36	5,08	2,66	2,66	0,46	8,04	3,21	3,21	0,55	11,03
		17	1,04	1,04	0,18	1,15	1,58	1,58	0,27	2,39	2,10	2,10	0,36	5,09	2,67	2,67	0,46	8,06	3,21	3,21	0,55	11,06
		19	–	–	–	–	1,66	1,52	0,28	2,75	2,12	2,10	0,36	5,19	2,67	2,67	0,46	8,07	3,22	3,22	0,55	11,09
		20	–	–	–	–	1,97	1,43	0,34	4,36	2,34	2,04	0,40	6,42	2,78	2,64	0,48	8,62	3,23	3,22	0,55	11,18
	6	15	0,78	0,78	0,11	0,70	1,37	1,37	0,20	1,25	1,89	1,89	0,27	2,40	2,41	2,41	0,34	4,57	2,96	2,96	0,42	7,06
		17	0,78	0,78	0,11	0,70	1,37	1,37	0,20	1,25	1,89	1,89	0,27	2,41	2,41	2,41	0,34	4,59	2,97	2,97	0,42	7,07
		19	–	–	–	–	1,39	1,35	0,20	1,27	1,89	1,89	0,27	2,42	2,41	2,41	0,35	4,60	2,97	2,97	0,43	7,09
		20	–	–	–	–	1,56	1,26	0,22	1,51	1,98	1,84	0,28	2,72	2,43	2,40	0,35	4,71	2,97	2,97	0,43	7,09

Примечания

EWT — температура входящей воды;
Δt — разность температур;
DB — сухой термометр;
WB — влажный термометр;
TC — полная холодопроизводительность;
SC — ощутимая холодопроизводительность;
WF — расход воды;
WPD — гидравлическое сопротивление.

Все данные в таблице предоставлены при нормальном атмосферном давлении воздуха на высокой скорости вентилятора при внешнем статическом давлении воздуха 50 Па.

Таблицы холодопроизводительности

Канальный средненапорный двухтрубный фанкойл

LSF-700DR22H

EWT	Δt	Темп-ра в помещении, °C (W.B.)	Температура воздуха на входе, °C																			
			21				23				25				27				29			
			TC	SC	WF	WPD	TC	SC	WF	WPD	TC	SC	WF	WPD	TC	SC	WF	WPD	TC	SC	WF	WPD
°C	°C	°C	кВт	кВт	м³/ч	кПа	кВт	кВт	м³/ч	кПа	кВт	кВт	м³/ч	кПа	кВт	кВт	м³/ч	кПа	кВт	кВт	м³/ч	кПа
5	3	15	5,68	4,31	1,62	39,42	5,65	4,93	1,62	39,09	5,79	5,56	1,66	40,96	6,19	6,18	1,78	46,33	6,78	6,78	1,94	53,66
		17	7,54	4,35	2,18	65,26	7,49	4,96	2,16	64,56	7,45	5,57	2,15	63,89	7,40	6,17	2,14	63,21	7,39	6,76	2,13	63,04
		19	–	–	–	–	9,45	4,98	2,71	95,80	9,39	5,59	2,70	94,83	9,33	6,19	2,68	93,81	9,29	6,78	2,68	93,72
		20	–	–	–	–	10,50	5,00	3,04	117,03	10,44	5,60	3,03	115,82	10,38	6,21	3,01	114,61	10,32	6,80	2,99	113,37
	4	15	5,01	4,00	1,08	19,51	5,12	4,65	1,10	20,24	5,41	5,31	1,17	22,28	5,93	5,93	1,27	25,82	6,54	6,54	1,40	30,51
		17	6,91	4,05	1,48	33,50	6,86	4,67	1,47	33,14	6,82	5,27	1,46	32,79	6,80	5,88	1,46	32,65	6,92	6,51	1,49	33,66
		19	–	–	–	–	8,86	4,71	1,90	51,66	8,81	5,32	1,89	51,07	8,76	5,92	1,88	50,55	8,71	6,51	1,87	50,04
		20	–	–	–	–	9,93	4,73	2,14	63,41	9,87	5,34	2,13	62,76	9,81	5,94	2,12	62,14	9,75	6,54	2,11	61,52
	5	15	4,31	3,66	0,74	10,17	4,61	4,35	0,79	11,45	5,06	5,03	0,87	13,40	5,67	5,67	0,98	16,39	6,28	6,28	1,08	19,53
		17	6,22	3,74	1,07	19,13	6,18	4,35	1,06	18,92	6,15	4,97	1,06	18,81	6,27	5,60	1,08	19,41	6,51	6,25	1,12	20,76
		19	–	–	–	–	8,23	4,42	1,42	30,97	8,18	5,03	1,41	30,66	8,13	5,63	1,40	30,35	8,08	6,23	1,39	30,04
		20	–	–	–	–	9,30	4,44	1,60	38,24	9,25	5,06	1,59	37,86	9,19	5,66	1,58	37,48	9,14	6,26	1,58	37,10
	6	15	3,77	3,37	0,54	4,98	4,18	4,06	0,60	6,50	4,73	4,73	0,68	8,62	5,37	5,37	0,77	10,90	6,00	6,00	0,86	13,19
		17	5,37	3,37	0,77	10,85	5,34	3,99	0,76	10,75	5,47	4,64	0,78	11,22	5,75	5,32	0,83	12,24	6,12	5,99	0,88	13,63
		19	–	–	–	–	7,49	4,09	1,07	19,07	7,45	4,70	1,07	18,87	7,40	5,31	1,06	18,67	7,38	5,92	1,06	18,59
		20	–	–	–	–	8,59	4,13	1,23	24,12	8,54	4,74	1,22	23,87	8,49	5,35	1,21	23,63	8,44	5,95	1,21	23,39
7	3	15	4,30	3,67	1,23	24,13	4,50	4,33	1,29	26,09	4,97	4,97	1,44	31,37	5,58	5,58	1,61	38,33	6,18	6,18	1,77	45,15
		17	6,15	3,70	1,77	44,78	6,11	4,32	1,76	44,29	6,07	4,93	1,74	43,77	6,09	5,54	1,75	44,10	6,29	6,17	1,81	46,66
		19	–	–	–	–	8,10	4,35	2,34	72,95	8,06	4,97	2,34	72,69	8,01	5,57	2,32	71,92	7,96	6,17	2,31	71,15
		20	–	–	–	–	9,14	4,36	2,63	89,58	9,08	4,98	2,62	88,62	9,03	5,58	2,60	87,66	8,98	6,18	2,60	87,67
	4	15	3,73	3,38	0,81	11,67	4,13	4,07	0,89	13,86	4,71	4,71	1,01	17,16	5,32	5,32	1,15	21,20	5,93	5,93	1,28	25,53
		17	5,46	3,40	1,17	22,11	5,42	4,02	1,17	21,84	5,45	4,64	1,17	22,01	5,63	5,29	1,21	23,32	5,98	5,94	1,29	25,86
		19	–	–	–	–	7,46	4,07	1,61	37,81	7,41	4,68	1,60	37,41	7,37	5,29	1,59	37,01	7,32	5,89	1,58	36,60
		20	–	–	–	–	8,53	4,09	1,85	48,19	8,48	4,71	1,84	47,69	8,43	5,32	1,82	47,19	8,38	5,92	1,81	46,70
	5	15	3,23	3,08	0,56	5,53	3,77	3,77	0,65	7,90	4,42	4,42	0,76	10,52	5,06	5,06	0,87	13,21	5,68	5,68	0,98	16,16
		17	4,63	3,05	0,80	11,35	4,65	3,68	0,80	11,45	4,87	4,35	0,84	12,37	5,21	5,03	0,90	13,90	5,69	5,69	0,98	16,22
		19	–	–	–	–	6,74	3,77	1,16	21,56	6,70	4,38	1,15	21,32	6,65	4,99	1,14	21,07	6,68	5,60	1,15	21,23
		20	–	–	–	–	7,85	3,80	1,36	28,19	7,80	4,42	1,35	27,90	7,75	5,03	1,34	27,60	7,71	5,63	1,33	27,31
	6	15	2,95	2,87	0,42	2,69	3,50	3,49	0,50	4,27	4,11	4,11	0,59	6,42	4,76	4,76	0,68	8,69	5,40	5,40	0,77	10,79
		17	3,71	2,67	0,53	5,00	3,95	3,35	0,57	5,85	4,33	4,05	0,62	7,23	4,82	4,75	0,69	8,88	5,40	5,40	0,77	10,81
		19	–	–	–	–	5,91	3,42	0,85	12,54	5,86	4,03	0,84	12,38	5,90	4,66	0,85	12,52	6,10	5,32	0,88	13,32
		20	–	–	–	–	7,06	3,48	1,01	17,01	7,01	4,09	1,01	16,82	6,97	4,70	1,00	16,63	6,94	5,31	1,00	16,52
9	3	15	3,15	3,07	0,90	13,97	3,72	3,72	1,07	18,61	4,35	4,35	1,25	24,28	4,97	4,97	1,44	30,92	5,57	5,57	1,60	37,19
		17	4,67	3,06	1,35	27,76	4,63	3,68	1,34	27,40	4,73	4,32	1,37	28,41	5,02	4,97	1,45	31,53	5,58	5,58	1,60	37,30
		19	–	–	–	–	6,64	3,72	1,93	51,15	6,60	4,33	1,91	50,62	6,56	4,94	1,90	50,04	6,52	5,54	1,89	49,56
		20	–	–	–	–	7,68	3,73	2,21	65,17	7,64	4,34	2,20	64,49	7,60	4,96	2,20	64,43	7,55	5,56	2,19	64,04
	4	15	2,78	2,78	0,60	6,72	3,44	3,44	0,74	9,93	4,09	4,09	0,88	13,43	4,71	4,71	1,02	16,99	5,33	5,33	1,15	21,01
		17	3,83	2,72	0,82	11,87	3,96	3,38	0,85	12,56	4,26	4,06	0,92	14,28	4,72	4,72	1,02	17,06	5,34	5,34	1,15	21,07
		19	–	–	–	–	5,94	3,43	1,29	25,38	5,90	4,04	1,28	25,09	5,87	4,66	1,27	24,86	5,96	5,28	1,29	25,55
		20	–	–	–	–	7,00	3,45	1,51	33,45	6,96	4,07	1,50	33,07	6,91	4,67	1,49	32,71	6,87	5,28	1,48	32,33
	5	15	2,52	2,52	0,43	2,96	3,14	3,14	0,54	5,30	3,79	3,79	0,65	7,97	4,44	4,44	0,76	10,42	5,07	5,07	0,87	13,06
		17	2,99	2,37	0,52	4,72	3,36	3,07	0,58	6,26	3,85	3,78	0,66	8,19	4,44	4,44	0,76	10,44	5,08	5,08	0,87	13,09
		19	–	–	–	–	5,09	3,09	0,88	13,12	5,06	3,71	0,87	12,99	5,19	4,36	0,89	13,56	5,45	5,02	0,94	14,82
		20	–	–	–	–	6,23	3,14	1,07	18,52	6,18	3,76	1,06	18,31	6,14	4,37	1,06	18,08	6,17	4,99	1,06	18,22
	6	15	2,29	2,29	0,33	1,58	2,90	2,90	0,42	2,66	3,50	3,50	0,50	4,43	4,14	4,14	0,59	6,61	4,78	4,78	0,69	8,66
		17	2,56	2,16	0,37	1,95	3,00	2,85	0,43	2,92	3,51	3,50	0,50	4,47	4,14	4,14	0,59	6,63	4,79	4,79	0,69	8,68
		19	–	–	–	–	4,03	2,68	0,58	6,27	4,22	3,36	0,61	6,91	4,57	4,06	0,66	7,99	4,99	4,75	0,72	9,28
		20	–	–	–	–	5,30	2,78	0,76	10,27	5,26	3,40	0,75	10,12	5,31	4,04	0,76	10,28	5,52	4,70	0,79	11,00
11	3	15	2,44	2,44	0,70	8,84	3,10	3,10	0,88	13,21	3,73	3,73	1,06	18,16	4,35	4,35	1,24	23,66	4,96	4,96	1,42	29,65
		17	3,01	2,39	0,86	12,57	3,28	3,07	0,94	14,67	3,73	3,73	1,07	18,20	4,36	4,36	1,24	23,72	4,97	4,97	1,42	29,73
		19	–	–	–	–	5,04	3,07	1,44	30,47	5,00	3,68	1,43	30,06	5,02	4,31	1,43	30,29	5,21	4,95	1,49	32,28
		20	–	–	–	–	6,12	3,09	1,75	42,85	6,08	3,71	1,75	42,77	6,04	4,32	1,74	42,28	6,01	4,93	1,73	41,83
	4	15	2,15	2,15	0,46	3,58	2,80	2,80	0,60	6,77	3,46	3,46	0,74	9,76	4,10	4,10	0,88	13,02	4,72	4,72	1,01	16,57
		17	2,34	2,08	0,50	4,49	2,84	2,79	0,61	6,97	3,46	3,46	0,74	9,78	4,10	4,10	0,88	13,05	4,72	4,72	1,01	16,61
		19	–	–	–	–	4,20	2,74	0,90	13,55	4,24	3,38	0,91	13,81	4,47	4,05	0,96	15,11	4,83	4,71	1,04	17,26
		20	–	–	–	–	5,33	2,79	1,14	20,43	5,30	3,41	1,13	20,17	5,27	4,03	1,13	19,99	5,38	4,66	1,15	20,76
	5	15	1,93	1,93	0,33	1,58	2,53	2,53	0,44	3,12	3,16	3,16	0,54	5,52	3,82	3,82	0,66	7,95	4,46	4,46	0,77	10,34
		17	2,01	1,88	0,35	1,71	2,54	2,54	0,44	3,14	3,16	3,16	0,54	5,54	3,82	3,82	0,66	7,97	4,47	4,47	0,77	10,37
		19	–	–	–	–	3,22	2,38	0,56	5,79	3,57	3,08	0,61	7,05	4,00	3,79	0,69	8,59	4,50	4,47	0,77	10,50
		20	–	–	–	–	4,41	2,44	0,76	10,11	4,38	3,07	0,75	10,02	4,55	3,73	0,78	10,70	4,85	4,40	0,84	11,92
	6	15	1,65	1,65	0,24	1,05	2,31	2,31	0,33	1,58	2,91	2,91	0,42	2,80	3,52	3,52	0,51	4,64	4,16	4,16	0,60	6,65
		17	1,66	1,63	0,24	1,06	2,31	2,31	0,33	1,58	2,91	2,91	0,42	2,81	3,53	3,53	0,51	4,66	4,17	4,17	0,60	6,67
		19	–	–	–	–	2,67	2,14	0,38	2,22	3,08	2,82	0,44	3,27	3,58	3,51	0,51	4,84	4,17	4,17	0,60	6,68
		20	–	–	–	–	3,26	2,04	0,47	3,85	3,50	2,72	0,50	4,60	3,88	3,42	0,55	5,78	4,35	4,13	0,62	7,20
13	3	15	1,79	1,79	0,51	4,88	2,46	2,46	0,71	8,90	3,10	3,10	0,88	13,03	3,73	3,73	1,07	18,15	4,35	4,35	1,25	23,59
		17	1,80	1,79	0,52	4,97	2,46	2,46	0,71	8,92	3,10	3,10	0,89	13,07	3,74	3,74	1,07	18,19	4,36	4,36	1,25	23,66
		19	–	–	–	–	3,25	2,39	0,93	14,11	3,45	3,06	0,99	15,86	3,81	3,73	1,09	18,77	4,36	4,36	1,25	23,72
		20	–	–	–	–	4,39	2,43	1,26	23,93	4,35	3,05	1,25	23,56	4,39	3,69	1,26	23,98	4,61	4,33	1,32	26,05
	4	15	1,55	1,55	0,33	1,60	2,16	2,16	0,47	3,82	2,81	2,81	0,60	6,78	3,47	3,47	0,74	9,66	4,10	4,10	0,88	12,84
		17	1,55	1,55	0,33	1,60	2,16	2,16	0,47	3,84	2,82	2,82	0,60	6,80	3,47	3,47	0,74	9,68	4,11	4,11	0,88	12,88
		19	–	–	–	–	2,46	2,07	0,53	5,20	2,94	2,79	0,63	7,29	3,48	3,48	0,75	9,73	4,11	4,11	0,88	12,91
		20	–	–	–	–	3,39	2,08	0,73	9,26	3,50	2,74	0,75	9,78	3,80	3,42	0,81	11,28	4,21	4,09	0,90	13,42
	5	15	1,26	1,26	0,22	0,93	1,93	1,93	0,33	1,57	2,53	2,53	0,43	3,21	3,17	3,17	0,54	5,58	3,83	3,83	0,66	7,81
		17	1,27	1,27	0,22	0,93	1,94	1,94	0,33	1,58	2,54	2,54	0,44	3,22	3,18	3,18	0,54	5,60	3,83	3,83	0,66	7,83
		19	–	–	–	–	2,05	1,86	0,35	1,82	2,56	2,53	0,44	3,30	3,18	3,18	0,55	5,61	3,84	3,84	0,66	7,85
		20	–	–	–	–	2,42	1,73	0,41	2,84	2,80	2,43	0,48	4,20	3,30	3,15	0,57	6,04	3,86	3,84	0,66	7,92
	6	15	0,95	0,95	0,14	0,57	1,66	1,66	0,24	1,00	2,31	2,31	0,33	1,58	2,91	2,91	0,42	2,88	3,53	3,53	0,51	4,75
		17	0,95	0,95	0,14	0,57	1,66	1,66	0,24	1,00	2,32	2,32	0,33	1,58	2,91	2,91	0,42	2,89	3,54	3,54	0,51	4,77
		19	–	–	–	–	1,69	1,63	0,24	1,02	2,32	2,32	0,33	1,59	2,92	2,92	0,42	2,91	3,54	3,54	0,51	4,78
		20	–	–	–	–	1,91	1,52	0,27	1,15	2,44	2,24	0,35	1,80	2,95	2,90	0,42	2,99	3,54	3,54	0,51	4,78

Примечания

EWT — температура входящей воды;
Δt — разность температур;
DB — сухой термометр;
WB — влажный термометр;
TC — полная холодопроизводительность;
SC — ощутимая холодопроизводительность;
WF — расход воды;
WPD — гидравлическое сопротивление.

Все данные в таблице предоставлены при нормальном атмосферном давлении воздуха на высокой скорости вентилятора при внешнем статическом давлении воздуха 50 Па.

Канальный средненапорный двухтрубный фанкойл

LSF-800DR22H

EWT	Δt	Темп-ра в поме-щении, °C (W.B.)	Температура воздуха на входе, °C																			
			21				23				25				27				29			
			TC	SC	WF	WPD	TC	SC	WF	WPD	TC	SC	WF	WPD	TC	SC	WF	WPD	TC	SC	WF	WPD
°C	°C	°C	кВт	кВт	м³/ч	кПа	кВт	кВт	м³/ч	кПа	кВт	кВт	м³/ч	кПа	кВт	кВт	м³/ч	кПа	кВт	кВт	м³/ч	кПа
5	3	15	6,32	4,80	1,81	52,77	6,29	5,48	1,80	52,30	6,43	6,18	1,84	54,32	6,88	6,88	1,99	61,90	7,54	7,54	2,18	72,74
		17	8,37	4,83	2,40	86,14	8,32	5,51	2,39	85,22	8,27	6,18	2,37	84,34	8,22	6,85	2,36	83,48	8,20	7,52	2,36	83,16
		19	–	–	–	–	10,50	5,53	3,03	128,66	10,45	6,21	3,02	128,48	10,40	6,88	3,02	127,97	10,34	7,55	3,00	126,64
		20	–	–	–	–	11,66	5,54	3,36	154,67	11,59	6,22	3,34	153,19	11,53	6,89	3,33	151,62	11,46	7,55	3,31	150,14
	4	15	5,60	4,46	1,20	25,95	5,71	5,17	1,22	26,80	6,02	5,90	1,29	29,43	6,60	6,60	1,42	34,48	7,27	7,27	1,56	40,74
		17	7,71	4,52	1,66	45,01	7,66	5,20	1,65	44,55	7,62	5,88	1,64	44,09	7,59	6,55	1,63	43,81	7,71	7,24	1,65	45,02
		19	–	–	–	–	9,87	5,24	2,12	69,13	9,81	5,91	2,11	68,43	9,76	6,58	2,10	67,73	9,70	7,25	2,08	67,06
		20	–	–	–	–	11,04	5,25	2,37	84,02	10,97	5,93	2,36	83,20	10,91	6,60	2,35	82,36	10,85	7,27	2,33	81,55
	5	15	4,86	4,10	0,83	13,88	5,19	4,87	0,89	15,61	5,66	5,62	0,97	18,13	6,31	6,31	1,08	21,68	6,99	6,99	1,20	25,84
		17	6,95	4,17	1,19	25,55	6,91	4,86	1,19	25,28	6,88	5,54	1,18	25,06	6,99	6,24	1,20	25,77	7,25	6,96	1,24	27,51
		19	–	–	–	–	9,18	4,92	1,58	41,21	9,13	5,60	1,57	40,84	9,09	6,28	1,57	40,80	9,03	6,95	1,56	40,40
		20	–	–	–	–	10,37	4,95	1,79	51,21	10,30	5,63	1,77	50,33	10,26	6,31	1,77	50,34	10,19	6,97	1,75	49,35
	6	15	4,20	3,75	0,60	7,35	4,68	4,53	0,67	9,36	5,30	5,30	0,76	11,85	6,01	6,01	0,86	14,66	6,70	6,70	0,96	17,52
		17	6,11	3,80	0,88	15,03	6,06	4,49	0,87	14,85	6,17	5,20	0,89	15,31	6,44	5,94	0,92	16,49	6,84	6,67	0,98	18,15
		19	–	–	–	–	8,41	4,58	1,20	25,78	8,36	5,26	1,20	25,52	8,31	5,94	1,19	25,26	8,27	6,61	1,18	25,07
		20	–	–	–	–	9,63	4,62	1,38	32,78	9,58	5,31	1,38	32,46	9,52	5,98	1,37	32,14	9,47	6,65	1,36	31,82
7	3	15	4,81	4,09	1,39	32,91	5,01	4,82	1,45	35,39	5,52	5,51	1,58	41,27	6,20	6,20	1,79	51,11	6,87	6,87	1,98	60,36
		17	6,85	4,12	1,97	60,06	6,81	4,81	1,96	59,41	6,77	5,48	1,95	58,84	6,78	6,17	1,95	59,00	7,00	6,87	2,02	62,82
		19	–	–	–	–	9,02	4,84	2,62	98,55	8,96	5,52	2,61	97,53	8,91	6,19	2,59	96,53	8,86	6,86	2,57	95,52
		20	–	–	–	–	10,19	4,86	2,96	122,07	10,12	5,54	2,95	120,85	10,06	6,21	2,93	119,62	9,98	6,87	2,89	116,53
	4	15	4,19	3,78	0,90	15,74	4,60	4,53	0,99	18,33	5,24	5,24	1,13	22,91	5,93	5,93	1,27	28,29	6,61	6,61	1,43	34,43
		17	6,13	3,80	1,33	30,21	6,09	4,49	1,32	29,86	6,09	5,18	1,32	29,91	6,28	5,89	1,36	31,56	6,66	6,61	1,44	34,90
		19	–	–	–	–	8,33	4,54	1,80	51,35	8,28	5,22	1,79	50,81	8,23	5,89	1,78	50,29	8,18	6,56	1,77	49,74
		20	–	–	–	–	9,50	4,56	2,05	64,23	9,44	5,24	2,04	63,67	9,39	5,92	2,04	63,30	9,34	6,58	2,02	62,65
	5	15	3,61	3,43	0,62	8,04	4,22	4,21	0,73	10,80	4,94	4,94	0,85	14,08	5,64	5,64	0,97	17,65	6,32	6,32	1,09	21,48
		17	5,25	3,43	0,91	15,67	5,25	4,13	0,91	15,67	5,46	4,87	0,94	16,77	5,82	5,61	1,00	18,64	6,34	6,33	1,09	21,57
		19	–	–	–	–	7,57	4,21	1,31	29,40	7,52	4,90	1,30	29,08	7,47	5,57	1,29	28,76	7,48	6,25	1,29	28,82
		20	–	–	–	–	8,75	4,24	1,51	37,49	8,70	4,92	1,50	37,10	8,65	5,60	1,49	36,72	8,59	6,27	1,48	36,34
	6	15	3,26	3,18	0,47	3,92	3,88	3,88	0,56	6,18	4,60	4,60	0,66	9,06	5,32	5,32	0,76	11,70	6,03	6,03	0,86	14,44
		17	4,19	2,99	0,60	7,46	4,45	3,76	0,64	8,50	4,88	4,54	0,70	10,08	5,40	5,31	0,77	11,99	6,03	6,03	0,86	14,47
		19	–	–	–	–	6,68	3,85	0,96	17,19	6,63	4,53	0,95	16,98	6,64	5,22	0,95	17,04	6,82	5,94	0,98	17,86
		20	–	–	–	–	7,94	3,90	1,14	23,22	7,89	4,59	1,14	22,98	7,83	5,26	1,13	22,62	7,79	5,93	1,12	22,41
9	3	15	3,51	3,42	1,01	18,69	4,14	4,14	1,19	24,82	4,83	4,83	1,39	32,38	5,52	5,52	1,59	40,68	6,19	6,19	1,80	50,37
		17	5,20	3,40	1,49	36,64	5,16	4,09	1,48	36,14	5,26	4,80	1,51	37,37	5,59	5,52	1,62	42,09	6,20	6,20	1,80	50,50
		19	–	–	–	–	7,38	4,13	2,13	67,55	7,34	4,81	2,11	66,81	7,29	5,49	2,10	66,09	7,25	6,16	2,09	65,38
		20	–	–	–	–	8,57	4,15	2,49	88,81	8,51	4,83	2,47	87,47	8,46	5,51	2,46	86,92	8,41	6,18	2,44	86,00
	4	15	3,12	3,11	0,67	9,31	3,85	3,85	0,83	13,45	4,55	4,55	0,98	17,81	5,25	5,25	1,13	22,73	5,93	5,93	1,28	27,90
		17	4,33	3,05	0,93	16,25	4,44	3,77	0,96	17,01	4,76	4,52	1,03	19,25	5,27	5,26	1,14	22,97	5,93	5,93	1,28	27,95
		19	–	–	–	–	6,62	3,82	1,43	33,71	6,58	4,50	1,42	33,33	6,54	5,18	1,41	32,97	6,63	5,88	1,43	33,78
		20	–	–	–	–	7,83	3,85	1,70	45,49	7,78	4,53	1,69	45,00	7,73	5,21	1,68	44,53	7,68	5,88	1,66	44,01
	5	15	2,79	2,79	0,48	4,34	3,50	3,50	0,60	7,61	4,24	4,24	0,73	10,71	4,96	4,96	0,86	14,06	5,65	5,65	0,97	17,44
		17	3,37	2,65	0,58	7,01	3,79	3,44	0,65	8,84	4,32	4,22	0,74	11,05	4,96	4,96	0,86	14,08	5,66	5,66	0,97	17,49
		19	–	–	–	–	5,74	3,46	0,99	17,89	5,70	4,15	0,98	17,67	5,81	4,86	1,00	18,28	6,08	5,59	1,05	19,77
		20	–	–	–	–	6,98	3,51	1,20	25,04	6,94	4,20	1,19	24,77	6,89	4,88	1,19	24,47	6,90	5,56	1,19	24,53
	6	15	2,55	2,55	0,37	2,13	3,21	3,21	0,46	3,90	3,90	3,90	0,56	6,45	4,63	4,63	0,66	9,10	5,35	5,35	0,77	11,61
		17	2,84	2,39	0,41	2,80	3,32	3,15	0,48	4,27	3,92	3,90	0,56	6,51	4,64	4,64	0,67	9,12	5,36	5,36	0,77	11,64
		19	–	–	–	–	4,64	3,04	0,67	9,09	4,81	3,78	0,69	9,67	5,15	4,55	0,74	10,88	5,59	5,31	0,80	12,51
		20	–	–	–	–	6,02	3,14	0,86	14,14	5,97	3,82	0,86	13,95	5,99	4,52	0,86	14,04	6,19	5,25	0,89	14,87
11	3	15	2,73	2,73	0,78	11,83	3,45	3,45	0,98	17,63	4,15	4,15	1,18	24,22	4,83	4,83	1,38	31,53	5,52	5,52	1,59	40,14
		17	3,38	2,67	0,96	17,00	3,66	3,42	1,04	19,49	4,15	4,15	1,19	24,29	4,84	4,84	1,38	31,61	5,53	5,53	1,59	40,24
		19	–	–	–	–	5,64	3,42	1,62	41,68	5,60	4,11	1,61	41,14	5,61	4,80	1,61	41,22	5,79	5,50	1,66	43,12
		20	–	–	–	–	6,81	3,44	1,95	57,09	6,76	4,12	1,93	56,45	6,72	4,80	1,92	55,80	6,67	5,48	1,91	55,16
	4	15	2,39	2,39	0,51	5,26	3,13	3,13	0,67	9,17	3,86	3,86	0,83	13,05	4,56	4,56	0,98	17,37	5,25	5,25	1,13	22,12
		17	2,62	2,32	0,56	6,59	3,19	3,12	0,68	9,46	3,86	3,86	0,83	13,07	4,57	4,57	0,98	17,42	5,26	5,26	1,13	22,17
		19	–	–	–	–	4,73	3,07	1,01	18,44	4,76	3,78	1,02	18,63	4,99	4,51	1,07	20,27	5,38	5,24	1,15	23,07
		20	–	–	–	–	5,97	3,12	1,28	27,59	5,93	3,80	1,27	27,26	5,89	4,49	1,26	26,94	6,00	5,19	1,29	27,82
	5	15	2,14	2,14	0,37	2,20	2,81	2,81	0,48	4,58	3,54	3,54	0,61	7,73	4,27	4,27	0,73	10,66	4,97	4,97	0,85	13,70
		17	2,22	2,08	0,38	2,43	2,82	2,81	0,48	4,61	3,54	3,54	0,61	7,75	4,27	4,27	0,74	10,68	4,97	4,97	0,85	13,73
		19	–	–	–	–	3,69	2,68	0,64	8,31	4,03	3,46	0,69	9,66	4,48	4,23	0,77	11,58	5,01	4,97	0,86	13,93
		20	–	–	–	–	4,98	2,74	0,85	13,70	4,94	3,44	0,85	13,53	5,10	4,16	0,87	14,31	5,43	4,91	0,93	16,03
	6	15	1,84	1,84	0,26	1,30	2,56	2,56	0,37	2,20	3,22	3,22	0,46	4,11	3,93	3,93	0,56	6,58	4,66	4,66	0,67	8,99
		17	1,86	1,82	0,27	1,32	2,56	2,56	0,37	2,21	3,23	3,23	0,46	4,12	3,93	3,93	0,56	6,60	4,66	4,66	0,67	9,01
		19	–	–	–	–	2,95	2,37	0,42	3,24	3,43	3,14	0,49	4,82	4,00	3,91	0,57	6,85	4,67	4,67	0,67	9,03
		20	–	–	–	–	3,68	2,28	0,53	5,71	3,95	3,05	0,56	6,66	4,39	3,84	0,63	8,11	4,89	4,62	0,70	9,76
13	3	15	2,00	2,00	0,57	6,93	2,74	2,74	0,79	11,90	3,46	3,46	0,99	17,66	4,15	4,15	1,19	24,19	4,83	4,83	1,38	31,06
		17	2,02	2,00	0,58	7,06	2,75	2,75	0,79	11,93	3,46	3,46	0,99	17,70	4,16	4,16	1,20	24,26	4,84	4,84	1,38	31,14
		19	–	–	–	–	3,67	2,68	1,06	19,55	3,86	3,41	1,11	21,27	4,24	4,15	1,22	25,05	4,84	4,84	1,38	31,21
		20	–	–	–	–	4,89	2,71	1,40	31,64	4,84	3,40	1,38	31,16	4,88	4,10	1,39	31,56	5,12	4,82	1,46	34,29
	4	15	1,72	1,72	0,37	2,28	2,40	2,40	0,51	5,47	3,15	3,15	0,67	9,10	3,87	3,87	0,83	12,91	4,57	4,57	0,98	17,33
		17	1,72	1,71	0,37	2,27	2,40	2,40	0,52	5,48	3,15	3,15	0,68	9,12	3,87	3,87	0,83	12,94	4,58	4,58	0,99	17,38
		19	–	–	–	–	2,79	2,33	0,60	7,42	3,30	3,12	0,71	9,85	3,88	3,88	0,83	13,01	4,58	4,58	0,99	17,43
		20	–	–	–	–	3,85	2,34	0,83	12,80	3,93	3,06	0,84	13,28	4,26	3,82	0,92	15,38	4,70	4,56	1,01	18,16
	5	15	1,41	1,41	0,24	1,15	2,14	2,14	0,37	2,24	2,82	2,82	0,48	4,71	3,55	3,55	0,61	7,64	4,28	4,28	0,73	10,46
		17	1,42	1,42	0,24	1,15	2,14	2,14	0,37	2,25	2,82	2,82	0,48	4,73	3,56	3,56	0,61	7,66	4,28	4,28	0,73	10,48
		19	–	–	–	–	2,26	2,05	0,39	2,64	2,85	2,81	0,49	4,85	3,56	3,56	0,61	7,67	4,29	4,29	0,74	10,51
		20	–	–	–	–	2,69	1,93	0,46	4,23	3,15	2,72	0,54	6,13	3,72	3,52	0,64	8,24	4,32	4,28	0,74	10,62
	6	15	1,07	1,07	0,15	0,71	1,85	1,85	0,27	1,24	2,56	2,56	0,37	2,26	3,23	3,23	0,46	4,24	3,95	3,95	0,57	6,67
		17	1,07	1,07	0,15	0,71	1,85	1,85	0,27	1,24	2,56	2,56	0,37	2,27	3,23	3,23	0,46	4,25	3,96	3,96	0,57	6,69
		19	–	–	–	–	1,90	1,82	0,27	1,27	2,57	2,56	0,37	2,28	3,24	3,24	0,46	4,27	3,97	3,97	0,57	6,71
		20	–	–	–	–	2,15	1,70	0,31	1,50	2,70	2,47	0,39	2,61	3,28	3,22	0,47	4,40	3,97	3,96	0,57	6,71

Примечания

EWT — температура входящей воды;
Δt — разность температур;
DB — сухой термометр;
WB — влажный термометр;
TC — полная холодопроизводительность;
SC — ощутимая холодопроизводительность;
WF — расход воды;
WPD — гидравлическое сопротивление.

Все данные в таблице предоставлены при нормальном атмосферном давлении воздуха на высокой скорости вентилятора при внешнем статическом давлении воздуха 50 Па.

Таблицы холодопроизводительности

Канальный средненапорный двухтрубный фанкойл

LSF-1000DR22H

EWT	Δt	Темп-ра в помещении, °C (W.B.)	Температура воздуха на входе, °C																			
			21				23				25				27				29			
			TC	SC	WF	WPD	TC	SC	WF	WPD	TC	SC	WF	WPD	TC	SC	WF	WPD	TC	SC	WF	WPD
°C	°C	°C	кВт	кВт	м³/ч	кПа	кВт	кВт	м³/ч	кПа	кВт	кВт	м³/ч	кПа	кВт	кВт	м³/ч	кПа	кВт	кВт	м³/ч	кПа
5	3	15	7,37	5,64	2,11	51,14	7,34	6,46	2,10	50,86	7,54	7,31	2,16	53,28	8,14	8,14	2,35	61,62	8,94	8,94	2,58	72,55
		17	9,81	5,67	2,82	84,31	9,76	6,49	2,80	83,49	9,70	7,30	2,78	82,66	9,64	8,10	2,77	81,82	9,64	8,90	2,77	81,78
		19	–	–	–	–	12,37	6,52	3,58	128,34	12,31	7,34	3,57	127,55	12,24	8,14	3,55	126,33	12,18	8,94	3,53	125,07
		20	–	–	–	–	13,74	6,53	3,96	153,03	13,67	7,34	3,94	151,57	13,59	8,15	3,92	150,10	13,53	8,95	3,91	149,14
	4	15	6,45	5,22	1,38	24,62	6,62	6,08	1,42	25,74	7,05	6,95	1,51	28,71	7,78	7,78	1,67	34,06	8,59	8,59	1,84	40,37
		17	8,96	5,28	1,92	43,41	8,91	6,10	1,91	42,97	8,86	6,91	1,90	42,54	8,84	7,72	1,90	42,41	9,02	8,55	1,94	43,97
		19	–	–	–	–	11,54	6,14	2,48	67,38	11,48	6,95	2,47	66,73	11,41	7,76	2,45	66,10	11,35	8,55	2,44	65,47
		20	–	–	–	–	12,93	6,16	2,78	82,23	12,86	6,97	2,77	81,44	12,79	7,78	2,75	80,68	12,72	8,57	2,74	79,91
	5	15	5,53	4,77	0,95	12,92	5,98	5,69	1,03	14,86	6,60	6,58	1,14	17,60	7,41	7,41	1,27	21,27	8,22	8,22	1,41	25,43
		17	7,99	4,84	1,37	24,15	7,94	5,66	1,36	23,91	7,91	6,48	1,36	23,78	8,09	7,33	1,39	24,71	8,46	8,19	1,45	26,71
		19	–	–	–	–	10,67	5,74	1,84	40,05	10,61	6,56	1,83	39,66	10,55	7,37	1,82	39,28	10,49	8,16	1,81	38,89
		20	–	–	–	–	12,06	5,76	2,07	49,17	12,00	6,58	2,06	48,71	11,93	7,39	2,05	48,25	11,87	8,19	2,04	47,80
	6	15	4,75	4,33	0,68	6,69	5,37	5,26	0,77	8,85	6,16	6,16	0,88	11,40	7,02	7,02	1,01	14,26	7,84	7,84	1,12	17,12
		17	6,90	4,37	0,99	13,82	6,86	5,19	0,98	13,69	7,05	6,06	1,01	14,34	7,43	6,95	1,07	15,70	7,96	7,83	1,14	17,54
		19	–	–	–	–	9,66	5,30	1,38	24,39	9,60	6,12	1,37	24,15	9,55	6,93	1,37	23,91	9,53	7,74	1,36	23,81
		20	–	–	–	–	11,12	5,35	1,60	31,28	11,06	6,17	1,59	30,98	11,00	6,98	1,58	30,68	10,94	7,78	1,57	30,39
7	3	15	5,57	4,81	1,61	31,55	5,86	5,68	1,69	34,43	6,51	6,51	1,87	40,91	7,33	7,33	2,12	50,87	8,13	8,13	2,34	60,12
		17	8,00	4,84	2,30	58,57	7,95	5,66	2,30	58,20	7,90	6,47	2,28	57,56	7,94	7,29	2,29	58,11	8,25	8,13	2,38	61,83
		19	–	–	–	–	10,58	5,70	3,08	96,72	10,52	6,51	3,06	95,75	10,45	7,31	3,01	93,31	10,39	8,11	3,00	92,39
		20	–	–	–	–	11,97	5,71	3,48	120,28	11,90	6,53	3,46	119,07	11,81	7,33	3,41	116,01	11,75	8,13	3,39	114,87
	4	15	4,81	4,41	1,04	14,89	5,36	5,31	1,15	17,74	6,15	6,15	1,32	22,49	6,98	6,98	1,50	27,90	7,79	7,79	1,69	34,07
		17	7,04	4,42	1,52	28,33	7,00	5,25	1,51	28,00	7,04	6,08	1,51	28,27	7,33	6,95	1,58	30,61	7,83	7,80	1,69	34,35
		19	–	–	–	–	9,69	5,31	2,10	49,67	9,64	6,13	2,09	49,17	9,58	6,94	2,07	48,68	9,52	7,73	2,06	48,16
		20	–	–	–	–	11,09	5,33	2,40	62,81	11,03	6,15	2,39	62,20	10,97	6,96	2,38	61,61	10,91	7,76	2,36	61,01
	5	15	4,12	3,98	0,71	7,51	4,90	4,90	0,84	10,40	5,76	5,76	0,99	13,69	6,61	6,61	1,14	17,34	7,43	7,43	1,28	21,11
		17	5,94	3,96	1,02	14,36	5,97	4,80	1,03	14,51	6,28	5,69	1,08	15,88	6,76	6,58	1,16	17,97	7,44	7,44	1,28	21,15
		19	–	–	–	–	8,72	4,90	1,51	27,93	8,66	5,72	1,50	27,64	8,61	6,53	1,49	27,34	8,65	7,35	1,50	27,57
		20	–	–	–	–	10,13	4,92	1,74	35,90	10,07	5,74	1,73	35,55	10,01	6,55	1,72	35,20	9,95	7,36	1,71	34,85
	6	15	3,70	3,66	0,53	3,63	4,47	4,47	0,64	5,92	5,33	5,33	0,76	8,73	6,20	6,20	0,89	11,34	7,05	7,05	1,01	14,11
		17	4,63	3,42	0,66	6,47	5,01	4,34	0,72	7,71	5,58	5,28	0,80	9,46	6,26	6,20	0,90	11,50	7,06	7,06	1,01	14,12
		19	–	–	–	–	7,57	4,43	1,09	15,87	7,52	5,25	1,08	15,67	7,58	6,09	1,09	15,89	7,84	6,95	1,13	16,89
		20	–	–	–	–	9,08	4,49	1,30	21,71	9,02	5,31	1,30	21,49	8,97	6,13	1,29	21,27	8,93	6,94	1,28	21,12
9	3	15	4,08	4,01	1,17	18,03	4,87	4,87	1,40	24,41	5,70	5,70	1,64	32,17	6,52	6,52	1,87	40,35	7,33	7,33	2,12	50,12
		17	6,01	3,98	1,73	35,04	5,97	4,81	1,71	34,61	6,12	5,66	1,76	36,22	6,57	6,53	1,90	41,47	7,34	7,34	2,13	50,24
		19	–	–	–	–	8,62	4,85	2,48	65,71	8,57	5,67	2,47	65,01	8,51	6,48	2,45	64,19	8,48	7,29	2,46	64,42
		20	–	–	–	–	10,03	4,88	2,92	86,88	9,97	5,69	2,89	85,43	9,90	6,50	2,86	83,74	9,84	7,30	2,84	82,86
	4	15	3,61	3,61	0,78	8,93	4,49	4,49	0,97	12,91	5,34	5,34	1,15	17,42	6,17	6,17	1,33	22,35	6,99	6,99	1,51	27,84
		17	4,90	3,53	1,06	14,99	5,08	4,41	1,09	15,98	5,53	5,31	1,19	18,52	6,18	6,17	1,33	22,40	7,00	7,00	1,52	27,91
		19	–	–	–	–	7,64	4,45	1,65	32,15	7,59	5,27	1,64	31,78	7,56	6,09	1,63	31,51	7,70	6,93	1,66	32,60
		20	–	–	–	–	9,09	4,49	1,97	43,78	9,03	5,31	1,96	43,32	8,98	6,12	1,95	42,87	8,92	6,93	1,93	42,40
	5	15	3,20	3,20	0,55	4,11	4,05	4,05	0,70	7,31	4,94	4,94	0,85	10,36	5,79	5,79	1,00	13,59	6,62	6,62	1,14	17,09
		17	3,75	3,04	0,65	6,17	4,31	4,00	0,74	8,21	4,99	4,93	0,86	10,56	5,80	5,80	1,00	13,62	6,63	6,63	1,14	17,13
		19	–	–	–	–	6,52	4,01	1,12	16,59	6,48	4,83	1,12	16,42	6,67	5,69	1,15	17,25	7,04	6,57	1,21	18,95
		20	–	–	–	–	8,01	4,06	1,38	23,60	7,95	4,88	1,37	23,34	7,90	5,70	1,36	23,06	7,94	6,53	1,37	23,29
	6	15	2,90	2,90	0,42	1,98	3,68	3,68	0,53	3,69	4,50	4,50	0,65	6,19	5,38	5,38	0,77	8,77	6,24	6,24	0,90	11,28
		17	3,16	2,75	0,45	2,45	3,76	3,63	0,54	3,91	4,51	4,51	0,65	6,21	5,39	5,39	0,77	8,79	6,25	6,25	0,90	11,30
		19	–	–	–	–	5,11	3,47	0,73	8,00	5,40	4,38	0,77	8,79	5,88	5,30	0,84	10,16	6,45	6,21	0,93	11,92
		20	–	–	–	–	6,77	3,59	0,97	12,90	6,71	4,41	0,96	12,72	6,79	5,26	0,97	12,96	7,08	6,14	1,02	13,96
11	3	15	3,18	3,18	0,91	11,47	4,04	4,04	1,15	17,25	4,88	4,88	1,39	23,86	5,70	5,70	1,63	31,20	6,52	6,52	1,88	39,86
		17	3,85	3,11	1,10	15,87	4,24	4,01	1,21	18,69	4,88	4,88	1,39	23,88	5,71	5,71	1,63	31,27	6,53	6,53	1,88	39,96
		19	–	–	–	–	6,54	4,01	1,88	39,97	6,49	4,83	1,87	39,47	6,52	5,66	1,88	39,80	6,80	6,51	1,96	42,82
		20	–	–	–	–	7,92	4,02	2,27	55,24	7,88	4,85	2,26	55,03	7,84	5,67	2,26	54,95	7,80	6,48	2,25	54,37
	4	15	2,75	2,75	0,59	5,01	3,64	3,64	0,78	8,84	4,51	4,51	0,97	12,71	5,35	5,35	1,15	17,03	6,18	6,18	1,32	21,78
		17	2,95	2,68	0,63	5,97	3,68	3,63	0,79	9,00	4,51	4,51	0,97	12,73	5,36	5,36	1,15	17,07	6,19	6,19	1,33	21,84
		19	–	–	–	–	5,37	3,56	1,15	17,10	5,44	4,42	1,17	17,49	5,77	5,30	1,24	19,38	6,29	6,17	1,35	22,45
		20	–	–	–	–	6,86	3,62	1,47	26,06	6,81	4,44	1,46	25,75	6,78	5,26	1,45	25,52	6,95	6,11	1,49	26,65
	5	15	2,44	2,44	0,42	2,05	3,23	3,23	0,56	4,35	4,10	4,10	0,71	7,43	4,97	4,97	0,86	10,33	5,81	5,81	1,00	13,38
		17	2,50	2,39	0,43	2,19	3,23	3,22	0,56	4,36	4,10	4,10	0,71	7,45	4,98	4,98	0,86	10,36	5,82	5,82	1,00	13,41
		19	–	–	–	–	4,09	3,08	0,70	7,39	4,57	4,02	0,79	8,93	5,16	4,94	0,89	11,00	5,85	5,83	1,00	13,50
		20	–	–	–	–	5,62	3,16	0,97	12,66	5,59	3,99	0,96	12,56	5,81	4,86	1,00	13,35	6,25	5,76	1,08	15,24
	6	15	2,07	2,07	0,30	1,20	2,92	2,92	0,42	2,06	3,70	3,70	0,53	3,90	4,54	4,54	0,65	6,33	5,42	5,42	0,78	8,69
		17	2,08	2,07	0,30	1,21	2,92	2,92	0,42	2,06	3,70	3,70	0,53	3,91	4,55	4,55	0,65	6,34	5,43	5,43	0,78	8,71
		19	–	–	–	–	3,27	2,72	0,47	2,81	3,87	3,63	0,55	4,38	4,59	4,54	0,66	6,47	5,43	5,43	0,78	8,72
		20	–	–	–	–	4,01	2,59	0,58	4,84	4,38	3,51	0,63	5,86	4,97	4,46	0,71	7,47	5,62	5,39	0,80	9,23
13	3	15	2,31	2,31	0,66	6,64	3,20	3,20	0,92	11,56	4,06	4,06	1,17	17,31	4,89	4,89	1,41	23,87	5,70	5,70	1,63	30,76
		17	2,32	2,32	0,67	6,69	3,21	3,21	0,92	11,59	4,06	4,06	1,17	17,36	4,89	4,89	1,41	23,92	5,71	5,71	1,63	30,84
		19	–	–	–	–	4,18	3,13	1,20	18,21	4,45	4,01	1,28	20,29	4,96	4,89	1,43	24,45	5,72	5,72	1,63	30,92
		20	–	–	–	–	5,62	3,16	1,61	29,99	5,57	3,98	1,59	29,52	5,65	4,83	1,61	30,23	5,97	5,69	1,71	33,37
	4	15	1,96	1,96	0,42	2,12	2,77	2,77	0,59	5,22	3,66	3,66	0,78	8,79	4,52	4,52	0,97	12,59	5,37	5,37	1,16	17,02
		17	1,96	1,95	0,42	2,12	2,77	2,77	0,59	5,24	3,67	3,67	0,79	8,81	4,53	4,53	0,97	12,62	5,37	5,37	1,16	17,06
		19	–	–	–	–	3,13	2,69	0,67	6,72	3,79	3,64	0,81	9,31	4,53	4,53	0,97	12,64	5,38	5,38	1,16	17,10
		20	–	–	–	–	4,31	2,69	0,92	11,57	4,46	3,57	0,96	12,28	4,91	4,48	1,06	14,58	5,47	5,37	1,18	17,59
	5	15	1,59	1,59	0,27	1,06	2,44	2,44	0,42	2,09	3,24	3,24	0,56	4,49	4,12	4,12	0,71	7,35	4,99	4,99	0,86	10,16
		17	1,59	1,59	0,27	1,06	2,44	2,44	0,42	2,10	3,24	3,24	0,56	4,50	4,13	4,13	0,71	7,37	5,00	5,00	0,86	10,18
		19	–	–	–	–	2,54	2,36	0,44	2,35	3,25	3,24	0,56	4,55	4,13	4,13	0,71	7,38	5,00	5,00	0,86	10,21
		20	–	–	–	–	2,96	2,21	0,51	3,57	3,54	3,15	0,61	5,53	4,26	4,10	0,73	7,76	5,02	5,01	0,86	10,25
	6	15	1,17	1,17	0,17	0,64	2,09	2,09	0,30	1,15	2,92	2,92	0,42	2,11	3,71	3,71	0,53	4,03	4,58	4,58	0,66	6,42
		17	1,17	1,17	0,17	0,64	2,09	2,09	0,30	1,15	2,92	2,92	0,42	2,12	3,72	3,72	0,53	4,04	4,59	4,59	0,66	6,43
		19	–	–	–	–	2,12	2,07	0,30	1,16	2,92	2,92	0,42	2,12	3,72	3,72	0,53	4,06	4,59	4,59	0,66	6,45
		20	–	–	–	–	2,35	1,94	0,34	1,31	3,03	2,85	0,43	2,34	3,74	3,71	0,54	4,11	4,60	4,59	0,66	6,45

Примечания

EWT — температура входящей воды;
Δt — разность температур;
DB — сухой термометр;
WB — влажный термометр;
TC — полная холодопроизводительность;
SC — ощутимая холодопроизводительность;
WF — расход воды;
WPD — гидравлическое сопротивление.

Все данные в таблице предоставлены при нормальном атмосферном давлении воздуха на высокой скорости вентилятора при внешнем статическом давлении воздуха 50 Па.

Канальный средненапорный двухтрубный фанкойл

LSF-1200DR22H

EWT	Δt	Темп-ра в поме-щении, °C (W.B.)	Температура воздуха на входе, °C																			
			21				23				25				27				29			
			TC	SC	WF	WPD	TC	SC	WF	WPD	TC	SC	WF	WPD	TC	SC	WF	WPD	TC	SC	WF	WPD
°C	°C	°C	кВт	кВт	м³/ч	кПа	кВт	кВт	м³/ч	кПа	кВт	кВт	м³/ч	кПа	кВт	кВт	м³/ч	кПа	кВт	кВт	м³/ч	кПа
5	3	15	8,92	6,83	2,57	48,68	8,88	7,82	2,56	48,34	9,12	8,83	2,63	50,67	9,82	9,82	2,81	56,96	10,79	10,79	3,11	67,72
		17	11,85	6,85	3,40	78,95	11,78	7,84	3,38	78,16	11,72	8,82	3,37	77,73	11,66	9,79	3,37	77,75	11,66	10,76	3,37	77,74
		19	–	–	–	–	14,93	7,87	4,30	118,73	14,85	8,85	4,28	117,87	14,78	9,83	4,28	117,91	14,71	10,79	4,26	117,13
		20	–	–	–	–	16,61	7,90	4,81	144,64	16,53	8,88	4,81	144,32	16,43	9,85	4,75	141,63	16,34	10,81	4,72	140,04
	4	15	7,76	6,29	1,66	22,98	7,98	7,33	1,71	24,09	8,50	8,39	1,82	26,89	9,39	9,39	2,02	31,93	10,37	10,37	2,22	37,84
		17	10,81	6,37	2,32	40,60	10,74	7,36	2,31	40,19	10,68	8,34	2,29	39,78	10,67	9,32	2,29	39,75	10,89	10,33	2,34	41,17
		19	–	–	–	–	13,95	7,42	3,01	63,84	13,87	8,40	3,00	63,23	13,80	9,37	2,98	62,63	13,72	10,34	2,96	62,03
		20	–	–	–	–	15,61	7,43	3,36	76,96	15,54	8,42	3,35	76,77	15,46	9,40	3,34	76,41	15,38	10,36	3,32	75,68
	5	15	6,65	5,74	1,14	12,03	7,18	6,85	1,23	13,72	7,96	7,94	1,37	16,47	8,95	8,95	1,54	20,11	9,92	9,92	1,70	23,83
		17	9,62	5,84	1,65	22,55	9,56	6,83	1,64	22,32	9,54	7,82	1,64	22,21	9,76	8,85	1,67	23,11	10,21	9,89	1,75	25,01
		19	–	–	–	–	12,87	6,93	2,22	37,45	12,79	7,91	2,21	37,09	12,72	8,89	2,19	36,74	12,65	9,85	2,18	36,38
		20	–	–	–	–	14,55	6,95	2,50	46,00	14,47	7,94	2,49	45,56	14,39	8,92	2,47	45,13	14,31	9,88	2,46	44,70
	6	15	5,73	5,23	0,82	6,09	6,46	6,34	0,93	8,13	7,42	7,42	1,06	10,65	8,46	8,46	1,21	13,34	9,47	9,47	1,36	16,16
		17	8,28	5,25	1,19	12,82	8,24	6,25	1,18	12,71	8,48	7,31	1,22	13,36	8,95	8,38	1,28	14,66	9,61	9,45	1,38	16,55
		19	–	–	–	–	11,63	6,39	1,66	22,77	11,56	7,38	1,65	22,54	11,50	8,35	1,64	22,31	11,48	9,34	1,64	22,24
		20	–	–	–	–	13,41	6,45	1,93	29,23	13,33	7,44	1,91	28,95	13,23	8,41	1,89	28,40	13,16	9,38	1,88	28,12
7	3	15	6,72	5,81	1,94	29,54	7,07	6,86	2,05	32,30	7,88	7,87	2,28	38,90	8,85	8,85	2,54	47,03	9,82	9,82	2,83	56,75
		17	9,65	5,84	2,77	54,60	9,59	6,83	2,76	54,00	9,52	7,81	2,74	53,41	9,58	8,81	2,76	53,99	9,96	9,82	2,88	58,17
		19	–	–	–	–	12,76	6,87	3,68	89,09	12,68	7,86	3,66	88,18	12,61	8,83	3,64	87,62	12,56	9,80	3,64	87,70
		20	–	–	–	–	14,44	6,89	4,18	111,42	14,37	7,88	4,18	111,40	14,29	8,86	4,16	110,31	14,18	9,82	4,10	107,50
	4	15	5,79	5,32	1,25	13,90	6,46	6,41	1,39	16,61	7,43	7,43	1,60	21,09	8,42	8,42	1,81	26,15	9,41	9,41	2,04	31,94
		17	8,49	5,34	1,83	26,47	8,43	6,33	1,81	26,16	8,48	7,34	1,83	26,45	8,82	8,38	1,90	28,32	9,45	9,42	2,05	32,20
		19	–	–	–	–	11,70	6,41	2,53	46,49	11,63	7,40	2,52	46,01	11,56	8,37	2,50	45,55	11,49	9,34	2,49	45,06
		20	–	–	–	–	13,37	6,43	2,88	58,09	13,29	7,41	2,86	57,52	13,22	8,39	2,85	56,96	13,14	9,36	2,83	56,39
	5	15	4,97	4,80	0,85	6,86	5,90	5,90	1,02	9,71	6,95	6,95	1,20	12,82	7,97	7,97	1,37	16,24	8,96	8,96	1,54	19,78
		17	7,12	4,76	1,23	13,33	7,17	5,79	1,23	13,50	7,56	6,86	1,30	14,78	8,16	7,94	1,41	16,90	8,98	8,97	1,54	19,82
		19	–	–	–	–	10,48	5,89	1,80	25,79	10,41	6,88	1,79	25,51	10,34	7,86	1,78	25,23	10,41	8,86	1,79	25,50
		20	–	–	–	–	12,21	5,94	2,10	33,57	12,14	6,93	2,09	33,23	12,07	7,91	2,08	32,90	12,00	8,88	2,07	32,57
	6	15	4,49	4,43	0,65	3,32	5,40	5,40	0,77	5,40	6,43	6,43	0,92	8,09	7,48	7,48	1,07	10,60	8,51	8,51	1,22	13,29
		17	5,57	4,12	0,80	5,87	6,02	5,23	0,86	7,05	6,71	6,36	0,96	8,77	7,54	7,47	1,08	10,74	8,52	8,52	1,23	13,32
		19	–	–	–	–	9,09	5,33	1,30	14,75	9,03	6,32	1,29	14,56	9,11	7,33	1,31	14,80	9,44	8,39	1,35	15,75
		20	–	–	–	–	10,93	5,41	1,57	20,25	10,86	6,40	1,56	20,04	10,80	7,39	1,55	19,83	10,76	8,37	1,55	19,71
9	3	15	4,93	4,85	1,42	17,03	5,88	5,88	1,69	22,88	6,89	6,89	1,99	30,44	7,87	7,87	2,26	37,82	8,85	8,85	2,56	46,99
		17	7,25	4,81	2,08	32,76	7,20	5,81	2,07	32,37	7,39	6,83	2,12	33,92	7,92	7,87	2,28	38,28	8,86	8,86	2,57	47,11
		19	–	–	–	–	10,43	5,87	3,03	62,54	10,37	6,86	3,01	61,89	10,31	7,84	2,99	61,23	10,23	8,80	2,95	59,68
		20	–	–	–	–	12,09	5,88	3,49	80,02	12,02	6,87	3,47	79,19	11,95	7,85	3,45	78,35	11,88	8,82	3,43	77,55
	4	15	4,35	4,34	0,93	8,32	5,41	5,41	1,16	12,09	6,44	6,44	1,39	16,29	7,45	7,45	1,61	20,95	8,44	8,44	1,83	26,10
		17	5,90	4,26	1,27	14,06	6,12	5,32	1,32	14,90	6,66	6,40	1,44	17,29	7,46	7,45	1,61	21,00	8,45	8,45	1,83	26,16
		19	–	–	–	–	9,21	5,37	1,98	30,05	9,16	6,36	1,97	29,72	9,11	7,35	1,96	29,47	9,30	8,36	2,00	30,52
		20	–	–	–	–	10,96	5,42	2,38	40,96	10,87	6,40	2,34	39,99	10,80	7,38	2,33	39,57	10,73	8,35	2,31	39,13
	5	15	3,88	3,88	0,67	3,75	4,88	4,88	0,84	6,73	5,95	5,95	1,02	9,69	6,99	6,99	1,20	12,72	7,99	7,99	1,38	16,01
		17	4,51	3,67	0,78	5,61	5,18	4,81	0,89	7,59	6,01	5,94	1,04	9,86	6,99	6,99	1,20	12,75	8,00	8,00	1,38	16,05
		19	–	–	–	–	7,83	4,82	1,35	15,44	7,80	5,83	1,34	15,36	8,03	6,87	1,38	16,11	8,49	7,93	1,46	17,73
		20	–	–	–	–	9,64	4,89	1,66	22,02	9,58	5,89	1,65	21,78	9,51	6,87	1,64	21,52	9,57	7,87	1,65	21,76
	6	15	3,51	3,51	0,50	1,85	4,46	4,46	0,64	3,36	5,43	5,43	0,78	5,66	6,48	6,48	0,93	8,19	7,53	7,53	1,08	10,55
		17	3,84	3,33	0,55	2,26	4,55	4,40	0,65	3,57	5,44	5,44	0,78	5,68	6,49	6,49	0,93	8,21	7,54	7,54	1,08	10,58
		19	–	–	–	–	6,10	4,17	0,88	7,31	6,47	5,27	0,93	8,13	7,06	6,39	1,01	9,46	7,77	7,49	1,11	11,13
		20	–	–	–	–	8,12	4,31	1,17	11,98	8,05	5,31	1,16	11,81	8,16	6,33	1,17	12,06	8,53	7,40	1,22	13,03
11	3	15	3,84	3,84	1,09	10,74	4,88	4,88	1,39	16,16	5,89	5,89	1,68	22,36	6,89	6,89	1,97	29,25	7,87	7,87	2,26	37,10
		17	4,65	3,76	1,33	14,97	5,11	4,84	1,46	17,48	5,89	5,89	1,68	22,38	6,90	6,90	1,97	29,32	7,88	7,88	2,26	37,20
		19	–	–	–	–	7,87	4,83	2,26	37,06	7,81	5,83	2,24	36,57	7,86	6,83	2,25	36,95	8,21	7,86	2,36	40,11
		20	–	–	–	–	9,59	4,87	2,76	52,60	9,53	5,86	2,74	52,00	9,47	6,85	2,73	51,41	9,39	7,82	2,68	50,04
	4	15	3,32	3,32	0,71	4,56	4,38	4,38	0,94	8,26	5,44	5,44	1,16	11,90	6,46	6,46	1,38	15,96	7,46	7,46	1,60	20,42
		17	3,56	3,23	0,76	5,44	4,43	4,38	0,95	8,40	5,44	5,44	1,17	11,93	6,47	6,47	1,39	15,99	7,47	7,47	1,60	20,47
		19	–	–	–	–	6,46	4,30	1,38	15,94	6,55	5,33	1,40	16,33	6,96	6,39	1,49	18,13	7,59	7,46	1,63	21,03
		20	–	–	–	–	8,27	4,36	1,77	24,33	8,21	5,36	1,76	24,05	8,17	6,35	1,75	23,85	8,38	7,38	1,80	24,94
	5	15	2,96	2,96	0,51	1,89	3,90	3,90	0,67	3,96	4,94	4,94	0,85	6,90	6,00	6,00	1,03	9,67	7,02	7,02	1,21	12,65
		17	3,04	2,90	0,52	2,02	3,90	3,90	0,67	3,97	4,94	4,94	0,85	6,92	6,01	6,01	1,03	9,69	7,02	7,02	1,20	12,55
		19	–	–	–	–	4,89	3,70	0,84	6,78	5,49	4,84	0,94	8,30	6,22	5,96	1,07	10,27	7,05	7,03	1,21	12,64
		20	–	–	–	–	6,74	3,80	1,16	11,76	6,71	4,81	1,16	11,67	7,02	5,87	1,21	12,61	7,52	6,94	1,29	14,09
	6	15	2,50	2,50	0,36	1,16	3,54	3,54	0,51	1,89	4,48	4,48	0,64	3,55	5,47	5,47	0,78	5,82	6,53	6,53	0,93	8,12
		17	2,52	2,50	0,36	1,16	3,54	3,54	0,51	1,90	4,48	4,48	0,64	3,56	5,48	5,48	0,78	5,84	6,54	6,54	0,94	8,14
		19	–	–	–	–	3,97	3,29	0,57	2,58	4,67	4,38	0,67	3,99	5,53	5,47	0,79	5,95	6,55	6,54	0,94	8,15
		20	–	–	–	–	4,83	3,13	0,69	4,38	5,26	4,22	0,75	5,33	5,96	5,37	0,85	6,91	6,76	6,49	0,97	8,61
13	3	15	2,79	2,79	0,80	6,14	3,86	3,86	1,11	10,83	4,90	4,90	1,41	16,23	5,90	5,90	1,70	22,38	6,88	6,88	1,97	28,83
		17	2,79	2,79	0,80	6,18	3,87	3,87	1,11	10,85	4,90	4,90	1,41	16,26	5,91	5,91	1,70	22,43	6,89	6,89	1,97	28,90
		19	–	–	–	–	5,03	3,77	1,45	17,00	5,37	4,84	1,54	18,98	5,98	5,91	1,72	22,91	6,90	6,90	1,97	28,98
		20	–	–	–	–	6,78	3,81	1,94	28,01	6,71	4,80	1,92	27,57	6,81	5,83	1,95	28,27	7,21	6,87	2,06	31,25
	4	15	2,38	2,38	0,51	1,95	3,35	3,35	0,72	4,86	4,41	4,41	0,95	8,22	5,46	5,46	1,17	11,79	6,48	6,48	1,40	15,95
		17	2,37	2,37	0,51	1,94	3,35	3,35	0,72	4,88	4,42	4,42	0,95	8,24	5,46	5,46	1,17	11,82	6,49	6,49	1,40	15,99
		19	–	–	–	–	3,75	3,24	0,80	6,19	4,56	4,39	0,98	8,69	5,47	5,47	1,17	11,84	6,50	6,50	1,40	16,03
		20	–	–	–	–	5,17	3,24	1,11	10,72	5,37	4,30	1,15	11,44	5,89	5,39	1,26	13,44	6,60	6,48	1,42	16,47
	5	15	1,92	1,92	0,33	1,02	2,96	2,96	0,51	1,92	3,91	3,91	0,67	4,09	4,97	4,97	0,85	6,87	6,02	6,02	1,03	9,51
		17	1,92	1,92	0,33	1,02	2,96	2,96	0,51	1,93	3,91	3,91	0,67	4,10	4,97	4,97	0,85	6,88	6,03	6,03	1,03	9,53
		19	–	–	–	–	3,08	2,87	0,53	2,16	3,93	3,91	0,67	4,14	4,98	4,98	0,85	6,90	6,04	6,04	1,04	9,56
		20	–	–	–	–	3,58	2,67	0,61	3,25	4,26	3,79	0,73	5,05	5,12	4,94	0,88	7,23	6,05	6,04	1,04	9,59
	6	15	1,41	1,41	0,20	0,61	2,52	2,52	0,36	1,10	3,53	3,53	0,51	1,94	4,49	4,49	0,64	3,67	5,52	5,52	0,79	5,95
		17	1,41	1,41	0,20	0,61	2,53	2,53	0,36	1,10	3,54	3,54	0,51	1,94	4,49	4,49	0,64	3,68	5,52	5,52	0,79	5,97
		19	–	–	–	–	2,56	2,50	0,37	1,12	3,54	3,54	0,51	1,94	4,50	4,50	0,64	3,69	5,53	5,53	0,79	5,99
		20	–	–	–	–	2,84	2,34	0,41	1,25	3,68	3,45	0,53	2,15	4,52	4,49	0,65	3,74	5,53	5,53	0,79	5,99

Примечания

EWT — температура входящей воды;
Δt — разность температур;
DB — сухой термометр;
WB — влажный термометр;
TC — полная холодопроизводительность;
SC — ощутимая холодопроизводительность;
WF — расход воды;
WPD — гидравлическое сопротивление.

Все данные в таблице предоставлены при нормальном атмосферном давлении воздуха на высокой скорости вентилятора при внешнем статическом давлении воздуха 50 Па.

Таблицы холодопроизводительности

Канальный средненапорный двухтрубный фанкойл

LSF-1400DR22H

EWT	Δt	Темп-ра в помещении, °C (W.B.)	Температура воздуха на входе, °C																			
			21				23				25				27				29			
			TC	SC	WF	WPD	TC	SC	WF	WPD	TC	SC	WF	WPD	TC	SC	WF	WPD	TC	SC	WF	WPD
°C	°C	°C	кВт	кВт	м³/ч	кПа	кВт	кВт	м³/ч	кПа	кВт	кВт	м³/ч	кПа	кВт	кВт	м³/ч	кПа	кВт	кВт	м³/ч	кПа
5	3	15	10,28	7,82	2,97	67,63	10,22	8,95	2,95	67,01	10,45	10,09	2,99	68,76	11,22	11,22	3,22	78,00	12,33	12,33	3,57	93,18
		17	13,60	7,85	3,92	109,64	13,54	8,98	3,92	109,54	13,47	10,10	3,90	108,85	13,40	11,20	3,88	107,83	13,37	12,30	3,87	107,41
		19	–	–	–	–	17,10	9,01	4,93	163,86	17,01	10,12	4,91	162,29	16,91	11,23	4,88	160,71	16,82	12,32	4,85	159,20
		20	–	–	–	–	18,99	9,02	5,48	196,79	18,88	10,14	5,45	194,92	18,78	11,24	5,42	193,07	18,68	12,34	5,39	191,32
	4	15	9,05	7,25	1,94	32,41	9,23	8,42	1,98	33,57	9,78	9,62	2,10	37,12	10,76	10,76	2,31	43,80	11,87	11,87	2,55	51,94
		17	12,50	7,34	2,70	57,20	12,43	8,46	2,68	56,64	12,34	9,57	2,66	55,74	12,30	10,68	2,65	55,40	12,53	11,82	2,71	57,46
		19	–	–	–	–	16,04	8,52	3,47	88,46	15,96	9,63	3,45	87,62	15,87	10,74	3,43	86,80	15,78	11,84	3,41	85,98
		20	–	–	–	–	17,92	8,53	3,86	106,48	17,84	9,65	3,86	106,30	17,76	10,77	3,85	105,77	17,66	11,86	3,83	104,77
	5	15	7,86	6,68	1,35	17,47	8,38	7,92	1,44	19,49	9,17	9,13	1,57	22,58	10,27	10,27	1,76	27,43	11,40	11,40	1,97	33,04
		17	11,26	6,78	1,94	32,26	11,19	7,90	1,93	31,94	11,13	9,03	1,92	31,67	11,32	10,18	1,95	32,60	11,78	11,36	2,03	34,96
		19	–	–	–	–	14,87	7,98	2,56	51,97	14,79	9,11	2,55	51,51	14,71	10,22	2,54	51,18	14,61	11,31	2,51	50,29
		20	–	–	–	–	16,78	8,01	2,89	63,96	16,69	9,13	2,87	63,39	16,61	10,25	2,86	63,07	16,53	11,35	2,85	62,50
	6	15	6,73	6,07	0,96	9,62	7,58	7,38	1,09	12,01	8,61	8,61	1,24	14,91	9,76	9,76	1,40	18,34	10,90	10,90	1,56	22,13
		17	9,81	6,14	1,40	18,45	9,75	7,27	1,39	18,24	9,93	8,45	1,42	18,85	10,41	9,66	1,49	20,43	11,09	10,87	1,59	22,81
		19	–	–	–	–	13,60	7,43	1,95	32,49	13,52	8,55	1,94	32,18	13,45	9,66	1,93	31,87	13,39	10,77	1,92	31,63
		20	–	–	–	–	15,57	7,48	2,24	41,03	15,49	8,60	2,22	40,64	15,40	9,71	2,21	40,26	15,29	10,80	2,19	39,51
7	3	15	7,76	6,66	2,24	40,85	8,12	7,84	2,33	43,90	9,00	9,00	2,59	52,54	10,12	10,12	2,91	64,53	11,22	11,22	3,23	77,18
		17	11,10	6,70	3,20	75,75	11,03	7,83	3,18	74,95	10,97	8,94	3,16	74,15	11,00	10,07	3,17	74,57	11,40	11,21	3,28	79,38
		19	–	–	–	–	14,64	7,87	4,24	123,82	14,57	9,00	4,24	123,85	14,49	10,11	4,22	122,83	14,41	11,20	4,20	121,63
		20	–	–	–	–	16,55	7,90	4,83	155,56	16,46	9,02	4,80	154,07	16,37	10,13	4,78	152,59	16,28	11,23	4,75	151,09
	4	15	6,74	6,13	1,45	19,33	7,46	7,36	1,60	23,02	8,54	8,54	1,85	29,30	9,65	9,65	2,08	35,86	10,77	10,77	2,33	43,77
		17	9,86	6,16	2,12	37,18	9,80	7,29	2,11	36,77	9,82	8,42	2,11	36,91	10,16	9,60	2,19	39,17	10,84	10,78	2,35	44,22
		19	–	–	–	–	13,48	7,36	2,91	64,25	13,40	8,49	2,90	63,69	13,34	9,60	2,89	63,38	13,26	10,70	2,87	62,68
		20	–	–	–	–	15,40	7,39	3,33	81,14	15,32	8,52	3,31	80,36	15,23	9,63	3,30	79,56	15,14	10,73	3,28	78,76
	5	15	5,84	5,58	1,00	10,32	6,85	6,85	1,18	13,57	8,02	8,02	1,38	17,74	9,17	9,17	1,58	22,29	10,31	10,31	1,78	27,44
		17	8,45	5,56	1,45	19,32	8,45	6,71	1,45	19,33	8,81	7,91	1,52	20,78	9,43	9,13	1,62	23,38	10,32	10,32	1,78	27,52
		19	–	–	–	–	12,19	6,81	2,10	36,28	12,11	7,94	2,09	35,91	12,04	9,05	2,07	35,54	12,06	10,18	2,08	35,66
		20	–	–	–	–	14,17	6,87	2,45	47,44	14,09	7,99	2,44	46,98	14,01	9,11	2,42	46,52	13,93	10,21	2,41	46,08
	6	15	5,15	5,07	0,74	5,18	6,26	6,26	0,90	8,32	7,48	7,48	1,07	11,49	8,65	8,65	1,24	14,73	9,81	9,81	1,41	18,30
		17	6,72	4,85	0,96	9,54	7,18	6,11	1,03	10,71	7,89	7,39	1,13	12,58	8,76	8,64	1,26	15,04	9,82	9,82	1,41	18,33
		19	–	–	–	–	10,76	6,23	1,55	21,37	10,69	7,35	1,54	21,14	10,71	8,49	1,54	21,21	11,01	9,67	1,58	22,28
		20	–	–	–	–	12,77	6,29	1,83	28,62	12,70	7,42	1,82	28,32	12,62	8,54	1,81	28,04	12,57	9,66	1,81	27,94
9	3	15	5,69	5,57	1,63	23,43	6,75	6,75	1,95	31,88	7,88	7,88	2,27	41,11	9,00	9,00	2,59	51,79	10,10	10,10	2,91	63,42
		17	8,42	5,54	2,44	46,69	8,36	6,67	2,42	46,07	8,53	7,83	2,47	47,73	9,08	9,00	2,61	52,59	10,12	10,12	2,91	63,58
		19	–	–	–	–	12,00	6,73	3,49	86,78	11,93	7,85	3,47	85,86	11,83	8,95	3,41	83,55	11,76	10,06	3,39	82,67
		20	–	–	–	–	13,90	6,74	4,05	112,60	13,82	7,87	4,03	111,49	13,72	8,98	3,97	108,95	13,64	10,08	3,94	107,51
	4	15	5,06	5,05	1,09	11,68	6,24	6,24	1,35	16,77	7,41	7,41	1,60	22,51	8,54	8,54	1,84	28,61	9,66	9,66	2,08	35,40
		17	6,97	4,95	1,50	20,27	7,15	6,14	1,54	21,18	7,71	7,36	1,67	24,24	8,55	8,55	1,84	28,70	9,67	9,67	2,08	35,48
		19	–	–	–	–	10,72	6,20	2,32	42,72	10,65	7,33	2,31	42,28	10,58	8,45	2,29	41,80	10,74	9,59	2,33	42,91
		20	–	–	–	–	12,66	6,23	2,75	57,09	12,59	7,36	2,73	56,51	12,51	8,48	2,71	55,93	12,43	9,59	2,70	55,33
	5	15	4,47	4,47	0,77	5,92	5,69	5,69	0,98	9,74	6,89	6,89	1,19	13,47	8,05	8,05	1,39	17,58	9,19	9,19	1,58	22,05
		17	5,42	4,30	0,93	8,93	6,12	5,60	1,05	11,02	7,01	6,88	1,21	13,97	8,06	8,06	1,39	17,61	9,20	9,20	1,58	22,10
		19	–	–	–	–	9,23	5,61	1,59	22,18	9,17	6,74	1,58	21,91	9,36	7,91	1,61	22,73	9,83	9,11	1,69	24,72
		20	–	–	–	–	11,25	5,67	1,94	31,15	11,18	6,80	1,93	30,81	11,10	7,92	1,91	30,46	11,12	9,05	1,92	30,55
	6	15	4,04	4,04	0,58	2,79	5,12	5,12	0,73	5,31	6,32	6,32	0,91	8,48	7,53	7,53	1,08	11,45	8,69	8,69	1,25	14,63
		17	4,41	3,81	0,63	3,58	5,27	5,06	0,76	5,70	6,34	6,33	0,91	8,52	7,54	7,54	1,08	11,48	8,71	8,71	1,25	14,66
		19	–	–	–	–	7,47	4,94	1,07	11,27	7,74	6,15	1,11	11,96	8,31	7,40	1,19	13,51	9,04	8,64	1,30	15,62
		20	–	–	–	–	9,67	5,06	1,39	17,48	9,60	6,20	1,38	17,26	9,63	7,35	1,38	17,37	9,98	8,54	1,43	18,46
11	3	15	4,43	4,43	1,27	14,99	5,60	5,60	1,60	22,26	6,75	6,75	1,93	30,64	7,89	7,89	2,27	40,65	9,00	9,00	2,59	51,16
		17	5,43	4,33	1,55	21,06	5,91	5,56	1,69	24,35	6,75	6,75	1,93	30,69	7,90	7,90	2,27	40,75	9,02	9,02	2,60	51,29
		19	–	–	–	–	9,12	5,56	2,63	52,23	9,05	6,69	2,61	51,57	9,07	7,82	2,61	51,74	9,41	8,98	2,70	55,03
		20	–	–	–	–	11,05	5,59	3,19	73,15	10,98	6,72	3,17	72,33	10,91	7,84	3,15	71,55	10,84	8,95	3,13	70,69
	4	15	3,85	3,85	0,82	7,06	5,09	5,09	1,09	11,52	6,27	6,27	1,34	16,44	7,42	7,42	1,59	21,96	8,55	8,55	1,83	28,05
		17	4,23	3,77	0,90	8,40	5,17	5,07	1,11	11,82	6,27	6,27	1,34	16,47	7,43	7,43	1,59	22,01	8,56	8,56	1,84	28,12
		19	–	–	–	–	7,61	4,98	1,63	22,88	7,65	6,14	1,64	23,11	8,06	7,34	1,73	25,30	8,73	8,55	1,87	29,10
		20	–	–	–	–	9,65	5,05	2,08	34,83	9,59	6,19	2,07	34,43	9,52	7,31	2,05	34,03	9,71	8,47	2,09	35,19
	5	15	3,38	3,38	0,58	2,92	4,51	4,51	0,78	6,21	5,74	5,74	0,99	9,74	6,92	6,92	1,19	13,28	8,09	8,09	1,39	17,45
		17	3,48	3,31	0,60	3,17	4,52	4,51	0,78	6,22	5,75	5,75	0,99	9,76	6,93	6,93	1,19	13,31	8,10	8,10	1,40	17,49
		19	–	–	–	–	5,93	4,35	1,02	10,25	6,49	5,62	1,12	11,97	7,23	6,87	1,24	14,29	8,15	8,10	1,40	17,68
		20	–	–	–	–	8,03	4,45	1,38	17,20	7,97	5,59	1,37	16,97	8,23	6,78	1,42	17,95	8,76	8,00	1,51	19,97
	6	15	2,93	2,93	0,42	1,48	4,05	4,05	0,58	2,94	5,16	5,16	0,74	5,51	6,37	6,37	0,91	8,45	7,57	7,57	1,08	11,31
		17	2,95	2,91	0,42	1,49	4,05	4,05	0,58	2,94	5,16	5,16	0,74	5,53	6,38	6,38	0,91	8,47	7,58	7,58	1,08	11,34
		19	–	–	–	–	4,60	3,78	0,66	4,16	5,44	5,06	0,78	6,25	6,48	6,36	0,93	8,69	7,59	7,58	1,09	11,36
		20	–	–	–	–	5,88	3,69	0,84	7,30	6,35	4,96	0,91	8,37	7,08	6,24	1,01	10,07	7,91	7,51	1,13	12,17
13	3	15	3,25	3,25	0,93	8,74	4,45	4,45	1,28	14,97	5,62	5,62	1,62	22,30	6,75	6,75	1,93	30,25	7,88	7,88	2,25	39,60
		17	3,27	3,24	0,94	8,86	4,46	4,46	1,28	15,00	5,63	5,63	1,62	22,35	6,76	6,76	1,93	30,32	7,89	7,89	2,26	39,71
		19	–	–	–	–	5,90	4,35	1,70	24,20	6,21	5,55	1,78	26,39	6,86	6,75	1,96	31,10	7,90	7,90	2,26	39,83
		20	–	–	–	–	7,88	4,39	2,25	39,55	7,81	5,52	2,23	38,92	7,88	6,68	2,25	39,54	8,29	7,86	2,38	43,47
	4	15	2,72	2,72	0,58	3,04	3,89	3,89	0,83	7,18	5,11	5,11	1,09	11,43	6,29	6,29	1,36	16,46	7,44	7,44	1,60	21,92
		17	2,72	2,71	0,58	3,04	3,89	3,89	0,83	7,19	5,12	5,12	1,10	11,46	6,30	6,30	1,36	16,50	7,45	7,45	1,60	21,98
		19	–	–	–	–	4,49	3,78	0,96	9,17	5,33	5,07	1,14	12,27	6,31	6,31	1,36	16,56	7,46	7,46	1,61	22,03
		20	–	–	–	–	6,21	3,80	1,34	16,08	6,34	4,98	1,37	16,66	6,87	6,21	1,48	19,12	7,61	7,43	1,64	22,80
	5	15	2,25	2,25	0,39	1,29	3,38	3,38	0,58	3,01	4,54	4,54	0,78	6,30	5,77	5,77	0,99	9,60	6,95	6,95	1,19	13,17
		17	2,25	2,25	0,39	1,29	3,38	3,38	0,58	3,01	4,55	4,55	0,78	6,32	5,78	5,78	0,99	9,62	6,96	6,96	1,19	13,20
		19	–	–	–	–	3,55	3,28	0,61	3,43	4,58	4,54	0,79	6,41	5,78	5,78	0,99	9,63	6,97	6,97	1,20	13,23
		20	–	–	–	–	4,23	3,10	0,73	5,42	5,08	4,43	0,87	7,73	6,01	5,72	1,03	10,27	7,00	6,96	1,20	13,33
	6	15	1,68	1,68	0,24	0,79	2,95	2,95	0,42	1,43	4,05	4,05	0,58	3,03	5,20	5,20	0,74	5,71	6,42	6,42	0,92	8,43
		17	1,68	1,68	0,24	0,79	2,95	2,95	0,42	1,43	4,06	4,06	0,58	3,04	5,20	5,20	0,74	5,73	6,43	6,43	0,92	8,45
		19	–	–	–	–	3,00	2,91	0,43	1,47	4,06	4,05	0,58	3,05	5,21	5,21	0,75	5,75	6,44	6,44	0,92	8,47
		20	–	–	–	–	3,34	2,71	0,48	1,83	4,23	3,95	0,60	3,41	5,26	5,20	0,75	5,86	6,44	6,43	0,92	8,47

Примечания

EWT — температура входящей воды;
Δt — разность температур;
DB — сухой термометр;
WB — влажный термометр;
TC — полная холодопроизводительность;
SC — ощутимая холодопроизводительность;
WF — расход воды;
WPD — гидравлическое сопротивление.

Все данные в таблице предоставлены при нормальном атмосферном давлении воздуха на высокой скорости вентилятора при внешнем статическом давлении воздуха 50 Па.

Канальный низконапорный четырехтрубный фанкойл

LSF-200DN42L

EWT	Δt	Температура воздуха на входе, °C																			
		DB:26,7 WB:19,4				DB:27 WB:18				DB:27 WB:19				DB:27 WB:20				DB:29 WB:21			
		TC	SC	WF	WPD	TC	SC	WF	WPD	TC	SC	WF	WPD	TC	SC	WF	WPD	TC	SC	WF	WPD
°C	°C	кВт	кВт	м³/ч	кПа	кВт	кВт	м³/ч	кПа	кВт	кВт	м³/ч	кПа	кВт	кВт	м³/ч	кПа	кВт	кВт	м³/ч	кПа
5	3	1,65	1,20	0,47	14,4	2,55	1,54	0,73	34,3	2,50	1,60	0,72	32,9	2,79	1,46	0,80	41,0	3,75	1,82	1,08	74,3
	4	1,56	1,13	0,33	7,2	2,45	1,49	0,53	17,8	2,41	1,56	0,52	17,2	2,68	1,41	0,58	21,3	3,64	1,76	0,78	39,3
	5	1,44	1,09	0,25	3,9	2,34	1,44	0,40	10,4	2,30	1,51	0,40	10,0	2,57	2,23	0,44	12,6	3,52	1,73	0,61	23,6
	6	1,31	1,04	0,19	2,3	2,24	1,40	0,32	6,6	2,20	1,45	0,31	6,4	2,46	1,31	0,35	8,0	3,43	1,67	0,49	15,6
	7	1,18	0,97	0,14	1,3	2,13	1,33	0,26	4,4	2,08	1,41	0,26	4,2	2,36	1,26	0,29	5,4	3,32	1,62	0,41	10,7
6	3	1,49	1,13	0,43	11,8	2,40	1,47	0,69	30,5	2,35	1,54	0,67	29,1	2,65	1,40	0,76	37,0	3,61	1,76	1,03	68,7
	4	1,39	1,08	0,30	5,7	2,31	1,42	0,50	15,8	2,25	1,49	0,48	15,1	2,54	1,35	0,55	19,1	3,49	1,70	0,75	36,2
	5	1,28	1,03	0,22	3,1	2,20	1,37	0,38	9,2	2,15	1,44	0,37	8,8	2,44	1,30	0,42	11,3	3,38	1,65	0,58	21,7
	6	1,15	0,98	0,17	1,7	2,09	1,33	0,30	5,8	2,04	1,39	0,29	5,5	2,32	1,24	0,33	7,1	3,29	1,59	0,47	14,3
	7	1,01	0,91	0,12	1,0	1,98	1,27	0,24	3,8	1,93	1,35	0,24	3,6	2,21	1,19	0,27	4,7	3,17	1,56	0,39	9,8
7	3	1,34	1,06	0,38	9,4	2,25	1,40	0,64	26,6	2,20	1,47	0,63	25,5	2,49	1,33	0,71	32,7	3,43	1,67	0,98	62,2
	4	1,23	1,02	0,26	4,5	2,15	1,35	0,46	13,8	2,10	1,43	0,45	13,0	2,39	1,28	0,51	17,0	3,35	1,65	0,72	33,3
	5	1,11	0,97	0,19	2,3	2,04	1,30	0,35	7,9	2	1,38	0,34	7,6	2,28	1,23	0,39	9,9	3,23	1,59	0,56	19,9
	6	0,98	0,92	0,14	1,3	1,94	1,27	0,28	4,9	1,90	1,33	0,27	4,8	2,17	1,18	0,31	6,2	3,15	1,53	0,45	13,1
	7	0,85	0,85	0,10	0,7	1,83	1,21	0,23	3,3	1,77	1,29	0,22	3,0	2,06	1,13	0,25	4,1	3,03	1,47	0,37	8,9
8	3	1,17	1,01	0,34	7,2	2,09	1,34	0,60	23,1	2,04	1,41	0,59	22,0	2,34	1,26	0,67	28,9	3,29	1,62	0,94	57,1
	4	1,06	0,98	0,23	3,3	2,00	1,30	0,43	11,9	1,94	1,37	0,42	11,2	2,23	1,22	0,48	14,7	3,17	1,56	0,68	29,9
	5	0,94	0,91	0,16	1,7	1,90	1,24	0,33	6,9	1,84	1,32	0,32	6,4	2,13	1,17	0,37	8,6	3,09	1,50	0,53	18,1
	6	0,84	0,84	0,12	0,9	1,77	1,20	0,25	4,2	1,74	1,27	0,25	4,0	2,03	1,11	0,29	5,4	2,97	1,47	0,43	11,7
	7	0,73	0,73	0,09	0,5	1,67	1,15	0,21	2,7	1,62	1,23	0,20	2,5	1,90	1,07	0,23	3,5	2,87	1,42	0,35	8,0
9	3	1,00	0,95	0,29	5,3	1,95	1,28	0,56	20,0	1,89	1,34	0,54	18,9	2,18	1,19	0,63	25,2	3,15	1,56	0,90	52,2
	4	0,91	0,91	0,20	2,5	1,84	1,24	0,39	10,0	1,78	1,30	0,38	9,4	2,07	1,15	0,45	12,7	3,03	1,50	0,65	27,3
	5	0,84	0,81	0,14	1,3	1,74	1,18	0,30	5,7	1,68	1,26	0,29	5,4	1,97	1,10	0,34	7,4	2,94	1,44	0,51	16,5
	6	0,74	0,74	0,11	0,7	1,62	1,14	0,23	3,5	1,56	1,22	0,22	3,2	1,87	1,05	0,27	4,6	2,82	1,41	0,40	10,5
	7	0,60	0,60	0,07	0,3	1,50	1,09	0,18	2,2	1,45	1,17	0,18	2,0	1,74	1,00	0,21	2,9	2,72	1,36	0,33	7,2
10	3	0,88	0,88	0,25	4,1	1,78	1,22	0,51	16,8	1,71	1,30	0,49	15,5	2,03	1,13	0,58	21,8	3,00	1,47	0,86	47,5
	4	0,81	0,81	0,17	2,0	1,67	1,17	0,36	8,3	1,62	1,25	0,35	7,8	1,91	1,09	0,41	10,9	2,88	1,44	0,62	24,6
	5	0,72	0,72	0,12	1,0	1,56	1,13	0,27	4,6	1,50	1,21	0,26	4,3	1,81	1,04	0,31	6,2	2,79	1,39	0,48	14,8
	6	0,62	0,62	0,09	0,5	1,46	1,08	0,21	2,8	1,39	1,17	0,20	2,6	1,69	0,99	0,24	3,8	2,67	1,35	0,38	9,4
	7	0,40	0,40	0,05	0,2	1,33	1,04	0,16	1,7	1,27	1,12	0,16	1,6	1,58	0,94	0,19	2,4	2,55	1,30	0,31	6,3
11	3	0,78	0,78	0,22	3,2	1,61	1,16	0,46	13,7	1,55	1,24	0,45	12,7	1,87	1,07	0,54	18,4	2,83	1,42	0,81	42,3
	4	0,71	0,71	0,15	1,5	1,51	1,12	0,32	6,8	1,45	1,19	0,31	6,2	1,76	1,03	0,38	9,2	2,72	1,38	0,58	21,9
	5	0,62	0,62	0,11	0,7	1,39	1,08	0,24	3,7	1,33	1,16	0,23	3,4	1,65	0,98	0,28	5,2	2,63	1,33	0,45	13,1
	6	0,49	0,49	0,07	0,3	1,27	1,03	0,18	2,1	1,22	1,11	0,17	2,0	1,53	0,93	0,22	3,1	2,51	1,30	0,36	8,3
	7	0,33	0,33	0,04	0,1	1,13	1,00	0,14	1,2	1,09	1,09	0,13	1,2	1,41	0,87	0,17	1,9	2,39	1,24	0,29	5,5
12	3	0,69	0,69	0,20	2,5	1,44	1,11	0,41	10,9	1,37	1,19	0,39	9,9	1,70	1,01	0,49	15,2	2,67	1,36	0,77	37,7
	4	0,61	0,61	0,13	1,1	1,33	1,07	0,29	5,3	1,27	1,15	0,27	4,8	1,60	0,97	0,34	7,6	2,56	1,32	0,55	19,5
	5	0,52	0,52	0,09	0,5	1,22	1,03	0,21	2,8	1,15	1,11	0,20	2,5	1,48	0,92	0,25	4,2	2,46	1,27	0,42	11,5
	6	0,31	0,31	0,05	0,1	1,08	1,00	0,16	1,5	1,07	1,05	0,15	1,5	1,36	0,87	0,19	2,4	2,34	1,24	0,34	7,2
	7	0,26	0,26	0,03	0,1	0,96	0,96	0,12	0,9	0,99	0,99	0,12	0,9	1,23	0,82	0,15	1,5	2,23	1,19	0,27	4,8
13	3	0,59	0,59	0,17	1,8	1,26	1,06	0,36	8,4	1,19	1,15	0,34	7,4	1,53	0,96	0,44	12,3	2,50	1,31	0,72	33,0
	4	0,51	0,51	0,11	0,8	1,15	1,02	0,25	3,9	1,11	1,09	0,24	3,7	1,42	0,91	0,31	6,0	2,40	1,26	0,52	17,0
	5	0,36	0,36	0,06	0,3	1,03	1,00	0,18	2,0	1,04	1,04	0,18	2,1	1,31	0,87	0,22	3,2	2,29	1,21	0,39	10,0
	6	0,24	0,24	0,03	0,1	0,94	0,94	0,13	1,2	0,97	0,97	0,14	1,2	1,18	0,82	0,17	1,8	2,17	1,18	0,31	6,2
	7	0,18	0,18	0,02	0,0	0,85	0,85	0,10	0,7	0,89	0,89	0,11	0,8	1,03	0,77	0,13	1,0	2,06	1,13	0,25	4,1

Примечания

EWT — температура входящей воды;
Δt — разность температур;
DB — сухой термометр;
WB — влажный термометр;
TC — полная холодопроизводительность;
SC — ощутимая холодопроизводительность;
WF — расход воды;
WPD — гидравлическое сопротивление.

Все данные в таблице предоставлены при нормальном атмосферном давлении воздуха на высокой скорости вентилятора при внешнем статическом давлении воздуха 12 Па.

Таблицы холодопроизводительности

Канальный низконапорный четырехтрубный фанкойл

LSF-300DN42L

EWT	Δt	Температура воздуха на входе, °C																			
		DB:26,7 WB:19,4				DB:27 WB:18				DB:27 WB:19				DB:27 WB:20				DB:29 WB:21			
		TC	SC	WF	WPD	TC	SC	WF	WPD	TC	SC	WF	WPD	TC	SC	WF	WPD	TC	SC	WF	WPD
°C	°C	кВт	кВт	м³/ч	кПа	кВт	кВт	м³/ч	кПа	кВт	кВт	м³/ч	кПа	кВт	кВт	м³/ч	кПа	кВт	кВт	м³/ч	кПа
5	3	2,23	1,62	0,64	27,3	3,44	2,07	0,99	64,9	3,37	2,16	0,97	62,3	3,76	1,98	1,08	77,7	5,06	2,45	1,45	140,8
	4	2,10	1,53	0,45	13,6	3,31	2,01	0,71	33,8	3,25	2,10	0,70	32,7	3,62	1,91	0,78	40,3	4,91	2,38	1,06	74,4
	5	1,94	1,46	0,33	7,4	3,16	1,94	0,54	19,8	3,10	2,03	0,53	19,0	3,48	3,00	0,60	23,9	4,75	2,34	0,82	44,6
	6	1,77	1,40	0,25	4,3	3,02	1,89	0,43	12,5	2,96	1,96	0,42	12,1	3,32	1,77	0,48	15,2	4,64	2,26	0,66	29,5
	7	1,59	1,31	0,20	2,5	2,88	1,80	0,35	8,3	2,81	1,90	0,35	8,0	3,18	1,70	0,39	10,2	4,48	2,18	0,55	20,2
6	3	2,02	1,53	0,58	22,3	3,25	1,99	0,93	57,8	3,17	2,08	0,91	55,2	3,57	1,89	1,02	70,0	4,87	2,38	1,40	130,1
	4	1,87	1,45	0,40	10,8	3,12	1,92	0,67	30,0	3,04	2,01	0,65	28,6	3,43	1,82	0,74	36,3	4,71	2,30	1,01	68,6
	5	1,73	1,39	0,30	5,9	2,96	1,85	0,51	17,4	2,91	1,95	0,50	16,7	3,29	1,75	0,57	21,4	4,56	2,22	0,78	41,0
	6	1,55	1,32	0,22	3,3	2,82	1,80	0,40	10,9	2,76	1,87	0,40	10,4	3,13	1,68	0,45	13,4	4,44	2,14	0,64	27,1
	7	1,37	1,23	0,17	1,9	2,68	1,71	0,33	7,2	2,61	1,82	0,32	6,9	2,99	1,61	0,37	9,0	4,29	2,10	0,53	18,5
7	3	1,80	1,43	0,52	17,9	3,03	1,89	0,87	50,4	2,96	1,99	0,85	48,2	3,36	1,79	0,96	62,0	4,64	2,26	1,33	117,9
	4	1,66	1,38	0,36	8,5	2,91	1,83	0,62	26,1	2,83	1,92	0,61	24,7	3,23	1,73	0,69	32,2	4,52	2,22	0,97	63,0
	5	1,50	1,31	0,26	4,4	2,76	1,76	0,47	15,0	2,7	1,86	0,46	14,4	3,07	1,66	0,53	18,7	4,36	2,14	0,75	37,6
	6	1,32	1,25	0,19	2,4	2,61	1,71	0,37	9,4	2,57	1,79	0,37	9,0	2,93	1,59	0,42	11,8	4,25	2,06	0,61	24,7
	7	1,14	1,14	0,14	1,3	2,47	1,63	0,30	6,2	2,39	1,74	0,29	5,8	2,78	1,52	0,34	7,8	4,09	1,99	0,50	16,9
8	3	1,58	1,36	0,45	13,7	2,82	1,81	0,81	43,8	2,76	1,90	0,79	41,8	3,16	1,69	0,91	54,8	4,44	2,18	1,27	108,2
	4	1,43	1,32	0,31	6,3	2,70	1,75	0,58	22,5	2,62	1,85	0,56	21,2	3,01	1,64	0,65	27,9	4,29	2,10	0,92	56,7
	5	1,26	1,24	0,22	3,1	2,56	1,68	0,44	13,0	2,49	1,78	0,43	12,2	2,88	1,58	0,50	16,4	4,17	2,03	0,72	34,3
	6	1,13	1,13	0,16	1,8	2,40	1,62	0,34	7,9	2,35	1,71	0,34	7,6	2,74	1,50	0,39	10,3	4,01	1,99	0,58	22,1
	7	0,99	0,99	0,12	1,0	2,26	1,55	0,28	5,1	2,19	1,66	0,27	4,8	2,56	1,44	0,31	6,6	3,87	1,91	0,48	15,1
9	3	1,35	1,28	0,39	10,0	2,63	1,73	0,75	37,8	2,55	1,82	0,73	35,7	2,95	1,61	0,85	47,7	4,25	2,10	1,22	99,0
	4	1,23	1,23	0,26	4,6	2,48	1,67	0,53	19,0	2,40	1,76	0,52	17,8	2,80	1,55	0,60	24,2	4,09	2,03	0,88	51,7
	5	1,13	1,10	0,20	2,5	2,35	1,60	0,40	10,9	2,27	1,70	0,39	10,2	2,66	1,48	0,46	14,0	3,97	1,95	0,68	31,2
	6	0,99	0,99	0,14	1,4	2,19	1,54	0,31	6,6	2,11	1,65	0,30	6,1	2,52	1,41	0,36	8,7	3,81	1,91	0,55	19,9
	7	0,81	0,81	0,10	0,7	2,03	1,46	0,25	4,1	1,96	1,57	0,24	3,9	2,35	1,35	0,29	5,5	3,68	1,84	0,45	13,6
10	3	1,19	1,19	0,34	7,8	2,41	1,64	0,69	31,8	2,31	1,75	0,66	29,3	2,74	1,53	0,79	41,3	4,05	1,99	1,16	90,1
	4	1,09	1,09	0,24	3,7	2,26	1,58	0,49	15,8	2,18	1,69	0,47	14,7	2,58	1,47	0,56	20,6	3,88	1,95	0,84	46,6
	5	0,98	0,98	0,17	1,9	2,11	1,53	0,36	8,8	2,02	1,64	0,35	8,1	2,45	1,40	0,42	11,8	3,76	1,88	0,65	28,0
	6	0,84	0,84	0,12	1,0	1,97	1,46	0,28	5,3	1,88	1,57	0,27	4,8	2,29	1,33	0,33	7,2	3,60	1,83	0,52	17,8
	7	0,53	0,53	0,07	0,3	1,80	1,40	0,22	3,3	1,71	1,52	0,21	2,9	2,14	1,27	0,26	4,6	3,44	1,75	0,42	11,9
11	3	1,05	1,05	0,30	6,1	2,17	1,57	0,62	25,9	2,10	1,67	0,60	24,1	2,52	1,45	0,72	34,9	3,82	1,91	1,10	80,2
	4	0,96	0,96	0,21	2,9	2,04	1,51	0,44	12,8	1,96	1,61	0,42	11,8	2,38	1,39	0,51	17,5	3,67	1,86	0,79	41,5
	5	0,83	0,83	0,14	1,4	1,88	1,45	0,32	7,0	1,80	1,57	0,31	6,4	2,22	1,32	0,38	9,8	3,55	1,80	0,61	24,9
	6	0,66	0,66	0,09	0,6	1,71	1,39	0,25	4,0	1,65	1,50	0,24	3,7	2,06	1,25	0,30	5,8	3,39	1,75	0,49	15,7
	7	0,45	0,45	0,06	0,2	1,53	1,34	0,19	2,4	1,47	1,47	0,18	2,2	1,90	1,18	0,23	3,6	3,23	1,68	0,40	10,5
12	3	0,93	0,93	0,27	4,7	1,94	1,49	0,56	20,7	1,85	1,61	0,53	18,8	2,29	1,37	0,66	28,8	3,61	1,84	1,03	71,4
	4	0,82	0,82	0,18	2,1	1,80	1,44	0,39	10,0	1,71	1,55	0,37	9,0	2,15	1,31	0,46	14,3	3,46	1,78	0,74	36,9
	5	0,71	0,71	0,12	1,0	1,64	1,39	0,28	5,3	1,56	1,50	0,27	4,8	2,00	1,25	0,34	7,9	3,32	1,71	0,57	21,8
	6	0,42	0,42	0,06	0,2	1,46	1,34	0,21	2,9	1,45	1,42	0,21	2,9	1,83	1,18	0,26	4,6	3,16	1,67	0,45	13,7
	7	0,35	0,35	0,04	0,1	1,29	1,29	0,16	1,7	1,33	1,33	0,16	1,8	1,66	1,11	0,20	2,8	3,01	1,60	0,37	9,1
13	3	0,80	0,80	0,23	3,5	1,70	1,43	0,49	15,8	1,60	1,55	0,46	14,1	2,06	1,29	0,59	23,4	3,38	1,76	0,97	62,6
	4	0,68	0,68	0,15	1,4	1,55	1,37	0,33	7,5	1,50	1,47	0,32	6,9	1,92	1,23	0,41	11,3	3,23	1,70	0,70	32,3
	5	0,49	0,49	0,08	0,5	1,39	1,36	0,24	3,8	1,40	1,40	0,24	3,9	1,76	1,17	0,30	6,2	3,09	1,63	0,53	18,9
	6	0,33	0,33	0,05	0,1	1,26	1,26	0,18	2,2	1,31	1,31	0,19	2,3	1,59	1,11	0,23	3,5	2,93	1,59	0,42	11,8
	7	0,24	0,24	0,03	0,1	1,15	1,15	0,14	1,3	1,20	1,20	0,15	1,5	1,39	1,04	0,17	2,0	2,78	1,52	0,34	7,8

Примечания

EWT — температура входящей воды;
Δt — разность температур;
DB — сухой термометр;
WB — влажный термометр;
TC — полная холодопроизводительность;
SC — ощутимая холодопроизводительность;
WF — расход воды;
WPD — гидравлическое сопротивление.

Все данные в таблице предоставлены при нормальном атмосферном давлении воздуха на высокой скорости вентилятора при внешнем статическом давлении воздуха 12 Па.

Канальный низконапорный четырехтрубный фанкойл

LSF-400DN42L

EWT	Δt	Температура воздуха на входе, °C																			
		DB:26,7 WB:19,4				DB:27 WB:18				DB:27 WB:19				DB:27 WB:20				DB:29 WB:21			
		TC	SC	WF	WPD	TC	SC	WF	WPD	TC	SC	WF	WPD	TC	SC	WF	WPD	TC	SC	WF	WPD
°C	°C	кВт	кВт	м³/ч	кПа	кВт	кВт	м³/ч	кПа	кВт	кВт	м³/ч	кПа	кВт	кВт	м³/ч	кПа	кВт	кВт	м³/ч	кПа
5	3	2,98	2,16	0,85	15,6	4,59	2,76	1,31	37,0	4,49	2,88	1,29	35,5	5,02	2,63	1,44	44,3	6,75	3,27	1,94	80,2
	4	2,80	2,04	0,60	7,8	4,41	2,68	0,95	19,2	4,34	2,80	0,93	18,6	4,82	2,55	1,04	23,0	6,55	3,17	1,41	42,4
	5	2,59	1,95	0,44	4,2	4,22	2,59	0,73	11,3	4,14	2,71	0,71	10,8	4,63	4,01	0,80	13,6	6,34	3,12	1,09	25,4
	6	2,36	1,87	0,34	2,5	4,03	2,51	0,58	7,1	3,95	2,62	0,57	6,9	4,43	2,36	0,64	8,6	6,18	3,01	0,89	16,8
	7	2,12	1,75	0,26	1,5	3,83	2,39	0,47	4,7	3,75	2,53	0,46	4,5	4,24	2,26	0,52	5,8	5,97	2,91	0,73	11,5
6	3	2,69	2,04	0,77	12,7	4,33	2,65	1,24	32,9	4,23	2,77	1,21	31,4	4,76	2,51	1,37	39,9	6,49	3,17	1,86	74,1
	4	2,50	1,94	0,54	6,2	4,16	2,56	0,89	17,1	4,06	2,68	0,87	16,3	4,57	2,43	0,98	20,7	6,29	3,06	1,35	39,1
	5	2,31	1,85	0,40	3,4	3,95	2,47	0,68	9,9	3,88	2,60	0,67	9,5	4,39	2,34	0,76	12,2	6,08	2,96	1,05	23,4
	6	2,07	1,77	0,30	1,9	3,77	2,39	0,54	6,2	3,68	2,50	0,53	5,9	4,17	2,23	0,60	7,6	5,92	2,86	0,85	15,4
	7	1,82	1,64	0,22	1,1	3,57	2,29	0,44	4,1	3,48	2,43	0,43	3,9	3,98	2,14	0,49	5,1	5,71	2,81	0,70	10,5
7	3	2,41	1,91	0,69	10,2	4,04	2,52	1,16	28,7	3,95	2,65	1,13	27,5	4,48	2,39	1,29	35,3	6,18	3,01	1,77	67,2
	4	2,21	1,84	0,47	4,8	3,88	2,44	0,83	14,8	3,77	2,57	0,81	14,1	4,31	2,31	0,93	18,3	6,03	2,96	1,30	35,9
	5	1,99	1,75	0,34	2,5	3,68	2,35	0,63	8,6	3,6	2,48	0,62	8,2	4,10	2,22	0,70	10,6	5,82	2,86	1,00	21,4
	6	1,76	1,66	0,25	1,4	3,49	2,28	0,50	5,3	3,42	2,39	0,49	5,1	3,91	2,12	0,56	6,7	5,66	2,75	0,81	14,1
	7	1,52	1,52	0,19	0,7	3,30	2,18	0,41	3,5	3,19	2,32	0,39	3,3	3,70	2,03	0,46	4,4	5,45	2,65	0,67	9,6
8	3	2,11	1,81	0,60	7,8	3,77	2,42	1,08	24,9	3,68	2,53	1,05	23,8	4,21	2,26	1,21	31,2	5,92	2,91	1,70	61,6
	4	1,90	1,76	0,41	3,6	3,60	2,33	0,77	12,8	3,49	2,47	0,75	12,0	4,01	2,19	0,86	15,9	5,71	2,81	1,23	32,3
	5	1,68	1,65	0,29	1,8	3,42	2,23	0,59	7,4	3,31	2,37	0,57	7,0	3,84	2,10	0,66	9,3	5,56	2,70	0,96	19,5
	6	1,51	1,51	0,22	1,0	3,19	2,17	0,46	4,5	3,13	2,29	0,45	4,3	3,65	2,01	0,52	5,8	5,35	2,65	0,77	12,6
	7	1,32	1,32	0,16	0,6	3,01	2,07	0,37	2,9	2,91	2,21	0,36	2,7	3,41	1,92	0,42	3,8	5,16	2,55	0,63	8,6
9	3	1,80	1,71	0,52	5,7	3,50	2,31	1,00	21,5	3,40	2,42	0,98	20,3	3,93	2,15	1,13	27,2	5,66	2,81	1,62	56,4
	4	1,64	1,64	0,35	2,6	3,30	2,22	0,71	10,8	3,21	2,35	0,69	10,2	3,73	2,07	0,80	13,8	5,45	2,70	1,17	29,4
	5	1,51	1,46	0,26	1,4	3,13	2,13	0,54	6,2	3,03	2,27	0,52	5,8	3,55	1,98	0,61	8,0	5,30	2,60	0,91	17,8
	6	1,32	1,32	0,19	0,8	2,92	2,05	0,42	3,7	2,82	2,20	0,40	3,5	3,36	1,89	0,48	5,0	5,08	2,54	0,73	11,3
	7	1,08	1,08	0,13	0,4	2,70	1,95	0,33	2,4	2,61	2,10	0,32	2,2	3,13	1,80	0,38	3,2	4,90	2,45	0,60	7,8
10	3	1,59	1,59	0,46	4,4	3,21	2,19	0,92	18,1	3,08	2,33	0,88	16,7	3,66	2,04	1,05	23,5	5,40	2,65	1,55	51,3
	4	1,46	1,46	0,31	2,1	3,01	2,10	0,65	9,0	2,91	2,25	0,63	8,4	3,44	1,96	0,74	11,7	5,18	2,60	1,11	26,5
	5	1,30	1,30	0,22	1,1	2,82	2,04	0,48	5,0	2,70	2,18	0,46	4,6	3,26	1,87	0,56	6,7	5,02	2,50	0,86	15,9
	6	1,12	1,12	0,16	0,5	2,62	1,95	0,38	3,0	2,50	2,10	0,36	2,8	3,05	1,78	0,44	4,1	4,80	2,44	0,69	10,1
	7	0,71	0,71	0,09	0,2	2,39	1,86	0,29	1,9	2,28	2,02	0,28	1,7	2,85	1,69	0,35	2,6	4,59	2,34	0,56	6,8
11	3	1,40	1,40	0,40	3,5	2,90	2,09	0,83	14,8	2,79	2,22	0,80	13,7	3,36	1,93	0,96	19,9	5,10	2,55	1,46	45,6
	4	1,28	1,28	0,28	1,6	2,72	2,02	0,58	7,3	2,61	2,14	0,56	6,7	3,17	1,85	0,68	10,0	4,89	2,48	1,05	23,6
	5	1,11	1,11	0,19	0,8	2,51	1,94	0,43	4,0	2,39	2,09	0,41	3,6	2,97	1,76	0,51	5,6	4,73	2,39	0,81	14,2
	6	0,88	0,88	0,13	0,3	2,29	1,86	0,33	2,3	2,20	1,99	0,31	2,1	2,75	1,67	0,39	3,3	4,51	2,33	0,65	9,0
	7	0,60	0,60	0,07	0,1	2,04	1,79	0,25	1,3	1,96	1,96	0,24	1,2	2,54	1,57	0,31	2,1	4,31	2,23	0,53	6,0
12	3	1,24	1,24	0,35	2,7	2,59	1,99	0,74	11,8	2,47	2,15	0,71	10,7	3,05	1,82	0,88	16,4	4,81	2,45	1,38	40,7
	4	1,09	1,09	0,23	1,2	2,40	1,92	0,52	5,7	2,28	2,07	0,49	5,1	2,87	1,74	0,62	8,2	4,61	2,37	0,99	21,0
	5	0,94	0,94	0,16	0,6	2,19	1,85	0,38	3,0	2,08	2,01	0,36	2,7	2,66	1,66	0,46	4,5	4,43	2,29	0,76	12,4
	6	0,57	0,57	0,08	0,1	1,95	1,79	0,28	1,7	1,93	1,89	0,28	1,6	2,44	1,57	0,35	2,6	4,22	2,22	0,60	7,8
	7	0,47	0,47	0,06	0,1	1,72	1,72	0,21	1,0	1,78	1,78	0,22	1,0	2,22	1,48	0,27	1,6	4,01	2,14	0,49	5,2
13	3	1,06	1,06	0,31	2,0	2,26	1,90	0,65	9,0	2,14	2,06	0,61	8,0	2,75	1,72	0,79	13,3	4,50	2,35	1,29	35,7
	4	0,91	0,91	0,20	0,8	2,07	1,83	0,45	4,2	2,00	1,96	0,43	4,0	2,56	1,64	0,55	6,5	4,31	2,26	0,93	18,4
	5	0,65	0,65	0,11	0,3	1,85	1,81	0,32	2,2	1,87	1,87	0,32	2,2	2,35	1,56	0,40	3,5	4,12	2,18	0,71	10,7
	6	0,44	0,44	0,06	0,1	1,68	1,68	0,24	1,2	1,74	1,74	0,25	1,3	2,12	1,48	0,30	2,0	3,91	2,12	0,56	6,7
	7	0,32	0,32	0,04	0,0	1,54	1,54	0,19	0,8	1,60	1,60	0,20	0,8	1,86	1,39	0,23	1,1	3,70	2,03	0,46	4,4

Примечания

EWT — температура входящей воды;
Δt — разность температур;
DB — сухой термометр;
WB — влажный термометр;
TC — полная холодопроизводительность;
SC — ощутимая холодопроизводительность;
WF — расход воды;
WPD — гидравлическое сопротивление.

Все данные в таблице предоставлены при нормальном атмосферном давлении воздуха на высокой скорости вентилятора при внешнем статическом давлении воздуха 12 Па.

Таблицы холодопроизводительности

Канальный низконапорный четырехтрубный фанкойл

LSF-500DN42L

EWT	Δt	Температура воздуха на входе, °C																			
		DB:26,7 WB:19,4				DB:27 WB:18				DB:27 WB:19				DB:27 WB:20				DB:29 WB:21			
		TC	SC	WF	WPD	TC	SC	WF	WPD	TC	SC	WF	WPD	TC	SC	WF	WPD	TC	SC	WF	WPD
°C	°C	кВт	кВт	м³/ч	кПа	кВт	кВт	м³/ч	кПа	кВт	кВт	м³/ч	кПа	кВт	кВт	м³/ч	кПа	кВт	кВт	м³/ч	кПа
5	3	3,56	2,58	1,02	18,0	5,48	3,30	1,57	42,8	5,37	3,44	1,54	41,1	5,99	3,15	1,72	51,3	8,07	3,91	2,31	92,9
	4	3,34	2,44	0,72	9,0	5,27	3,20	1,13	22,3	5,18	3,34	1,11	21,6	5,76	3,04	1,24	26,6	7,82	3,78	1,68	49,1
	5	3,09	2,33	0,53	4,9	5,04	3,09	0,87	13,0	4,94	3,24	0,85	12,5	5,53	4,78	0,95	15,7	7,57	3,72	1,30	29,4
	6	2,82	2,23	0,40	2,8	4,82	3,00	0,69	8,3	4,72	3,13	0,68	8,0	5,29	2,82	0,76	10,0	7,38	3,60	1,06	19,5
	7	2,53	2,09	0,31	1,7	4,58	2,86	0,56	5,5	4,47	3,02	0,55	5,2	5,07	2,71	0,62	6,7	7,14	3,47	0,88	13,3
6	3	3,21	2,43	0,92	14,7	5,17	3,17	1,48	38,1	5,05	3,31	1,45	36,4	5,69	3,00	1,63	46,2	7,76	3,78	2,22	85,9
	4	2,98	2,31	0,64	7,2	4,96	3,06	1,07	19,8	4,85	3,20	1,04	18,9	5,46	2,90	1,17	23,9	7,51	3,66	1,61	45,3
	5	2,75	2,21	0,47	3,9	4,72	2,95	0,81	11,5	4,63	3,10	0,80	11,0	5,24	2,79	0,90	14,1	7,26	3,54	1,25	27,1
	6	2,48	2,11	0,35	2,2	4,50	2,86	0,64	7,2	4,39	2,98	0,63	6,9	4,98	2,67	0,71	8,9	7,07	3,41	1,01	17,9
	7	2,18	1,96	0,27	1,2	4,26	2,73	0,52	4,8	4,16	2,90	0,51	4,5	4,76	2,56	0,58	5,9	6,83	3,35	0,84	12,2
7	3	2,87	2,28	0,82	11,8	4,83	3,02	1,38	33,3	4,72	3,17	1,35	31,8	5,35	2,85	1,54	40,9	7,38	3,60	2,12	77,8
	4	2,64	2,20	0,57	5,6	4,63	2,91	1,00	17,2	4,50	3,07	0,97	16,3	5,14	2,76	1,11	21,2	7,20	3,54	1,55	41,6
	5	2,38	2,09	0,41	2,9	4,39	2,80	0,76	9,9	4,3	2,96	0,74	9,5	4,90	2,65	0,84	12,3	6,95	3,41	1,20	24,8
	6	2,10	1,99	0,30	1,6	4,16	2,72	0,60	6,2	4,09	2,85	0,59	6,0	4,67	2,53	0,67	7,8	6,76	3,29	0,97	16,3
	7	1,82	1,82	0,22	0,9	3,94	2,60	0,48	4,1	3,81	2,77	0,47	3,8	4,42	2,43	0,54	5,1	6,52	3,16	0,80	11,1
8	3	2,52	2,17	0,72	9,1	4,50	2,89	1,29	28,9	4,39	3,02	1,26	27,5	5,03	2,70	1,44	36,1	7,07	3,47	2,03	71,4
	4	2,27	2,10	0,49	4,1	4,30	2,79	0,92	14,8	4,17	2,95	0,90	14,0	4,79	2,62	1,03	18,4	6,83	3,35	1,47	37,4
	5	2,01	1,97	0,35	2,1	4,08	2,67	0,70	8,6	3,96	2,83	0,68	8,1	4,59	2,51	0,79	10,8	6,64	3,23	1,14	22,6
	6	1,81	1,81	0,26	1,2	3,82	2,59	0,55	5,2	3,74	2,73	0,54	5,0	4,36	2,40	0,62	6,8	6,39	3,16	0,92	14,6
	7	1,58	1,58	0,19	0,7	3,59	2,47	0,44	3,4	3,48	2,64	0,43	3,2	4,08	2,30	0,50	4,4	6,17	3,05	0,76	10,0
9	3	2,15	2,04	0,62	6,6	4,18	2,75	1,20	25,0	4,06	2,89	1,17	23,6	4,70	2,57	1,35	31,5	6,76	3,35	1,94	65,3
	4	1,95	1,95	0,42	3,1	3,95	2,66	0,85	12,5	3,83	2,80	0,82	11,8	4,46	2,48	0,96	15,9	6,52	3,23	1,40	34,1
	5	1,81	1,75	0,31	1,7	3,74	2,54	0,64	7,2	3,62	2,71	0,62	6,7	4,24	2,36	0,73	9,2	6,33	3,10	1,09	20,6
	6	1,58	1,58	0,23	0,9	3,49	2,45	0,50	4,3	3,36	2,62	0,48	4,0	4,01	2,25	0,58	5,8	6,06	3,03	0,87	13,1
	7	1,29	1,29	0,16	0,4	3,23	2,33	0,40	2,7	3,11	2,51	0,38	2,5	3,74	2,15	0,46	3,7	5,86	2,92	0,72	9,0
10	3	1,90	1,90	0,54	5,1	3,83	2,61	1,10	21,0	3,68	2,79	1,05	19,3	4,37	2,43	1,25	27,2	6,45	3,16	1,85	59,4
	4	1,74	1,74	0,37	2,4	3,60	2,51	0,77	10,4	3,47	2,69	0,75	9,7	4,11	2,34	0,88	13,6	6,19	3,10	1,33	30,7
	5	1,56	1,56	0,27	1,2	3,36	2,43	0,58	5,8	3,22	2,61	0,55	5,3	3,90	2,23	0,67	7,8	5,99	2,99	1,03	18,5
	6	1,33	1,33	0,19	0,6	3,13	2,33	0,45	3,5	2,99	2,51	0,43	3,2	3,64	2,12	0,52	4,7	5,73	2,91	0,82	11,7
	7	0,85	0,85	0,10	0,2	2,86	2,23	0,35	2,1	2,72	2,41	0,33	1,9	3,41	2,02	0,42	3,0	5,48	2,79	0,67	7,9
11	3	1,68	1,68	0,48	4,0	3,46	2,49	0,99	17,1	3,34	2,66	0,96	15,9	4,01	2,30	1,15	23,0	6,09	3,05	1,74	52,9
	4	1,53	1,53	0,33	1,9	3,25	2,41	0,70	8,5	3,11	2,56	0,67	7,8	3,79	2,21	0,82	11,5	5,84	2,97	1,26	27,4
	5	1,33	1,33	0,23	0,9	3,00	2,31	0,52	4,6	2,86	2,49	0,49	4,2	3,54	2,10	0,61	6,4	5,65	2,86	0,97	16,4
	6	1,05	1,05	0,15	0,4	2,73	2,22	0,39	2,7	2,62	2,38	0,38	2,5	3,29	2,00	0,47	3,9	5,39	2,79	0,77	10,4
	7	0,71	0,71	0,09	0,1	2,43	2,14	0,30	1,6	2,35	2,35	0,29	1,4	3,03	1,88	0,37	2,4	5,14	2,67	0,63	6,9
12	3	1,48	1,48	0,42	3,1	3,10	2,38	0,89	13,7	2,95	2,56	0,84	12,4	3,65	2,18	1,05	19,0	5,75	2,93	1,65	47,1
	4	1,30	1,30	0,28	1,4	2,87	2,30	0,62	6,6	2,72	2,48	0,59	6,0	3,43	2,08	0,74	9,5	5,50	2,84	1,18	24,3
	5	1,12	1,12	0,19	0,6	2,62	2,22	0,45	3,5	2,48	2,40	0,43	3,2	3,18	1,99	0,55	5,2	5,29	2,73	0,91	14,4
	6	0,68	0,68	0,10	0,2	2,33	2,14	0,33	1,9	2,30	2,26	0,33	1,9	2,92	1,87	0,42	3,0	5,04	2,66	0,72	9,1
	7	0,56	0,56	0,07	0,1	2,06	2,06	0,25	1,1	2,12	2,12	0,26	1,2	2,65	1,76	0,33	1,8	4,79	2,55	0,59	6,0
13	3	1,27	1,27	0,36	2,3	2,71	2,27	0,78	10,4	2,55	2,46	0,73	9,3	3,29	2,05	0,94	15,4	5,38	2,81	1,54	41,3
	4	1,09	1,09	0,23	0,9	2,48	2,18	0,53	4,9	2,39	2,35	0,51	4,6	3,05	1,95	0,66	7,5	5,15	2,71	1,11	21,3
	5	0,78	0,78	0,13	0,3	2,21	2,16	0,38	2,5	2,23	2,23	0,38	2,6	2,81	1,86	0,48	4,1	4,92	2,60	0,85	12,4
	6	0,52	0,52	0,07	0,1	2,01	2,01	0,29	1,4	2,08	2,08	0,30	1,5	2,54	1,76	0,36	2,3	4,67	2,53	0,67	7,8
	7	0,38	0,38	0,05	0,0	1,84	1,84	0,23	0,9	1,91	1,91	0,23	1,0	2,22	1,66	0,27	1,3	4,42	2,43	0,54	5,1

Примечания

EWT — температура входящей воды;
Δt — разность температур;
DB — сухой термометр;
WB — влажный термометр;
TC — полная холодопроизводительность;
SC — ощутимая холодопроизводительность;
WF — расход воды;
WPD — гидравлическое сопротивление.

Все данные в таблице предоставлены при нормальном атмосферном давлении воздуха на высокой скорости вентилятора при внешнем статическом давлении воздуха 12 Па.

Канальный низконапорный четырехтрубный фанкойл

LSF-600DN42L

EWT	Δt	Температура воздуха на входе, °C																			
		DB:26,7 WB:19,4				DB:27 WB:18				DB:27 WB:19				DB:27 WB:20				DB:29 WB:21			
		TC	SC	WF	WPD	TC	SC	WF	WPD	TC	SC	WF	WPD	TC	SC	WF	WPD	TC	SC	WF	WPD
°C	°C	кВт	кВт	м³/ч	кПа	кВт	кВт	м³/ч	кПа	кВт	кВт	м³/ч	кПа	кВт	кВт	м³/ч	кПа	кВт	кВт	м³/ч	кПа
5	3	4,13	3,00	1,19	32,7	6,37	3,84	1,83	77,6	6,24	4,00	1,79	74,4	6,97	3,66	2,00	92,8	9,38	4,55	2,69	168,1
	4	3,89	2,84	0,84	16,3	6,13	3,72	1,32	40,3	6,02	3,89	1,30	39,0	6,70	3,54	1,44	48,2	9,09	4,40	1,95	88,8
	5	3,59	2,71	0,62	8,9	5,86	3,59	1,01	23,6	5,74	3,77	0,99	22,7	6,44	5,56	1,11	28,5	8,80	4,33	1,51	53,3
	6	3,28	2,60	0,47	5,1	5,60	3,49	0,80	15,0	5,49	3,64	0,79	14,4	6,15	3,28	0,88	18,1	8,59	4,18	1,23	35,2
	7	2,94	2,43	0,36	3,0	5,32	3,33	0,65	10,0	5,20	3,51	0,64	9,5	5,89	3,15	0,72	12,2	8,30	4,04	1,02	24,2
6	3	3,74	2,83	1,07	26,7	6,01	3,69	1,72	69,0	5,87	3,85	1,68	65,9	6,62	3,49	1,90	83,7	9,02	4,40	2,59	155,4
	4	3,47	2,69	0,75	12,9	5,77	3,56	1,24	35,8	5,63	3,72	1,21	34,1	6,35	3,38	1,37	43,3	8,73	4,26	1,88	81,9
	5	3,20	2,57	0,55	7,1	5,49	3,43	0,94	20,7	5,38	3,61	0,93	19,9	6,10	3,25	1,05	25,6	8,44	4,11	1,45	49,0
	6	2,88	2,45	0,41	4,0	5,23	3,33	0,75	13,1	5,11	3,47	0,73	12,5	5,79	3,10	0,83	16,0	8,23	3,97	1,18	32,3
	7	2,53	2,28	0,31	2,3	4,96	3,17	0,61	8,6	4,83	3,38	0,59	8,2	5,53	2,97	0,68	10,7	7,94	3,90	0,98	22,1
7	3	3,34	2,66	0,96	21,3	5,61	3,51	1,61	60,2	5,49	3,69	1,57	57,6	6,23	3,32	1,78	74,1	8,59	4,18	2,46	140,9
	4	3,07	2,55	0,66	10,1	5,38	3,38	1,16	31,1	5,24	3,56	1,13	29,5	5,98	3,21	1,29	38,5	8,37	4,11	1,80	75,3
	5	2,77	2,43	0,48	5,3	5,11	3,26	0,88	18,0	5	3,44	0,86	17,2	5,69	3,08	0,98	22,3	8,08	3,97	1,39	44,9
	6	2,44	2,31	0,35	2,8	4,84	3,17	0,69	11,2	4,75	3,32	0,68	10,8	5,43	2,94	0,78	14,1	7,86	3,82	1,13	29,5
	7	2,11	2,11	0,26	1,6	4,58	3,02	0,56	7,4	4,43	3,22	0,54	6,9	5,14	2,82	0,63	9,3	7,58	3,68	0,93	20,1
8	3	2,93	2,52	0,84	16,4	5,23	3,35	1,50	52,3	5,11	3,51	1,46	49,9	5,85	3,14	1,68	65,4	8,23	4,04	2,36	129,3
	4	2,64	2,44	0,57	7,5	5,00	3,24	1,08	26,9	4,85	3,43	1,04	25,3	5,57	3,04	1,20	33,4	7,94	3,90	1,71	67,7
	5	2,34	2,29	0,40	3,8	4,75	3,10	0,82	15,5	4,60	3,29	0,79	14,6	5,33	2,92	0,92	19,6	7,72	3,75	1,33	41,0
	6	2,10	2,10	0,30	2,1	4,44	3,01	0,64	9,4	4,35	3,17	0,62	9,0	5,06	2,78	0,73	12,3	7,43	3,68	1,07	26,4
	7	1,83	1,83	0,23	1,2	4,18	2,87	0,51	6,1	4,05	3,07	0,50	5,8	4,74	2,67	0,58	7,9	7,17	3,54	0,88	18,1
9	3	2,50	2,37	0,72	12,0	4,86	3,20	1,39	45,2	4,73	3,36	1,35	42,7	5,46	2,99	1,57	57,0	7,86	3,90	2,25	118,2
	4	2,27	2,27	0,49	5,6	4,59	3,09	0,99	22,6	4,45	3,26	0,96	21,3	5,18	2,88	1,11	28,8	7,58	3,75	1,63	61,7
	5	2,10	2,03	0,36	3,0	4,34	2,96	0,75	13,0	4,21	3,15	0,72	12,2	4,93	2,75	0,85	16,7	7,36	3,61	1,27	37,3
	6	1,84	1,84	0,26	1,6	4,05	2,85	0,58	7,9	3,91	3,05	0,56	7,3	4,67	2,62	0,67	10,4	7,05	3,53	1,01	23,7
	7	1,50	1,50	0,18	0,8	3,75	2,71	0,46	4,9	3,62	2,91	0,44	4,6	4,34	2,50	0,53	6,6	6,81	3,40	0,84	16,3
10	3	2,21	2,21	0,63	9,3	4,46	3,04	1,28	38,0	4,28	3,24	1,23	35,0	5,08	2,83	1,46	49,3	7,50	3,68	2,15	107,6
	4	2,03	2,03	0,44	4,4	4,18	2,92	0,90	18,8	4,04	3,13	0,87	17,5	4,78	2,72	1,03	24,6	7,19	3,61	1,55	55,6
	5	1,81	1,81	0,31	2,3	3,91	2,83	0,67	10,5	3,74	3,03	0,64	9,6	4,53	2,60	0,78	14,1	6,97	3,48	1,20	33,4
	6	1,55	1,55	0,22	1,1	3,64	2,71	0,52	6,3	3,48	2,91	0,50	5,8	4,24	2,47	0,61	8,6	6,67	3,38	0,96	21,2
	7	0,99	0,99	0,12	0,3	3,33	2,59	0,41	3,9	3,17	2,81	0,39	3,5	3,96	2,34	0,49	5,5	6,37	3,25	0,78	14,2
11	3	1,95	1,95	0,56	7,3	4,03	2,90	1,15	31,0	3,88	3,09	1,11	28,8	4,67	2,68	1,34	41,6	7,08	3,54	2,03	95,7
	4	1,78	1,78	0,38	3,4	3,77	2,80	0,81	15,3	3,62	2,97	0,78	14,1	4,41	2,57	0,95	20,9	6,79	3,45	1,46	49,6
	5	1,54	1,54	0,27	1,6	3,48	2,69	0,60	8,4	3,33	2,90	0,57	7,6	4,12	2,45	0,71	11,7	6,57	3,33	1,13	29,7
	6	1,23	1,23	0,18	0,7	3,17	2,58	0,46	4,8	3,05	2,77	0,44	4,5	3,82	2,32	0,55	7,0	6,27	3,24	0,90	18,8
	7	0,83	0,83	0,10	0,2	2,83	2,49	0,35	2,8	2,73	2,73	0,34	2,6	3,52	2,19	0,43	4,4	5,98	3,10	0,73	12,6
12	3	1,72	1,72	0,49	5,6	3,60	2,76	1,03	24,8	3,43	2,98	0,98	22,4	4,24	2,53	1,22	34,4	6,68	3,41	1,92	85,3
	4	1,52	1,52	0,33	2,5	3,33	2,67	0,72	11,9	3,17	2,88	0,68	10,8	3,99	2,42	0,86	17,1	6,40	3,30	1,38	44,0
	5	1,31	1,31	0,22	1,2	3,04	2,58	0,52	6,4	2,89	2,78	0,50	5,7	3,70	2,31	0,64	9,4	6,15	3,17	1,06	26,1
	6	0,79	0,79	0,11	0,3	2,71	2,49	0,39	3,5	2,68	2,63	0,38	3,4	3,39	2,18	0,49	5,5	5,86	3,09	0,84	16,4
	7	0,65	0,65	0,08	0,1	2,40	2,40	0,29	2,0	2,47	2,47	0,30	2,1	3,08	2,05	0,38	3,3	5,57	2,97	0,68	10,9
13	3	1,48	1,48	0,42	4,2	3,15	2,64	0,90	18,9	2,97	2,86	0,85	16,8	3,82	2,39	1,10	27,9	6,26	3,27	1,79	74,8
	4	1,26	1,26	0,27	1,7	2,88	2,54	0,62	8,9	2,78	2,73	0,60	8,3	3,55	2,27	0,76	13,5	5,99	3,15	1,29	38,6
	5	0,91	0,91	0,16	0,6	2,57	2,51	0,44	4,5	2,60	2,60	0,45	4,6	3,27	2,16	0,56	7,3	5,72	3,02	0,98	22,5
	6	0,61	0,61	0,09	0,2	2,34	2,34	0,34	2,6	2,42	2,42	0,35	2,8	2,95	2,05	0,42	4,2	5,43	2,94	0,78	14,1
	7	0,45	0,45	0,05	0,1	2,14	2,14	0,26	1,6	2,22	2,22	0,27	1,7	2,58	1,93	0,32	2,3	5,14	2,82	0,63	9,3

Примечания

EWT — температура входящей воды;
Δt — разность температур;
DB — сухой термометр;
WB — влажный термометр;
TC — полная холодопроизводительность;
SC — ощутимая холодопроизводительность;
WF — расход воды;
WPD — гидравлическое сопротивление.

Все данные в таблице предоставлены при нормальном атмосферном давлении воздуха на высокой скорости вентилятора при внешнем статическом давлении воздуха 12 Па.

Таблицы холодопроизводительности

Канальный низконапорный четырехтрубный фанкойл

LSF-800DN42L

EWT	Δt	Температура воздуха на входе, °C																			
		DB:26,7 WB:19,4				DB:27 WB:18				DB:27 WB:19				DB:27 WB:20				DB:29 WB:21			
		TC	SC	WF	WPD	TC	SC	WF	WPD	TC	SC	WF	WPD	TC	SC	WF	WPD	TC	SC	WF	WPD
°C	°C	кВт	кВт	м³/ч	кПа	кВт	кВт	м³/ч	кПа	кВт	кВт	м³/ч	кПа	кВт	кВт	м³/ч	кПа	кВт	кВт	м³/ч	кПа
5	3	5,62	4,08	1,61	35,7	8,66	5,22	2,48	84,8	8,49	5,45	2,43	81,4	9,48	4,97	2,72	101,5	12,76	6,18	3,66	183,8
	4	5,29	3,86	1,14	17,8	8,33	5,06	1,79	44,1	8,19	5,29	1,76	42,6	9,11	4,81	1,96	52,7	12,36	5,99	2,66	97,1
	5	4,89	3,69	0,84	9,7	7,97	4,89	1,37	25,8	7,81	5,12	1,34	24,8	8,75	7,57	1,51	31,1	11,97	5,89	2,06	58,3
	6	4,46	3,53	0,64	5,6	7,61	4,75	1,09	16,4	7,47	4,95	1,07	15,7	8,37	4,45	1,20	19,8	11,68	5,69	1,67	38,5
	7	4,00	3,31	0,49	3,3	7,24	4,52	0,89	10,9	7,07	4,78	0,87	10,4	8,02	4,28	0,98	13,3	11,28	5,49	1,39	26,4
6	3	5,08	3,85	1,46	29,2	8,17	5,01	2,34	75,5	7,99	5,23	2,29	72,1	9,00	4,75	2,58	91,4	12,27	5,99	3,52	169,9
	4	4,72	3,66	1,01	14,2	7,85	4,84	1,69	39,1	7,66	5,05	1,65	37,3	8,63	4,59	1,86	47,4	11,87	5,79	2,55	89,6
	5	4,36	3,49	0,75	7,7	7,47	4,66	1,28	22,7	7,32	4,91	1,26	21,8	8,29	4,42	1,43	28,0	11,48	5,59	1,97	53,6
	6	3,92	3,34	0,56	4,3	7,11	4,52	1,02	14,3	6,95	4,72	1,00	13,6	7,88	4,22	1,13	17,5	11,19	5,40	1,60	35,3
	7	3,44	3,10	0,42	2,5	6,74	4,32	0,83	9,4	6,57	4,59	0,81	9,0	7,53	4,04	0,92	11,7	10,79	5,30	1,33	24,2
7	3	4,54	3,61	1,30	23,3	7,63	4,77	2,19	65,8	7,47	5,01	2,14	63,0	8,47	4,51	2,43	81,0	11,68	5,69	3,35	154,0
	4	4,17	3,47	0,90	11,0	7,32	4,60	1,57	34,0	7,12	4,85	1,53	32,2	8,13	4,37	1,75	42,0	11,38	5,59	2,45	82,3
	5	3,77	3,31	0,65	5,8	6,95	4,44	1,19	19,6	6,8	4,68	1,17	18,8	7,74	4,19	1,33	24,4	10,99	5,40	1,89	49,1
	6	3,32	3,14	0,48	3,1	6,58	4,31	0,94	12,2	6,47	4,51	0,93	11,8	7,39	4,00	1,06	15,4	10,70	5,20	1,53	32,3
	7	2,88	2,88	0,35	1,7	6,23	4,11	0,77	8,1	6,02	4,38	0,74	7,5	7,00	3,84	0,86	10,2	10,30	5,00	1,27	22,0
8	3	3,98	3,42	1,14	17,9	7,11	4,56	2,04	57,2	6,95	4,78	1,99	54,5	7,96	4,27	2,28	71,5	11,19	5,49	3,21	141,3
	4	3,59	3,32	0,77	8,2	6,80	4,41	1,46	29,4	6,59	4,67	1,42	27,6	7,58	4,14	1,63	36,5	10,79	5,30	2,32	74,0
	5	3,18	3,11	0,55	4,1	6,46	4,22	1,11	16,9	6,26	4,47	1,08	15,9	7,25	3,97	1,25	21,4	10,50	5,10	1,81	44,8
	6	2,86	2,86	0,41	2,3	6,03	4,09	0,86	10,3	5,92	4,32	0,85	9,9	6,89	3,79	0,99	13,4	10,11	5,00	1,45	28,8
	7	2,49	2,49	0,31	1,3	5,68	3,91	0,70	6,7	5,50	4,17	0,68	6,3	6,45	3,63	0,79	8,6	9,75	4,82	1,20	19,7
9	3	3,40	3,23	0,98	13,1	6,61	4,36	1,90	49,4	6,43	4,57	1,84	46,7	7,43	4,06	2,13	62,3	10,70	5,30	3,07	129,2
	4	3,09	3,09	0,66	6,1	6,24	4,20	1,34	24,7	6,05	4,44	1,30	23,3	7,05	3,92	1,51	31,5	10,30	5,10	2,22	67,4
	5	2,86	2,77	0,49	3,3	5,91	4,02	1,02	14,2	5,72	4,29	0,98	13,3	6,70	3,74	1,15	18,3	10,01	4,91	1,72	40,7
	6	2,50	2,50	0,36	1,8	5,51	3,88	0,79	8,6	5,32	4,15	0,76	8,0	6,35	3,56	0,91	11,4	9,59	4,80	1,37	25,9
	7	2,04	2,04	0,25	0,9	5,10	3,69	0,63	5,4	4,93	3,96	0,61	5,0	5,91	3,40	0,73	7,2	9,26	4,62	1,14	17,8
10	3	3,00	3,00	0,86	10,2	6,06	4,13	1,74	41,5	5,82	4,41	1,67	38,2	6,91	3,85	1,98	53,9	10,20	5,00	2,93	117,6
	4	2,76	2,76	0,59	4,8	5,69	3,97	1,22	20,6	5,49	4,26	1,18	19,2	6,51	3,70	1,40	26,9	9,78	4,91	2,10	60,8
	5	2,46	2,46	0,42	2,5	5,32	3,85	0,91	11,5	5,09	4,12	0,88	10,5	6,16	3,53	1,06	15,4	9,48	4,73	1,63	36,5
	6	2,11	2,11	0,30	1,3	4,96	3,68	0,71	6,9	4,73	3,96	0,68	6,3	5,76	3,36	0,83	9,4	9,07	4,60	1,30	23,2
	7	1,34	1,34	0,17	0,4	4,52	3,52	0,56	4,2	4,31	3,82	0,53	3,8	5,39	3,19	0,66	6,0	8,66	4,42	1,06	15,6
11	3	2,65	2,65	0,76	7,9	5,48	3,94	1,57	33,9	5,28	4,20	1,51	31,5	6,35	3,64	1,82	45,5	9,63	4,82	2,76	104,6
	4	2,42	2,42	0,52	3,7	5,13	3,81	1,10	16,7	4,93	4,04	1,06	15,4	6,00	3,49	1,29	22,8	9,23	4,69	1,99	54,2
	5	2,10	2,10	0,36	1,8	4,74	3,66	0,82	9,1	4,52	3,94	0,78	8,3	5,60	3,33	0,96	12,8	8,94	4,52	1,54	32,5
	6	1,67	1,67	0,24	0,8	4,32	3,51	0,62	5,3	4,15	3,77	0,59	4,9	5,20	3,16	0,75	7,6	8,53	4,41	1,22	20,5
	7	1,13	1,13	0,14	0,3	3,85	3,39	0,47	3,1	3,71	3,71	0,46	2,9	4,79	2,97	0,59	4,8	8,13	4,22	1,00	13,7
12	3	2,34	2,34	0,67	6,2	4,90	3,76	1,40	27,1	4,66	4,05	1,34	24,5	5,77	3,44	1,65	37,6	9,09	4,63	2,60	93,2
	4	2,06	2,06	0,44	2,7	4,53	3,63	0,97	13,1	4,31	3,92	0,93	11,8	5,43	3,29	1,17	18,7	8,70	4,48	1,87	48,1
	5	1,78	1,78	0,31	1,3	4,14	3,50	0,71	7,0	3,92	3,79	0,68	6,3	5,03	3,14	0,87	10,3	8,37	4,32	1,44	28,5
	6	1,07	1,07	0,15	0,3	3,68	3,39	0,53	3,8	3,64	3,57	0,52	3,7	4,61	2,96	0,66	6,0	7,97	4,20	1,14	17,9
	7	0,88	0,88	0,11	0,2	3,26	3,26	0,40	2,2	3,36	3,36	0,41	2,3	4,19	2,79	0,51	3,6	7,58	4,03	0,93	11,9
13	3	2,01	2,01	0,58	4,6	4,28	3,59	1,23	20,7	4,03	3,90	1,16	18,4	5,20	3,25	1,49	30,5	8,51	4,45	2,44	81,7
	4	1,72	1,72	0,37	1,9	3,92	3,45	0,84	9,7	3,78	3,71	0,81	9,1	4,83	3,09	1,04	14,8	8,14	4,28	1,75	42,1
	5	1,24	1,24	0,21	0,6	3,49	3,41	0,60	5,0	3,53	3,53	0,61	5,1	4,45	2,94	0,76	8,0	7,78	4,11	1,34	24,6
	6	0,82	0,82	0,12	0,2	3,18	3,18	0,46	2,9	3,29	3,29	0,47	3,1	4,01	2,79	0,58	4,5	7,38	4,00	1,06	15,4
	7	0,61	0,61	0,07	0,1	2,90	2,90	0,36	1,7	3,02	3,02	0,37	1,9	3,51	2,63	0,43	2,6	7,00	3,84	0,86	10,2

Примечания

EWT — температура входящей воды; DB — сухой термометр; TC — полная холодопроизводительность; WF — расход воды;
Δt — разность температур; WB — влажный термометр; SC — ощутимая холодопроизводительность; WPD — гидравлическое сопротивление.

Все данные в таблице предоставлены при нормальном атмосферном давлении воздуха на высокой скорости вентилятора при внешнем статическом давлении воздуха 12 Па.

Канальный низконапорный четырехтрубный фанкойл

LSF-1000DN42L

EWT	Δt	Температура воздуха на входе, °C																			
		DB:26,7 WB:19,4				DB:27 WB:18				DB:27 WB:19				DB:27 WB:20				DB:29 WB:21			
		TC	SC	WF	WPD	TC	SC	WF	WPD	TC	SC	WF	WPD	TC	SC	WF	WPD	TC	SC	WF	WPD
°C	°C	кВт	кВт	м³/ч	кПа	кВт	кВт	м³/ч	кПа	кВт	кВт	м³/ч	кПа	кВт	кВт	м³/ч	кПа	кВт	кВт	м³/ч	кПа
5	3	6,45	4,68	1,85	57,0	9,94	5,99	2,85	135,3	9,74	6,25	2,79	129,8	10,87	5,71	3,12	161,9	14,63	7,09	4,19	293,3
	4	6,07	4,42	1,30	28,4	9,56	5,81	2,05	70,4	9,40	6,07	2,02	68,1	10,45	5,52	2,25	84,1	14,18	6,87	3,05	155,0
	5	5,61	4,23	0,96	15,5	9,14	5,61	1,57	41,2	8,96	5,88	1,54	39,6	10,04	8,68	1,73	49,7	13,73	6,75	2,36	93,0
	6	5,12	4,05	0,73	9,0	8,73	5,45	1,25	26,1	8,57	5,67	1,23	25,1	9,60	5,11	1,38	31,6	13,39	6,53	1,92	61,4
	7	4,59	3,79	0,56	5,3	8,31	5,19	1,02	17,4	8,12	5,48	1,00	16,6	9,20	4,91	1,13	21,3	12,94	6,30	1,59	42,1
6	3	5,83	4,41	1,67	46,6	9,38	5,75	2,69	120,4	9,16	6,00	2,63	115,0	10,32	5,45	2,96	145,9	14,07	6,87	4,03	271,1
	4	5,41	4,20	1,16	22,6	9,00	5,55	1,94	62,5	8,79	5,80	1,89	59,5	9,90	5,27	2,13	75,6	13,62	6,64	2,93	142,9
	5	5,00	4,01	0,86	12,3	8,57	5,35	1,47	36,2	8,40	5,63	1,44	34,8	9,51	5,06	1,64	44,6	13,17	6,42	2,27	85,5
	6	4,49	3,83	0,64	6,9	8,16	5,19	1,17	22,8	7,97	5,41	1,14	21,7	9,04	4,84	1,30	28,0	12,83	6,19	1,84	56,4
	7	3,95	3,56	0,49	3,9	7,73	4,95	0,95	15,0	7,54	5,27	0,93	14,3	8,63	4,64	1,06	18,7	12,38	6,08	1,52	38,6
7	3	5,21	4,14	1,49	37,2	8,76	5,47	2,51	105,0	8,57	5,75	2,46	100,5	9,71	5,18	2,78	129,2	13,39	6,53	3,84	245,7
	4	4,78	3,98	1,03	17,6	8,40	5,28	1,81	54,3	8,17	5,56	1,76	51,4	9,33	5,01	2,01	67,1	13,06	6,42	2,81	131,3
	5	4,32	3,79	0,74	9,2	7,97	5,09	1,37	31,3	7,8	5,37	1,34	30	8,88	4,81	1,53	38,9	12,61	6,19	2,17	78,4
	6	3,80	3,60	0,55	5,0	7,55	4,94	1,08	19,5	7,42	5,18	1,06	18,8	8,48	4,59	1,21	24,6	12,27	5,97	1,76	51,5
	7	3,30	3,30	0,41	2,7	7,15	4,72	0,88	12,9	6,91	5,02	0,85	12,0	8,03	4,40	0,99	16,2	11,82	5,74	1,45	35,1
8	3	4,57	3,93	1,31	28,6	8,16	5,23	2,34	91,2	7,97	5,48	2,28	87,0	9,13	4,90	2,62	114,1	12,83	6,30	3,68	225,5
	4	4,12	3,80	0,89	13,1	7,80	5,05	1,68	46,9	7,56	5,36	1,63	44,1	8,69	4,75	1,87	58,2	12,38	6,08	2,66	118,1
	5	3,65	3,57	0,63	6,6	7,41	4,84	1,27	27,0	7,18	5,13	1,24	25,4	8,32	4,56	1,43	34,1	12,04	5,85	2,07	71,5
	6	3,28	3,28	0,47	3,7	6,92	4,69	0,99	16,4	6,79	4,95	0,97	15,8	7,90	4,34	1,13	21,4	11,59	5,74	1,66	46,0
	7	2,86	2,86	0,35	2,1	6,52	4,48	0,80	10,7	6,31	4,78	0,78	10,0	7,39	4,16	0,91	13,8	11,19	5,53	1,37	31,5
9	3	3,91	3,70	1,12	20,9	7,59	5,00	2,17	78,8	7,37	5,25	2,11	74,4	8,52	4,66	2,44	99,4	12,27	6,08	3,52	206,2
	4	3,55	3,55	0,76	9,7	7,16	4,82	1,54	39,5	6,94	5,09	1,49	37,2	8,08	4,49	1,74	50,3	11,82	5,85	2,54	107,6
	5	3,28	3,17	0,56	5,3	6,78	4,61	1,17	22,6	6,56	4,92	1,13	21,2	7,69	4,29	1,32	29,1	11,48	5,63	1,97	65,0
	6	2,87	2,87	0,41	2,8	6,33	4,45	0,91	13,7	6,10	4,76	0,87	12,7	7,28	4,09	1,04	18,2	11,00	5,50	1,58	41,4
	7	2,34	2,34	0,29	1,4	5,85	4,23	0,72	8,6	5,65	4,55	0,69	8,0	6,78	3,91	0,83	11,6	10,63	5,30	1,31	28,4
10	3	3,44	3,44	0,99	16,2	6,96	4,74	1,99	66,3	6,67	5,05	1,91	61,0	7,92	4,41	2,27	86,0	11,71	5,74	3,36	187,7
	4	3,16	3,16	0,68	7,7	6,53	4,56	1,40	32,8	6,30	4,88	1,36	30,6	7,46	4,24	1,60	42,9	11,22	5,63	2,41	97,0
	5	2,83	2,83	0,49	3,9	6,10	4,41	1,05	18,4	5,84	4,73	1,00	16,8	7,07	4,05	1,22	24,6	10,87	5,43	1,87	58,3
	6	2,42	2,42	0,35	2,0	5,68	4,22	0,81	11,1	5,43	4,55	0,78	10,1	6,61	3,85	0,95	14,9	10,40	5,28	1,49	37,0
	7	1,54	1,54	0,19	0,6	5,19	4,04	0,64	6,8	4,94	4,38	0,61	6,1	6,18	3,66	0,76	9,6	9,94	5,06	1,22	24,8
11	3	3,04	3,04	0,87	12,6	6,28	4,52	1,80	54,0	6,06	4,82	1,74	50,2	7,28	4,18	2,09	72,6	11,04	5,53	3,17	167,0
	4	2,78	2,78	0,60	6,0	5,89	4,37	1,27	26,7	5,65	4,64	1,21	24,6	6,88	4,01	1,48	36,4	10,59	5,38	2,28	86,4
	5	2,41	2,41	0,41	2,9	5,44	4,20	0,94	14,6	5,19	4,52	0,89	13,3	6,43	3,82	1,11	20,4	10,25	5,19	1,76	51,8
	6	1,91	1,91	0,27	1,3	4,95	4,03	0,71	8,4	4,76	4,32	0,68	7,8	5,97	3,62	0,86	12,2	9,78	5,05	1,40	32,8
	7	1,29	1,29	0,16	0,4	4,41	3,88	0,54	4,9	4,25	4,25	0,52	4,6	5,49	3,41	0,67	7,6	9,33	4,84	1,15	21,9
12	3	2,68	2,68	0,77	9,8	5,62	4,31	1,61	43,2	5,35	4,65	1,53	39,2	6,62	3,95	1,90	60,0	10,42	5,31	2,99	148,8
	4	2,36	2,36	0,51	4,3	5,20	4,16	1,12	20,8	4,94	4,49	1,06	18,8	6,22	3,77	1,34	29,8	9,98	5,14	2,15	76,8
	5	2,04	2,04	0,35	2,0	4,75	4,02	0,82	11,1	4,50	4,34	0,77	10,0	5,77	3,60	0,99	16,4	9,60	4,95	1,65	45,5
	6	1,23	1,23	0,18	0,5	4,22	3,88	0,60	6,1	4,18	4,10	0,60	6,0	5,29	3,40	0,76	9,6	9,14	4,82	1,31	28,6
	7	1,01	1,01	0,12	0,3	3,74	3,74	0,46	3,5	3,85	3,85	0,47	3,7	4,81	3,20	0,59	5,8	8,69	4,63	1,07	19,0
13	3	2,31	2,31	0,66	7,3	4,91	4,12	1,41	33,0	4,63	4,47	1,33	29,3	5,97	3,73	1,71	48,7	9,76	5,10	2,80	130,4
	4	1,97	1,97	0,42	3,0	4,49	3,96	0,97	15,5	4,33	4,25	0,93	14,5	5,54	3,55	1,19	23,6	9,34	4,91	2,01	67,2
	5	1,42	1,42	0,24	1,0	4,01	3,92	0,69	7,9	4,05	4,05	0,70	8,1	5,10	3,38	0,88	12,8	8,93	4,72	1,54	39,3
	6	0,95	0,95	0,14	0,3	3,65	3,65	0,52	4,6	3,77	3,77	0,54	4,9	4,60	3,20	0,66	7,3	8,46	4,59	1,21	24,5
	7	0,70	0,70	0,09	0,1	3,33	3,33	0,41	2,8	3,47	3,47	0,43	3,0	4,03	3,02	0,50	4,1	8,03	4,40	0,99	16,2

Примечания

EWT — температура входящей воды;
Δt — разность температур;
DB — сухой термометр;
WB — влажный термометр;
TC — полная холодопроизводительность;
SC — ощутимая холодопроизводительность;
WF — расход воды;
WPD — гидравлическое сопротивление.

Все данные в таблице предоставлены при нормальном атмосферном давлении воздуха на высокой скорости вентилятора при внешнем статическом давлении воздуха 12 Па.

Таблицы холодопроизводительности

Канальный низконапорный четырехтрубный фанкойл

LSF-1200DN42L

EWT	Δt	Температура воздуха на входе, °C																			
		DB:26,7 WB:19,4				DB:27 WB:18				DB:27 WB:19				DB:27 WB:20				DB:29 WB:21			
		TC	SC	WF	WPD	TC	SC	WF	WPD	TC	SC	WF	WPD	TC	SC	WF	WPD	TC	SC	WF	WPD
°C	°C	кВт	кВт	м³/ч	кПа	кВт	кВт	м³/ч	кПа	кВт	кВт	м³/ч	кПа	кВт	кВт	м³/ч	кПа	кВт	кВт	м³/ч	кПа
5	3	8,43	6,12	2,42	76,5	13,00	7,83	3,73	181,7	12,73	8,17	3,65	174,4	14,22	7,46	4,08	217,5	19,13	9,27	5,49	393,9
	4	7,93	5,78	1,71	38,1	12,50	7,59	2,69	94,5	12,29	7,93	2,64	91,4	13,66	7,21	2,94	112,9	18,55	8,98	3,99	208,2
	5	7,33	5,53	1,26	20,8	11,95	7,33	2,06	55,3	11,72	7,68	2,02	53,2	13,13	11,35	2,26	66,8	17,96	8,83	3,09	124,9
	6	6,70	5,30	0,96	12,1	11,42	7,12	1,64	35,1	11,20	7,42	1,61	33,7	12,55	6,68	1,80	42,4	17,52	8,54	2,51	82,5
	7	6,01	4,96	0,74	7,1	10,86	6,79	1,33	23,3	10,61	7,17	1,30	22,3	12,03	6,42	1,48	28,6	16,93	8,24	2,08	56,6
6	3	7,62	5,77	2,19	62,5	12,26	7,52	3,51	161,7	11,98	7,85	3,43	154,4	13,50	7,12	3,87	196,0	18,40	8,98	5,27	364,2
	4	7,08	5,49	1,52	30,3	11,77	7,26	2,53	83,9	11,50	7,58	2,47	80,0	12,95	6,89	2,78	101,5	17,81	8,68	3,83	192,0
	5	6,54	5,24	1,12	16,5	11,20	6,99	1,93	48,6	10,98	7,36	1,89	46,7	12,44	6,62	2,14	59,9	17,22	8,39	2,96	114,9
	6	5,87	5,00	0,84	9,3	10,67	6,79	1,53	30,6	10,42	7,08	1,49	29,2	11,82	6,33	1,69	37,6	16,78	8,10	2,41	75,7
	7	5,17	4,65	0,63	5,3	10,11	6,48	1,24	20,2	9,86	6,89	1,21	19,2	11,29	6,06	1,39	25,2	16,19	7,95	1,99	51,8
7	3	6,81	5,42	1,95	50,0	11,45	7,15	3,28	141,1	11,20	7,52	3,21	135,0	12,70	6,77	3,64	173,6	17,52	8,54	5,02	330,1
	4	6,26	5,21	1,34	23,7	10,98	6,90	2,36	73,0	10,69	7,27	2,30	69,1	12,20	6,55	2,62	90,1	17,07	8,39	3,67	176,4
	5	5,65	4,96	0,97	12,4	10,42	6,65	1,79	42,1	10,2	7,02	1,75	40,3	11,61	6,28	2,00	52,2	16,48	8,10	2,84	105,3
	6	4,97	4,71	0,71	6,7	9,88	6,46	1,42	26,2	9,70	6,77	1,39	25,3	11,08	6,01	1,59	33,0	16,04	7,80	2,30	69,2
	7	4,31	4,31	0,53	3,7	9,35	6,17	1,15	17,3	9,04	6,56	1,11	16,1	10,49	5,75	1,29	21,8	15,45	7,51	1,90	47,2
8	3	5,98	5,14	1,71	38,4	10,67	6,84	3,06	122,5	10,42	7,17	2,99	116,8	11,94	6,40	3,42	153,3	16,78	8,24	4,81	302,9
	4	5,39	4,97	1,16	17,6	10,20	6,61	2,19	63,0	9,89	7,01	2,13	59,2	11,36	6,21	2,44	78,1	16,19	7,95	3,48	158,7
	5	4,77	4,67	0,82	8,8	9,68	6,33	1,67	36,3	9,39	6,71	1,62	34,2	10,88	5,96	1,87	45,8	15,75	7,65	2,71	96,1
	6	4,28	4,28	0,61	4,9	9,05	6,14	1,30	22,0	8,88	6,48	1,27	21,2	10,33	5,68	1,48	28,7	15,16	7,51	2,17	61,8
	7	3,74	3,74	0,46	2,8	8,52	5,86	1,05	14,4	8,26	6,26	1,01	13,5	9,67	5,45	1,19	18,5	14,63	7,23	1,80	42,3
9	3	5,11	4,84	1,46	28,1	9,92	6,54	2,84	105,9	9,64	6,86	2,76	100,0	11,14	6,09	3,19	133,6	16,04	7,95	4,60	276,9
	4	4,64	4,64	1,00	13,0	9,36	6,30	2,01	53,0	9,08	6,65	1,95	49,9	10,57	5,87	2,27	67,6	15,45	7,65	3,32	144,6
	5	4,28	4,15	0,74	7,1	8,86	6,03	1,52	30,4	8,58	6,43	1,48	28,5	10,05	5,61	1,73	39,1	15,01	7,36	2,58	87,3
	6	3,75	3,75	0,54	3,8	8,27	5,81	1,19	18,4	7,98	6,23	1,14	17,1	9,52	5,34	1,36	24,4	14,38	7,20	2,06	55,6
	7	3,06	3,06	0,38	1,9	7,65	5,53	0,94	11,6	7,39	5,95	0,91	10,8	8,86	5,11	1,09	15,5	13,89	6,93	1,71	38,2
10	3	4,50	4,50	1,29	21,8	9,10	6,20	2,61	89,0	8,73	6,61	2,50	82,0	10,36	5,77	2,97	115,5	15,31	7,51	4,39	252,1
	4	4,14	4,14	0,89	10,4	8,54	5,96	1,84	44,1	8,24	6,39	1,77	41,1	9,76	5,55	2,10	57,6	14,67	7,36	3,16	130,3
	5	3,69	3,69	0,64	5,3	7,98	5,77	1,37	24,7	7,64	6,18	1,31	22,6	9,24	5,30	1,59	33,1	14,22	7,09	2,45	78,3
	6	3,16	3,16	0,45	2,7	7,43	5,52	1,07	14,9	7,09	5,95	1,02	13,5	8,64	5,03	1,24	20,1	13,60	6,90	1,95	49,8
	7	2,02	2,02	0,25	0,8	6,79	5,28	0,83	9,1	6,46	5,73	0,79	8,3	8,08	4,78	0,99	12,9	13,00	6,62	1,60	33,4
11	3	3,97	3,97	1,14	17,0	8,21	5,92	2,35	72,6	7,92	6,30	2,27	67,5	9,52	5,46	2,73	97,6	14,44	7,23	4,14	224,3
	4	3,64	3,64	0,78	8,0	7,70	5,71	1,66	35,9	7,39	6,06	1,59	33,0	8,99	5,24	1,93	48,9	13,85	7,04	2,98	116,1
	5	3,15	3,15	0,54	3,8	7,11	5,49	1,22	19,6	6,79	5,92	1,17	17,8	8,40	4,99	1,45	27,4	13,41	6,79	2,31	69,6
	6	2,50	2,50	0,36	1,7	6,48	5,27	0,93	11,3	6,23	5,65	0,89	10,4	7,80	4,74	1,12	16,4	12,79	6,61	1,83	44,0
	7	1,69	1,69	0,21	0,6	5,77	5,08	0,71	6,6	5,56	5,56	0,68	6,1	7,18	4,46	0,88	10,2	12,20	6,33	1,50	29,4
12	3	3,50	3,50	1,00	13,2	7,34	5,64	2,11	58,0	6,99	6,08	2,00	52,6	8,65	5,17	2,48	80,6	13,63	6,95	3,91	199,9
	4	3,09	3,09	0,66	5,8	6,80	5,45	1,46	28,0	6,46	5,87	1,39	25,3	8,14	4,93	1,75	40,1	13,06	6,73	2,81	103,2
	5	2,66	2,66	0,46	2,7	6,21	5,25	1,07	14,9	5,89	5,68	1,01	13,4	7,55	4,71	1,30	22,1	12,55	6,48	2,16	61,1
	6	1,60	1,60	0,23	0,7	5,52	5,08	0,79	8,2	5,46	5,36	0,78	8,0	6,92	4,45	0,99	12,9	11,95	6,30	1,71	38,4
	7	1,32	1,32	0,16	0,3	4,89	4,89	0,60	4,7	5,03	5,03	0,62	5,0	6,28	4,18	0,77	7,8	11,36	6,05	1,40	25,5
13	3	3,02	3,02	0,86	9,8	6,42	5,39	1,84	44,3	6,05	5,84	1,73	39,4	7,80	4,87	2,24	65,5	12,76	6,67	3,66	175,2
	4	2,58	2,58	0,55	4,0	5,87	5,18	1,26	20,9	5,67	5,56	1,22	19,4	7,24	4,64	1,56	31,7	12,22	6,42	2,63	90,3
	5	1,85	1,85	0,32	1,3	5,24	5,12	0,90	10,6	5,30	5,30	0,91	10,9	6,67	4,42	1,15	17,2	11,67	6,17	2,01	52,8
	6	1,24	1,24	0,18	0,4	4,77	4,77	0,68	6,1	4,93	4,93	0,71	6,5	6,02	4,18	0,86	9,7	11,07	6,01	1,59	33,0
	7	0,91	0,91	0,11	0,2	4,36	4,36	0,54	3,8	4,53	4,53	0,56	4,1	5,27	3,94	0,65	5,5	10,49	5,75	1,29	21,8

Примечания

EWT — температура входящей воды; DB — сухой термометр; TC — полная холодопроизводительность; WF — расход воды;
Δt — разность температур; WB — влажный термометр; SC — ощутимая холодопроизводительность; WPD — гидравлическое сопротивление.

Все данные в таблице предоставлены при нормальном атмосферном давлении воздуха на высокой скорости вентилятора при внешнем статическом давлении воздуха 12 Па.

Канальный низконапорный четырехтрубный фанкойл

LSF-1400DN42L

EWT	Δt	Температура воздуха на входе, °C																			
		DB:26,7 WB:19,4				DB:27 WB:18				DB:27 WB:19				DB:27 WB:20				DB:29 WB:21			
		TC	SC	WF	WPD	TC	SC	WF	WPD	TC	SC	WF	WPD	TC	SC	WF	WPD	TC	SC	WF	WPD
°C	°C	кВт	кВт	м³/ч	кПа	кВт	кВт	м³/ч	кПа	кВт	кВт	м³/ч	кПа	кВт	кВт	м³/ч	кПа	кВт	кВт	м³/ч	кПа
5	3	9,51	6,90	2,73	98,6	14,65	8,83	4,20	234,1	14,35	9,21	4,11	224,6	16,03	8,41	4,60	280,1	21,57	10,45	6,18	507,3
	4	8,94	6,52	1,92	49,1	14,09	8,56	3,03	121,7	13,86	8,94	2,98	117,7	15,40	8,13	3,31	145,4	20,91	10,12	4,50	268,1
	5	8,26	6,24	1,42	26,8	13,47	8,26	2,32	71,3	13,21	8,66	2,27	68,5	14,80	12,79	2,55	86,0	20,25	9,96	3,48	160,8
	6	7,55	5,97	1,08	15,5	12,88	8,03	1,85	45,2	12,63	8,36	1,81	43,5	14,16	7,53	2,03	54,6	19,75	9,62	2,83	106,3
	7	6,77	5,59	0,83	9,2	12,25	7,65	1,50	30,0	11,96	8,08	1,47	28,7	13,56	7,24	1,67	36,8	19,08	9,29	2,34	72,9
6	3	8,60	6,51	2,46	80,5	13,82	8,48	3,96	208,3	13,51	8,84	3,87	198,9	15,22	8,03	4,36	252,4	20,74	10,12	5,95	469,0
	4	7,98	6,19	1,72	39,1	13,28	8,18	2,85	108,1	12,96	8,55	2,79	103,0	14,60	7,77	3,14	130,8	20,08	9,79	4,32	247,2
	5	7,37	5,91	1,27	21,3	12,63	7,88	2,17	62,6	12,38	8,30	2,13	60,1	14,02	7,47	2,41	77,2	19,42	9,46	3,34	147,9
	6	6,62	5,64	0,95	11,9	12,03	7,65	1,72	39,4	11,75	7,98	1,68	37,6	13,33	7,14	1,91	48,4	18,92	9,13	2,71	97,5
	7	5,82	5,24	0,72	6,8	11,40	7,30	1,40	26,0	11,12	7,77	1,37	24,8	12,73	6,84	1,56	32,4	18,25	8,96	2,24	66,7
7	3	7,68	6,11	2,20	64,4	12,91	8,06	3,70	181,7	12,63	8,48	3,62	173,8	14,32	7,63	4,11	223,6	19,75	9,62	5,66	425,1
	4	7,05	5,87	1,52	30,5	12,38	7,78	2,66	94,0	12,05	8,20	2,59	89,0	13,76	7,38	2,96	116,0	19,25	9,46	4,14	227,2
	5	6,37	5,59	1,10	15,9	11,75	7,50	2,02	54,2	11,5	7,92	1,98	51,9	13,09	7,09	2,25	67,3	18,59	9,13	3,20	135,6
	6	5,61	5,31	0,80	8,6	11,13	7,28	1,60	33,8	10,94	7,63	1,57	32,6	12,50	6,77	1,79	42,6	18,09	8,80	2,59	89,2
	7	4,86	4,86	0,60	4,7	10,54	6,95	1,29	22,2	10,19	7,40	1,25	20,8	11,83	6,49	1,45	28,0	17,42	8,46	2,14	60,8
8	3	6,74	5,79	1,93	49,5	12,03	7,72	3,45	157,8	11,75	8,08	3,37	150,5	13,46	7,22	3,86	197,4	18,92	9,29	5,42	390,1
	4	6,07	5,61	1,31	22,6	11,50	7,45	2,47	81,1	11,15	7,90	2,40	76,3	12,81	7,00	2,75	100,6	18,25	8,96	3,92	204,3
	5	5,38	5,26	0,92	11,3	10,92	7,14	1,88	46,8	10,59	7,57	1,82	44,0	12,26	6,72	2,11	59,0	17,76	8,63	3,05	123,7
	6	4,83	4,83	0,69	6,4	10,21	6,92	1,46	28,4	10,01	7,30	1,43	27,3	11,65	6,41	1,67	37,0	17,09	8,46	2,45	79,6
	7	4,22	4,22	0,52	3,6	9,61	6,60	1,18	18,5	9,31	7,05	1,14	17,4	10,90	6,14	1,34	23,8	16,49	8,15	2,03	54,5
9	3	5,76	5,46	1,65	36,1	11,18	7,37	3,21	136,4	10,87	7,73	3,12	128,8	12,56	6,87	3,60	172,0	18,09	8,96	5,19	356,7
	4	5,23	5,23	1,12	16,8	10,55	7,10	2,27	68,3	10,24	7,50	2,20	64,3	11,91	6,62	2,56	87,1	17,42	8,63	3,75	186,2
	5	4,83	4,68	0,83	9,2	9,99	6,80	1,72	39,2	9,67	7,25	1,66	36,7	11,33	6,32	1,95	50,4	16,93	8,30	2,91	112,4
	6	4,23	4,23	0,61	4,9	9,33	6,55	1,34	23,7	8,99	7,02	1,29	22,0	10,74	6,02	1,54	31,4	16,21	8,11	2,32	71,6
	7	3,45	3,45	0,42	2,4	8,63	6,24	1,06	14,9	8,33	6,70	1,02	13,9	9,99	5,76	1,23	20,0	15,67	7,82	1,92	49,1
10	3	5,08	5,08	1,46	28,1	10,26	6,99	2,94	114,7	9,84	7,45	2,82	105,6	11,68	6,51	3,35	148,8	17,26	8,46	4,95	324,7
	4	4,66	4,66	1,00	13,3	9,62	6,72	2,07	56,8	9,29	7,20	2,00	53,0	11,00	6,26	2,37	74,2	16,54	8,30	3,56	167,8
	5	4,17	4,17	0,72	6,8	8,99	6,51	1,55	31,7	8,61	6,97	1,48	29,1	10,42	5,97	1,79	42,6	16,03	8,00	2,76	100,8
	6	3,57	3,57	0,51	3,5	8,38	6,22	1,20	19,1	8,00	6,70	1,15	17,4	9,74	5,68	1,40	25,9	15,33	7,78	2,20	64,1
	7	2,27	2,27	0,28	1,0	7,65	5,96	0,94	11,7	7,28	6,46	0,90	10,6	9,11	5,39	1,12	16,6	14,65	7,47	1,80	43,0
11	3	4,48	4,48	1,28	21,9	9,26	6,67	2,65	93,5	8,93	7,10	2,56	86,9	10,74	6,16	3,08	125,7	16,28	8,15	4,67	288,9
	4	4,10	4,10	0,88	10,3	8,68	6,44	1,87	46,2	8,33	6,84	1,79	42,6	10,14	5,91	2,18	63,0	15,62	7,93	3,36	149,5
	5	3,55	3,55	0,61	4,9	8,02	6,19	1,38	25,2	7,65	6,67	1,32	23,0	9,48	5,63	1,63	35,2	15,12	7,65	2,60	89,7
	6	2,82	2,82	0,40	2,2	7,30	5,94	1,05	14,5	7,02	6,37	1,01	13,4	8,80	5,34	1,26	21,1	14,42	7,45	2,07	56,7
	7	1,91	1,91	0,23	0,7	6,51	5,73	0,80	8,5	6,27	6,27	0,77	7,9	8,10	5,03	0,99	13,1	13,76	7,14	1,69	37,9
12	3	3,95	3,95	1,13	17,0	8,28	6,36	2,37	74,7	7,88	6,85	2,26	67,7	9,76	5,82	2,80	103,8	15,37	7,83	4,41	257,4
	4	3,48	3,48	0,75	7,4	7,67	6,14	1,65	36,0	7,28	6,62	1,57	32,5	9,18	5,56	1,97	51,6	14,72	7,58	3,16	132,9
	5	3,00	3,00	0,52	3,5	7,00	5,92	1,20	19,2	6,64	6,41	1,14	17,3	8,51	5,31	1,46	28,4	14,16	7,30	2,43	78,6
	6	1,81	1,81	0,26	0,9	6,22	5,73	0,89	10,6	6,16	6,04	0,88	10,3	7,80	5,01	1,12	16,6	13,47	7,10	1,93	49,5
	7	1,49	1,49	0,18	0,4	5,51	5,51	0,68	6,1	5,68	5,68	0,70	6,4	7,09	4,71	0,87	10,1	12,81	6,82	1,57	32,9
13	3	3,40	3,40	0,98	12,6	7,24	6,07	2,07	57,1	6,82	6,59	1,96	50,7	8,80	5,49	2,52	84,3	14,39	7,52	4,12	225,7
	4	2,90	2,90	0,62	5,2	6,62	5,84	1,42	26,9	6,39	6,27	1,37	25,0	8,16	5,23	1,76	40,9	13,77	7,24	2,96	116,3
	5	2,09	2,09	0,36	1,7	5,91	5,77	1,02	13,7	5,97	5,97	1,03	14,0	7,52	4,98	1,29	22,2	13,16	6,95	2,26	68,0
	6	1,39	1,39	0,20	0,5	5,38	5,38	0,77	7,9	5,56	5,56	0,80	8,4	6,79	4,71	0,97	12,6	12,48	6,77	1,79	42,4
	7	1,03	1,03	0,13	0,2	4,91	4,91	0,60	4,8	5,11	5,11	0,63	5,2	5,94	4,45	0,73	7,1	11,83	6,49	1,45	28,0

Примечания

EWT — температура входящей воды;
Δt — разность температур;
DB — сухой термометр;
WB — влажный термометр;
TC — полная холодопроизводительность;
SC — ощутимая холодопроизводительность;
WF — расход воды;
WPD — гидравлическое сопротивление.

Все данные в таблице предоставлены при нормальном атмосферном давлении воздуха на высокой скорости вентилятора при внешнем статическом давлении воздуха 12 Па.

Таблицы холодопроизводительности

Канальный низконапорный четырехтрубный фанкойл

LSF-200DG42

EWT	Δt	Температура воздуха на входе, °C																			
		DB:26,7 WB:19,4				DB:27 WB:18				DB:27 WB:19				DB:27 WB:20				DB:29 WB:21			
		TC	SC	WF	WPD	TC	SC	WF	WPD	TC	SC	WF	WPD	TC	SC	WF	WPD	TC	SC	WF	WPD
°C	°C	кВт	кВт	м³/ч	кПа	кВт	кВт	м³/ч	кПа	кВт	кВт	м³/ч	кПа	кВт	кВт	м³/ч	кПа	кВт	кВт	м³/ч	кПа
5	3	1,65	1,20	0,47	14,4	2,55	1,54	0,73	34,3	2,50	1,60	0,72	32,9	2,79	1,46	0,80	41,0	3,75	1,82	1,08	74,3
	4	1,56	1,13	0,33	7,2	2,45	1,49	0,53	17,8	2,41	1,56	0,52	17,2	2,68	1,41	0,58	21,3	3,64	1,76	0,78	39,3
	5	1,44	1,09	0,25	3,9	2,34	1,44	0,40	10,4	2,30	1,51	0,40	10,0	2,57	2,23	0,44	12,6	3,52	1,73	0,61	23,6
	6	1,31	1,04	0,19	2,3	2,24	1,40	0,32	6,6	2,20	1,45	0,31	6,4	2,46	1,31	0,35	8,0	3,43	1,67	0,49	15,6
	7	1,18	0,97	0,14	1,3	2,13	1,33	0,26	4,4	2,08	1,41	0,26	4,2	2,36	1,26	0,29	5,4	3,32	1,62	0,41	10,7
6	3	1,49	1,13	0,43	11,8	2,40	1,47	0,69	30,5	2,35	1,54	0,67	29,1	2,65	1,40	0,76	37,0	3,61	1,76	1,03	68,7
	4	1,39	1,08	0,30	5,7	2,31	1,42	0,50	15,8	2,25	1,49	0,48	15,1	2,54	1,35	0,55	19,1	3,49	1,70	0,75	36,2
	5	1,28	1,03	0,22	3,1	2,20	1,37	0,38	9,2	2,15	1,44	0,37	8,8	2,44	1,30	0,42	11,3	3,38	1,65	0,58	21,7
	6	1,15	0,98	0,17	1,7	2,09	1,33	0,30	5,8	2,04	1,39	0,29	5,5	2,32	1,24	0,33	7,1	3,29	1,59	0,47	14,3
	7	1,01	0,91	0,12	1,0	1,98	1,27	0,24	3,8	1,93	1,35	0,24	3,6	2,21	1,19	0,27	4,7	3,17	1,56	0,39	9,8
7	3	1,34	1,06	0,38	9,4	2,25	1,40	0,64	26,6	2,20	1,47	0,63	25,5	2,49	1,33	0,71	32,7	3,43	1,67	0,98	62,2
	4	1,23	1,02	0,26	4,5	2,15	1,35	0,46	13,8	2,10	1,43	0,45	13,0	2,39	1,28	0,51	17,0	3,35	1,65	0,72	33,3
	5	1,11	0,97	0,19	2,3	2,04	1,30	0,35	7,9	2	1,38	0,34	7,6	2,28	1,23	0,39	9,9	3,23	1,59	0,56	19,9
	6	0,98	0,92	0,14	1,3	1,94	1,27	0,28	4,9	1,90	1,33	0,27	4,8	2,17	1,18	0,31	6,2	3,15	1,53	0,45	13,1
	7	0,85	0,85	0,10	0,7	1,83	1,21	0,23	3,3	1,77	1,29	0,22	3,0	2,06	1,13	0,25	4,1	3,03	1,47	0,37	8,9
8	3	1,17	1,01	0,34	7,2	2,09	1,34	0,60	23,1	2,04	1,41	0,59	22,0	2,34	1,26	0,67	28,9	3,29	1,62	0,94	57,1
	4	1,06	0,98	0,23	3,3	2,00	1,30	0,43	11,9	1,94	1,37	0,42	11,2	2,23	1,22	0,48	14,7	3,17	1,56	0,68	29,9
	5	0,94	0,91	0,16	1,7	1,90	1,24	0,33	6,9	1,84	1,32	0,32	6,4	2,13	1,17	0,37	8,6	3,09	1,50	0,53	18,1
	6	0,84	0,84	0,12	0,9	1,77	1,20	0,25	4,2	1,74	1,27	0,25	4,0	2,03	1,11	0,29	5,4	2,97	1,47	0,43	11,7
	7	0,73	0,73	0,09	0,5	1,67	1,15	0,21	2,7	1,62	1,23	0,20	2,5	1,90	1,07	0,23	3,5	2,87	1,42	0,35	8,0
9	3	1,00	0,95	0,29	5,3	1,95	1,28	0,56	20,0	1,89	1,34	0,54	18,9	2,18	1,19	0,63	25,2	3,15	1,56	0,90	52,2
	4	0,91	0,91	0,20	2,5	1,84	1,24	0,39	10,0	1,78	1,30	0,38	9,4	2,07	1,15	0,45	12,7	3,03	1,50	0,65	27,3
	5	0,84	0,81	0,14	1,3	1,74	1,18	0,30	5,7	1,68	1,26	0,29	5,4	1,97	1,10	0,34	7,4	2,94	1,44	0,51	16,5
	6	0,74	0,74	0,11	0,7	1,62	1,14	0,23	3,5	1,56	1,22	0,22	3,2	1,87	1,05	0,27	4,6	2,82	1,41	0,40	10,5
	7	0,60	0,60	0,07	0,3	1,50	1,09	0,18	2,2	1,45	1,17	0,18	2,0	1,74	1,00	0,21	2,9	2,72	1,36	0,33	7,2
10	3	0,88	0,88	0,25	4,1	1,78	1,22	0,51	16,8	1,71	1,30	0,49	15,5	2,03	1,13	0,58	21,8	3,00	1,47	0,86	47,5
	4	0,81	0,81	0,17	2,0	1,67	1,17	0,36	8,3	1,62	1,25	0,35	7,8	1,91	1,09	0,41	10,9	2,88	1,44	0,62	24,6
	5	0,72	0,72	0,12	1,0	1,56	1,13	0,27	4,6	1,50	1,21	0,26	4,3	1,81	1,04	0,31	6,2	2,79	1,39	0,48	14,8
	6	0,62	0,62	0,09	0,5	1,46	1,08	0,21	2,8	1,39	1,17	0,20	2,6	1,69	0,99	0,24	3,8	2,67	1,35	0,38	9,4
	7	0,40	0,40	0,05	0,2	1,33	1,04	0,16	1,7	1,27	1,12	0,16	1,6	1,58	0,94	0,19	2,4	2,55	1,30	0,31	6,3
11	3	0,78	0,78	0,22	3,2	1,61	1,16	0,46	13,7	1,55	1,24	0,45	12,7	1,87	1,07	0,54	18,4	2,83	1,42	0,81	42,3
	4	0,71	0,71	0,15	1,5	1,51	1,12	0,32	6,8	1,45	1,19	0,31	6,2	1,76	1,03	0,38	9,2	2,72	1,38	0,58	21,9
	5	0,62	0,62	0,11	0,7	1,39	1,08	0,24	3,7	1,33	1,16	0,23	3,4	1,65	0,98	0,28	5,2	2,63	1,33	0,45	13,1
	6	0,49	0,49	0,07	0,3	1,27	1,03	0,18	2,1	1,22	1,11	0,17	2,0	1,53	0,93	0,22	3,1	2,51	1,30	0,36	8,3
	7	0,33	0,33	0,04	0,1	1,13	1,00	0,14	1,2	1,09	1,09	0,13	1,2	1,41	0,87	0,17	1,9	2,39	1,24	0,29	5,5
12	3	0,69	0,69	0,20	2,5	1,44	1,11	0,41	10,9	1,37	1,19	0,39	9,9	1,70	1,01	0,49	15,2	2,67	1,36	0,77	37,7
	4	0,61	0,61	0,13	1,1	1,33	1,07	0,29	5,3	1,27	1,15	0,27	4,8	1,60	0,97	0,34	7,6	2,56	1,32	0,55	19,5
	5	0,52	0,52	0,09	0,5	1,22	1,03	0,21	2,8	1,15	1,11	0,20	2,5	1,48	0,92	0,25	4,2	2,46	1,27	0,42	11,5
	6	0,31	0,31	0,05	0,1	1,08	1,00	0,16	1,5	1,07	1,05	0,15	1,5	1,36	0,87	0,19	2,4	2,34	1,24	0,34	7,2
	7	0,26	0,26	0,03	0,1	0,96	0,96	0,12	0,9	0,99	0,99	0,12	0,9	1,23	0,82	0,15	1,5	2,23	1,19	0,27	4,8
13	3	0,59	0,59	0,17	1,8	1,26	1,06	0,36	8,4	1,19	1,15	0,34	7,4	1,53	0,96	0,44	12,3	2,50	1,31	0,72	33,0
	4	0,51	0,51	0,11	0,8	1,15	1,02	0,25	3,9	1,11	1,09	0,24	3,7	1,42	0,91	0,31	6,0	2,40	1,26	0,52	17,0
	5	0,36	0,36	0,06	0,3	1,03	1,00	0,18	2,0	1,04	1,04	0,18	2,1	1,31	0,87	0,22	3,2	2,29	1,21	0,39	10,0
	6	0,24	0,24	0,03	0,1	0,94	0,94	0,13	1,2	0,97	0,97	0,14	1,2	1,18	0,82	0,17	1,8	2,17	1,18	0,31	6,2
	7	0,18	0,18	0,02	0,0	0,85	0,85	0,10	0,7	0,89	0,89	0,11	0,8	1,03	0,77	0,13	1,0	2,06	1,13	0,25	4,1

Примечания

EWT — температура входящей воды;
Δt — разность температур;
DB — сухой термометр;
WB — влажный термометр;
TC — полная холодопроизводительность;
SC — ощутимая холодопроизводительность;
WF — расход воды;
WPD — гидравлическое сопротивление.

Все данные в таблице предоставлены при нормальном атмосферном давлении воздуха на высокой скорости вентилятора при внешнем статическом давлении воздуха 30 Па.

Канальный низконапорный четырехтрубный фанкойл

LSF-300DG42

EWT	Δt	Температура воздуха на входе, °C																			
		DB:26,7 WB:19,4				DB:27 WB:18				DB:27 WB:19				DB:27 WB:20				DB:29 WB:21			
		TC	SC	WF	WPD	TC	SC	WF	WPD	TC	SC	WF	WPD	TC	SC	WF	WPD	TC	SC	WF	WPD
°C	°C	кВт	кВт	м³/ч	кПа	кВт	кВт	м³/ч	кПа	кВт	кВт	м³/ч	кПа	кВт	кВт	м³/ч	кПа	кВт	кВт	м³/ч	кПа
5	3	2,23	1,62	0,64	27,3	3,44	2,07	0,99	64,9	3,37	2,16	0,97	62,3	3,76	1,98	1,08	77,7	5,06	2,45	1,45	140,8
	4	2,10	1,53	0,45	13,6	3,31	2,01	0,71	33,8	3,25	2,10	0,70	32,7	3,62	1,91	0,78	40,3	4,91	2,38	1,06	74,4
	5	1,94	1,46	0,33	7,4	3,16	1,94	0,54	19,8	3,10	2,03	0,53	19,0	3,48	3,00	0,60	23,9	4,75	2,34	0,82	44,6
	6	1,77	1,40	0,25	4,3	3,02	1,89	0,43	12,5	2,96	1,96	0,42	12,1	3,32	1,77	0,48	15,2	4,64	2,26	0,66	29,5
	7	1,59	1,31	0,20	2,5	2,88	1,80	0,35	8,3	2,81	1,90	0,35	8,0	3,18	1,70	0,39	10,2	4,48	2,18	0,55	20,2
6	3	2,02	1,53	0,58	22,3	3,25	1,99	0,93	57,8	3,17	2,08	0,91	55,2	3,57	1,89	1,02	70,0	4,87	2,38	1,40	130,1
	4	1,87	1,45	0,40	10,8	3,12	1,92	0,67	30,0	3,04	2,01	0,65	28,6	3,43	1,82	0,74	36,3	4,71	2,30	1,01	68,6
	5	1,73	1,39	0,30	5,9	2,96	1,85	0,51	17,4	2,91	1,95	0,50	16,7	3,29	1,75	0,57	21,4	4,56	2,22	0,78	41,0
	6	1,55	1,32	0,22	3,3	2,82	1,80	0,40	10,9	2,76	1,87	0,40	10,4	3,13	1,68	0,45	13,4	4,44	2,14	0,64	27,1
	7	1,37	1,23	0,17	1,9	2,68	1,71	0,33	7,2	2,61	1,82	0,32	6,9	2,99	1,61	0,37	9,0	4,29	2,10	0,53	18,5
7	3	1,80	1,43	0,52	17,9	3,03	1,89	0,87	50,4	2,96	1,99	0,85	48,2	3,36	1,79	0,96	62,0	4,64	2,26	1,33	117,9
	4	1,66	1,38	0,36	8,5	2,91	1,83	0,62	26,1	2,83	1,92	0,61	24,7	3,23	1,73	0,69	32,2	4,52	2,22	0,97	63,0
	5	1,50	1,31	0,26	4,4	2,76	1,76	0,47	15,0	2,7	1,86	0,46	14,4	3,07	1,66	0,53	18,7	4,36	2,14	0,75	37,6
	6	1,32	1,25	0,19	2,4	2,61	1,71	0,37	9,4	2,57	1,79	0,37	9,0	2,93	1,59	0,42	11,8	4,25	2,06	0,61	24,7
	7	1,14	1,14	0,14	1,3	2,47	1,63	0,30	6,2	2,39	1,74	0,29	5,8	2,78	1,52	0,34	7,8	4,09	1,99	0,50	16,9
8	3	1,58	1,36	0,45	13,7	2,82	1,81	0,81	43,8	2,76	1,90	0,79	41,8	3,16	1,69	0,91	54,8	4,44	2,18	1,27	108,2
	4	1,43	1,32	0,31	6,3	2,70	1,75	0,58	22,5	2,62	1,85	0,56	21,2	3,01	1,64	0,65	27,9	4,29	2,10	0,92	56,7
	5	1,26	1,24	0,22	3,1	2,56	1,68	0,44	13,0	2,49	1,78	0,43	12,2	2,88	1,58	0,50	16,4	4,17	2,03	0,72	34,3
	6	1,13	1,13	0,16	1,8	2,40	1,62	0,34	7,9	2,35	1,71	0,34	7,6	2,74	1,50	0,39	10,3	4,01	1,99	0,58	22,1
	7	0,99	0,99	0,12	1,0	2,26	1,55	0,28	5,1	2,19	1,66	0,27	4,8	2,56	1,44	0,31	6,6	3,87	1,91	0,48	15,1
9	3	1,35	1,28	0,39	10,0	2,63	1,73	0,75	37,8	2,55	1,82	0,73	35,7	2,95	1,61	0,85	47,7	4,25	2,10	1,22	99,0
	4	1,23	1,23	0,26	4,6	2,48	1,67	0,53	19,0	2,40	1,76	0,52	17,8	2,80	1,55	0,60	24,2	4,09	2,03	0,88	51,7
	5	1,13	1,10	0,20	2,5	2,35	1,60	0,40	10,9	2,27	1,70	0,39	10,2	2,66	1,48	0,46	14,0	3,97	1,95	0,68	31,2
	6	0,99	0,99	0,14	1,4	2,19	1,54	0,31	6,6	2,11	1,65	0,30	6,1	2,52	1,41	0,36	8,7	3,81	1,91	0,55	19,9
	7	0,81	0,81	0,10	0,7	2,03	1,46	0,25	4,1	1,96	1,57	0,24	3,9	2,35	1,35	0,29	5,5	3,68	1,84	0,45	13,6
10	3	1,19	1,19	0,34	7,8	2,41	1,64	0,69	31,8	2,31	1,75	0,66	29,3	2,74	1,53	0,79	41,3	4,05	1,99	1,16	90,1
	4	1,09	1,09	0,24	3,7	2,26	1,58	0,49	15,8	2,18	1,69	0,47	14,7	2,58	1,47	0,56	20,6	3,88	1,95	0,84	46,6
	5	0,98	0,98	0,17	1,9	2,11	1,53	0,36	8,8	2,02	1,64	0,35	8,1	2,45	1,40	0,42	11,8	3,76	1,88	0,65	28,0
	6	0,84	0,84	0,12	1,0	1,97	1,46	0,28	5,3	1,88	1,57	0,27	4,8	2,29	1,33	0,33	7,2	3,60	1,83	0,52	17,8
	7	0,53	0,53	0,07	0,3	1,80	1,40	0,22	3,3	1,71	1,52	0,21	2,9	2,14	1,27	0,26	4,6	3,44	1,75	0,42	11,9
11	3	1,05	1,05	0,30	6,1	2,17	1,57	0,62	25,9	2,10	1,67	0,60	24,1	2,52	1,45	0,72	34,9	3,82	1,91	1,10	80,2
	4	0,96	0,96	0,21	2,9	2,04	1,51	0,44	12,8	1,96	1,61	0,42	11,8	2,38	1,39	0,51	17,5	3,67	1,86	0,79	41,5
	5	0,83	0,83	0,14	1,4	1,88	1,45	0,32	7,0	1,80	1,57	0,31	6,4	2,22	1,32	0,38	9,8	3,55	1,80	0,61	24,9
	6	0,66	0,66	0,09	0,6	1,71	1,39	0,25	4,0	1,65	1,50	0,24	3,7	2,06	1,25	0,30	5,8	3,39	1,75	0,49	15,7
	7	0,45	0,45	0,06	0,2	1,53	1,34	0,19	2,4	1,47	1,47	0,18	2,2	1,90	1,18	0,23	3,6	3,23	1,68	0,40	10,5
12	3	0,93	0,93	0,27	4,7	1,94	1,49	0,56	20,7	1,85	1,61	0,53	18,8	2,29	1,37	0,66	28,8	3,61	1,84	1,03	71,4
	4	0,82	0,82	0,18	2,1	1,80	1,44	0,39	10,0	1,71	1,55	0,37	9,0	2,15	1,31	0,46	14,3	3,46	1,78	0,74	36,9
	5	0,71	0,71	0,12	1,0	1,64	1,39	0,28	5,3	1,56	1,50	0,27	4,8	2,00	1,25	0,34	7,9	3,32	1,71	0,57	21,8
	6	0,42	0,42	0,06	0,2	1,46	1,34	0,21	2,9	1,45	1,42	0,21	2,9	1,83	1,18	0,26	4,6	3,16	1,67	0,45	13,7
	7	0,35	0,35	0,04	0,1	1,29	1,29	0,16	1,7	1,33	1,33	0,16	1,8	1,66	1,11	0,20	2,8	3,01	1,60	0,37	9,1
13	3	0,80	0,80	0,23	3,5	1,70	1,43	0,49	15,8	1,60	1,55	0,46	14,1	2,06	1,29	0,59	23,4	3,38	1,76	0,97	62,6
	4	0,68	0,68	0,15	1,4	1,55	1,37	0,33	7,5	1,50	1,47	0,32	6,9	1,92	1,23	0,41	11,3	3,23	1,70	0,70	32,3
	5	0,49	0,49	0,08	0,5	1,39	1,36	0,24	3,8	1,40	1,40	0,24	3,9	1,76	1,17	0,30	6,2	3,09	1,63	0,53	18,9
	6	0,33	0,33	0,05	0,1	1,26	1,26	0,18	2,2	1,31	1,31	0,19	2,3	1,59	1,11	0,23	3,5	2,93	1,59	0,42	11,8
	7	0,24	0,24	0,03	0,1	1,15	1,15	0,14	1,3	1,20	1,20	0,15	1,5	1,39	1,04	0,17	2,0	2,78	1,52	0,34	7,8

Примечания

EWT — температура входящей воды;
Δt — разность температур;
DB — сухой термометр;
WB — влажный термометр;
TC — полная холодопроизводительность;
SC — ощутимая холодопроизводительность;
WF — расход воды;
WPD — гидравлическое сопротивление.

Все данные в таблице предоставлены при нормальном атмосферном давлении воздуха на высокой скорости вентилятора при внешнем статическом давлении воздуха 30 Па.

Таблицы холодопроизводительности

Канальный низконапорный четырехтрубный фанкойл

LSF-400DG42

EWT	Δt	Температура воздуха на входе, °C																			
		DB:26,7 WB:19,4				DB:27 WB:18				DB:27 WB:19				DB:27 WB:20				DB:29 WB:21			
		TC	SC	WF	WPD	TC	SC	WF	WPD	TC	SC	WF	WPD	TC	SC	WF	WPD	TC	SC	WF	WPD
°C	°C	кВт	кВт	м³/ч	кПа	кВт	кВт	м³/ч	кПа	кВт	кВт	м³/ч	кПа	кВт	кВт	м³/ч	кПа	кВт	кВт	м³/ч	кПа
5	3	2,98	2,16	0,85	15,6	4,59	2,76	1,31	37,0	4,49	2,88	1,29	35,5	5,02	2,63	1,44	44,3	6,75	3,27	1,94	80,2
	4	2,80	2,04	0,60	7,8	4,41	2,68	0,95	19,2	4,34	2,80	0,93	18,6	4,82	2,55	1,04	23,0	6,55	3,17	1,41	42,4
	5	2,59	1,95	0,44	4,2	4,22	2,59	0,73	11,3	4,14	2,71	0,71	10,8	4,63	4,01	0,80	13,6	6,34	3,12	1,09	25,4
	6	2,36	1,87	0,34	2,5	4,03	2,51	0,58	7,1	3,95	2,62	0,57	6,9	4,43	2,36	0,64	8,6	6,18	3,01	0,89	16,8
	7	2,12	1,75	0,26	1,5	3,83	2,39	0,47	4,7	3,75	2,53	0,46	4,5	4,24	2,26	0,52	5,8	5,97	2,91	0,73	11,5
6	3	2,69	2,04	0,77	12,7	4,33	2,65	1,24	32,9	4,23	2,77	1,21	31,4	4,76	2,51	1,37	39,9	6,49	3,17	1,86	74,1
	4	2,50	1,94	0,54	6,2	4,16	2,56	0,89	17,1	4,06	2,68	0,87	16,3	4,57	2,43	0,98	20,7	6,29	3,06	1,35	39,1
	5	2,31	1,85	0,40	3,4	3,95	2,47	0,68	9,9	3,88	2,60	0,67	9,5	4,39	2,34	0,76	12,2	6,08	2,96	1,05	23,4
	6	2,07	1,77	0,30	1,9	3,77	2,39	0,54	6,2	3,68	2,50	0,53	5,9	4,17	2,23	0,60	7,6	5,92	2,86	0,85	15,4
	7	1,82	1,64	0,22	1,1	3,57	2,29	0,44	4,1	3,48	2,43	0,43	3,9	3,98	2,14	0,49	5,1	5,71	2,81	0,70	10,5
7	3	2,41	1,91	0,69	10,2	4,04	2,52	1,16	28,7	3,95	2,65	1,13	27,5	4,48	2,39	1,29	35,3	6,18	3,01	1,77	67,2
	4	2,21	1,84	0,47	4,8	3,88	2,44	0,83	14,8	3,77	2,57	0,81	14,1	4,31	2,31	0,93	18,3	6,03	2,96	1,30	35,9
	5	1,99	1,75	0,34	2,5	3,68	2,35	0,63	8,6	3,6	2,48	0,62	8,2	4,10	2,22	0,70	10,6	5,82	2,86	1,00	21,4
	6	1,76	1,66	0,25	1,4	3,49	2,28	0,50	5,3	3,42	2,39	0,49	5,1	3,91	2,12	0,56	6,7	5,66	2,75	0,81	14,1
	7	1,52	1,52	0,19	0,7	3,30	2,18	0,41	3,5	3,19	2,32	0,39	3,3	3,70	2,03	0,46	4,4	5,45	2,65	0,67	9,6
8	3	2,11	1,81	0,60	7,8	3,77	2,42	1,08	24,9	3,68	2,53	1,05	23,8	4,21	2,26	1,21	31,2	5,92	2,91	1,70	61,6
	4	1,90	1,76	0,41	3,6	3,60	2,33	0,77	12,8	3,49	2,47	0,75	12,0	4,01	2,19	0,86	15,9	5,71	2,81	1,23	32,3
	5	1,68	1,65	0,29	1,8	3,42	2,23	0,59	7,4	3,31	2,37	0,57	7,0	3,84	2,10	0,66	9,3	5,56	2,70	0,96	19,5
	6	1,51	1,51	0,22	1,0	3,19	2,17	0,46	4,5	3,13	2,29	0,45	4,3	3,65	2,01	0,52	5,8	5,35	2,65	0,77	12,6
	7	1,32	1,32	0,16	0,6	3,01	2,07	0,37	2,9	2,91	2,21	0,36	2,7	3,41	1,92	0,42	3,8	5,16	2,55	0,63	8,6
9	3	1,80	1,71	0,52	5,7	3,50	2,31	1,00	21,5	3,40	2,42	0,98	20,3	3,93	2,15	1,13	27,2	5,66	2,81	1,62	56,4
	4	1,64	1,64	0,35	2,6	3,30	2,22	0,71	10,8	3,21	2,35	0,69	10,2	3,73	2,07	0,80	13,8	5,45	2,70	1,17	29,4
	5	1,51	1,46	0,26	1,4	3,13	2,13	0,54	6,2	3,03	2,27	0,52	5,8	3,55	1,98	0,61	8,0	5,30	2,60	0,91	17,8
	6	1,32	1,32	0,19	0,8	2,92	2,05	0,42	3,7	2,82	2,20	0,40	3,5	3,36	1,89	0,48	5,0	5,08	2,54	0,73	11,3
	7	1,08	1,08	0,13	0,4	2,70	1,95	0,33	2,4	2,61	2,10	0,32	2,2	3,13	1,80	0,38	3,2	4,90	2,45	0,60	7,8
10	3	1,59	1,59	0,46	4,4	3,21	2,19	0,92	18,1	3,08	2,33	0,88	16,7	3,66	2,04	1,05	23,5	5,40	2,65	1,55	51,3
	4	1,46	1,46	0,31	2,1	3,01	2,10	0,65	9,0	2,91	2,25	0,63	8,4	3,44	1,96	0,74	11,7	5,18	2,60	1,11	26,5
	5	1,30	1,30	0,22	1,1	2,82	2,04	0,48	5,0	2,70	2,18	0,46	4,6	3,26	1,87	0,56	6,7	5,02	2,50	0,86	15,9
	6	1,12	1,12	0,16	0,5	2,62	1,95	0,38	3,0	2,50	2,10	0,36	2,8	3,05	1,78	0,44	4,1	4,80	2,44	0,69	10,1
	7	0,71	0,71	0,09	0,2	2,39	1,86	0,29	1,9	2,28	2,02	0,28	1,7	2,85	1,69	0,35	2,6	4,59	2,34	0,56	6,8
11	3	1,40	1,40	0,40	3,5	2,90	2,09	0,83	14,8	2,79	2,22	0,80	13,7	3,36	1,93	0,96	19,9	5,10	2,55	1,46	45,6
	4	1,28	1,28	0,28	1,6	2,72	2,02	0,58	7,3	2,61	2,14	0,56	6,7	3,17	1,85	0,68	10,0	4,89	2,48	1,05	23,6
	5	1,11	1,11	0,19	0,8	2,51	1,94	0,43	4,0	2,39	2,09	0,41	3,6	2,97	1,76	0,51	5,6	4,73	2,39	0,81	14,2
	6	0,88	0,88	0,13	0,3	2,29	1,86	0,33	2,3	2,20	1,99	0,31	2,1	2,75	1,67	0,39	3,3	4,51	2,33	0,65	9,0
	7	0,60	0,60	0,07	0,1	2,04	1,79	0,25	1,3	1,96	1,96	0,24	1,2	2,54	1,57	0,31	2,1	4,31	2,23	0,53	6,0
12	3	1,24	1,24	0,35	2,7	2,59	1,99	0,74	11,8	2,47	2,15	0,71	10,7	3,05	1,82	0,88	16,4	4,81	2,45	1,38	40,7
	4	1,09	1,09	0,23	1,2	2,40	1,92	0,52	5,7	2,28	2,07	0,49	5,1	2,87	1,74	0,62	8,2	4,61	2,37	0,99	21,0
	5	0,94	0,94	0,16	0,6	2,19	1,85	0,38	3,0	2,08	2,01	0,36	2,7	2,66	1,66	0,46	4,5	4,43	2,29	0,76	12,4
	6	0,57	0,57	0,08	0,1	1,95	1,79	0,28	1,7	1,93	1,89	0,28	1,6	2,44	1,57	0,35	2,6	4,22	2,22	0,60	7,8
	7	0,47	0,47	0,06	0,1	1,72	1,72	0,21	1,0	1,78	1,78	0,22	1,0	2,22	1,48	0,27	1,6	4,01	2,14	0,49	5,2
13	3	1,06	1,06	0,31	2,0	2,26	1,90	0,65	9,0	2,14	2,06	0,61	8,0	2,75	1,72	0,79	13,3	4,50	2,35	1,29	35,7
	4	0,91	0,91	0,20	0,8	2,07	1,83	0,45	4,2	2,00	1,96	0,43	4,0	2,56	1,64	0,55	6,5	4,31	2,26	0,93	18,4
	5	0,65	0,65	0,11	0,3	1,85	1,81	0,32	2,2	1,87	1,87	0,32	2,2	2,35	1,56	0,40	3,5	4,12	2,18	0,71	10,7
	6	0,44	0,44	0,06	0,1	1,68	1,68	0,24	1,2	1,74	1,74	0,25	1,3	2,12	1,48	0,30	2,0	3,91	2,12	0,56	6,7
	7	0,32	0,32	0,04	0,0	1,54	1,54	0,19	0,8	1,60	1,60	0,20	0,8	1,86	1,39	0,23	1,1	3,70	2,03	0,46	4,4

Примечания

EWT — температура входящей воды; DB — сухой термометр; TC — полная холодопроизводительность; WF — расход воды;
Δt — разность температур; WB — влажный термометр; SC — ощутимая холодопроизводительность; WPD — гидравлическое сопротивление.

Все данные в таблице предоставлены при нормальном атмосферном давлении воздуха на высокой скорости вентилятора при внешнем статическом давлении воздуха 30 Па.

Канальный низконапорный четырехтрубный фанкойл

LSF-500DG42

EWT	Δt	Температура воздуха на входе, °C																			
		DB:26,7 WB:19,4				DB:27 WB:18				DB:27 WB:19				DB:27 WB:20				DB:29 WB:21			
		TC	SC	WF	WPD	TC	SC	WF	WPD	TC	SC	WF	WPD	TC	SC	WF	WPD	TC	SC	WF	WPD
°C	°C	кВт	кВт	м³/ч	кПа	кВт	кВт	м³/ч	кПа	кВт	кВт	м³/ч	кПа	кВт	кВт	м³/ч	кПа	кВт	кВт	м³/ч	кПа
5	3	3,56	2,58	1,02	18,0	5,48	3,30	1,57	42,8	5,37	3,44	1,54	41,1	5,99	3,15	1,72	51,3	8,07	3,91	2,31	92,9
	4	3,34	2,44	0,72	9,0	5,27	3,20	1,13	22,3	5,18	3,34	1,11	21,6	5,76	3,04	1,24	26,6	7,82	3,78	1,68	49,1
	5	3,09	2,33	0,53	4,9	5,04	3,09	0,87	13,0	4,94	3,24	0,85	12,5	5,53	4,78	0,95	15,7	7,57	3,72	1,30	29,4
	6	2,82	2,23	0,40	2,8	4,82	3,00	0,69	8,3	4,72	3,13	0,68	8,0	5,29	2,82	0,76	10,0	7,38	3,60	1,06	19,5
	7	2,53	2,09	0,31	1,7	4,58	2,86	0,56	5,5	4,47	3,02	0,55	5,2	5,07	2,71	0,62	6,7	7,14	3,47	0,88	13,3
6	3	3,21	2,43	0,92	14,7	5,17	3,17	1,48	38,1	5,05	3,31	1,45	36,4	5,69	3,00	1,63	46,2	7,76	3,78	2,22	85,9
	4	2,98	2,31	0,64	7,2	4,96	3,06	1,07	19,8	4,85	3,20	1,04	18,9	5,46	2,90	1,17	23,9	7,51	3,66	1,61	45,3
	5	2,75	2,21	0,47	3,9	4,72	2,95	0,81	11,5	4,63	3,10	0,80	11,0	5,24	2,79	0,90	14,1	7,26	3,54	1,25	27,1
	6	2,48	2,11	0,35	2,2	4,50	2,86	0,64	7,2	4,39	2,98	0,63	6,9	4,98	2,67	0,71	8,9	7,07	3,41	1,01	17,9
	7	2,18	1,96	0,27	1,2	4,26	2,73	0,52	4,8	4,16	2,90	0,51	4,5	4,76	2,56	0,58	5,9	6,83	3,35	0,84	12,2
7	3	2,87	2,28	0,82	11,8	4,83	3,02	1,38	33,3	4,72	3,17	1,35	31,8	5,35	2,85	1,54	40,9	7,38	3,60	2,12	77,8
	4	2,64	2,20	0,57	5,6	4,63	2,91	1,00	17,2	4,50	3,07	0,97	16,3	5,14	2,76	1,11	21,2	7,20	3,54	1,55	41,6
	5	2,38	2,09	0,41	2,9	4,39	2,80	0,76	9,9	4,3	2,96	0,74	9,5	4,90	2,65	0,84	12,3	6,95	3,41	1,20	24,8
	6	2,10	1,99	0,30	1,6	4,16	2,72	0,60	6,2	4,09	2,85	0,59	6,0	4,67	2,53	0,67	7,8	6,76	3,29	0,97	16,3
	7	1,82	1,82	0,22	0,9	3,94	2,60	0,48	4,1	3,81	2,77	0,47	3,8	4,42	2,43	0,54	5,1	6,52	3,16	0,80	11,1
8	3	2,52	2,17	0,72	9,1	4,50	2,89	1,29	28,9	4,39	3,02	1,26	27,5	5,03	2,70	1,44	36,1	7,07	3,47	2,03	71,4
	4	2,27	2,10	0,49	4,1	4,30	2,79	0,92	14,8	4,17	2,95	0,90	14,0	4,79	2,62	1,03	18,4	6,83	3,35	1,47	37,4
	5	2,01	1,97	0,35	2,1	4,08	2,67	0,70	8,6	3,96	2,83	0,68	8,1	4,59	2,51	0,79	10,8	6,64	3,23	1,14	22,6
	6	1,81	1,81	0,26	1,2	3,82	2,59	0,55	5,2	3,74	2,73	0,54	5,0	4,36	2,40	0,62	6,8	6,39	3,16	0,92	14,6
	7	1,58	1,58	0,19	0,7	3,59	2,47	0,44	3,4	3,48	2,64	0,43	3,2	4,08	2,30	0,50	4,4	6,17	3,05	0,76	10,0
9	3	2,15	2,04	0,62	6,6	4,18	2,75	1,20	25,0	4,06	2,89	1,17	23,6	4,70	2,57	1,35	31,5	6,76	3,35	1,94	65,3
	4	1,95	1,95	0,42	3,1	3,95	2,66	0,85	12,5	3,83	2,80	0,82	11,8	4,46	2,48	0,96	15,9	6,52	3,23	1,40	34,1
	5	1,81	1,75	0,31	1,7	3,74	2,54	0,64	7,2	3,62	2,71	0,62	6,7	4,24	2,36	0,73	9,2	6,33	3,10	1,09	20,6
	6	1,58	1,58	0,23	0,9	3,49	2,45	0,50	4,3	3,36	2,62	0,48	4,0	4,01	2,25	0,58	5,8	6,06	3,03	0,87	13,1
	7	1,29	1,29	0,16	0,4	3,23	2,33	0,40	2,7	3,11	2,51	0,38	2,5	3,74	2,15	0,46	3,7	5,86	2,92	0,72	9,0
10	3	1,90	1,90	0,54	5,1	3,83	2,61	1,10	21,0	3,68	2,79	1,05	19,3	4,37	2,43	1,25	27,2	6,45	3,16	1,85	59,4
	4	1,74	1,74	0,37	2,4	3,60	2,51	0,77	10,4	3,47	2,69	0,75	9,7	4,11	2,34	0,88	13,6	6,19	3,10	1,33	30,7
	5	1,56	1,56	0,27	1,2	3,36	2,43	0,58	5,8	3,22	2,61	0,55	5,3	3,90	2,23	0,67	7,8	5,99	2,99	1,03	18,5
	6	1,33	1,33	0,19	0,6	3,13	2,33	0,45	3,5	2,99	2,51	0,43	3,2	3,64	2,12	0,52	4,7	5,73	2,91	0,82	11,7
	7	0,85	0,85	0,10	0,2	2,86	2,23	0,35	2,1	2,72	2,41	0,33	1,9	3,41	2,02	0,42	3,0	5,48	2,79	0,67	7,9
11	3	1,68	1,68	0,48	4,0	3,46	2,49	0,99	17,1	3,34	2,66	0,96	15,9	4,01	2,30	1,15	23,0	6,09	3,05	1,74	52,9
	4	1,53	1,53	0,33	1,9	3,25	2,41	0,70	8,5	3,11	2,56	0,67	7,8	3,79	2,21	0,82	11,5	5,84	2,97	1,26	27,4
	5	1,33	1,33	0,23	0,9	3,00	2,31	0,52	4,6	2,86	2,49	0,49	4,2	3,54	2,10	0,61	6,4	5,65	2,86	0,97	16,4
	6	1,05	1,05	0,15	0,4	2,73	2,22	0,39	2,7	2,62	2,38	0,38	2,5	3,29	2,00	0,47	3,9	5,39	2,79	0,77	10,4
	7	0,71	0,71	0,09	0,1	2,43	2,14	0,30	1,6	2,35	2,35	0,29	1,4	3,03	1,88	0,37	2,4	5,14	2,67	0,63	6,9
12	3	1,48	1,48	0,42	3,1	3,10	2,38	0,89	13,7	2,95	2,56	0,84	12,4	3,65	2,18	1,05	19,0	5,75	2,93	1,65	47,1
	4	1,30	1,30	0,28	1,4	2,87	2,30	0,62	6,6	2,72	2,48	0,59	6,0	3,43	2,08	0,74	9,5	5,50	2,84	1,18	24,3
	5	1,12	1,12	0,19	0,6	2,62	2,22	0,45	3,5	2,48	2,40	0,43	3,2	3,18	1,99	0,55	5,2	5,29	2,73	0,91	14,4
	6	0,68	0,68	0,10	0,2	2,33	2,14	0,33	1,9	2,30	2,26	0,33	1,9	2,92	1,87	0,42	3,0	5,04	2,66	0,72	9,1
	7	0,56	0,56	0,07	0,1	2,06	2,06	0,25	1,1	2,12	2,12	0,26	1,2	2,65	1,76	0,33	1,8	4,79	2,55	0,59	6,0
13	3	1,27	1,27	0,36	2,3	2,71	2,27	0,78	10,4	2,55	2,46	0,73	9,3	3,29	2,05	0,94	15,4	5,38	2,81	1,54	41,3
	4	1,09	1,09	0,23	0,9	2,48	2,18	0,53	4,9	2,39	2,35	0,51	4,6	3,05	1,95	0,66	7,5	5,15	2,71	1,11	21,3
	5	0,78	0,78	0,13	0,3	2,21	2,16	0,38	2,5	2,23	2,23	0,38	2,6	2,81	1,86	0,48	4,1	4,92	2,60	0,85	12,4
	6	0,52	0,52	0,07	0,1	2,01	2,01	0,29	1,4	2,08	2,08	0,30	1,5	2,54	1,76	0,36	2,3	4,67	2,53	0,67	7,8
	7	0,38	0,38	0,05	0,0	1,84	1,84	0,23	0,9	1,91	1,91	0,23	1,0	2,22	1,66	0,27	1,3	4,42	2,43	0,54	5,1

Примечания

EWT — температура входящей воды;
Δt — разность температур;
DB — сухой термометр;
WB — влажный термометр;
TC — полная холодопроизводительность;
SC — ощутимая холодопроизводительность;
WF — расход воды;
WPD — гидравлическое сопротивление.

Все данные в таблице предоставлены при нормальном атмосферном давлении воздуха на высокой скорости вентилятора при внешнем статическом давлении воздуха 30 Па.

Таблицы холодопроизводительности

Канальный низконапорный четырехтрубный фанкойл

LSF-600DG42

EWT	Δt	Температура воздуха на входе, °C																			
		DB:26,7 WB:19,4				DB:27 WB:18				DB:27 WB:19				DB:27 WB:20				DB:29 WB:21			
		TC	SC	WF	WPD	TC	SC	WF	WPD	TC	SC	WF	WPD	TC	SC	WF	WPD	TC	SC	WF	WPD
°C	°C	кВт	кВт	м³/ч	кПа	кВт	кВт	м³/ч	кПа	кВт	кВт	м³/ч	кПа	кВт	кВт	м³/ч	кПа	кВт	кВт	м³/ч	кПа
5	3	4,13	3,00	1,19	32,7	6,37	3,84	1,83	77,6	6,24	4,00	1,79	74,4	6,97	3,66	2,00	92,8	9,38	4,55	2,69	168,1
	4	3,89	2,84	0,84	16,3	6,13	3,72	1,32	40,3	6,02	3,89	1,30	39,0	6,70	3,54	1,44	48,2	9,09	4,40	1,95	88,8
	5	3,59	2,71	0,62	8,9	5,86	3,59	1,01	23,6	5,74	3,77	0,99	22,7	6,44	5,56	1,11	28,5	8,80	4,33	1,51	53,3
	6	3,28	2,60	0,47	5,1	5,60	3,49	0,80	15,0	5,49	3,64	0,79	14,4	6,15	3,28	0,88	18,1	8,59	4,18	1,23	35,2
	7	2,94	2,43	0,36	3,0	5,32	3,33	0,65	10,0	5,20	3,51	0,64	9,5	5,89	3,15	0,72	12,2	8,30	4,04	1,02	24,2
6	3	3,74	2,83	1,07	26,7	6,01	3,69	1,72	69,0	5,87	3,85	1,68	65,9	6,62	3,49	1,90	83,7	9,02	4,40	2,59	155,4
	4	3,47	2,69	0,75	12,9	5,77	3,56	1,24	35,8	5,63	3,72	1,21	34,1	6,35	3,38	1,37	43,3	8,73	4,26	1,88	81,9
	5	3,20	2,57	0,55	7,1	5,49	3,43	0,94	20,7	5,38	3,61	0,93	19,9	6,10	3,25	1,05	25,6	8,44	4,11	1,45	49,0
	6	2,88	2,45	0,41	4,0	5,23	3,33	0,75	13,1	5,11	3,47	0,73	12,5	5,79	3,10	0,83	16,0	8,23	3,97	1,18	32,3
	7	2,53	2,28	0,31	2,3	4,96	3,17	0,61	8,6	4,83	3,38	0,59	8,2	5,53	2,97	0,68	10,7	7,94	3,90	0,98	22,1
7	3	3,34	2,66	0,96	21,3	5,61	3,51	1,61	60,2	5,49	3,69	1,57	57,6	6,23	3,32	1,78	74,1	8,59	4,18	2,46	140,9
	4	3,07	2,55	0,66	10,1	5,38	3,38	1,16	31,1	5,24	3,56	1,13	29,5	5,98	3,21	1,29	38,5	8,37	4,11	1,80	75,3
	5	2,77	2,43	0,48	5,3	5,11	3,26	0,88	18,0	5	3,44	0,86	17,2	5,69	3,08	0,98	22,3	8,08	3,97	1,39	44,9
	6	2,44	2,31	0,35	2,8	4,84	3,17	0,69	11,2	4,75	3,32	0,68	10,8	5,43	2,94	0,78	14,1	7,86	3,82	1,13	29,5
	7	2,11	2,11	0,26	1,6	4,58	3,02	0,56	7,4	4,43	3,22	0,54	6,9	5,14	2,82	0,63	9,3	7,58	3,68	0,93	20,1
8	3	2,93	2,52	0,84	16,4	5,23	3,35	1,50	52,3	5,11	3,51	1,46	49,9	5,85	3,14	1,68	65,4	8,23	4,04	2,36	129,3
	4	2,64	2,44	0,57	7,5	5,00	3,24	1,08	26,9	4,85	3,43	1,04	25,3	5,57	3,04	1,20	33,4	7,94	3,90	1,71	67,7
	5	2,34	2,29	0,40	3,8	4,75	3,10	0,82	15,5	4,60	3,29	0,79	14,6	5,33	2,92	0,92	19,6	7,72	3,75	1,33	41,0
	6	2,10	2,10	0,30	2,1	4,44	3,01	0,64	9,4	4,35	3,17	0,62	9,0	5,06	2,78	0,73	12,3	7,43	3,68	1,07	26,4
	7	1,83	1,83	0,23	1,2	4,18	2,87	0,51	6,1	4,05	3,07	0,50	5,8	4,74	2,67	0,58	7,9	7,17	3,54	0,88	18,1
9	3	2,50	2,37	0,72	12,0	4,86	3,20	1,39	45,2	4,73	3,36	1,35	42,7	5,46	2,99	1,57	57,0	7,86	3,90	2,25	118,2
	4	2,27	2,27	0,49	5,6	4,59	3,09	0,99	22,6	4,45	3,26	0,96	21,3	5,18	2,88	1,11	28,8	7,58	3,75	1,63	61,7
	5	2,10	2,03	0,36	3,0	4,34	2,96	0,75	13,0	4,21	3,15	0,72	12,2	4,93	2,75	0,85	16,7	7,36	3,61	1,27	37,3
	6	1,84	1,84	0,26	1,6	4,05	2,85	0,58	7,9	3,91	3,05	0,56	7,3	4,67	2,62	0,67	10,4	7,05	3,53	1,01	23,7
	7	1,50	1,50	0,18	0,8	3,75	2,71	0,46	4,9	3,62	2,91	0,44	4,6	4,34	2,50	0,53	6,6	6,81	3,40	0,84	16,3
10	3	2,21	2,21	0,63	9,3	4,46	3,04	1,28	38,0	4,28	3,24	1,23	35,0	5,08	2,83	1,46	49,3	7,50	3,68	2,15	107,6
	4	2,03	2,03	0,44	4,4	4,18	2,92	0,90	18,8	4,04	3,13	0,87	17,5	4,78	2,72	1,03	24,6	7,19	3,61	1,55	55,6
	5	1,81	1,81	0,31	2,3	3,91	2,83	0,67	10,5	3,74	3,03	0,64	9,6	4,53	2,60	0,78	14,1	6,97	3,48	1,20	33,4
	6	1,55	1,55	0,22	1,1	3,64	2,71	0,52	6,3	3,48	2,91	0,50	5,8	4,24	2,47	0,61	8,6	6,67	3,38	0,96	21,2
	7	0,99	0,99	0,12	0,3	3,33	2,59	0,41	3,9	3,17	2,81	0,39	3,5	3,96	2,34	0,49	5,5	6,37	3,25	0,78	14,2
11	3	1,95	1,95	0,56	7,3	4,03	2,90	1,15	31,0	3,88	3,09	1,11	28,8	4,67	2,68	1,34	41,6	7,08	3,54	2,03	95,7
	4	1,78	1,78	0,38	3,4	3,77	2,80	0,81	15,3	3,62	2,97	0,78	14,1	4,41	2,57	0,95	20,9	6,79	3,45	1,46	49,6
	5	1,54	1,54	0,27	1,6	3,48	2,69	0,60	8,4	3,33	2,90	0,57	7,6	4,12	2,45	0,71	11,7	6,57	3,33	1,13	29,7
	6	1,23	1,23	0,18	0,7	3,17	2,58	0,46	4,8	3,05	2,77	0,44	4,5	3,82	2,32	0,55	7,0	6,27	3,24	0,90	18,8
	7	0,83	0,83	0,10	0,2	2,83	2,49	0,35	2,8	2,73	2,73	0,34	2,6	3,52	2,19	0,43	4,4	5,98	3,10	0,73	12,6
12	3	1,72	1,72	0,49	5,6	3,60	2,76	1,03	24,8	3,43	2,98	0,98	22,4	4,24	2,53	1,22	34,4	6,68	3,41	1,92	85,3
	4	1,52	1,52	0,33	2,5	3,33	2,67	0,72	11,9	3,17	2,88	0,68	10,8	3,99	2,42	0,86	17,1	6,40	3,30	1,38	44,0
	5	1,31	1,31	0,22	1,2	3,04	2,58	0,52	6,4	2,89	2,78	0,50	5,7	3,70	2,31	0,64	9,4	6,15	3,17	1,06	26,1
	6	0,79	0,79	0,11	0,3	2,71	2,49	0,39	3,5	2,68	2,63	0,38	3,4	3,39	2,18	0,49	5,5	5,86	3,09	0,84	16,4
	7	0,65	0,65	0,08	0,1	2,40	2,40	0,29	2,0	2,47	2,47	0,30	2,1	3,08	2,05	0,38	3,3	5,57	2,97	0,68	10,9
13	3	1,48	1,48	0,42	4,2	3,15	2,64	0,90	18,9	2,97	2,86	0,85	16,8	3,82	2,39	1,10	27,9	6,26	3,27	1,79	74,8
	4	1,26	1,26	0,27	1,7	2,88	2,54	0,62	8,9	2,78	2,73	0,60	8,3	3,55	2,27	0,76	13,5	5,99	3,15	1,29	38,6
	5	0,91	0,91	0,16	0,6	2,57	2,51	0,44	4,5	2,60	2,60	0,45	4,6	3,27	2,16	0,56	7,3	5,72	3,02	0,98	22,5
	6	0,61	0,61	0,09	0,2	2,34	2,34	0,34	2,6	2,42	2,42	0,35	2,8	2,95	2,05	0,42	4,2	5,43	2,94	0,78	14,1
	7	0,45	0,45	0,05	0,1	2,14	2,14	0,26	1,6	2,22	2,22	0,27	1,7	2,58	1,93	0,32	2,3	5,14	2,82	0,63	9,3

Примечания

EWT — температура входящей воды;
Δt — разность температур;
DB — сухой термометр;
WB — влажный термометр;
TC — полная холодопроизводительность;
SC — ощутимая холодопроизводительность;
WF — расход воды;
WPD — гидравлическое сопротивление.

Все данные в таблице предоставлены при нормальном атмосферном давлении воздуха на высокой скорости вентилятора при внешнем статическом давлении воздуха 30 Па.

Канальный низконапорный четырехтрубный фанкойл

LSF-800DG42

EWT	Δt	Температура воздуха на входе, °C																			
		DB:26,7 WB:19,4				DB:27 WB:18				DB:27 WB:19				DB:27 WB:20				DB:29 WB:21			
		TC	SC	WF	WPD	TC	SC	WF	WPD	TC	SC	WF	WPD	TC	SC	WF	WPD	TC	SC	WF	WPD
°C	°C	кВт	кВт	м³/ч	кПа	кВт	кВт	м³/ч	кПа	кВт	кВт	м³/ч	кПа	кВт	кВт	м³/ч	кПа	кВт	кВт	м³/ч	кПа
5	3	5,62	4,08	1,61	35,7	8,66	5,22	2,48	84,8	8,49	5,45	2,43	81,4	9,48	4,97	2,72	101,5	12,76	6,18	3,66	183,8
	4	5,29	3,86	1,14	17,8	8,33	5,06	1,79	44,1	8,19	5,29	1,76	42,6	9,11	4,81	1,96	52,7	12,36	5,99	2,66	97,1
	5	4,89	3,69	0,84	9,7	7,97	4,89	1,37	25,8	7,81	5,12	1,34	24,8	8,75	7,57	1,51	31,1	11,97	5,89	2,06	58,3
	6	4,46	3,53	0,64	5,6	7,61	4,75	1,09	16,4	7,47	4,95	1,07	15,7	8,37	4,45	1,20	19,8	11,68	5,69	1,67	38,5
	7	4,00	3,31	0,49	3,3	7,24	4,52	0,89	10,9	7,07	4,78	0,87	10,4	8,02	4,28	0,98	13,3	11,28	5,49	1,39	26,4
6	3	5,08	3,85	1,46	29,2	8,17	5,01	2,34	75,5	7,99	5,23	2,29	72,1	9,00	4,75	2,58	91,4	12,27	5,99	3,52	169,9
	4	4,72	3,66	1,01	14,2	7,85	4,84	1,69	39,1	7,66	5,05	1,65	37,3	8,63	4,59	1,86	47,4	11,87	5,79	2,55	89,6
	5	4,36	3,49	0,75	7,7	7,47	4,66	1,28	22,7	7,32	4,91	1,26	21,8	8,29	4,42	1,43	28,0	11,48	5,59	1,97	53,6
	6	3,92	3,34	0,56	4,3	7,11	4,52	1,02	14,3	6,95	4,72	1,00	13,6	7,88	4,22	1,13	17,5	11,19	5,40	1,60	35,3
	7	3,44	3,10	0,42	2,5	6,74	4,32	0,83	9,4	6,57	4,59	0,81	9,0	7,53	4,04	0,92	11,7	10,79	5,30	1,33	24,2
7	3	4,54	3,61	1,30	23,3	7,63	4,77	2,19	65,8	7,47	5,01	2,14	63,0	8,47	4,51	2,43	81,0	11,68	5,69	3,35	154,0
	4	4,17	3,47	0,90	11,0	7,32	4,60	1,57	34,0	7,12	4,85	1,53	32,2	8,13	4,37	1,75	42,0	11,38	5,59	2,45	82,3
	5	3,77	3,31	0,65	5,8	6,95	4,44	1,19	19,6	6,8	4,68	1,17	18,8	7,74	4,19	1,33	24,4	10,99	5,40	1,89	49,1
	6	3,32	3,14	0,48	3,1	6,58	4,31	0,94	12,2	6,47	4,51	0,93	11,8	7,39	4,00	1,06	15,4	10,70	5,20	1,53	32,3
	7	2,88	2,88	0,35	1,7	6,23	4,11	0,77	8,1	6,02	4,38	0,74	7,5	7,00	3,84	0,86	10,2	10,30	5,00	1,27	22,0
8	3	3,98	3,42	1,14	17,9	7,11	4,56	2,04	57,2	6,95	4,78	1,99	54,5	7,96	4,27	2,28	71,5	11,19	5,49	3,21	141,3
	4	3,59	3,32	0,77	8,2	6,80	4,41	1,46	29,4	6,59	4,67	1,42	27,6	7,58	4,14	1,63	36,5	10,79	5,30	2,32	74,0
	5	3,18	3,11	0,55	4,1	6,46	4,22	1,11	16,9	6,26	4,47	1,08	15,9	7,25	3,97	1,25	21,4	10,50	5,10	1,81	44,8
	6	2,86	2,86	0,41	2,3	6,03	4,09	0,86	10,3	5,92	4,32	0,85	9,9	6,89	3,79	0,99	13,4	10,11	5,00	1,45	28,8
	7	2,49	2,49	0,31	1,3	5,68	3,91	0,70	6,7	5,50	4,17	0,68	6,3	6,45	3,63	0,79	8,6	9,75	4,82	1,20	19,7
9	3	3,40	3,23	0,98	13,1	6,61	4,36	1,90	49,4	6,43	4,57	1,84	46,7	7,43	4,06	2,13	62,3	10,70	5,30	3,07	129,2
	4	3,09	3,09	0,66	6,1	6,24	4,20	1,34	24,7	6,05	4,44	1,30	23,3	7,05	3,92	1,51	31,5	10,30	5,10	2,22	67,4
	5	2,86	2,77	0,49	3,3	5,91	4,02	1,02	14,2	5,72	4,29	0,98	13,3	6,70	3,74	1,15	18,3	10,01	4,91	1,72	40,7
	6	2,50	2,50	0,36	1,8	5,51	3,88	0,79	8,6	5,32	4,15	0,76	8,0	6,35	3,56	0,91	11,4	9,59	4,80	1,37	25,9
	7	2,04	2,04	0,25	0,9	5,10	3,69	0,63	5,4	4,93	3,96	0,61	5,0	5,91	3,40	0,73	7,2	9,26	4,62	1,14	17,8
10	3	3,00	3,00	0,86	10,2	6,06	4,13	1,74	41,5	5,82	4,41	1,67	38,2	6,91	3,85	1,98	53,9	10,20	5,00	2,93	117,6
	4	2,76	2,76	0,59	4,8	5,69	3,97	1,22	20,6	5,49	4,26	1,18	19,2	6,51	3,70	1,40	26,9	9,78	4,91	2,10	60,8
	5	2,46	2,46	0,42	2,5	5,32	3,85	0,91	11,5	5,09	4,12	0,88	10,5	6,16	3,53	1,06	15,4	9,48	4,73	1,63	36,5
	6	2,11	2,11	0,30	1,3	4,96	3,68	0,71	6,9	4,73	3,96	0,68	6,3	5,76	3,36	0,83	9,4	9,07	4,60	1,30	23,2
	7	1,34	1,34	0,17	0,4	4,52	3,52	0,56	4,2	4,31	3,82	0,53	3,8	5,39	3,19	0,66	6,0	8,66	4,42	1,06	15,6
11	3	2,65	2,65	0,76	7,9	5,48	3,94	1,57	33,9	5,28	4,20	1,51	31,5	6,35	3,64	1,82	45,5	9,63	4,82	2,76	104,6
	4	2,42	2,42	0,52	3,7	5,13	3,81	1,10	16,7	4,93	4,04	1,06	15,4	6,00	3,49	1,29	22,8	9,23	4,69	1,99	54,2
	5	2,10	2,10	0,36	1,8	4,74	3,66	0,82	9,1	4,52	3,94	0,78	8,3	5,60	3,33	0,96	12,8	8,94	4,52	1,54	32,5
	6	1,67	1,67	0,24	0,8	4,32	3,51	0,62	5,3	4,15	3,77	0,59	4,9	5,20	3,16	0,75	7,6	8,53	4,41	1,22	20,5
	7	1,13	1,13	0,14	0,3	3,85	3,39	0,47	3,1	3,71	3,71	0,46	2,9	4,79	2,97	0,59	4,8	8,13	4,22	1,00	13,7
12	3	2,34	2,34	0,67	6,2	4,90	3,76	1,40	27,1	4,66	4,05	1,34	24,5	5,77	3,44	1,65	37,6	9,09	4,63	2,60	93,2
	4	2,06	2,06	0,44	2,7	4,53	3,63	0,97	13,1	4,31	3,92	0,93	11,8	5,43	3,29	1,17	18,7	8,70	4,48	1,87	48,1
	5	1,78	1,78	0,31	1,3	4,14	3,50	0,71	7,0	3,92	3,79	0,68	6,3	5,03	3,14	0,87	10,3	8,37	4,32	1,44	28,5
	6	1,07	1,07	0,15	0,3	3,68	3,39	0,53	3,8	3,64	3,57	0,52	3,7	4,61	2,96	0,66	6,0	7,97	4,20	1,14	17,9
	7	0,88	0,88	0,11	0,2	3,26	3,26	0,40	2,2	3,36	3,36	0,41	2,3	4,19	2,79	0,51	3,6	7,58	4,03	0,93	11,9
13	3	2,01	2,01	0,58	4,6	4,28	3,59	1,23	20,7	4,03	3,90	1,16	18,4	5,20	3,25	1,49	30,5	8,51	4,45	2,44	81,7
	4	1,72	1,72	0,37	1,9	3,92	3,45	0,84	9,7	3,78	3,71	0,81	9,1	4,83	3,09	1,04	14,8	8,14	4,28	1,75	42,1
	5	1,24	1,24	0,21	0,6	3,49	3,41	0,60	5,0	3,53	3,53	0,61	5,1	4,45	2,94	0,76	8,0	7,78	4,11	1,34	24,6
	6	0,82	0,82	0,12	0,2	3,18	3,18	0,46	2,9	3,29	3,29	0,47	3,1	4,01	2,79	0,58	4,5	7,38	4,00	1,06	15,4
	7	0,61	0,61	0,07	0,1	2,90	2,90	0,36	1,7	3,02	3,02	0,37	1,9	3,51	2,63	0,43	2,6	7,00	3,84	0,86	10,2

Примечания

EWT — температура входящей воды;
Δt — разность температур;
DB — сухой термометр;
WB — влажный термометр;
TC — полная холодопроизводительность;
SC — ощутимая холодопроизводительность;
WF — расход воды;
WPD — гидравлическое сопротивление.

Все данные в таблице предоставлены при нормальном атмосферном давлении воздуха на высокой скорости вентилятора при внешнем статическом давлении воздуха 30 Па.

Таблицы холодопроизводительности

Канальный низконапорный четырехтрубный фанкойл

LSF-1000DG42

EWT	Δt	Температура воздуха на входе, °C																			
		DB:26,7 WB:19,4				DB:27 WB:18				DB:27 WB:19				DB:27 WB:20				DB:29 WB:21			
		TC	SC	WF	WPD	TC	SC	WF	WPD	TC	SC	WF	WPD	TC	SC	WF	WPD	TC	SC	WF	WPD
°C	°C	кВт	кВт	м³/ч	кПа	кВт	кВт	м³/ч	кПа	кВт	кВт	м³/ч	кПа	кВт	кВт	м³/ч	кПа	кВт	кВт	м³/ч	кПа
5	3	6,45	4,68	1,85	57,0	9,94	5,99	2,85	135,3	9,74	6,25	2,79	129,8	10,87	5,71	3,12	161,9	14,63	7,09	4,19	293,3
	4	6,07	4,42	1,30	28,4	9,56	5,81	2,05	70,4	9,40	6,07	2,02	68,1	10,45	5,52	2,25	84,1	14,18	6,87	3,05	155,0
	5	5,61	4,23	0,96	15,5	9,14	5,61	1,57	41,2	8,96	5,88	1,54	39,6	10,04	8,68	1,73	49,7	13,73	6,75	2,36	93,0
	6	5,12	4,05	0,73	9,0	8,73	5,45	1,25	26,1	8,57	5,67	1,23	25,1	9,60	5,11	1,38	31,6	13,39	6,53	1,92	61,4
	7	4,59	3,79	0,56	5,3	8,31	5,19	1,02	17,4	8,12	5,48	1,00	16,6	9,20	4,91	1,13	21,3	12,94	6,30	1,59	42,1
6	3	5,83	4,41	1,67	46,6	9,38	5,75	2,69	120,4	9,16	6,00	2,63	115,0	10,32	5,45	2,96	145,9	14,07	6,87	4,03	271,1
	4	5,41	4,20	1,16	22,6	9,00	5,55	1,94	62,5	8,79	5,80	1,89	59,5	9,90	5,27	2,13	75,6	13,62	6,64	2,93	142,9
	5	5,00	4,01	0,86	12,3	8,57	5,35	1,47	36,2	8,40	5,63	1,44	34,8	9,51	5,06	1,64	44,6	13,17	6,42	2,27	85,5
	6	4,49	3,83	0,64	6,9	8,16	5,19	1,17	22,8	7,97	5,41	1,14	21,7	9,04	4,84	1,30	28,0	12,83	6,19	1,84	56,4
	7	3,95	3,56	0,49	3,9	7,73	4,95	0,95	15,0	7,54	5,27	0,93	14,3	8,63	4,64	1,06	18,7	12,38	6,08	1,52	38,6
7	3	5,21	4,14	1,49	37,2	8,76	5,47	2,51	105,0	8,57	5,75	2,46	100,5	9,71	5,18	2,78	129,2	13,39	6,53	3,84	245,7
	4	4,78	3,98	1,03	17,6	8,40	5,28	1,81	54,3	8,17	5,56	1,76	51,4	9,33	5,01	2,01	67,1	13,06	6,42	2,81	131,3
	5	4,32	3,79	0,74	9,2	7,97	5,09	1,37	31,3	7,8	5,37	1,34	30	8,88	4,81	1,53	38,9	12,61	6,19	2,17	78,4
	6	3,80	3,60	0,55	5,0	7,55	4,94	1,08	19,5	7,42	5,18	1,06	18,8	8,48	4,59	1,21	24,6	12,27	5,97	1,76	51,5
	7	3,30	3,30	0,41	2,7	7,15	4,72	0,88	12,9	6,91	5,02	0,85	12,0	8,03	4,40	0,99	16,2	11,82	5,74	1,45	35,1
8	3	4,57	3,93	1,31	28,6	8,16	5,23	2,34	91,2	7,97	5,48	2,28	87,0	9,13	4,90	2,62	114,1	12,83	6,30	3,68	225,5
	4	4,12	3,80	0,89	13,1	7,80	5,05	1,68	46,9	7,56	5,36	1,63	44,1	8,69	4,75	1,87	58,2	12,38	6,08	2,66	118,1
	5	3,65	3,57	0,63	6,6	7,41	4,84	1,27	27,0	7,18	5,13	1,24	25,4	8,32	4,56	1,43	34,1	12,04	5,85	2,07	71,5
	6	3,28	3,28	0,47	3,7	6,92	4,69	0,99	16,4	6,79	4,95	0,97	15,8	7,90	4,34	1,13	21,4	11,59	5,74	1,66	46,0
	7	2,86	2,86	0,35	2,1	6,52	4,48	0,80	10,7	6,31	4,78	0,78	10,0	7,39	4,16	0,91	13,8	11,19	5,53	1,37	31,5
9	3	3,91	3,70	1,12	20,9	7,59	5,00	2,17	78,8	7,37	5,25	2,11	74,4	8,52	4,66	2,44	99,4	12,27	6,08	3,52	206,2
	4	3,55	3,55	0,76	9,7	7,16	4,82	1,54	39,5	6,94	5,09	1,49	37,2	8,08	4,49	1,74	50,3	11,82	5,85	2,54	107,6
	5	3,28	3,17	0,56	5,3	6,78	4,61	1,17	22,6	6,56	4,92	1,13	21,2	7,69	4,29	1,32	29,1	11,48	5,63	1,97	65,0
	6	2,87	2,87	0,41	2,8	6,33	4,45	0,91	13,7	6,10	4,76	0,87	12,7	7,28	4,09	1,04	18,2	11,00	5,50	1,58	41,4
	7	2,34	2,34	0,29	1,4	5,85	4,23	0,72	8,6	5,65	4,55	0,69	8,0	6,78	3,91	0,83	11,6	10,63	5,30	1,31	28,4
10	3	3,44	3,44	0,99	16,2	6,96	4,74	1,99	66,3	6,67	5,05	1,91	61,0	7,92	4,41	2,27	86,0	11,71	5,74	3,36	187,7
	4	3,16	3,16	0,68	7,7	6,53	4,56	1,40	32,8	6,30	4,88	1,36	30,6	7,46	4,24	1,60	42,9	11,22	5,63	2,41	97,0
	5	2,83	2,83	0,49	3,9	6,10	4,41	1,05	18,4	5,84	4,73	1,00	16,8	7,07	4,05	1,22	24,6	10,87	5,43	1,87	58,3
	6	2,42	2,42	0,35	2,0	5,68	4,22	0,81	11,1	5,43	4,55	0,78	10,1	6,61	3,85	0,95	14,9	10,40	5,28	1,49	37,0
	7	1,54	1,54	0,19	0,6	5,19	4,04	0,64	6,8	4,94	4,38	0,61	6,1	6,18	3,66	0,76	9,6	9,94	5,06	1,22	24,8
11	3	3,04	3,04	0,87	12,6	6,28	4,52	1,80	54,0	6,06	4,82	1,74	50,2	7,28	4,18	2,09	72,6	11,04	5,53	3,17	167,0
	4	2,78	2,78	0,60	6,0	5,89	4,37	1,27	26,7	5,65	4,64	1,21	24,6	6,88	4,01	1,48	36,4	10,59	5,38	2,28	86,4
	5	2,41	2,41	0,41	2,9	5,44	4,20	0,94	14,6	5,19	4,52	0,89	13,3	6,43	3,82	1,11	20,4	10,25	5,19	1,76	51,8
	6	1,91	1,91	0,27	1,3	4,95	4,03	0,71	8,4	4,76	4,32	0,68	7,8	5,97	3,62	0,86	12,2	9,78	5,05	1,40	32,8
	7	1,29	1,29	0,16	0,4	4,41	3,88	0,54	4,9	4,25	4,25	0,52	4,6	5,49	3,41	0,67	7,6	9,33	4,84	1,15	21,9
12	3	2,68	2,68	0,77	9,8	5,62	4,31	1,61	43,2	5,35	4,65	1,53	39,2	6,62	3,95	1,90	60,0	10,42	5,31	2,99	148,8
	4	2,36	2,36	0,51	4,3	5,20	4,16	1,12	20,8	4,94	4,49	1,06	18,8	6,22	3,77	1,34	29,8	9,98	5,14	2,15	76,8
	5	2,04	2,04	0,35	2,0	4,75	4,02	0,82	11,1	4,50	4,34	0,77	10,0	5,77	3,60	0,99	16,4	9,60	4,95	1,65	45,5
	6	1,23	1,23	0,18	0,5	4,22	3,88	0,60	6,1	4,18	4,10	0,60	6,0	5,29	3,40	0,76	9,6	9,14	4,82	1,31	28,6
	7	1,01	1,01	0,12	0,3	3,74	3,74	0,46	3,5	3,85	3,85	0,47	3,7	4,81	3,20	0,59	5,8	8,69	4,63	1,07	19,0
13	3	2,31	2,31	0,66	7,3	4,91	4,12	1,41	33,0	4,63	4,47	1,33	29,3	5,97	3,73	1,71	48,7	9,76	5,10	2,80	130,4
	4	1,97	1,97	0,42	3,0	4,49	3,96	0,97	15,5	4,33	4,25	0,93	14,5	5,54	3,55	1,19	23,6	9,34	4,91	2,01	67,2
	5	1,42	1,42	0,24	1,0	4,01	3,92	0,69	7,9	4,05	4,05	0,70	8,1	5,10	3,38	0,88	12,8	8,93	4,72	1,54	39,3
	6	0,95	0,95	0,14	0,3	3,65	3,65	0,52	4,6	3,77	3,77	0,54	4,9	4,60	3,20	0,66	7,3	8,46	4,59	1,21	24,5
	7	0,70	0,70	0,09	0,1	3,33	3,33	0,41	2,8	3,47	3,47	0,43	3,0	4,03	3,02	0,50	4,1	8,03	4,40	0,99	16,2

Примечания

EWT — температура входящей воды; DB — сухой термометр; TC — полная холодопроизводительность; WF — расход воды;
Δt — разность температур; WB — влажный термометр; SC — ощутимая холодопроизводительность; WPD — гидравлическое сопротивление.

Все данные в таблице предоставлены при нормальном атмосферном давлении воздуха на высокой скорости вентилятора при внешнем статическом давлении воздуха 30 Па.

Канальный низконапорный четырехтрубный фанкойл

LSF-1200DG42

EWT	Δt	Температура воздуха на входе, °C																			
		DB:26,7 WB:19,4				DB:27 WB:18				DB:27 WB:19				DB:27 WB:20				DB:29 WB:21			
		TC	SC	WF	WPD	TC	SC	WF	WPD	TC	SC	WF	WPD	TC	SC	WF	WPD	TC	SC	WF	WPD
°C	°C	кВт	кВт	м³/ч	кПа	кВт	кВт	м³/ч	кПа	кВт	кВт	м³/ч	кПа	кВт	кВт	м³/ч	кПа	кВт	кВт	м³/ч	кПа
5	3	8,43	6,12	2,42	76,5	13,00	7,83	3,73	181,7	12,73	8,17	3,65	174,4	14,22	7,46	4,08	217,5	19,13	9,27	5,49	393,9
	4	7,93	5,78	1,71	38,1	12,50	7,59	2,69	94,5	12,29	7,93	2,64	91,4	13,66	7,21	2,94	112,9	18,55	8,98	3,99	208,2
	5	7,33	5,53	1,26	20,8	11,95	7,33	2,06	55,3	11,72	7,68	2,02	53,2	13,13	11,35	2,26	66,8	17,96	8,83	3,09	124,9
	6	6,70	5,30	0,96	12,1	11,42	7,12	1,64	35,1	11,20	7,42	1,61	33,7	12,55	6,68	1,80	42,4	17,52	8,54	2,51	82,5
	7	6,01	4,96	0,74	7,1	10,86	6,79	1,33	23,3	10,61	7,17	1,30	22,3	12,03	6,42	1,48	28,6	16,93	8,24	2,08	56,6
6	3	7,62	5,77	2,19	62,5	12,26	7,52	3,51	161,7	11,98	7,85	3,43	154,4	13,50	7,12	3,87	196,0	18,40	8,98	5,27	364,2
	4	7,08	5,49	1,52	30,3	11,77	7,26	2,53	83,9	11,50	7,58	2,47	80,0	12,95	6,89	2,78	101,5	17,81	8,68	3,83	192,0
	5	6,54	5,24	1,12	16,5	11,20	6,99	1,93	48,6	10,98	7,36	1,89	46,7	12,44	6,62	2,14	59,9	17,22	8,39	2,96	114,9
	6	5,87	5,00	0,84	9,3	10,67	6,79	1,53	30,6	10,42	7,08	1,49	29,2	11,82	6,33	1,69	37,6	16,78	8,10	2,41	75,7
	7	5,17	4,65	0,63	5,3	10,11	6,48	1,24	20,2	9,86	6,89	1,21	19,2	11,29	6,06	1,39	25,2	16,19	7,95	1,99	51,8
7	3	6,81	5,42	1,95	50,0	11,45	7,15	3,28	141,1	11,20	7,52	3,21	135,0	12,70	6,77	3,64	173,6	17,52	8,54	5,02	330,1
	4	6,26	5,21	1,34	23,7	10,98	6,90	2,36	73,0	10,69	7,27	2,30	69,1	12,20	6,55	2,62	90,1	17,07	8,39	3,67	176,4
	5	5,65	4,96	0,97	12,4	10,42	6,65	1,79	42,1	10,2	7,02	1,75	40,3	11,61	6,28	2,00	52,2	16,48	8,10	2,84	105,3
	6	4,97	4,71	0,71	6,7	9,88	6,46	1,42	26,2	9,70	6,77	1,39	25,3	11,08	6,01	1,59	33,0	16,04	7,80	2,30	69,2
	7	4,31	4,31	0,53	3,7	9,35	6,17	1,15	17,3	9,04	6,56	1,11	16,1	10,49	5,75	1,29	21,8	15,45	7,51	1,90	47,2
8	3	5,98	5,14	1,71	38,4	10,67	6,84	3,06	122,5	10,42	7,17	2,99	116,8	11,94	6,40	3,42	153,3	16,78	8,24	4,81	302,9
	4	5,39	4,97	1,16	17,6	10,20	6,61	2,19	63,0	9,89	7,01	2,13	59,2	11,36	6,21	2,44	78,1	16,19	7,95	3,48	158,7
	5	4,77	4,67	0,82	8,8	9,68	6,33	1,67	36,3	9,39	6,71	1,62	34,2	10,88	5,96	1,87	45,8	15,75	7,65	2,71	96,1
	6	4,28	4,28	0,61	4,9	9,05	6,14	1,30	22,0	8,88	6,48	1,27	21,2	10,33	5,68	1,48	28,7	15,16	7,51	2,17	61,8
	7	3,74	3,74	0,46	2,8	8,52	5,86	1,05	14,4	8,26	6,26	1,01	13,5	9,67	5,45	1,19	18,5	14,63	7,23	1,80	42,3
9	3	5,11	4,84	1,46	28,1	9,92	6,54	2,84	105,9	9,64	6,86	2,76	100,0	11,14	6,09	3,19	133,6	16,04	7,95	4,60	276,9
	4	4,64	4,64	1,00	13,0	9,36	6,30	2,01	53,0	9,08	6,65	1,95	49,9	10,57	5,87	2,27	67,6	15,45	7,65	3,32	144,6
	5	4,28	4,15	0,74	7,1	8,86	6,03	1,52	30,4	8,58	6,43	1,48	28,5	10,05	5,61	1,73	39,1	15,01	7,36	2,58	87,3
	6	3,75	3,75	0,54	3,8	8,27	5,81	1,19	18,4	7,98	6,23	1,14	17,1	9,52	5,34	1,36	24,4	14,38	7,20	2,06	55,6
	7	3,06	3,06	0,38	1,9	7,65	5,53	0,94	11,6	7,39	5,95	0,91	10,8	8,86	5,11	1,09	15,5	13,89	6,93	1,71	38,2
10	3	4,50	4,50	1,29	21,8	9,10	6,20	2,61	89,0	8,73	6,61	2,50	82,0	10,36	5,77	2,97	115,5	15,31	7,51	4,39	252,1
	4	4,14	4,14	0,89	10,4	8,54	5,96	1,84	44,1	8,24	6,39	1,77	41,1	9,76	5,55	2,10	57,6	14,67	7,36	3,16	130,3
	5	3,69	3,69	0,64	5,3	7,98	5,77	1,37	24,7	7,64	6,18	1,31	22,6	9,24	5,30	1,59	33,1	14,22	7,09	2,45	78,3
	6	3,16	3,16	0,45	2,7	7,43	5,52	1,07	14,9	7,09	5,95	1,02	13,5	8,64	5,03	1,24	20,1	13,60	6,90	1,95	49,8
	7	2,02	2,02	0,25	0,8	6,79	5,28	0,83	9,1	6,46	5,73	0,79	8,3	8,08	4,78	0,99	12,9	13,00	6,62	1,60	33,4
11	3	3,97	3,97	1,14	17,0	8,21	5,92	2,35	72,6	7,92	6,30	2,27	67,5	9,52	5,46	2,73	97,6	14,44	7,23	4,14	224,3
	4	3,64	3,64	0,78	8,0	7,70	5,71	1,66	35,9	7,39	6,06	1,59	33,0	8,99	5,24	1,93	48,9	13,85	7,04	2,98	116,1
	5	3,15	3,15	0,54	3,8	7,11	5,49	1,22	19,6	6,79	5,92	1,17	17,8	8,40	4,99	1,45	27,4	13,41	6,79	2,31	69,6
	6	2,50	2,50	0,36	1,7	6,48	5,27	0,93	11,3	6,23	5,65	0,89	10,4	7,80	4,74	1,12	16,4	12,79	6,61	1,83	44,0
	7	1,69	1,69	0,21	0,6	5,77	5,08	0,71	6,6	5,56	5,56	0,68	6,1	7,18	4,46	0,88	10,2	12,20	6,33	1,50	29,4
12	3	3,50	3,50	1,00	13,2	7,34	5,64	2,11	58,0	6,99	6,08	2,00	52,6	8,65	5,17	2,48	80,6	13,63	6,95	3,91	199,9
	4	3,09	3,09	0,66	5,8	6,80	5,45	1,46	28,0	6,46	5,87	1,39	25,3	8,14	4,93	1,75	40,1	13,06	6,73	2,81	103,2
	5	2,66	2,66	0,46	2,7	6,21	5,25	1,07	14,9	5,89	5,68	1,01	13,4	7,55	4,71	1,30	22,1	12,55	6,48	2,16	61,1
	6	1,60	1,60	0,23	0,7	5,52	5,08	0,79	8,2	5,46	5,36	0,78	8,0	6,92	4,45	0,99	12,9	11,95	6,30	1,71	38,4
	7	1,32	1,32	0,16	0,3	4,89	4,89	0,60	4,7	5,03	5,03	0,62	5,0	6,28	4,18	0,77	7,8	11,36	6,05	1,40	25,5
13	3	3,02	3,02	0,86	9,8	6,42	5,39	1,84	44,3	6,05	5,84	1,73	39,4	7,80	4,87	2,24	65,5	12,76	6,67	3,66	175,2
	4	2,58	2,58	0,55	4,0	5,87	5,18	1,26	20,9	5,67	5,56	1,22	19,4	7,24	4,64	1,56	31,7	12,22	6,42	2,63	90,3
	5	1,85	1,85	0,32	1,3	5,24	5,12	0,90	10,6	5,30	5,30	0,91	10,9	6,67	4,42	1,15	17,2	11,67	6,17	2,01	52,8
	6	1,24	1,24	0,18	0,4	4,77	4,77	0,68	6,1	4,93	4,93	0,71	6,5	6,02	4,18	0,86	9,7	11,07	6,01	1,59	33,0
	7	0,91	0,91	0,11	0,2	4,36	4,36	0,54	3,8	4,53	4,53	0,56	4,1	5,27	3,94	0,65	5,5	10,49	5,75	1,29	21,8

Примечания

EWT — температура входящей воды;
Δt — разность температур;
DB — сухой термометр;
WB — влажный термометр;
TC — полная холодопроизводительность;
SC — ощутимая холодопроизводительность;
WF — расход воды;
WPD — гидравлическое сопротивление.

Все данные в таблице предоставлены при нормальном атмосферном давлении воздуха на высокой скорости вентилятора при внешнем статическом давлении воздуха 30 Па.

Таблицы холодопроизводительности

Канальный низконапорный четырехтрубный фанкойл

LSF-1400DG42

EWT	Δt	Температура воздуха на входе, °C																			
		DB:26,7 WB:19,4				DB:27 WB:18				DB:27 WB:19				DB:27 WB:20				DB:29 WB:21			
		TC	SC	WF	WPD	TC	SC	WF	WPD	TC	SC	WF	WPD	TC	SC	WF	WPD	TC	SC	WF	WPD
°C	°C	кВт	кВт	м³/ч	кПа	кВт	кВт	м³/ч	кПа	кВт	кВт	м³/ч	кПа	кВт	кВт	м³/ч	кПа	кВт	кВт	м³/ч	кПа
5	3	9,51	6,90	2,73	98,6	14,65	8,83	4,20	234,1	14,35	9,21	4,11	224,6	16,03	8,41	4,60	280,1	21,57	10,45	6,18	507,3
	4	8,94	6,52	1,92	49,1	14,09	8,56	3,03	121,7	13,86	8,94	2,98	117,7	15,40	8,13	3,31	145,4	20,91	10,12	4,50	268,1
	5	8,26	6,24	1,42	26,8	13,47	8,26	2,32	71,3	13,21	8,66	2,27	68,5	14,80	12,79	2,55	86,0	20,25	9,96	3,48	160,8
	6	7,55	5,97	1,08	15,5	12,88	8,03	1,85	45,2	12,63	8,36	1,81	43,5	14,16	7,53	2,03	54,6	19,75	9,62	2,83	106,3
	7	6,77	5,59	0,83	9,2	12,25	7,65	1,50	30,0	11,96	8,08	1,47	28,7	13,56	7,24	1,67	36,8	19,08	9,29	2,34	72,9
6	3	8,60	6,51	2,46	80,5	13,82	8,48	3,96	208,3	13,51	8,84	3,87	198,9	15,22	8,03	4,36	252,4	20,74	10,12	5,95	469,0
	4	7,98	6,19	1,72	39,1	13,28	8,18	2,85	108,1	12,96	8,55	2,79	103,0	14,60	7,77	3,14	130,8	20,08	9,79	4,32	247,2
	5	7,37	5,91	1,27	21,3	12,63	7,88	2,17	62,6	12,38	8,30	2,13	60,1	14,02	7,47	2,41	77,2	19,42	9,46	3,34	147,9
	6	6,62	5,64	0,95	11,9	12,03	7,65	1,72	39,4	11,75	7,98	1,68	37,6	13,33	7,14	1,91	48,4	18,92	9,13	2,71	97,5
	7	5,82	5,24	0,72	6,8	11,40	7,30	1,40	26,0	11,12	7,77	1,37	24,8	12,73	6,84	1,56	32,4	18,25	8,96	2,24	66,7
7	3	7,68	6,11	2,20	64,4	12,91	8,06	3,70	181,7	12,63	8,48	3,62	173,8	14,32	7,63	4,11	223,6	19,75	9,62	5,66	425,1
	4	7,05	5,87	1,52	30,5	12,38	7,78	2,66	94,0	12,05	8,20	2,59	89,0	13,76	7,38	2,96	116,0	19,25	9,46	4,14	227,2
	5	6,37	5,59	1,10	15,9	11,75	7,50	2,02	54,2	11,5	7,92	1,98	51,9	13,09	7,09	2,25	67,3	18,59	9,13	3,20	135,6
	6	5,61	5,31	0,80	8,6	11,13	7,28	1,60	33,8	10,94	7,63	1,57	32,6	12,50	6,77	1,79	42,6	18,09	8,80	2,59	89,2
	7	4,86	4,86	0,60	4,7	10,54	6,95	1,29	22,2	10,19	7,40	1,25	20,8	11,83	6,49	1,45	28,0	17,42	8,46	2,14	60,8
8	3	6,74	5,79	1,93	49,5	12,03	7,72	3,45	157,8	11,75	8,08	3,37	150,5	13,46	7,22	3,86	197,4	18,92	9,29	5,42	390,1
	4	6,07	5,61	1,31	22,6	11,50	7,45	2,47	81,1	11,15	7,90	2,40	76,3	12,81	7,00	2,75	100,6	18,25	8,96	3,92	204,3
	5	5,38	5,26	0,92	11,3	10,92	7,14	1,88	46,8	10,59	7,57	1,82	44,0	12,26	6,72	2,11	59,0	17,76	8,63	3,05	123,7
	6	4,83	4,83	0,69	6,4	10,21	6,92	1,46	28,4	10,01	7,30	1,43	27,3	11,65	6,41	1,67	37,0	17,09	8,46	2,45	79,6
	7	4,22	4,22	0,52	3,6	9,61	6,60	1,18	18,5	9,31	7,05	1,14	17,4	10,90	6,14	1,34	23,8	16,49	8,15	2,03	54,5
9	3	5,76	5,46	1,65	36,1	11,18	7,37	3,21	136,4	10,87	7,73	3,12	128,8	12,56	6,87	3,60	172,0	18,09	8,96	5,19	356,7
	4	5,23	5,23	1,12	16,8	10,55	7,10	2,27	68,3	10,24	7,50	2,20	64,3	11,91	6,62	2,56	87,1	17,42	8,63	3,75	186,2
	5	4,83	4,68	0,83	9,2	9,99	6,80	1,72	39,2	9,67	7,25	1,66	36,7	11,33	6,32	1,95	50,4	16,93	8,30	2,91	112,4
	6	4,23	4,23	0,61	4,9	9,33	6,55	1,34	23,7	8,99	7,02	1,29	22,0	10,74	6,02	1,54	31,4	16,21	8,11	2,32	71,6
	7	3,45	3,45	0,42	2,4	8,63	6,24	1,06	14,9	8,33	6,70	1,02	13,9	9,99	5,76	1,23	20,0	15,67	7,82	1,92	49,1
10	3	5,08	5,08	1,46	28,1	10,26	6,99	2,94	114,7	9,84	7,45	2,82	105,6	11,68	6,51	3,35	148,8	17,26	8,46	4,95	324,7
	4	4,66	4,66	1,00	13,3	9,62	6,72	2,07	56,8	9,29	7,20	2,00	53,0	11,00	6,26	2,37	74,2	16,54	8,30	3,56	167,8
	5	4,17	4,17	0,72	6,8	8,99	6,51	1,55	31,7	8,61	6,97	1,48	29,1	10,42	5,97	1,79	42,6	16,03	8,00	2,76	100,8
	6	3,57	3,57	0,51	3,5	8,38	6,22	1,20	19,1	8,00	6,70	1,15	17,4	9,74	5,68	1,40	25,9	15,33	7,78	2,20	64,1
	7	2,27	2,27	0,28	1,0	7,65	5,96	0,94	11,7	7,28	6,46	0,90	10,6	9,11	5,39	1,12	16,6	14,65	7,47	1,80	43,0
11	3	4,48	4,48	1,28	21,9	9,26	6,67	2,65	93,5	8,93	7,10	2,56	86,9	10,74	6,16	3,08	125,7	16,28	8,15	4,67	288,9
	4	4,10	4,10	0,88	10,3	8,68	6,44	1,87	46,2	8,33	6,84	1,79	42,6	10,14	5,91	2,18	63,0	15,62	7,93	3,36	149,5
	5	3,55	3,55	0,61	4,9	8,02	6,19	1,38	25,2	7,65	6,67	1,32	23,0	9,48	5,63	1,63	35,2	15,12	7,65	2,60	89,7
	6	2,82	2,82	0,40	2,2	7,30	5,94	1,05	14,5	7,02	6,37	1,01	13,4	8,80	5,34	1,26	21,1	14,42	7,45	2,07	56,7
	7	1,91	1,91	0,23	0,7	6,51	5,73	0,80	8,5	6,27	6,27	0,77	7,9	8,10	5,03	0,99	13,1	13,76	7,14	1,69	37,9
12	3	3,95	3,95	1,13	17,0	8,28	6,36	2,37	74,7	7,88	6,85	2,26	67,7	9,76	5,82	2,80	103,8	15,37	7,83	4,41	257,4
	4	3,48	3,48	0,75	7,4	7,67	6,14	1,65	36,0	7,28	6,62	1,57	32,5	9,18	5,56	1,97	51,6	14,72	7,58	3,16	132,9
	5	3,00	3,00	0,52	3,5	7,00	5,92	1,20	19,2	6,64	6,41	1,14	17,3	8,51	5,31	1,46	28,4	14,16	7,30	2,43	78,6
	6	1,81	1,81	0,26	0,9	6,22	5,73	0,89	10,6	6,16	6,04	0,88	10,3	7,80	5,01	1,12	16,6	13,47	7,10	1,93	49,5
	7	1,49	1,49	0,18	0,4	5,51	5,51	0,68	6,1	5,68	5,68	0,70	6,4	7,09	4,71	0,87	10,1	12,81	6,82	1,57	32,9
13	3	3,40	3,40	0,98	12,6	7,24	6,07	2,07	57,1	6,82	6,59	1,96	50,7	8,80	5,49	2,52	84,3	14,39	7,52	4,12	225,7
	4	2,90	2,90	0,62	5,2	6,62	5,84	1,42	26,9	6,39	6,27	1,37	25,0	8,16	5,23	1,76	40,9	13,77	7,24	2,96	116,3
	5	2,09	2,09	0,36	1,7	5,91	5,77	1,02	13,7	5,97	5,97	1,03	14,0	7,52	4,98	1,29	22,2	13,16	6,95	2,26	68,0
	6	1,39	1,39	0,20	0,5	5,38	5,38	0,77	7,9	5,56	5,56	0,80	8,4	6,79	4,71	0,97	12,6	12,48	6,77	1,79	42,4
	7	1,03	1,03	0,13	0,2	4,91	4,91	0,60	4,8	5,11	5,11	0,63	5,2	5,94	4,45	0,73	7,1	11,83	6,49	1,45	28,0

Примечания

EWT — температура входящей воды;
Δt — разность температур;
DB — сухой термометр;
WB — влажный термометр;
TC — полная холодопроизводительность;
SC — ощутимая холодопроизводительность;
WF — расход воды;
WPD — гидравлическое сопротивление.

Все данные в таблице предоставлены при нормальном атмосферном давлении воздуха на высокой скорости вентилятора при внешнем статическом давлении воздуха 30 Па.

Канальный средненапорный четырехтрубный фанкойл

LSF-200DG42H

EWT	Δt	Температура воздуха на входе, °C																			
		DB:26,7 WB:19,4				DB:27 WB:18				DB:27 WB:19				DB:27 WB:20				DB:29 WB:21			
		TC	SC	WF	WPD	TC	SC	WF	WPD	TC	SC	WF	WPD	TC	SC	WF	WPD	TC	SC	WF	WPD
°C	°C	кВт	кВт	м³/ч	кПа	кВт	кВт	м³/ч	кПа	кВт	кВт	м³/ч	кПа	кВт	кВт	м³/ч	кПа	кВт	кВт	м³/ч	кПа
5	3	1,65	1,20	0,47	14,4	2,55	1,54	0,73	34,3	2,50	1,60	0,72	32,9	2,79	1,46	0,80	41,0	3,75	1,82	1,08	74,3
	4	1,56	1,13	0,33	7,2	2,45	1,49	0,53	17,8	2,41	1,56	0,52	17,2	2,68	1,41	0,58	21,3	3,64	1,76	0,78	39,3
	5	1,44	1,09	0,25	3,9	2,34	1,44	0,40	10,4	2,30	1,51	0,40	10,0	2,57	2,23	0,44	12,6	3,52	1,73	0,61	23,6
	6	1,31	1,04	0,19	2,3	2,24	1,40	0,32	6,6	2,20	1,45	0,31	6,4	2,46	1,31	0,35	8,0	3,43	1,67	0,49	15,6
	7	1,18	0,97	0,14	1,3	2,13	1,33	0,26	4,4	2,08	1,41	0,26	4,2	2,36	1,26	0,29	5,4	3,32	1,62	0,41	10,7
6	3	1,49	1,13	0,43	11,8	2,40	1,47	0,69	30,5	2,35	1,54	0,67	29,1	2,65	1,40	0,76	37,0	3,61	1,76	1,03	68,7
	4	1,39	1,08	0,30	5,7	2,31	1,42	0,50	15,8	2,25	1,49	0,48	15,1	2,54	1,35	0,55	19,1	3,49	1,70	0,75	36,2
	5	1,28	1,03	0,22	3,1	2,20	1,37	0,38	9,2	2,15	1,44	0,37	8,8	2,44	1,30	0,42	11,3	3,38	1,65	0,58	21,7
	6	1,15	0,98	0,17	1,7	2,09	1,33	0,30	5,8	2,04	1,39	0,29	5,5	2,32	1,24	0,33	7,1	3,29	1,59	0,47	14,3
	7	1,01	0,91	0,12	1,0	1,98	1,27	0,24	3,8	1,93	1,35	0,24	3,6	2,21	1,19	0,27	4,7	3,17	1,56	0,39	9,8
7	3	1,34	1,06	0,38	9,4	2,25	1,40	0,64	26,6	2,20	1,47	0,63	25,5	2,49	1,33	0,71	32,7	3,43	1,67	0,98	62,2
	4	1,23	1,02	0,26	4,5	2,15	1,35	0,46	13,8	2,10	1,43	0,45	13,0	2,39	1,28	0,51	17,0	3,35	1,65	0,72	33,3
	5	1,11	0,97	0,19	2,3	2,04	1,30	0,35	7,9	2	1,38	0,34	7,6	2,28	1,23	0,39	9,9	3,23	1,59	0,56	19,9
	6	0,98	0,92	0,14	1,3	1,94	1,27	0,28	4,9	1,90	1,33	0,27	4,8	2,17	1,18	0,31	6,2	3,15	1,53	0,45	13,1
	7	0,85	0,85	0,10	0,7	1,83	1,21	0,23	3,3	1,77	1,29	0,22	3,0	2,06	1,13	0,25	4,1	3,03	1,47	0,37	8,9
8	3	1,17	1,01	0,34	7,2	2,09	1,34	0,60	23,1	2,04	1,41	0,59	22,0	2,34	1,26	0,67	28,9	3,29	1,62	0,94	57,1
	4	1,06	0,98	0,23	3,3	2,00	1,30	0,43	11,9	1,94	1,37	0,42	11,2	2,23	1,22	0,48	14,7	3,17	1,56	0,68	29,9
	5	0,94	0,91	0,16	1,7	1,90	1,24	0,33	6,9	1,84	1,32	0,32	6,4	2,13	1,17	0,37	8,6	3,09	1,50	0,53	18,1
	6	0,84	0,84	0,12	0,9	1,77	1,20	0,25	4,2	1,74	1,27	0,25	4,0	2,03	1,11	0,29	5,4	2,97	1,47	0,43	11,7
	7	0,73	0,73	0,09	0,5	1,67	1,15	0,21	2,7	1,62	1,23	0,20	2,5	1,90	1,07	0,23	3,5	2,87	1,42	0,35	8,0
9	3	1,00	0,95	0,29	5,3	1,95	1,28	0,56	20,0	1,89	1,34	0,54	18,9	2,18	1,19	0,63	25,2	3,15	1,56	0,90	52,2
	4	0,91	0,91	0,20	2,5	1,84	1,24	0,39	10,0	1,78	1,30	0,38	9,4	2,07	1,15	0,45	12,7	3,03	1,50	0,65	27,3
	5	0,84	0,81	0,14	1,3	1,74	1,18	0,30	5,7	1,68	1,26	0,29	5,4	1,97	1,10	0,34	7,4	2,94	1,44	0,51	16,5
	6	0,74	0,74	0,11	0,7	1,62	1,14	0,23	3,5	1,56	1,22	0,22	3,2	1,87	1,05	0,27	4,6	2,82	1,41	0,40	10,5
	7	0,60	0,60	0,07	0,3	1,50	1,09	0,18	2,2	1,45	1,17	0,18	2,0	1,74	1,00	0,21	2,9	2,72	1,36	0,33	7,2
10	3	0,88	0,88	0,25	4,1	1,78	1,22	0,51	16,8	1,71	1,30	0,49	15,5	2,03	1,13	0,58	21,8	3,00	1,47	0,86	47,5
	4	0,81	0,81	0,17	2,0	1,67	1,17	0,36	8,3	1,62	1,25	0,35	7,8	1,91	1,09	0,41	10,9	2,88	1,44	0,62	24,6
	5	0,72	0,72	0,12	1,0	1,56	1,13	0,27	4,6	1,50	1,21	0,26	4,3	1,81	1,04	0,31	6,2	2,79	1,39	0,48	14,8
	6	0,62	0,62	0,09	0,5	1,46	1,08	0,21	2,8	1,39	1,17	0,20	2,6	1,69	0,99	0,24	3,8	2,67	1,35	0,38	9,4
	7	0,40	0,40	0,05	0,2	1,33	1,04	0,16	1,7	1,27	1,12	0,16	1,6	1,58	0,94	0,19	2,4	2,55	1,30	0,31	6,3
11	3	0,78	0,78	0,22	3,2	1,61	1,16	0,46	13,7	1,55	1,24	0,45	12,7	1,87	1,07	0,54	18,4	2,83	1,42	0,81	42,3
	4	0,71	0,71	0,15	1,5	1,51	1,12	0,32	6,8	1,45	1,19	0,31	6,2	1,76	1,03	0,38	9,2	2,72	1,38	0,58	21,9
	5	0,62	0,62	0,11	0,7	1,39	1,08	0,24	3,7	1,33	1,16	0,23	3,4	1,65	0,98	0,28	5,2	2,63	1,33	0,45	13,1
	6	0,49	0,49	0,07	0,3	1,27	1,03	0,18	2,1	1,22	1,11	0,17	2,0	1,53	0,93	0,22	3,1	2,51	1,30	0,36	8,3
	7	0,33	0,33	0,04	0,1	1,13	1,00	0,14	1,2	1,09	1,09	0,13	1,2	1,41	0,87	0,17	1,9	2,39	1,24	0,29	5,5
12	3	0,69	0,69	0,20	2,5	1,44	1,11	0,41	10,9	1,37	1,19	0,39	9,9	1,70	1,01	0,49	15,2	2,67	1,36	0,77	37,7
	4	0,61	0,61	0,13	1,1	1,33	1,07	0,29	5,3	1,27	1,15	0,27	4,8	1,60	0,97	0,34	7,6	2,56	1,32	0,55	19,5
	5	0,52	0,52	0,09	0,5	1,22	1,03	0,21	2,8	1,15	1,11	0,20	2,5	1,48	0,92	0,25	4,2	2,46	1,27	0,42	11,5
	6	0,31	0,31	0,05	0,1	1,08	1,00	0,16	1,5	1,07	1,05	0,15	1,5	1,36	0,87	0,19	2,4	2,34	1,24	0,34	7,2
	7	0,26	0,26	0,03	0,1	0,96	0,96	0,12	0,9	0,99	0,99	0,12	0,9	1,23	0,82	0,15	1,5	2,23	1,19	0,27	4,8
13	3	0,59	0,59	0,17	1,8	1,26	1,06	0,36	8,4	1,19	1,15	0,34	7,4	1,53	0,96	0,44	12,3	2,50	1,31	0,72	33,0
	4	0,51	0,51	0,11	0,8	1,15	1,02	0,25	3,9	1,11	1,09	0,24	3,7	1,42	0,91	0,31	6,0	2,40	1,26	0,52	17,0
	5	0,36	0,36	0,06	0,3	1,03	1,00	0,18	2,0	1,04	1,04	0,18	2,1	1,31	0,87	0,22	3,2	2,29	1,21	0,39	10,0
	6	0,24	0,24	0,03	0,1	0,94	0,94	0,13	1,2	0,97	0,97	0,14	1,2	1,18	0,82	0,17	1,8	2,17	1,18	0,31	6,2
	7	0,18	0,18	0,02	0,0	0,85	0,85	0,10	0,7	0,89	0,89	0,11	0,8	1,03	0,77	0,13	1,0	2,06	1,13	0,25	4,1

Примечания

EWT — температура входящей воды;
Δt — разность температур;
DB — сухой термометр;
WB — влажный термометр;
TC — полная холодопроизводительность;
SC — ощутимая холодопроизводительность;
WF — расход воды;
WPD — гидравлическое сопротивление.

Все данные в таблице предоставлены при нормальном атмосферном давлении воздуха на высокой скорости вентилятора при внешнем статическом давлении воздуха 50 Па.

Таблицы холодопроизводительности

Канальный средненапорный четырехтрубный фанкойл

LSF-300DG42H

EWT	Δt	Температура воздуха на входе, °C																			
		DB:26,7 WB:19,4				DB:27 WB:18				DB:27 WB:19				DB:27 WB:20				DB:29 WB:21			
		TC	SC	WF	WPD	TC	SC	WF	WPD	TC	SC	WF	WPD	TC	SC	WF	WPD	TC	SC	WF	WPD
°C	°C	кВт	кВт	м³/ч	кПа	кВт	кВт	м³/ч	кПа	кВт	кВт	м³/ч	кПа	кВт	кВт	м³/ч	кПа	кВт	кВт	м³/ч	кПа
5	3	2,23	1,62	0,64	27,3	3,44	2,07	0,99	64,9	3,37	2,16	0,97	62,3	3,76	1,98	1,08	77,7	5,06	2,45	1,45	140,8
	4	2,10	1,53	0,45	13,6	3,31	2,01	0,71	33,8	3,25	2,10	0,70	32,7	3,62	1,91	0,78	40,3	4,91	2,38	1,06	74,4
	5	1,94	1,46	0,33	7,4	3,16	1,94	0,54	19,8	3,10	2,03	0,53	19,0	3,48	3,00	0,60	23,9	4,75	2,34	0,82	44,6
	6	1,77	1,40	0,25	4,3	3,02	1,89	0,43	12,5	2,96	1,96	0,42	12,1	3,32	1,77	0,48	15,2	4,64	2,26	0,66	29,5
	7	1,59	1,31	0,20	2,5	2,88	1,80	0,35	8,3	2,81	1,90	0,35	8,0	3,18	1,70	0,39	10,2	4,48	2,18	0,55	20,2
6	3	2,02	1,53	0,58	22,3	3,25	1,99	0,93	57,8	3,17	2,08	0,91	55,2	3,57	1,89	1,02	70,0	4,87	2,38	1,40	130,1
	4	1,87	1,45	0,40	10,8	3,12	1,92	0,67	30,0	3,04	2,01	0,65	28,6	3,43	1,82	0,74	36,3	4,71	2,30	1,01	68,6
	5	1,73	1,39	0,30	5,9	2,96	1,85	0,51	17,4	2,91	1,95	0,50	16,7	3,29	1,75	0,57	21,4	4,56	2,22	0,78	41,0
	6	1,55	1,32	0,22	3,3	2,82	1,80	0,40	10,9	2,76	1,87	0,40	10,4	3,13	1,68	0,45	13,4	4,44	2,14	0,64	27,1
	7	1,37	1,23	0,17	1,9	2,68	1,71	0,33	7,2	2,61	1,82	0,32	6,9	2,99	1,61	0,37	9,0	4,29	2,10	0,53	18,5
7	3	1,80	1,43	0,52	17,9	3,03	1,89	0,87	50,4	2,96	1,99	0,85	48,2	3,36	1,79	0,96	62,0	4,64	2,26	1,33	117,9
	4	1,66	1,38	0,36	8,5	2,91	1,83	0,62	26,1	2,83	1,92	0,61	24,7	3,23	1,73	0,69	32,2	4,52	2,22	0,97	63,0
	5	1,50	1,31	0,26	4,4	2,76	1,76	0,47	15,0	2,7	1,86	0,46	14,4	3,07	1,66	0,53	18,7	4,36	2,14	0,75	37,6
	6	1,32	1,25	0,19	2,4	2,61	1,71	0,37	9,4	2,57	1,79	0,37	9,0	2,93	1,59	0,42	11,8	4,25	2,06	0,61	24,7
	7	1,14	1,14	0,14	1,3	2,47	1,63	0,30	6,2	2,39	1,74	0,29	5,8	2,78	1,52	0,34	7,8	4,09	1,99	0,50	16,9
8	3	1,58	1,36	0,45	13,7	2,82	1,81	0,81	43,8	2,76	1,90	0,79	41,8	3,16	1,69	0,91	54,8	4,44	2,18	1,27	108,2
	4	1,43	1,32	0,31	6,3	2,70	1,75	0,58	22,5	2,62	1,85	0,56	21,2	3,01	1,64	0,65	27,9	4,29	2,10	0,92	56,7
	5	1,26	1,24	0,22	3,1	2,56	1,68	0,44	13,0	2,49	1,78	0,43	12,2	2,88	1,58	0,50	16,4	4,17	2,03	0,72	34,3
	6	1,13	1,13	0,16	1,8	2,40	1,62	0,34	7,9	2,35	1,71	0,34	7,6	2,74	1,50	0,39	10,3	4,01	1,99	0,58	22,1
	7	0,99	0,99	0,12	1,0	2,26	1,55	0,28	5,1	2,19	1,66	0,27	4,8	2,56	1,44	0,31	6,6	3,87	1,91	0,48	15,1
9	3	1,35	1,28	0,39	10,0	2,63	1,73	0,75	37,8	2,55	1,82	0,73	35,7	2,95	1,61	0,85	47,7	4,25	2,10	1,22	99,0
	4	1,23	1,23	0,26	4,6	2,48	1,67	0,53	19,0	2,40	1,76	0,52	17,8	2,80	1,55	0,60	24,2	4,09	2,03	0,88	51,7
	5	1,13	1,10	0,20	2,5	2,35	1,60	0,40	10,9	2,27	1,70	0,39	10,2	2,66	1,48	0,46	14,0	3,97	1,95	0,68	31,2
	6	0,99	0,99	0,14	1,4	2,19	1,54	0,31	6,6	2,11	1,65	0,30	6,1	2,52	1,41	0,36	8,7	3,81	1,91	0,55	19,9
	7	0,81	0,81	0,10	0,7	2,03	1,46	0,25	4,1	1,96	1,57	0,24	3,9	2,35	1,35	0,29	5,5	3,68	1,84	0,45	13,6
10	3	1,19	1,19	0,34	7,8	2,41	1,64	0,69	31,8	2,31	1,75	0,66	29,3	2,74	1,53	0,79	41,3	4,05	1,99	1,16	90,1
	4	1,09	1,09	0,24	3,7	2,26	1,58	0,49	15,8	2,18	1,69	0,47	14,7	2,58	1,47	0,56	20,6	3,88	1,95	0,84	46,6
	5	0,98	0,98	0,17	1,9	2,11	1,53	0,36	8,8	2,02	1,64	0,35	8,1	2,45	1,40	0,42	11,8	3,76	1,88	0,65	28,0
	6	0,84	0,84	0,12	1,0	1,97	1,46	0,28	5,3	1,88	1,57	0,27	4,8	2,29	1,33	0,33	7,2	3,60	1,83	0,52	17,8
	7	0,53	0,53	0,07	0,3	1,80	1,40	0,22	3,3	1,71	1,52	0,21	2,9	2,14	1,27	0,26	4,6	3,44	1,75	0,42	11,9
11	3	1,05	1,05	0,30	6,1	2,17	1,57	0,62	25,9	2,10	1,67	0,60	24,1	2,52	1,45	0,72	34,9	3,82	1,91	1,10	80,2
	4	0,96	0,96	0,21	2,9	2,04	1,51	0,44	12,8	1,96	1,61	0,42	11,8	2,38	1,39	0,51	17,5	3,67	1,86	0,79	41,5
	5	0,83	0,83	0,14	1,4	1,88	1,45	0,32	7,0	1,80	1,57	0,31	6,4	2,22	1,32	0,38	9,8	3,55	1,80	0,61	24,9
	6	0,66	0,66	0,09	0,6	1,71	1,39	0,25	4,0	1,65	1,50	0,24	3,7	2,06	1,25	0,30	5,8	3,39	1,75	0,49	15,7
	7	0,45	0,45	0,06	0,2	1,53	1,34	0,19	2,4	1,47	1,47	0,18	2,2	1,90	1,18	0,23	3,6	3,23	1,68	0,40	10,5
12	3	0,93	0,93	0,27	4,7	1,94	1,49	0,56	20,7	1,85	1,61	0,53	18,8	2,29	1,37	0,66	28,8	3,61	1,84	1,03	71,4
	4	0,82	0,82	0,18	2,1	1,80	1,44	0,39	10,0	1,71	1,55	0,37	9,0	2,15	1,31	0,46	14,3	3,46	1,78	0,74	36,9
	5	0,71	0,71	0,12	1,0	1,64	1,39	0,28	5,3	1,56	1,50	0,27	4,8	2,00	1,25	0,34	7,9	3,32	1,71	0,57	21,8
	6	0,42	0,42	0,06	0,2	1,46	1,34	0,21	2,9	1,45	1,42	0,21	2,9	1,83	1,18	0,26	4,6	3,16	1,67	0,45	13,7
	7	0,35	0,35	0,04	0,1	1,29	1,29	0,16	1,7	1,33	1,33	0,16	1,8	1,66	1,11	0,20	2,8	3,01	1,60	0,37	9,1
13	3	0,80	0,80	0,23	3,5	1,70	1,43	0,49	15,8	1,60	1,55	0,46	14,1	2,06	1,29	0,59	23,4	3,38	1,76	0,97	62,6
	4	0,68	0,68	0,15	1,4	1,55	1,37	0,33	7,5	1,50	1,47	0,32	6,9	1,92	1,23	0,41	11,3	3,23	1,70	0,70	32,3
	5	0,49	0,49	0,08	0,5	1,39	1,36	0,24	3,8	1,40	1,40	0,24	3,9	1,76	1,17	0,30	6,2	3,09	1,63	0,53	18,9
	6	0,33	0,33	0,05	0,1	1,26	1,26	0,18	2,2	1,31	1,31	0,19	2,3	1,59	1,11	0,23	3,5	2,93	1,59	0,42	11,8
	7	0,24	0,24	0,03	0,1	1,15	1,15	0,14	1,3	1,20	1,20	0,15	1,5	1,39	1,04	0,17	2,0	2,78	1,52	0,34	7,8

Примечания

EWT — температура входящей воды; DB — сухой термометр; TC — полная холодопроизводительность; WF — расход воды;
Δt — разность температур; WB — влажный термометр; SC — ощутимая холодопроизводительность; WPD — гидравлическое сопротивление.

Все данные в таблице предоставлены при нормальном атмосферном давлении воздуха на высокой скорости вентилятора при внешнем статическом давлении воздуха 50 Па.

Канальный средненапорный четырехтрубный фанкойл

LSF-400DG42H

EWT	Δt	Температура воздуха на входе, °C																			
		DB:26,7 WB:19,4				DB:27 WB:18				DB:27 WB:19				DB:27 WB:20				DB:29 WB:21			
		TC	SC	WF	WPD	TC	SC	WF	WPD	TC	SC	WF	WPD	TC	SC	WF	WPD	TC	SC	WF	WPD
°C	°C	кВт	кВт	м³/ч	кПа	кВт	кВт	м³/ч	кПа	кВт	кВт	м³/ч	кПа	кВт	кВт	м³/ч	кПа	кВт	кВт	м³/ч	кПа
5	3	2,98	2,16	0,85	15,6	4,59	2,76	1,31	37,0	4,49	2,88	1,29	35,5	5,02	2,63	1,44	44,3	6,75	3,27	1,94	80,2
	4	2,80	2,04	0,60	7,8	4,41	2,68	0,95	19,2	4,34	2,80	0,93	18,6	4,82	2,55	1,04	23,0	6,55	3,17	1,41	42,4
	5	2,59	1,95	0,44	4,2	4,22	2,59	0,73	11,3	4,14	2,71	0,71	10,8	4,63	4,01	0,80	13,6	6,34	3,12	1,09	25,4
	6	2,36	1,87	0,34	2,5	4,03	2,51	0,58	7,1	3,95	2,62	0,57	6,9	4,43	2,36	0,64	8,6	6,18	3,01	0,89	16,8
	7	2,12	1,75	0,26	1,5	3,83	2,39	0,47	4,7	3,75	2,53	0,46	4,5	4,24	2,26	0,52	5,8	5,97	2,91	0,73	11,5
6	3	2,69	2,04	0,77	12,7	4,33	2,65	1,24	32,9	4,23	2,77	1,21	31,4	4,76	2,51	1,37	39,9	6,49	3,17	1,86	74,1
	4	2,50	1,94	0,54	6,2	4,16	2,56	0,89	17,1	4,06	2,68	0,87	16,3	4,57	2,43	0,98	20,7	6,29	3,06	1,35	39,1
	5	2,31	1,85	0,40	3,4	3,95	2,47	0,68	9,9	3,88	2,60	0,67	9,5	4,39	2,34	0,76	12,2	6,08	2,96	1,05	23,4
	6	2,07	1,77	0,30	1,9	3,77	2,39	0,54	6,2	3,68	2,50	0,53	5,9	4,17	2,23	0,60	7,6	5,92	2,86	0,85	15,4
	7	1,82	1,64	0,22	1,1	3,57	2,29	0,44	4,1	3,48	2,43	0,43	3,9	3,98	2,14	0,49	5,1	5,71	2,81	0,70	10,5
7	3	2,41	1,91	0,69	10,2	4,04	2,52	1,16	28,7	3,95	2,65	1,13	27,5	4,48	2,39	1,29	35,3	6,18	3,01	1,77	67,2
	4	2,21	1,84	0,47	4,8	3,88	2,44	0,83	14,8	3,77	2,57	0,81	14,1	4,31	2,31	0,93	18,3	6,03	2,96	1,30	35,9
	5	1,99	1,75	0,34	2,5	3,68	2,35	0,63	8,6	3,6	2,48	0,62	8,2	4,10	2,22	0,70	10,6	5,82	2,86	1,00	21,4
	6	1,76	1,66	0,25	1,4	3,49	2,28	0,50	5,3	3,42	2,39	0,49	5,1	3,91	2,12	0,56	6,7	5,66	2,75	0,81	14,1
	7	1,52	1,52	0,19	0,7	3,30	2,18	0,41	3,5	3,19	2,32	0,39	3,3	3,70	2,03	0,46	4,4	5,45	2,65	0,67	9,6
8	3	2,11	1,81	0,60	7,8	3,77	2,42	1,08	24,9	3,68	2,53	1,05	23,8	4,21	2,26	1,21	31,2	5,92	2,91	1,70	61,6
	4	1,90	1,76	0,41	3,6	3,60	2,33	0,77	12,8	3,49	2,47	0,75	12,0	4,01	2,19	0,86	15,9	5,71	2,81	1,23	32,3
	5	1,68	1,65	0,29	1,8	3,42	2,23	0,59	7,4	3,31	2,37	0,57	7,0	3,84	2,10	0,66	9,3	5,56	2,70	0,96	19,5
	6	1,51	1,51	0,22	1,0	3,19	2,17	0,46	4,5	3,13	2,29	0,45	4,3	3,65	2,01	0,52	5,8	5,35	2,65	0,77	12,6
	7	1,32	1,32	0,16	0,6	3,01	2,07	0,37	2,9	2,91	2,21	0,36	2,7	3,41	1,92	0,42	3,8	5,16	2,55	0,63	8,6
9	3	1,80	1,71	0,52	5,7	3,50	2,31	1,00	21,5	3,40	2,42	0,98	20,3	3,93	2,15	1,13	27,2	5,66	2,81	1,62	56,4
	4	1,64	1,64	0,35	2,6	3,30	2,22	0,71	10,8	3,21	2,35	0,69	10,2	3,73	2,07	0,80	13,8	5,45	2,70	1,17	29,4
	5	1,51	1,46	0,26	1,4	3,13	2,13	0,54	6,2	3,03	2,27	0,52	5,8	3,55	1,98	0,61	8,0	5,30	2,60	0,91	17,8
	6	1,32	1,32	0,19	0,8	2,92	2,05	0,42	3,7	2,82	2,20	0,40	3,5	3,36	1,89	0,48	5,0	5,08	2,54	0,73	11,3
	7	1,08	1,08	0,13	0,4	2,70	1,95	0,33	2,4	2,61	2,10	0,32	2,2	3,13	1,80	0,38	3,2	4,90	2,45	0,60	7,8
10	3	1,59	1,59	0,46	4,4	3,21	2,19	0,92	18,1	3,08	2,33	0,88	16,7	3,66	2,04	1,05	23,5	5,40	2,65	1,55	51,3
	4	1,46	1,46	0,31	2,1	3,01	2,10	0,65	9,0	2,91	2,25	0,63	8,4	3,44	1,96	0,74	11,7	5,18	2,60	1,11	26,5
	5	1,30	1,30	0,22	1,1	2,82	2,04	0,48	5,0	2,70	2,18	0,46	4,6	3,26	1,87	0,56	6,7	5,02	2,50	0,86	15,9
	6	1,12	1,12	0,16	0,5	2,62	1,95	0,38	3,0	2,50	2,10	0,36	2,8	3,05	1,78	0,44	4,1	4,80	2,44	0,69	10,1
	7	0,71	0,71	0,09	0,2	2,39	1,86	0,29	1,9	2,28	2,02	0,28	1,7	2,85	1,69	0,35	2,6	4,59	2,34	0,56	6,8
11	3	1,40	1,40	0,40	3,5	2,90	2,09	0,83	14,8	2,79	2,22	0,80	13,7	3,36	1,93	0,96	19,9	5,10	2,55	1,46	45,6
	4	1,28	1,28	0,28	1,6	2,72	2,02	0,58	7,3	2,61	2,14	0,56	6,7	3,17	1,85	0,68	10,0	4,89	2,48	1,05	23,6
	5	1,11	1,11	0,19	0,8	2,51	1,94	0,43	4,0	2,39	2,09	0,41	3,6	2,97	1,76	0,51	5,6	4,73	2,39	0,81	14,2
	6	0,88	0,88	0,13	0,3	2,29	1,86	0,33	2,3	2,20	1,99	0,31	2,1	2,75	1,67	0,39	3,3	4,51	2,33	0,65	9,0
	7	0,60	0,60	0,07	0,1	2,04	1,79	0,25	1,3	1,96	1,96	0,24	1,2	2,54	1,57	0,31	2,1	4,31	2,23	0,53	6,0
12	3	1,24	1,24	0,35	2,7	2,59	1,99	0,74	11,8	2,47	2,15	0,71	10,7	3,05	1,82	0,88	16,4	4,81	2,45	1,38	40,7
	4	1,09	1,09	0,23	1,2	2,40	1,92	0,52	5,7	2,28	2,07	0,49	5,1	2,87	1,74	0,62	8,2	4,61	2,37	0,99	21,0
	5	0,94	0,94	0,16	0,6	2,19	1,85	0,38	3,0	2,08	2,01	0,36	2,7	2,66	1,66	0,46	4,5	4,43	2,29	0,76	12,4
	6	0,57	0,57	0,08	0,1	1,95	1,79	0,28	1,7	1,93	1,89	0,28	1,6	2,44	1,57	0,35	2,6	4,22	2,22	0,60	7,8
	7	0,47	0,47	0,06	0,1	1,72	1,72	0,21	1,0	1,78	1,78	0,22	1,0	2,22	1,48	0,27	1,6	4,01	2,14	0,49	5,2
13	3	1,06	1,06	0,31	2,0	2,26	1,90	0,65	9,0	2,14	2,06	0,61	8,0	2,75	1,72	0,79	13,3	4,50	2,35	1,29	35,7
	4	0,91	0,91	0,20	0,8	2,07	1,83	0,45	4,2	2,00	1,96	0,43	4,0	2,56	1,64	0,55	6,5	4,31	2,26	0,93	18,4
	5	0,65	0,65	0,11	0,3	1,85	1,81	0,32	2,2	1,87	1,87	0,32	2,2	2,35	1,56	0,40	3,5	4,12	2,18	0,71	10,7
	6	0,44	0,44	0,06	0,1	1,68	1,68	0,24	1,2	1,74	1,74	0,25	1,3	2,12	1,48	0,30	2,0	3,91	2,12	0,56	6,7
	7	0,32	0,32	0,04	0,0	1,54	1,54	0,19	0,8	1,60	1,60	0,20	0,8	1,86	1,39	0,23	1,1	3,70	2,03	0,46	4,4

Примечания

EWT — температура входящей воды;
Δt — разность температур;
DB — сухой термометр;
WB — влажный термометр;
TC — полная холодопроизводительность;
SC — ощутимая холодопроизводительность;
WF — расход воды;
WPD — гидравлическое сопротивление.

Все данные в таблице предоставлены при нормальном атмосферном давлении воздуха на высокой скорости вентилятора при внешнем статическом давлении воздуха 50 Па.

Таблицы холодопроизводительности

Канальный средненапорный четырехтрубный фанкойл

LSF-500DG42H

EWT	Δt	Температура воздуха на входе, °C																			
		DB:26,7 WB:19,4				DB:27 WB:18				DB:27 WB:19				DB:27 WB:20				DB:29 WB:21			
		TC	SC	WF	WPD	TC	SC	WF	WPD	TC	SC	WF	WPD	TC	SC	WF	WPD	TC	SC	WF	WPD
°C	°C	кВт	кВт	м³/ч	кПа	кВт	кВт	м³/ч	кПа	кВт	кВт	м³/ч	кПа	кВт	кВт	м³/ч	кПа	кВт	кВт	м³/ч	кПа
5	3	3,56	2,58	1,02	18,0	5,48	3,30	1,57	42,8	5,37	3,44	1,54	41,1	5,99	3,15	1,72	51,3	8,07	3,91	2,31	92,9
	4	3,34	2,44	0,72	9,0	5,27	3,20	1,13	22,3	5,18	3,34	1,11	21,6	5,76	3,04	1,24	26,6	7,82	3,78	1,68	49,1
	5	3,09	2,33	0,53	4,9	5,04	3,09	0,87	13,0	4,94	3,24	0,85	12,5	5,53	4,78	0,95	15,7	7,57	3,72	1,30	29,4
	6	2,82	2,23	0,40	2,8	4,82	3,00	0,69	8,3	4,72	3,13	0,68	8,0	5,29	2,82	0,76	10,0	7,38	3,60	1,06	19,5
	7	2,53	2,09	0,31	1,7	4,58	2,86	0,56	5,5	4,47	3,02	0,55	5,2	5,07	2,71	0,62	6,7	7,14	3,47	0,88	13,3
6	3	3,21	2,43	0,92	14,7	5,17	3,17	1,48	38,1	5,05	3,31	1,45	36,4	5,69	3,00	1,63	46,2	7,76	3,78	2,22	85,9
	4	2,98	2,31	0,64	7,2	4,96	3,06	1,07	19,8	4,85	3,20	1,04	18,9	5,46	2,90	1,17	23,9	7,51	3,66	1,61	45,3
	5	2,75	2,21	0,47	3,9	4,72	2,95	0,81	11,5	4,63	3,10	0,80	11,0	5,24	2,79	0,90	14,1	7,26	3,54	1,25	27,1
	6	2,48	2,11	0,35	2,2	4,50	2,86	0,64	7,2	4,39	2,98	0,63	6,9	4,98	2,67	0,71	8,9	7,07	3,41	1,01	17,9
	7	2,18	1,96	0,27	1,2	4,26	2,73	0,52	4,8	4,16	2,90	0,51	4,5	4,76	2,56	0,58	5,9	6,83	3,35	0,84	12,2
7	3	2,87	2,28	0,82	11,8	4,83	3,02	1,38	33,3	4,72	3,17	1,35	31,8	5,35	2,85	1,54	40,9	7,38	3,60	2,12	77,8
	4	2,64	2,20	0,57	5,6	4,63	2,91	1,00	17,2	4,50	3,07	0,97	16,3	5,14	2,76	1,11	21,2	7,20	3,54	1,55	41,6
	5	2,38	2,09	0,41	2,9	4,39	2,80	0,76	9,9	4,3	2,96	0,74	9,5	4,90	2,65	0,84	12,3	6,95	3,41	1,20	24,8
	6	2,10	1,99	0,30	1,6	4,16	2,72	0,60	6,2	4,09	2,85	0,59	6,0	4,67	2,53	0,67	7,8	6,76	3,29	0,97	16,3
	7	1,82	1,82	0,22	0,9	3,94	2,60	0,48	4,1	3,81	2,77	0,47	3,8	4,42	2,43	0,54	5,1	6,52	3,16	0,80	11,1
8	3	2,52	2,17	0,72	9,1	4,50	2,89	1,29	28,9	4,39	3,02	1,26	27,5	5,03	2,70	1,44	36,1	7,07	3,47	2,03	71,4
	4	2,27	2,10	0,49	4,1	4,30	2,79	0,92	14,8	4,17	2,95	0,90	14,0	4,79	2,62	1,03	18,4	6,83	3,35	1,47	37,4
	5	2,01	1,97	0,35	2,1	4,08	2,67	0,70	8,6	3,96	2,83	0,68	8,1	4,59	2,51	0,79	10,8	6,64	3,23	1,14	22,6
	6	1,81	1,81	0,26	1,2	3,82	2,59	0,55	5,2	3,74	2,73	0,54	5,0	4,36	2,40	0,62	6,8	6,39	3,16	0,92	14,6
	7	1,58	1,58	0,19	0,7	3,59	2,47	0,44	3,4	3,48	2,64	0,43	3,2	4,08	2,30	0,50	4,4	6,17	3,05	0,76	10,0
9	3	2,15	2,04	0,62	6,6	4,18	2,75	1,20	25,0	4,06	2,89	1,17	23,6	4,70	2,57	1,35	31,5	6,76	3,35	1,94	65,3
	4	1,95	1,95	0,42	3,1	3,95	2,66	0,85	12,5	3,83	2,80	0,82	11,8	4,46	2,48	0,96	15,9	6,52	3,23	1,40	34,1
	5	1,81	1,75	0,31	1,7	3,74	2,54	0,64	7,2	3,62	2,71	0,62	6,7	4,24	2,36	0,73	9,2	6,33	3,10	1,09	20,6
	6	1,58	1,58	0,23	0,9	3,49	2,45	0,50	4,3	3,36	2,62	0,48	4,0	4,01	2,25	0,58	5,8	6,06	3,03	0,87	13,1
	7	1,29	1,29	0,16	0,4	3,23	2,33	0,40	2,7	3,11	2,51	0,38	2,5	3,74	2,15	0,46	3,7	5,86	2,92	0,72	9,0
10	3	1,90	1,90	0,54	5,1	3,83	2,61	1,10	21,0	3,68	2,79	1,05	19,3	4,37	2,43	1,25	27,2	6,45	3,16	1,85	59,4
	4	1,74	1,74	0,37	2,4	3,60	2,51	0,77	10,4	3,47	2,69	0,75	9,7	4,11	2,34	0,88	13,6	6,19	3,10	1,33	30,7
	5	1,56	1,56	0,27	1,2	3,36	2,43	0,58	5,8	3,22	2,61	0,55	5,3	3,90	2,23	0,67	7,8	5,99	2,99	1,03	18,5
	6	1,33	1,33	0,19	0,6	3,13	2,33	0,45	3,5	2,99	2,51	0,43	3,2	3,64	2,12	0,52	4,7	5,73	2,91	0,82	11,7
	7	0,85	0,85	0,10	0,2	2,86	2,23	0,35	2,1	2,72	2,41	0,33	1,9	3,41	2,02	0,42	3,0	5,48	2,79	0,67	7,9
11	3	1,68	1,68	0,48	4,0	3,46	2,49	0,99	17,1	3,34	2,66	0,96	15,9	4,01	2,30	1,15	23,0	6,09	3,05	1,74	52,9
	4	1,53	1,53	0,33	1,9	3,25	2,41	0,70	8,5	3,11	2,56	0,67	7,8	3,79	2,21	0,82	11,5	5,84	2,97	1,26	27,4
	5	1,33	1,33	0,23	0,9	3,00	2,31	0,52	4,6	2,86	2,49	0,49	4,2	3,54	2,10	0,61	6,4	5,65	2,86	0,97	16,4
	6	1,05	1,05	0,15	0,4	2,73	2,22	0,39	2,7	2,62	2,38	0,38	2,5	3,29	2,00	0,47	3,9	5,39	2,79	0,77	10,4
	7	0,71	0,71	0,09	0,1	2,43	2,14	0,30	1,6	2,35	2,35	0,29	1,4	3,03	1,88	0,37	2,4	5,14	2,67	0,63	6,9
12	3	1,48	1,48	0,42	3,1	3,10	2,38	0,89	13,7	2,95	2,56	0,84	12,4	3,65	2,18	1,05	19,0	5,75	2,93	1,65	47,1
	4	1,30	1,30	0,28	1,4	2,87	2,30	0,62	6,6	2,72	2,48	0,59	6,0	3,43	2,08	0,74	9,5	5,50	2,84	1,18	24,3
	5	1,12	1,12	0,19	0,6	2,62	2,22	0,45	3,5	2,48	2,40	0,43	3,2	3,18	1,99	0,55	5,2	5,29	2,73	0,91	14,4
	6	0,68	0,68	0,10	0,2	2,33	2,14	0,33	1,9	2,30	2,26	0,33	1,9	2,92	1,87	0,42	3,0	5,04	2,66	0,72	9,1
	7	0,56	0,56	0,07	0,1	2,06	2,06	0,25	1,1	2,12	2,12	0,26	1,2	2,65	1,76	0,33	1,8	4,79	2,55	0,59	6,0
13	3	1,27	1,27	0,36	2,3	2,71	2,27	0,78	10,4	2,55	2,46	0,73	9,3	3,29	2,05	0,94	15,4	5,38	2,81	1,54	41,3
	4	1,09	1,09	0,23	0,9	2,48	2,18	0,53	4,9	2,39	2,35	0,51	4,6	3,05	1,95	0,66	7,5	5,15	2,71	1,11	21,3
	5	0,78	0,78	0,13	0,3	2,21	2,16	0,38	2,5	2,23	2,23	0,38	2,6	2,81	1,86	0,48	4,1	4,92	2,60	0,85	12,4
	6	0,52	0,52	0,07	0,1	2,01	2,01	0,29	1,4	2,08	2,08	0,30	1,5	2,54	1,76	0,36	2,3	4,67	2,53	0,67	7,8
	7	0,38	0,38	0,05	0,0	1,84	1,84	0,23	0,9	1,91	1,91	0,23	1,0	2,22	1,66	0,27	1,3	4,42	2,43	0,54	5,1

Примечания

EWT — температура входящей воды;
Δt — разность температур;
DB — сухой термометр;
WB — влажный термометр;
TC — полная холодопроизводительность;
SC — ощутимая холодопроизводительность;
WF — расход воды;
WPD — гидравлическое сопротивление.

Все данные в таблице предоставлены при нормальном атмосферном давлении воздуха на высокой скорости вентилятора при внешнем статическом давлении воздуха 50 Па.

Канальный средненапорный четырехтрубный фанкойл

LSF-600DG42H

EWT	Δt	Температура воздуха на входе, °C																			
		DB:26,7 WB:19,4				DB:27 WB:18				DB:27 WB:19				DB:27 WB:20				DB:29 WB:21			
		TC	SC	WF	WPD	TC	SC	WF	WPD	TC	SC	WF	WPD	TC	SC	WF	WPD	TC	SC	WF	WPD
°C	°C	кВт	кВт	м³/ч	кПа	кВт	кВт	м³/ч	кПа	кВт	кВт	м³/ч	кПа	кВт	кВт	м³/ч	кПа	кВт	кВт	м³/ч	кПа
5	3	4,13	3,00	1,19	32,7	6,37	3,84	1,83	77,6	6,24	4,00	1,79	74,4	6,97	3,66	2,00	92,8	9,38	4,55	2,69	168,1
	4	3,89	2,84	0,84	16,3	6,13	3,72	1,32	40,3	6,02	3,89	1,30	39,0	6,70	3,54	1,44	48,2	9,09	4,40	1,95	88,8
	5	3,59	2,71	0,62	8,9	5,86	3,59	1,01	23,6	5,74	3,77	0,99	22,7	6,44	5,56	1,11	28,5	8,80	4,33	1,51	53,3
	6	3,28	2,60	0,47	5,1	5,60	3,49	0,80	15,0	5,49	3,64	0,79	14,4	6,15	3,28	0,88	18,1	8,59	4,18	1,23	35,2
	7	2,94	2,43	0,36	3,0	5,32	3,33	0,65	10,0	5,20	3,51	0,64	9,5	5,89	3,15	0,72	12,2	8,30	4,04	1,02	24,2
6	3	3,74	2,83	1,07	26,7	6,01	3,69	1,72	69,0	5,87	3,85	1,68	65,9	6,62	3,49	1,90	83,7	9,02	4,40	2,59	155,4
	4	3,47	2,69	0,75	12,9	5,77	3,56	1,24	35,8	5,63	3,72	1,21	34,1	6,35	3,38	1,37	43,3	8,73	4,26	1,88	81,9
	5	3,20	2,57	0,55	7,1	5,49	3,43	0,94	20,7	5,38	3,61	0,93	19,9	6,10	3,25	1,05	25,6	8,44	4,11	1,45	49,0
	6	2,88	2,45	0,41	4,0	5,23	3,33	0,75	13,1	5,11	3,47	0,73	12,5	5,79	3,10	0,83	16,0	8,23	3,97	1,18	32,3
	7	2,53	2,28	0,31	2,3	4,96	3,17	0,61	8,6	4,83	3,38	0,59	8,2	5,53	2,97	0,68	10,7	7,94	3,90	0,98	22,1
7	3	3,34	2,66	0,96	21,3	5,61	3,51	1,61	60,2	5,49	3,69	1,57	57,6	6,23	3,32	1,78	74,1	8,59	4,18	2,46	140,9
	4	3,07	2,55	0,66	10,1	5,38	3,38	1,16	31,1	5,24	3,56	1,13	29,5	5,98	3,21	1,29	38,5	8,37	4,11	1,80	75,3
	5	2,77	2,43	0,48	5,3	5,11	3,26	0,88	18,0	5	3,44	0,86	17,2	5,69	3,08	0,98	22,3	8,08	3,97	1,39	44,9
	6	2,44	2,31	0,35	2,8	4,84	3,17	0,69	11,2	4,75	3,32	0,68	10,8	5,43	2,94	0,78	14,1	7,86	3,82	1,13	29,5
	7	2,11	2,11	0,26	1,6	4,58	3,02	0,56	7,4	4,43	3,22	0,54	6,9	5,14	2,82	0,63	9,3	7,58	3,68	0,93	20,1
8	3	2,93	2,52	0,84	16,4	5,23	3,35	1,50	52,3	5,11	3,51	1,46	49,9	5,85	3,14	1,68	65,4	8,23	4,04	2,36	129,3
	4	2,64	2,44	0,57	7,5	5,00	3,24	1,08	26,9	4,85	3,43	1,04	25,3	5,57	3,04	1,20	33,4	7,94	3,90	1,71	67,7
	5	2,34	2,29	0,40	3,8	4,75	3,10	0,82	15,5	4,60	3,29	0,79	14,6	5,33	2,92	0,92	19,6	7,72	3,75	1,33	41,0
	6	2,10	2,10	0,30	2,1	4,44	3,01	0,64	9,4	4,35	3,17	0,62	9,0	5,06	2,78	0,73	12,3	7,43	3,68	1,07	26,4
	7	1,83	1,83	0,23	1,2	4,18	2,87	0,51	6,1	4,05	3,07	0,50	5,8	4,74	2,67	0,58	7,9	7,17	3,54	0,88	18,1
9	3	2,50	2,37	0,72	12,0	4,86	3,20	1,39	45,2	4,73	3,36	1,35	42,7	5,46	2,99	1,57	57,0	7,86	3,90	2,25	118,2
	4	2,27	2,27	0,49	5,6	4,59	3,09	0,99	22,6	4,45	3,26	0,96	21,3	5,18	2,88	1,11	28,8	7,58	3,75	1,63	61,7
	5	2,10	2,03	0,36	3,0	4,34	2,96	0,75	13,0	4,21	3,15	0,72	12,2	4,93	2,75	0,85	16,7	7,36	3,61	1,27	37,3
	6	1,84	1,84	0,26	1,6	4,05	2,85	0,58	7,9	3,91	3,05	0,56	7,3	4,67	2,62	0,67	10,4	7,05	3,53	1,01	23,7
	7	1,50	1,50	0,18	0,8	3,75	2,71	0,46	4,9	3,62	2,91	0,44	4,6	4,34	2,50	0,53	6,6	6,81	3,40	0,84	16,3
10	3	2,21	2,21	0,63	9,3	4,46	3,04	1,28	38,0	4,28	3,24	1,23	35,0	5,08	2,83	1,46	49,3	7,50	3,68	2,15	107,6
	4	2,03	2,03	0,44	4,4	4,18	2,92	0,90	18,8	4,04	3,13	0,87	17,5	4,78	2,72	1,03	24,6	7,19	3,61	1,55	55,6
	5	1,81	1,81	0,31	2,3	3,91	2,83	0,67	10,5	3,74	3,03	0,64	9,6	4,53	2,60	0,78	14,1	6,97	3,48	1,20	33,4
	6	1,55	1,55	0,22	1,1	3,64	2,71	0,52	6,3	3,48	2,91	0,50	5,8	4,24	2,47	0,61	8,6	6,67	3,38	0,96	21,2
	7	0,99	0,99	0,12	0,3	3,33	2,59	0,41	3,9	3,17	2,81	0,39	3,5	3,96	2,34	0,49	5,5	6,37	3,25	0,78	14,2
11	3	1,95	1,95	0,56	7,3	4,03	2,90	1,15	31,0	3,88	3,09	1,11	28,8	4,67	2,68	1,34	41,6	7,08	3,54	2,03	95,7
	4	1,78	1,78	0,38	3,4	3,77	2,80	0,81	15,3	3,62	2,97	0,78	14,1	4,41	2,57	0,95	20,9	6,79	3,45	1,46	49,6
	5	1,54	1,54	0,27	1,6	3,48	2,69	0,60	8,4	3,33	2,90	0,57	7,6	4,12	2,45	0,71	11,7	6,57	3,33	1,13	29,7
	6	1,23	1,23	0,18	0,7	3,17	2,58	0,46	4,8	3,05	2,77	0,44	4,5	3,82	2,32	0,55	7,0	6,27	3,24	0,90	18,8
	7	0,83	0,83	0,10	0,2	2,83	2,49	0,35	2,8	2,73	2,73	0,34	2,6	3,52	2,19	0,43	4,4	5,98	3,10	0,73	12,6
12	3	1,72	1,72	0,49	5,6	3,60	2,76	1,03	24,8	3,43	2,98	0,98	22,4	4,24	2,53	1,22	34,4	6,68	3,41	1,92	85,3
	4	1,52	1,52	0,33	2,5	3,33	2,67	0,72	11,9	3,17	2,88	0,68	10,8	3,99	2,42	0,86	17,1	6,40	3,30	1,38	44,0
	5	1,31	1,31	0,22	1,2	3,04	2,58	0,52	6,4	2,89	2,78	0,50	5,7	3,70	2,31	0,64	9,4	6,15	3,17	1,06	26,1
	6	0,79	0,79	0,11	0,3	2,71	2,49	0,39	3,5	2,68	2,63	0,38	3,4	3,39	2,18	0,49	5,5	5,86	3,09	0,84	16,4
	7	0,65	0,65	0,08	0,1	2,40	2,40	0,29	2,0	2,47	2,47	0,30	2,1	3,08	2,05	0,38	3,3	5,57	2,97	0,68	10,9
13	3	1,48	1,48	0,42	4,2	3,15	2,64	0,90	18,9	2,97	2,86	0,85	16,8	3,82	2,39	1,10	27,9	6,26	3,27	1,79	74,8
	4	1,26	1,26	0,27	1,7	2,88	2,54	0,62	8,9	2,78	2,73	0,60	8,3	3,55	2,27	0,76	13,5	5,99	3,15	1,29	38,6
	5	0,91	0,91	0,16	0,6	2,57	2,51	0,44	4,5	2,60	2,60	0,45	4,6	3,27	2,16	0,56	7,3	5,72	3,02	0,98	22,5
	6	0,61	0,61	0,09	0,2	2,34	2,34	0,34	2,6	2,42	2,42	0,35	2,8	2,95	2,05	0,42	4,2	5,43	2,94	0,78	14,1
	7	0,45	0,45	0,05	0,1	2,14	2,14	0,26	1,6	2,22	2,22	0,27	1,7	2,58	1,93	0,32	2,3	5,14	2,82	0,63	9,3

Примечания

EWT — температура входящей воды;
Δt — разность температур;
DB — сухой термометр;
WB — влажный термометр;
TC — полная холодопроизводительность;
SC — ощутимая холодопроизводительность;
WF — расход воды;
WPD — гидравлическое сопротивление.

Все данные в таблице предоставлены при нормальном атмосферном давлении воздуха на высокой скорости вентилятора при внешнем статическом давлении воздуха 50 Па.

Таблицы холодопроизводительности

Канальный средненапорный четырехтрубный фанкойл

LSF-800DG42H

EWT	Δt	Температура воздуха на входе, °C																			
		DB:26,7 WB:19,4				DB:27 WB:18				DB:27 WB:19				DB:27 WB:20				DB:29 WB:21			
		TC	SC	WF	WPD	TC	SC	WF	WPD	TC	SC	WF	WPD	TC	SC	WF	WPD	TC	SC	WF	WPD
°C	°C	кВт	кВт	м³/ч	кПа	кВт	кВт	м³/ч	кПа	кВт	кВт	м³/ч	кПа	кВт	кВт	м³/ч	кПа	кВт	кВт	м³/ч	кПа
5	3	5,62	4,08	1,61	35,7	8,66	5,22	2,48	84,8	8,49	5,45	2,43	81,4	9,48	4,97	2,72	101,5	12,76	6,18	3,66	183,8
	4	5,29	3,86	1,14	17,8	8,33	5,06	1,79	44,1	8,19	5,29	1,76	42,6	9,11	4,81	1,96	52,7	12,36	5,99	2,66	97,1
	5	4,89	3,69	0,84	9,7	7,97	4,89	1,37	25,8	7,81	5,12	1,34	24,8	8,75	7,57	1,51	31,1	11,97	5,89	2,06	58,3
	6	4,46	3,53	0,64	5,6	7,61	4,75	1,09	16,4	7,47	4,95	1,07	15,7	8,37	4,45	1,20	19,8	11,68	5,69	1,67	38,5
	7	4,00	3,31	0,49	3,3	7,24	4,52	0,89	10,9	7,07	4,78	0,87	10,4	8,02	4,28	0,98	13,3	11,28	5,49	1,39	26,4
6	3	5,08	3,85	1,46	29,2	8,17	5,01	2,34	75,5	7,99	5,23	2,29	72,1	9,00	4,75	2,58	91,4	12,27	5,99	3,52	169,9
	4	4,72	3,66	1,01	14,2	7,85	4,84	1,69	39,1	7,66	5,05	1,65	37,3	8,63	4,59	1,86	47,4	11,87	5,79	2,55	89,6
	5	4,36	3,49	0,75	7,7	7,47	4,66	1,28	22,7	7,32	4,91	1,26	21,8	8,29	4,42	1,43	28,0	11,48	5,59	1,97	53,6
	6	3,92	3,34	0,56	4,3	7,11	4,52	1,02	14,3	6,95	4,72	1,00	13,6	7,88	4,22	1,13	17,5	11,19	5,40	1,60	35,3
	7	3,44	3,10	0,42	2,5	6,74	4,32	0,83	9,4	6,57	4,59	0,81	9,0	7,53	4,04	0,92	11,7	10,79	5,30	1,33	24,2
7	3	4,54	3,61	1,30	23,3	7,63	4,77	2,19	65,8	7,47	5,01	2,14	63,0	8,47	4,51	2,43	81,0	11,68	5,69	3,35	154,0
	4	4,17	3,47	0,90	11,0	7,32	4,60	1,57	34,0	7,12	4,85	1,53	32,2	8,13	4,37	1,75	42,0	11,38	5,59	2,45	82,3
	5	3,77	3,31	0,65	5,8	6,95	4,44	1,19	19,6	6,8	4,68	1,17	18,8	7,74	4,19	1,33	24,4	10,99	5,40	1,89	49,1
	6	3,32	3,14	0,48	3,1	6,58	4,31	0,94	12,2	6,47	4,51	0,93	11,8	7,39	4,00	1,06	15,4	10,70	5,20	1,53	32,3
	7	2,88	2,88	0,35	1,7	6,23	4,11	0,77	8,1	6,02	4,38	0,74	7,5	7,00	3,84	0,86	10,2	10,30	5,00	1,27	22,0
8	3	3,98	3,42	1,14	17,9	7,11	4,56	2,04	57,2	6,95	4,78	1,99	54,5	7,96	4,27	2,28	71,5	11,19	5,49	3,21	141,3
	4	3,59	3,32	0,77	8,2	6,80	4,41	1,46	29,4	6,59	4,67	1,42	27,6	7,58	4,14	1,63	36,5	10,79	5,30	2,32	74,0
	5	3,18	3,11	0,55	4,1	6,46	4,22	1,11	16,9	6,26	4,47	1,08	15,9	7,25	3,97	1,25	21,4	10,50	5,10	1,81	44,8
	6	2,86	2,86	0,41	2,3	6,03	4,09	0,86	10,3	5,92	4,32	0,85	9,9	6,89	3,79	0,99	13,4	10,11	5,00	1,45	28,8
	7	2,49	2,49	0,31	1,3	5,68	3,91	0,70	6,7	5,50	4,17	0,68	6,3	6,45	3,63	0,79	8,6	9,75	4,82	1,20	19,7
9	3	3,40	3,23	0,98	13,1	6,61	4,36	1,90	49,4	6,43	4,57	1,84	46,7	7,43	4,06	2,13	62,3	10,70	5,30	3,07	129,2
	4	3,09	3,09	0,66	6,1	6,24	4,20	1,34	24,7	6,05	4,44	1,30	23,3	7,05	3,92	1,51	31,5	10,30	5,10	2,22	67,4
	5	2,86	2,77	0,49	3,3	5,91	4,02	1,02	14,2	5,72	4,29	0,98	13,3	6,70	3,74	1,15	18,3	10,01	4,91	1,72	40,7
	6	2,50	2,50	0,36	1,8	5,51	3,88	0,79	8,6	5,32	4,15	0,76	8,0	6,35	3,56	0,91	11,4	9,59	4,80	1,37	25,9
	7	2,04	2,04	0,25	0,9	5,10	3,69	0,63	5,4	4,93	3,96	0,61	5,0	5,91	3,40	0,73	7,2	9,26	4,62	1,14	17,8
10	3	3,00	3,00	0,86	10,2	6,06	4,13	1,74	41,5	5,82	4,41	1,67	38,2	6,91	3,85	1,98	53,9	10,20	5,00	2,93	117,6
	4	2,76	2,76	0,59	4,8	5,69	3,97	1,22	20,6	5,49	4,26	1,18	19,2	6,51	3,70	1,40	26,9	9,78	4,91	2,10	60,8
	5	2,46	2,46	0,42	2,5	5,32	3,85	0,91	11,5	5,09	4,12	0,88	10,5	6,16	3,53	1,06	15,4	9,48	4,73	1,63	36,5
	6	2,11	2,11	0,30	1,3	4,96	3,68	0,71	6,9	4,73	3,96	0,68	6,3	5,76	3,36	0,83	9,4	9,07	4,60	1,30	23,2
	7	1,34	1,34	0,17	0,4	4,52	3,52	0,56	4,2	4,31	3,82	0,53	3,8	5,39	3,19	0,66	6,0	8,66	4,42	1,06	15,6
11	3	2,65	2,65	0,76	7,9	5,48	3,94	1,57	33,9	5,28	4,20	1,51	31,5	6,35	3,64	1,82	45,5	9,63	4,82	2,76	104,6
	4	2,42	2,42	0,52	3,7	5,13	3,81	1,10	16,7	4,93	4,04	1,06	15,4	6,00	3,49	1,29	22,8	9,23	4,69	1,99	54,2
	5	2,10	2,10	0,36	1,8	4,74	3,66	0,82	9,1	4,52	3,94	0,78	8,3	5,60	3,33	0,96	12,8	8,94	4,52	1,54	32,5
	6	1,67	1,67	0,24	0,8	4,32	3,51	0,62	5,3	4,15	3,77	0,59	4,9	5,20	3,16	0,75	7,6	8,53	4,41	1,22	20,5
	7	1,13	1,13	0,14	0,3	3,85	3,39	0,47	3,1	3,71	3,71	0,46	2,9	4,79	2,97	0,59	4,8	8,13	4,22	1,00	13,7
12	3	2,34	2,34	0,67	6,2	4,90	3,76	1,40	27,1	4,66	4,05	1,34	24,5	5,77	3,44	1,65	37,6	9,09	4,63	2,60	93,2
	4	2,06	2,06	0,44	2,7	4,53	3,63	0,97	13,1	4,31	3,92	0,93	11,8	5,43	3,29	1,17	18,7	8,70	4,48	1,87	48,1
	5	1,78	1,78	0,31	1,3	4,14	3,50	0,71	7,0	3,92	3,79	0,68	6,3	5,03	3,14	0,87	10,3	8,37	4,32	1,44	28,5
	6	1,07	1,07	0,15	0,3	3,68	3,39	0,53	3,8	3,64	3,57	0,52	3,7	4,61	2,96	0,66	6,0	7,97	4,20	1,14	17,9
	7	0,88	0,88	0,11	0,2	3,26	3,26	0,40	2,2	3,36	3,36	0,41	2,3	4,19	2,79	0,51	3,6	7,58	4,03	0,93	11,9
13	3	2,01	2,01	0,58	4,6	4,28	3,59	1,23	20,7	4,03	3,90	1,16	18,4	5,20	3,25	1,49	30,5	8,51	4,45	2,44	81,7
	4	1,72	1,72	0,37	1,9	3,92	3,45	0,84	9,7	3,78	3,71	0,81	9,1	4,83	3,09	1,04	14,8	8,14	4,28	1,75	42,1
	5	1,24	1,24	0,21	0,6	3,49	3,41	0,60	5,0	3,53	3,53	0,61	5,1	4,45	2,94	0,76	8,0	7,78	4,11	1,34	24,6
	6	0,82	0,82	0,12	0,2	3,18	3,18	0,46	2,9	3,29	3,29	0,47	3,1	4,01	2,79	0,58	4,5	7,38	4,00	1,06	15,4
	7	0,61	0,61	0,07	0,1	2,90	2,90	0,36	1,7	3,02	3,02	0,37	1,9	3,51	2,63	0,43	2,6	7,00	3,84	0,86	10,2

Примечания

EWT — температура входящей воды; DB — сухой термометр; TC — полная холодопроизводительность; WF — расход воды;
Δt — разность температур; WB — влажный термометр; SC — ощутимая холодопроизводительность; WPD — гидравлическое сопротивление.

Все данные в таблице предоставлены при нормальном атмосферном давлении воздуха на высокой скорости вентилятора при внешнем статическом давлении воздуха 50 Па.

Канальный средненапорный четырехтрубный фанкойл

LSF-1000DG42H

EWT	Δt	Температура воздуха на входе, °C																			
		DB:26,7 WB:19,4				DB:27 WB:18				DB:27 WB:19				DB:27 WB:20				DB:29 WB:21			
		TC	SC	WF	WPD	TC	SC	WF	WPD	TC	SC	WF	WPD	TC	SC	WF	WPD	TC	SC	WF	WPD
°C	°C	кВт	кВт	м³/ч	кПа	кВт	кВт	м³/ч	кПа	кВт	кВт	м³/ч	кПа	кВт	кВт	м³/ч	кПа	кВт	кВт	м³/ч	кПа
5	3	6,45	4,68	1,85	57,0	9,94	5,99	2,85	135,3	9,74	6,25	2,79	129,8	10,87	5,71	3,12	161,9	14,63	7,09	4,19	293,3
	4	6,07	4,42	1,30	28,4	9,56	5,81	2,05	70,4	9,40	6,07	2,02	68,1	10,45	5,52	2,25	84,1	14,18	6,87	3,05	155,0
	5	5,61	4,23	0,96	15,5	9,14	5,61	1,57	41,2	8,96	5,88	1,54	39,6	10,04	8,68	1,73	49,7	13,73	6,75	2,36	93,0
	6	5,12	4,05	0,73	9,0	8,73	5,45	1,25	26,1	8,57	5,67	1,23	25,1	9,60	5,11	1,38	31,6	13,39	6,53	1,92	61,4
	7	4,59	3,79	0,56	5,3	8,31	5,19	1,02	17,4	8,12	5,48	1,00	16,6	9,20	4,91	1,13	21,3	12,94	6,30	1,59	42,1
6	3	5,83	4,41	1,67	46,6	9,38	5,75	2,69	120,4	9,16	6,00	2,63	115,0	10,32	5,45	2,96	145,9	14,07	6,87	4,03	271,1
	4	5,41	4,20	1,16	22,6	9,00	5,55	1,94	62,5	8,79	5,80	1,89	59,5	9,90	5,27	2,13	75,6	13,62	6,64	2,93	142,9
	5	5,00	4,01	0,86	12,3	8,57	5,35	1,47	36,2	8,40	5,63	1,44	34,8	9,51	5,06	1,64	44,6	13,17	6,42	2,27	85,5
	6	4,49	3,83	0,64	6,9	8,16	5,19	1,17	22,8	7,97	5,41	1,14	21,7	9,04	4,84	1,30	28,0	12,83	6,19	1,84	56,4
	7	3,95	3,56	0,49	3,9	7,73	4,95	0,95	15,0	7,54	5,27	0,93	14,3	8,63	4,64	1,06	18,7	12,38	6,08	1,52	38,6
7	3	5,21	4,14	1,49	37,2	8,76	5,47	2,51	105,0	8,57	5,75	2,46	100,5	9,71	5,18	2,78	129,2	13,39	6,53	3,84	245,7
	4	4,78	3,98	1,03	17,6	8,40	5,28	1,81	54,3	8,17	5,56	1,76	51,4	9,33	5,01	2,01	67,1	13,06	6,42	2,81	131,3
	5	4,32	3,79	0,74	9,2	7,97	5,09	1,37	31,3	7,8	5,37	1,34	30	8,88	4,81	1,53	38,9	12,61	6,19	2,17	78,4
	6	3,80	3,60	0,55	5,0	7,55	4,94	1,08	19,5	7,42	5,18	1,06	18,8	8,48	4,59	1,21	24,6	12,27	5,97	1,76	51,5
	7	3,30	3,30	0,41	2,7	7,15	4,72	0,88	12,9	6,91	5,02	0,85	12,0	8,03	4,40	0,99	16,2	11,82	5,74	1,45	35,1
8	3	4,57	3,93	1,31	28,6	8,16	5,23	2,34	91,2	7,97	5,48	2,28	87,0	9,13	4,90	2,62	114,1	12,83	6,30	3,68	225,5
	4	4,12	3,80	0,89	13,1	7,80	5,05	1,68	46,9	7,56	5,36	1,63	44,1	8,69	4,75	1,87	58,2	12,38	6,08	2,66	118,1
	5	3,65	3,57	0,63	6,6	7,41	4,84	1,27	27,0	7,18	5,13	1,24	25,4	8,32	4,56	1,43	34,1	12,04	5,85	2,07	71,5
	6	3,28	3,28	0,47	3,7	6,92	4,69	0,99	16,4	6,79	4,95	0,97	15,8	7,90	4,34	1,13	21,4	11,59	5,74	1,66	46,0
	7	2,86	2,86	0,35	2,1	6,52	4,48	0,80	10,7	6,31	4,78	0,78	10,0	7,39	4,16	0,91	13,8	11,19	5,53	1,37	31,5
9	3	3,91	3,70	1,12	20,9	7,59	5,00	2,17	78,8	7,37	5,25	2,11	74,4	8,52	4,66	2,44	99,4	12,27	6,08	3,52	206,2
	4	3,55	3,55	0,76	9,7	7,16	4,82	1,54	39,5	6,94	5,09	1,49	37,2	8,08	4,49	1,74	50,3	11,82	5,85	2,54	107,6
	5	3,28	3,17	0,56	5,3	6,78	4,61	1,17	22,6	6,56	4,92	1,13	21,2	7,69	4,29	1,32	29,1	11,48	5,63	1,97	65,0
	6	2,87	2,87	0,41	2,8	6,33	4,45	0,91	13,7	6,10	4,76	0,87	12,7	7,28	4,09	1,04	18,2	11,00	5,50	1,58	41,4
	7	2,34	2,34	0,29	1,4	5,85	4,23	0,72	8,6	5,65	4,55	0,69	8,0	6,78	3,91	0,83	11,6	10,63	5,30	1,31	28,4
10	3	3,44	3,44	0,99	16,2	6,96	4,74	1,99	66,3	6,67	5,05	1,91	61,0	7,92	4,41	2,27	86,0	11,71	5,74	3,36	187,7
	4	3,16	3,16	0,68	7,7	6,53	4,56	1,40	32,8	6,30	4,88	1,36	30,6	7,46	4,24	1,60	42,9	11,22	5,63	2,41	97,0
	5	2,83	2,83	0,49	3,9	6,10	4,41	1,05	18,4	5,84	4,73	1,00	16,8	7,07	4,05	1,22	24,6	10,87	5,43	1,87	58,3
	6	2,42	2,42	0,35	2,0	5,68	4,22	0,81	11,1	5,43	4,55	0,78	10,1	6,61	3,85	0,95	14,9	10,40	5,28	1,49	37,0
	7	1,54	1,54	0,19	0,6	5,19	4,04	0,64	6,8	4,94	4,38	0,61	6,1	6,18	3,66	0,76	9,6	9,94	5,06	1,22	24,8
11	3	3,04	3,04	0,87	12,6	6,28	4,52	1,80	54,0	6,06	4,82	1,74	50,2	7,28	4,18	2,09	72,6	11,04	5,53	3,17	167,0
	4	2,78	2,78	0,60	6,0	5,89	4,37	1,27	26,7	5,65	4,64	1,21	24,6	6,88	4,01	1,48	36,4	10,59	5,38	2,28	86,4
	5	2,41	2,41	0,41	2,9	5,44	4,20	0,94	14,6	5,19	4,52	0,89	13,3	6,43	3,82	1,11	20,4	10,25	5,19	1,76	51,8
	6	1,91	1,91	0,27	1,3	4,95	4,03	0,71	8,4	4,76	4,32	0,68	7,8	5,97	3,62	0,86	12,2	9,78	5,05	1,40	32,8
	7	1,29	1,29	0,16	0,4	4,41	3,88	0,54	4,9	4,25	4,25	0,52	4,6	5,49	3,41	0,67	7,6	9,33	4,84	1,15	21,9
12	3	2,68	2,68	0,77	9,8	5,62	4,31	1,61	43,2	5,35	4,65	1,53	39,2	6,62	3,95	1,90	60,0	10,42	5,31	2,99	148,8
	4	2,36	2,36	0,51	4,3	5,20	4,16	1,12	20,8	4,94	4,49	1,06	18,8	6,22	3,77	1,34	29,8	9,98	5,14	2,15	76,8
	5	2,04	2,04	0,35	2,0	4,75	4,02	0,82	11,1	4,50	4,34	0,77	10,0	5,77	3,60	0,99	16,4	9,60	4,95	1,65	45,5
	6	1,23	1,23	0,18	0,5	4,22	3,88	0,60	6,1	4,18	4,10	0,60	6,0	5,29	3,40	0,76	9,6	9,14	4,82	1,31	28,6
	7	1,01	1,01	0,12	0,3	3,74	3,74	0,46	3,5	3,85	3,85	0,47	3,7	4,81	3,20	0,59	5,8	8,69	4,63	1,07	19,0
13	3	2,31	2,31	0,66	7,3	4,91	4,12	1,41	33,0	4,63	4,47	1,33	29,3	5,97	3,73	1,71	48,7	9,76	5,10	2,80	130,4
	4	1,97	1,97	0,42	3,0	4,49	3,96	0,97	15,5	4,33	4,25	0,93	14,5	5,54	3,55	1,19	23,6	9,34	4,91	2,01	67,2
	5	1,42	1,42	0,24	1,0	4,01	3,92	0,69	7,9	4,05	4,05	0,70	8,1	5,10	3,38	0,88	12,8	8,93	4,72	1,54	39,3
	6	0,95	0,95	0,14	0,3	3,65	3,65	0,52	4,6	3,77	3,77	0,54	4,9	4,60	3,20	0,66	7,3	8,46	4,59	1,21	24,5
	7	0,70	0,70	0,09	0,1	3,33	3,33	0,41	2,8	3,47	3,47	0,43	3,0	4,03	3,02	0,50	4,1	8,03	4,40	0,99	16,2

Примечания

EWT — температура входящей воды;
Δt — разность температур;
DB — сухой термометр;
WB — влажный термометр;
TC — полная холодопроизводительность;
SC — ощутимая холодопроизводительность;
WF — расход воды;
WPD — гидравлическое сопротивление.

Все данные в таблице предоставлены при нормальном атмосферном давлении воздуха на высокой скорости вентилятора при внешнем статическом давлении воздуха 50 Па.

Таблицы холодопроизводительности

Канальный средненапорный четырехтрубный фанкойл

LSF-1200DG42H

EWT	Δt	Температура воздуха на входе, °C																			
		DB:26,7 WB:19,4				DB:27 WB:18				DB:27 WB:19				DB:27 WB:20				DB:29 WB:21			
		TC	SC	WF	WPD	TC	SC	WF	WPD	TC	SC	WF	WPD	TC	SC	WF	WPD	TC	SC	WF	WPD
°C	°C	кВт	кВт	м³/ч	кПа	кВт	кВт	м³/ч	кПа	кВт	кВт	м³/ч	кПа	кВт	кВт	м³/ч	кПа	кВт	кВт	м³/ч	кПа
5	3	8,43	6,12	2,42	76,5	13,00	7,83	3,73	181,7	12,73	8,17	3,65	174,4	14,22	7,46	4,08	217,5	19,13	9,27	5,49	393,9
	4	7,93	5,78	1,71	38,1	12,50	7,59	2,69	94,5	12,29	7,93	2,64	91,4	13,66	7,21	2,94	112,9	18,55	8,98	3,99	208,2
	5	7,33	5,53	1,26	20,8	11,95	7,33	2,06	55,3	11,72	7,68	2,02	53,2	13,13	11,35	2,26	66,8	17,96	8,83	3,09	124,9
	6	6,70	5,30	0,96	12,1	11,42	7,12	1,64	35,1	11,20	7,42	1,61	33,7	12,55	6,68	1,80	42,4	17,52	8,54	2,51	82,5
	7	6,01	4,96	0,74	7,1	10,86	6,79	1,33	23,3	10,61	7,17	1,30	22,3	12,03	6,42	1,48	28,6	16,93	8,24	2,08	56,6
6	3	7,62	5,77	2,19	62,5	12,26	7,52	3,51	161,7	11,98	7,85	3,43	154,4	13,50	7,12	3,87	196,0	18,40	8,98	5,27	364,2
	4	7,08	5,49	1,52	30,3	11,77	7,26	2,53	83,9	11,50	7,58	2,47	80,0	12,95	6,89	2,78	101,5	17,81	8,68	3,83	192,0
	5	6,54	5,24	1,12	16,5	11,20	6,99	1,93	48,6	10,98	7,36	1,89	46,7	12,44	6,62	2,14	59,9	17,22	8,39	2,96	114,9
	6	5,87	5,00	0,84	9,3	10,67	6,79	1,53	30,6	10,42	7,08	1,49	29,2	11,82	6,33	1,69	37,6	16,78	8,10	2,41	75,7
	7	5,17	4,65	0,63	5,3	10,11	6,48	1,24	20,2	9,86	6,89	1,21	19,2	11,29	6,06	1,39	25,2	16,19	7,95	1,99	51,8
7	3	6,81	5,42	1,95	50,0	11,45	7,15	3,28	141,1	11,20	7,52	3,21	135,0	12,70	6,77	3,64	173,6	17,52	8,54	5,02	330,1
	4	6,26	5,21	1,34	23,7	10,98	6,90	2,36	73,0	10,69	7,27	2,30	69,1	12,20	6,55	2,62	90,1	17,07	8,39	3,67	176,4
	5	5,65	4,96	0,97	12,4	10,42	6,65	1,79	42,1	10,2	7,02	1,75	40,3	11,61	6,28	2,00	52,2	16,48	8,10	2,84	105,3
	6	4,97	4,71	0,71	6,7	9,88	6,46	1,42	26,2	9,70	6,77	1,39	25,3	11,08	6,01	1,59	33,0	16,04	7,80	2,30	69,2
	7	4,31	4,31	0,53	3,7	9,35	6,17	1,15	17,3	9,04	6,56	1,11	16,1	10,49	5,75	1,29	21,8	15,45	7,51	1,90	47,2
8	3	5,98	5,14	1,71	38,4	10,67	6,84	3,06	122,5	10,42	7,17	2,99	116,8	11,94	6,40	3,42	153,3	16,78	8,24	4,81	302,9
	4	5,39	4,97	1,16	17,6	10,20	6,61	2,19	63,0	9,89	7,01	2,13	59,2	11,36	6,21	2,44	78,1	16,19	7,95	3,48	158,7
	5	4,77	4,67	0,82	8,8	9,68	6,33	1,67	36,3	9,39	6,71	1,62	34,2	10,88	5,96	1,87	45,8	15,75	7,65	2,71	96,1
	6	4,28	4,28	0,61	4,9	9,05	6,14	1,30	22,0	8,88	6,48	1,27	21,2	10,33	5,68	1,48	28,7	15,16	7,51	2,17	61,8
	7	3,74	3,74	0,46	2,8	8,52	5,86	1,05	14,4	8,26	6,26	1,01	13,5	9,67	5,45	1,19	18,5	14,63	7,23	1,80	42,3
9	3	5,11	4,84	1,46	28,1	9,92	6,54	2,84	105,9	9,64	6,86	2,76	100,0	11,14	6,09	3,19	133,6	16,04	7,95	4,60	276,9
	4	4,64	4,64	1,00	13,0	9,36	6,30	2,01	53,0	9,08	6,65	1,95	49,9	10,57	5,87	2,27	67,6	15,45	7,65	3,32	144,6
	5	4,28	4,15	0,74	7,1	8,86	6,03	1,52	30,4	8,58	6,43	1,48	28,5	10,05	5,61	1,73	39,1	15,01	7,36	2,58	87,3
	6	3,75	3,75	0,54	3,8	8,27	5,81	1,19	18,4	7,98	6,23	1,14	17,1	9,52	5,34	1,36	24,4	14,38	7,20	2,06	55,6
	7	3,06	3,06	0,38	1,9	7,65	5,53	0,94	11,6	7,39	5,95	0,91	10,8	8,86	5,11	1,09	15,5	13,89	6,93	1,71	38,2
10	3	4,50	4,50	1,29	21,8	9,10	6,20	2,61	89,0	8,73	6,61	2,50	82,0	10,36	5,77	2,97	115,5	15,31	7,51	4,39	252,1
	4	4,14	4,14	0,89	10,4	8,54	5,96	1,84	44,1	8,24	6,39	1,77	41,1	9,76	5,55	2,10	57,6	14,67	7,36	3,16	130,3
	5	3,69	3,69	0,64	5,3	7,98	5,77	1,37	24,7	7,64	6,18	1,31	22,6	9,24	5,30	1,59	33,1	14,22	7,09	2,45	78,3
	6	3,16	3,16	0,45	2,7	7,43	5,52	1,07	14,9	7,09	5,95	1,02	13,5	8,64	5,03	1,24	20,1	13,60	6,90	1,95	49,8
	7	2,02	2,02	0,25	0,8	6,79	5,28	0,83	9,1	6,46	5,73	0,79	8,3	8,08	4,78	0,99	12,9	13,00	6,62	1,60	33,4
11	3	3,97	3,97	1,14	17,0	8,21	5,92	2,35	72,6	7,92	6,30	2,27	67,5	9,52	5,46	2,73	97,6	14,44	7,23	4,14	224,3
	4	3,64	3,64	0,78	8,0	7,70	5,71	1,66	35,9	7,39	6,06	1,59	33,0	8,99	5,24	1,93	48,9	13,85	7,04	2,98	116,1
	5	3,15	3,15	0,54	3,8	7,11	5,49	1,22	19,6	6,79	5,92	1,17	17,8	8,40	4,99	1,45	27,4	13,41	6,79	2,31	69,6
	6	2,50	2,50	0,36	1,7	6,48	5,27	0,93	11,3	6,23	5,65	0,89	10,4	7,80	4,74	1,12	16,4	12,79	6,61	1,83	44,0
	7	1,69	1,69	0,21	0,6	5,77	5,08	0,71	6,6	5,56	5,56	0,68	6,1	7,18	4,46	0,88	10,2	12,20	6,33	1,50	29,4
12	3	3,50	3,50	1,00	13,2	7,34	5,64	2,11	58,0	6,99	6,08	2,00	52,6	8,65	5,17	2,48	80,6	13,63	6,95	3,91	199,9
	4	3,09	3,09	0,66	5,8	6,80	5,45	1,46	28,0	6,46	5,87	1,39	25,3	8,14	4,93	1,75	40,1	13,06	6,73	2,81	103,2
	5	2,66	2,66	0,46	2,7	6,21	5,25	1,07	14,9	5,89	5,68	1,01	13,4	7,55	4,71	1,30	22,1	12,55	6,48	2,16	61,1
	6	1,60	1,60	0,23	0,7	5,52	5,08	0,79	8,2	5,46	5,36	0,78	8,0	6,92	4,45	0,99	12,9	11,95	6,30	1,71	38,4
	7	1,32	1,32	0,16	0,3	4,89	4,89	0,60	4,7	5,03	5,03	0,62	5,0	6,28	4,18	0,77	7,8	11,36	6,05	1,40	25,5
13	3	3,02	3,02	0,86	9,8	6,42	5,39	1,84	44,3	6,05	5,84	1,73	39,4	7,80	4,87	2,24	65,5	12,76	6,67	3,66	175,2
	4	2,58	2,58	0,55	4,0	5,87	5,18	1,26	20,9	5,67	5,56	1,22	19,4	7,24	4,64	1,56	31,7	12,22	6,42	2,63	90,3
	5	1,85	1,85	0,32	1,3	5,24	5,12	0,90	10,6	5,30	5,30	0,91	10,9	6,67	4,42	1,15	17,2	11,67	6,17	2,01	52,8
	6	1,24	1,24	0,18	0,4	4,77	4,77	0,68	6,1	4,93	4,93	0,71	6,5	6,02	4,18	0,86	9,7	11,07	6,01	1,59	33,0
	7	0,91	0,91	0,11	0,2	4,36	4,36	0,54	3,8	4,53	4,53	0,56	4,1	5,27	3,94	0,65	5,5	10,49	5,75	1,29	21,8

Примечания

EWT — температура входящей воды; DB — сухой термометр; TC — полная холодопроизводительность; WF — расход воды;
Δt — разность температур; WB — влажный термометр; SC — ощутимая холодопроизводительность; WPD — гидравлическое сопротивление.

Все данные в таблице предоставлены при нормальном атмосферном давлении воздуха на высокой скорости вентилятора при внешнем статическом давлении воздуха 50 Па.

Канальный средненапорный четырехтрубный фанкойл

LSF-1400DG42H

EWT	Δt	Температура воздуха на входе, °C																			
		DB:26,7 WB:19,4				DB:27 WB:18				DB:27 WB:19				DB:27 WB:20				DB:29 WB:21			
		TC	SC	WF	WPD	TC	SC	WF	WPD	TC	SC	WF	WPD	TC	SC	WF	WPD	TC	SC	WF	WPD
°C	°C	кВт	кВт	м³/ч	кПа	кВт	кВт	м³/ч	кПа	кВт	кВт	м³/ч	кПа	кВт	кВт	м³/ч	кПа	кВт	кВт	м³/ч	кПа
5	3	9,51	6,90	2,73	98,6	14,65	8,83	4,20	234,1	14,35	9,21	4,11	224,6	16,03	8,41	4,60	280,1	21,57	10,45	6,18	507,3
	4	8,94	6,52	1,92	49,1	14,09	8,56	3,03	121,7	13,86	8,94	2,98	117,7	15,40	8,13	3,31	145,4	20,91	10,12	4,50	268,1
	5	8,26	6,24	1,42	26,8	13,47	8,26	2,32	71,3	13,21	8,66	2,27	68,5	14,80	12,79	2,55	86,0	20,25	9,96	3,48	160,8
	6	7,55	5,97	1,08	15,5	12,88	8,03	1,85	45,2	12,63	8,36	1,81	43,5	14,16	7,53	2,03	54,6	19,75	9,62	2,83	106,3
	7	6,77	5,59	0,83	9,2	12,25	7,65	1,50	30,0	11,96	8,08	1,47	28,7	13,56	7,24	1,67	36,8	19,08	9,29	2,34	72,9
6	3	8,60	6,51	2,46	80,5	13,82	8,48	3,96	208,3	13,51	8,84	3,87	198,9	15,22	8,03	4,36	252,4	20,74	10,12	5,95	469,0
	4	7,98	6,19	1,72	39,1	13,28	8,18	2,85	108,1	12,96	8,55	2,79	103,0	14,60	7,77	3,14	130,8	20,08	9,79	4,32	247,2
	5	7,37	5,91	1,27	21,3	12,63	7,88	2,17	62,6	12,38	8,30	2,13	60,1	14,02	7,47	2,41	77,2	19,42	9,46	3,34	147,9
	6	6,62	5,64	0,95	11,9	12,03	7,65	1,72	39,4	11,75	7,98	1,68	37,6	13,33	7,14	1,91	48,4	18,92	9,13	2,71	97,5
	7	5,82	5,24	0,72	6,8	11,40	7,30	1,40	26,0	11,12	7,77	1,37	24,8	12,73	6,84	1,56	32,4	18,25	8,96	2,24	66,7
7	3	7,68	6,11	2,20	64,4	12,91	8,06	3,70	181,7	12,63	8,48	3,62	173,8	14,32	7,63	4,11	223,6	19,75	9,62	5,66	425,1
	4	7,05	5,87	1,52	30,5	12,38	7,78	2,66	94,0	12,05	8,20	2,59	89,0	13,76	7,38	2,96	116,0	19,25	9,46	4,14	227,2
	5	6,37	5,59	1,10	15,9	11,75	7,50	2,02	54,2	11,5	7,92	1,98	51,9	13,09	7,09	2,25	67,3	18,59	9,13	3,20	135,6
	6	5,61	5,31	0,80	8,6	11,13	7,28	1,60	33,8	10,94	7,63	1,57	32,6	12,50	6,77	1,79	42,6	18,09	8,80	2,59	89,2
	7	4,86	4,86	0,60	4,7	10,54	6,95	1,29	22,2	10,19	7,40	1,25	20,8	11,83	6,49	1,45	28,0	17,42	8,46	2,14	60,8
8	3	6,74	5,79	1,93	49,5	12,03	7,72	3,45	157,8	11,75	8,08	3,37	150,5	13,46	7,22	3,86	197,4	18,92	9,29	5,42	390,1
	4	6,07	5,61	1,31	22,6	11,50	7,45	2,47	81,1	11,15	7,90	2,40	76,3	12,81	7,00	2,75	100,6	18,25	8,96	3,92	204,3
	5	5,38	5,26	0,92	11,3	10,92	7,14	1,88	46,8	10,59	7,57	1,82	44,0	12,26	6,72	2,11	59,0	17,76	8,63	3,05	123,7
	6	4,83	4,83	0,69	6,4	10,21	6,92	1,46	28,4	10,01	7,30	1,43	27,3	11,65	6,41	1,67	37,0	17,09	8,46	2,45	79,6
	7	4,22	4,22	0,52	3,6	9,61	6,60	1,18	18,5	9,31	7,05	1,14	17,4	10,90	6,14	1,34	23,8	16,49	8,15	2,03	54,5
9	3	5,76	5,46	1,65	36,1	11,18	7,37	3,21	136,4	10,87	7,73	3,12	128,8	12,56	6,87	3,60	172,0	18,09	8,96	5,19	356,7
	4	5,23	5,23	1,12	16,8	10,55	7,10	2,27	68,3	10,24	7,50	2,20	64,3	11,91	6,62	2,56	87,1	17,42	8,63	3,75	186,2
	5	4,83	4,68	0,83	9,2	9,99	6,80	1,72	39,2	9,67	7,25	1,66	36,7	11,33	6,32	1,95	50,4	16,93	8,30	2,91	112,4
	6	4,23	4,23	0,61	4,9	9,33	6,55	1,34	23,7	8,99	7,02	1,29	22,0	10,74	6,02	1,54	31,4	16,21	8,11	2,32	71,6
	7	3,45	3,45	0,42	2,4	8,63	6,24	1,06	14,9	8,33	6,70	1,02	13,9	9,99	5,76	1,23	20,0	15,67	7,82	1,92	49,1
10	3	5,08	5,08	1,46	28,1	10,26	6,99	2,94	114,7	9,84	7,45	2,82	105,6	11,68	6,51	3,35	148,8	17,26	8,46	4,95	324,7
	4	4,66	4,66	1,00	13,3	9,62	6,72	2,07	56,8	9,29	7,20	2,00	53,0	11,00	6,26	2,37	74,2	16,54	8,30	3,56	167,8
	5	4,17	4,17	0,72	6,8	8,99	6,51	1,55	31,7	8,61	6,97	1,48	29,1	10,42	5,97	1,79	42,6	16,03	8,00	2,76	100,8
	6	3,57	3,57	0,51	3,5	8,38	6,22	1,20	19,1	8,00	6,70	1,15	17,4	9,74	5,68	1,40	25,9	15,33	7,78	2,20	64,1
	7	2,27	2,27	0,28	1,0	7,65	5,96	0,94	11,7	7,28	6,46	0,90	10,6	9,11	5,39	1,12	16,6	14,65	7,47	1,80	43,0
11	3	4,48	4,48	1,28	21,9	9,26	6,67	2,65	93,5	8,93	7,10	2,56	86,9	10,74	6,16	3,08	125,7	16,28	8,15	4,67	288,9
	4	4,10	4,10	0,88	10,3	8,68	6,44	1,87	46,2	8,33	6,84	1,79	42,6	10,14	5,91	2,18	63,0	15,62	7,93	3,36	149,5
	5	3,55	3,55	0,61	4,9	8,02	6,19	1,38	25,2	7,65	6,67	1,32	23,0	9,48	5,63	1,63	35,2	15,12	7,65	2,60	89,7
	6	2,82	2,82	0,40	2,2	7,30	5,94	1,05	14,5	7,02	6,37	1,01	13,4	8,80	5,34	1,26	21,1	14,42	7,45	2,07	56,7
	7	1,91	1,91	0,23	0,7	6,51	5,73	0,80	8,5	6,27	6,27	0,77	7,9	8,10	5,03	0,99	13,1	13,76	7,14	1,69	37,9
12	3	3,95	3,95	1,13	17,0	8,28	6,36	2,37	74,7	7,88	6,85	2,26	67,7	9,76	5,82	2,80	103,8	15,37	7,83	4,41	257,4
	4	3,48	3,48	0,75	7,4	7,67	6,14	1,65	36,0	7,28	6,62	1,57	32,5	9,18	5,56	1,97	51,6	14,72	7,58	3,16	132,9
	5	3,00	3,00	0,52	3,5	7,00	5,92	1,20	19,2	6,64	6,41	1,14	17,3	8,51	5,31	1,46	28,4	14,16	7,30	2,43	78,6
	6	1,81	1,81	0,26	0,9	6,22	5,73	0,89	10,6	6,16	6,04	0,88	10,3	7,80	5,01	1,12	16,6	13,47	7,10	1,93	49,5
	7	1,49	1,49	0,18	0,4	5,51	5,51	0,68	6,1	5,68	5,68	0,70	6,4	7,09	4,71	0,87	10,1	12,81	6,82	1,57	32,9
13	3	3,40	3,40	0,98	12,6	7,24	6,07	2,07	57,1	6,82	6,59	1,96	50,7	8,80	5,49	2,52	84,3	14,39	7,52	4,12	225,7
	4	2,90	2,90	0,62	5,2	6,62	5,84	1,42	26,9	6,39	6,27	1,37	25,0	8,16	5,23	1,76	40,9	13,77	7,24	2,96	116,3
	5	2,09	2,09	0,36	1,7	5,91	5,77	1,02	13,7	5,97	5,97	1,03	14,0	7,52	4,98	1,29	22,2	13,16	6,95	2,26	68,0
	6	1,39	1,39	0,20	0,5	5,38	5,38	0,77	7,9	5,56	5,56	0,80	8,4	6,79	4,71	0,97	12,6	12,48	6,77	1,79	42,4
	7	1,03	1,03	0,13	0,2	4,91	4,91	0,60	4,8	5,11	5,11	0,63	5,2	5,94	4,45	0,73	7,1	11,83	6,49	1,45	28,0

Примечания

EWT — температура входящей воды;
Δt — разность температур;
DB — сухой термометр;
WB — влажный термометр;
TC — полная холодопроизводительность;
SC — ощутимая холодопроизводительность;
WF — расход воды;
WPD — гидравлическое сопротивление.

Все данные в таблице предоставлены при нормальном атмосферном давлении воздуха на высокой скорости вентилятора при внешнем статическом давлении воздуха 50 Па.

Таблицы холодопроизводительности

Канальный средненапорный двухтрубный фанкойл

LSF-800DD22H(E)

EWT	Δt	Температура воздуха на входе, °C																			
		DB:26,7 WB:19,4				DB:27 WB:18				DB:27 WB:19				DB:27 WB:20				DB:29 WB:21			
		TC	SC	WF	WPD	TC	SC	WF	WPD	TC	SC	WF	WPD	TC	SC	WF	WPD	TC	SC	WF	WPD
°C	°C	кВт	кВт	м³/ч	кПа	кВт	кВт	м³/ч	кПа	кВт	кВт	м³/ч	кПа	кВт	кВт	м³/ч	кПа	кВт	кВт	м³/ч	кПа
5	3	8,41	5,07	2,41	36,1	7,71	5,57	2,21	30,4	8,24	5,29	2,36	34,6	8,71	5,06	2,5	38,7	9,2	4,83	2,64	43,2
	4	8,09	4,91	1,74	18,8	7,43	5,4	1,6	15,8	7,95	5,13	1,71	18,2	8,42	4,91	1,81	20,3	8,84	4,67	1,9	22,4
	5	7,73	4,74	1,33	11,0	7,08	5,28	1,22	9,2	7,58	4,97	1,3	10,6	8,09	4,73	1,39	12,0	8,5	7,34	1,46	13,3
	6	7,39	4,61	1,06	7,0	6,73	5,1	0,97	5,8	7,25	4,8	1,04	6,7	7,75	4,55	1,11	7,7	8,12	4,32	1,16	8,4
	7	7,03	4,39	0,86	4,6	6,36	4,97	0,78	3,8	6,87	4,64	0,84	4,4	7,37	4,39	0,91	5,1	7,78	4,15	0,96	5,7
6	3	7,93	4,87	2,27	32,1	7,23	5,36	2,07	26,7	7,75	5,08	2,22	30,7	8,26	4,84	2,37	34,8	8,73	4,61	2,5	38,9
	4	7,62	4,7	1,64	16,7	6,9	5,19	1,48	13,7	7,44	4,9	1,6	15,9	7,93	4,69	1,71	18,1	8,38	4,46	1,8	20,2
	5	7,25	4,52	1,25	9,7	6,59	5,05	1,13	8,0	7,1	4,76	1,22	9,3	7,57	4,49	1,3	10,5	8,05	4,29	1,38	11,9
	6	6,9	4,39	0,99	6,1	6,25	4,88	0,9	5,0	6,74	4,58	0,97	5,8	7,25	4,31	1,04	6,7	7,65	4,1	1,1	7,5
	7	6,54	4,19	0,8	4,0	5,86	4,75	0,72	3,2	6,38	4,46	0,78	3,8	6,84	4,17	0,84	4,4	7,3	3,92	0,9	5,0
7	3	7,41	4,63	2,12	28,0	6,72	5,15	1,93	23,1	7,25	4,87	2,08	26,8	7,78	4,62	2,23	30,9	8,22	4,38	2,36	34,5
	4	7,1	4,47	1,53	14,5	6,37	5,04	1,37	11,7	6,91	4,7	1,49	13,7	7,43	4,47	1,6	15,8	7,9	4,24	1,7	17,9
	5	6,74	4,3	1,16	8,4	6,05	4,88	1,04	6,7	6,6	4,54	1,14	8,0	7,08	4,27	1,22	9,2	7,51	4,07	1,29	10,4
	6	6,39	4,18	0,92	5,2	5,7	4,72	0,82	4,1	6,28	4,38	0,9	5,0	6,75	4,1	0,97	5,8	7,17	3,89	1,03	6,6
	7	6,05	3,99	0,74	3,4	5,31	4,55	0,65	2,7	5,85	4,25	0,72	3,2	6,35	3,97	0,78	3,8	6,79	3,72	0,83	4,3
8	3	6,9	4,43	1,98	24,3	6,16	4,97	1,77	19,4	6,74	4,64	1,93	23,2	7,26	4,38	2,08	26,9	7,72	4,14	2,21	30,4
	4	6,6	4,28	1,42	12,5	5,86	4,81	1,26	9,8	6,4	4,53	1,38	11,8	6,9	4,24	1,48	13,7	7,35	4,02	1,58	15,5
	5	6,27	4,1	1,08	7,2	5,5	4,67	0,95	5,6	6,08	4,34	1,05	6,8	6,59	4,09	1,13	8,0	7,04	3,86	1,21	9,1
	6	5,86	3,97	0,84	4,4	5,14	4,54	0,74	3,4	5,74	4,19	0,82	4,2	6,25	3,9	0,9	5,0	6,69	3,68	0,96	5,7
	7	5,51	3,79	0,68	2,9	4,77	4,35	0,59	2,1	5,34	4,05	0,66	2,7	5,85	3,75	0,72	3,2	6,26	3,52	0,77	3,7
9	3	6,42	4,23	1,84	21,0	5,65	4,78	1,62	16,3	6,24	4,44	1,79	19,9	6,77	4,16	1,94	23,4	7,21	3,94	2,07	26,5
	4	6,06	4,08	1,3	10,5	5,31	4,64	1,14	8,1	5,88	4,3	1,26	9,9	6,38	4,05	1,37	11,7	6,84	3,8	1,47	13,4
	5	5,73	3,9	0,99	6,0	4,91	4,53	0,85	4,4	5,55	4,16	0,96	5,7	6,05	3,88	1,04	6,7	6,5	3,63	1,12	7,8
	6	5,35	3,76	0,77	3,7	4,54	4,39	0,65	2,6	5,16	4,03	0,74	3,4	5,71	3,7	0,82	4,2	6,16	3,46	0,88	4,8
	7	4,95	3,58	0,61	2,3	4,24	–	0,52	1,7	4,78	3,85	0,59	2,1	5,3	3,58	0,65	2,6	5,73	3,3	0,7	3,1
10	3	5,89	4,01	1,69	17,7	5,07	4,6	1,45	13,1	5,65	4,28	1,62	16,3	6,22	3,99	1,78	19,7	6,7	3,73	1,92	22,9
	4	5,52	3,86	1,19	8,8	4,69	4,5	1,01	6,3	5,33	4,13	1,15	8,2	5,88	3,84	1,26	9,9	6,31	3,59	1,36	11,4
	5	5,16	3,73	0,89	4,9	4,39	–	0,76	3,5	4,94	4	0,85	4,5	5,5	3,69	0,95	5,6	5,98	3,43	1,03	6,6
	6	4,81	3,57	0,69	3,0	4,16	–	0,6	2,2	4,59	3,85	0,66	2,7	5,14	3,49	0,74	3,4	5,59	3,26	0,8	4,0
	7	4,39	3,42	0,54	1,8	3,91	–	0,48	1,4	4,18	3,7	0,51	1,6	4,71	3,38	0,58	2,1	5,23	3,1	0,64	2,6
11	3	5,31	3,83	1,52	14,4	4,5	–	1,29	10,4	5,12	4,08	1,47	13,4	5,66	3,81	1,62	16,3	6,16	3,53	1,77	19,4
	4	4,98	3,7	1,07	7,1	4,29	–	0,92	5,3	4,78	3,92	1,03	6,6	5,32	3,63	1,14	8,1	5,82	3,39	1,25	9,7
	5	4,6	3,55	0,79	3,9	4,08	–	0,7	3,1	4,39	3,83	0,76	3,5	4,95	3,48	0,85	4,5	5,44	3,23	0,94	5,4
	6	4,19	3,41	0,6	2,2	3,82	–	0,55	1,9	4,03	3,66	0,58	2,1	4,57	3,36	0,66	2,7	5,05	3,07	0,72	3,3
	7	3,73	3,29	0,46	1,3	3,6	–	0,44	1,2	3,6	–	0,44	1,2	4,14	3,19	0,51	1,6	4,65	2,89	0,57	2,0
12	3	4,75	3,65	1,36	11,5	4,17	–	1,2	8,9	4,52	3,93	1,3	10,4	5,12	3,59	1,47	13,4	5,6	3,34	1,61	16,0
	4	4,4	3,52	0,95	5,6	3,97	–	0,85	4,5	4,18	3,8	0,9	5,0	4,76	3,46	1,02	6,5	5,27	3,19	1,13	8,0
	5	4,02	3,4	0,69	3,0	3,8	–	0,65	2,7	3,81	3,68	0,66	2,7	4,39	3,33	0,76	3,5	4,89	3,05	0,84	4,4
	6	3,57	3,29	0,51	1,6	3,53	–	0,51	1,6	3,53	3,47	0,51	1,6	3,98	3,19	0,57	2,0	4,48	2,88	0,64	2,6
	7	3,16	–	0,39	0,9	3,29	–	0,4	1,0	3,26	–	0,4	1,0	3,48	3,03	0,43	1,1	4,07	2,7	0,5	1,6
13	3	4,15	3,49	1,19	8,8	3,85	–	1,1	7,6	3,91	3,78	1,12	7,8	4,51	3,42	1,29	10,4	5,05	3,15	1,45	13,0
	4	3,8	3,35	0,82	4,1	3,67	–	0,79	3,9	3,67	3,6	0,79	3,9	4,15	3,33	0,89	5,0	4,69	3	1,01	6,3
	5	3,39	3,31	0,58	2,1	3,42	–	0,59	2,2	3,43	–	0,59	2,2	3,79	3,17	0,65	2,6	4,31	2,86	0,74	3,4
	6	3,09	–	0,44	1,2	3,19	–	0,46	1,3	3,19	–	0,46	1,3	3,34	3,06	0,48	1,4	3,9	2,7	0,56	1,9
	7	2,82	–	0,35	0,7	2,92	–	0,36	0,8	2,93	–	0,36	0,8	2,93	2,87	0,36	0,8	3,41	2,55	0,42	1,1

Примечания

EWT — температура входящей воды;
Δt — разность температур;
DB — сухой термометр;
WB — влажный термометр;
TC — полная холодопроизводительность;
SC — ощутимая холодопроизводительность;
WF — расход воды;
WPD — гидравлическое сопротивление.

Все данные в таблице предоставлены при нормальном атмосферном давлении воздуха на высокой скорости вентилятора при внешнем статическом давлении воздуха 70 Па

Канальный средненапорный двухтрубный фанкойл

LSF-1000DD22H(E)

EWT	Δt	Температура воздуха на входе, °C																			
		DB:26,7 WB:19,4				DB:27 WB:18				DB:27 WB:19				DB:27 WB:20				DB:29 WB:21			
		TC	SC	WF	WPD	TC	SC	WF	WPD	TC	SC	WF	WPD	TC	SC	WF	WPD	TC	SC	WF	WPD
°C	°C	кВт	кВт	м³/ч	кПа	кВт	кВт	м³/ч	кПа	кВт	кВт	м³/ч	кПа	кВт	кВт	м³/ч	кПа	кВт	кВт	м³/ч	кПа
5	3	11,21	6,76	3,21	108,2	10,29	7,43	2,95	91,1	10,98	7,05	3,15	103,9	11,62	6,74	3,33	116,2	12,27	6,44	3,52	129,5
	4	10,78	6,55	2,32	56,3	9,9	7,2	2,13	47,5	10,6	6,84	2,28	54,4	11,23	6,55	2,41	61,0	11,78	6,22	2,53	67,3
	5	10,31	6,32	1,77	33,0	9,43	7,03	1,62	27,6	10,11	6,63	1,74	31,7	10,78	6,31	1,85	36,0	11,33	9,79	1,95	39,8
	6	9,85	6,15	1,41	20,9	8,98	6,79	1,29	17,4	9,66	6,4	1,39	20,1	10,34	6,07	1,48	23,0	10,83	5,77	1,55	25,3
	7	9,37	5,85	1,15	13,9	8,48	6,63	1,04	11,4	9,16	6,18	1,12	13,3	9,83	5,85	1,21	15,3	10,37	5,54	1,27	17,0
6	3	10,58	6,49	3,03	96,3	9,64	7,15	2,76	80,0	10,34	6,77	2,96	92,0	11,01	6,45	3,16	104,4	11,64	6,15	3,34	116,7
	4	10,16	6,26	2,18	50,0	9,21	6,92	1,98	41,0	9,92	6,54	2,13	47,6	10,58	6,25	2,27	54,2	11,17	5,94	2,4	60,5
	5	9,66	6,03	1,66	28,9	8,79	6,73	1,51	23,9	9,47	6,35	1,63	27,8	10,1	5,98	1,74	31,6	10,73	5,71	1,85	35,7
	6	9,21	5,85	1,32	18,2	8,33	6,5	1,19	14,9	8,99	6,11	1,29	17,4	9,66	5,75	1,39	20,1	10,2	5,46	1,46	22,4
	7	8,72	5,59	1,07	12,0	7,81	6,34	0,96	9,6	8,51	5,94	1,05	11,5	9,12	5,56	1,12	13,1	9,74	5,23	1,2	15,0
7	3	9,88	6,17	2,83	84,0	8,97	6,87	2,57	69,2	9,66	6,49	2,77	80,4	10,37	6,16	2,97	92,7	10,96	5,84	3,14	103,4
	4	9,47	5,96	2,04	43,5	8,5	6,72	1,83	35,0	9,22	6,27	1,98	41,2	9,9	5,96	2,13	47,5	10,53	5,65	2,26	53,7
	5	8,99	5,74	1,55	25,1	8,06	6,5	1,39	20,2	8,8	6,06	1,51	24,0	9,43	5,69	1,62	27,6	10,02	5,42	1,72	31,1
	6	8,52	5,57	1,22	15,6	7,59	6,3	1,09	12,4	8,37	5,84	1,2	15,1	9	5,47	1,29	17,5	9,56	5,18	1,37	19,7
	7	8,06	5,32	0,99	10,3	7,09	6,07	0,87	7,9	7,8	5,66	0,96	9,6	8,47	5,3	1,04	11,3	9,05	4,97	1,11	13,0
8	3	9,21	5,9	2,64	73,0	8,22	6,63	2,36	58,1	8,99	6,18	2,58	69,6	9,68	5,84	2,77	80,6	10,3	5,52	2,95	91,3
	4	8,8	5,7	1,89	37,5	7,81	6,41	1,68	29,5	8,53	6,04	1,83	35,3	9,21	5,65	1,98	41,0	9,8	5,36	2,11	46,5
	5	8,36	5,46	1,44	21,6	7,33	6,22	1,26	16,6	8,1	5,79	1,39	20,3	8,79	5,45	1,51	23,9	9,38	5,14	1,61	27,3
	6	7,81	5,3	1,12	13,1	6,86	6,06	0,98	10,1	7,66	5,59	1,1	12,6	8,33	5,21	1,19	14,9	8,91	4,9	1,28	17,1
	7	7,35	5,05	0,9	8,6	6,36	5,8	0,78	6,4	7,12	5,4	0,88	8,0	7,8	5	0,96	9,6	8,34	4,7	1,02	11,0
9	3	8,56	5,64	2,45	63,1	7,53	6,37	2,16	48,8	8,32	5,92	2,38	59,6	9,03	5,55	2,59	70,2	9,61	5,26	2,76	79,6
	4	8,08	5,43	1,74	31,6	7,09	6,18	1,52	24,3	7,83	5,74	1,68	29,7	8,51	5,4	1,83	35,1	9,12	5,07	1,96	40,3
	5	7,64	5,21	1,31	18,1	6,55	6,04	1,13	13,3	7,4	5,55	1,27	17,0	8,06	5,17	1,39	20,2	8,67	4,84	1,49	23,3
	6	7,14	5,02	1,02	11,0	6,06	5,85	0,87	7,9	6,88	5,37	0,99	10,2	7,62	4,93	1,09	12,5	8,22	4,61	1,18	14,5
	7	6,6	4,77	0,81	6,9	5,65	–	0,69	5,1	6,37	5,13	0,78	6,4	7,06	4,77	0,87	7,9	7,64	4,41	0,94	9,2
10	3	7,85	5,35	2,25	53,0	6,76	6,13	1,94	39,3	7,53	5,7	2,16	48,8	8,29	5,32	2,38	59,2	8,94	4,98	2,56	68,8
	4	7,37	5,14	1,58	26,3	6,25	6,01	1,34	18,9	7,11	5,51	1,53	24,5	7,83	5,12	1,68	29,7	8,42	4,79	1,81	34,3
	5	6,88	4,98	1,18	14,7	5,85	–	1,01	10,6	6,59	5,33	1,13	13,5	7,34	4,91	1,26	16,7	7,97	4,57	1,37	19,7
	6	6,41	4,76	0,92	8,9	5,55	–	0,8	6,6	6,12	5,13	0,88	8,1	6,86	4,65	0,98	10,1	7,45	4,34	1,07	12,0
	7	5,85	4,56	0,72	5,4	5,22	–	0,64	4,3	5,57	4,94	0,68	4,9	6,29	4,51	0,77	6,3	6,97	4,13	0,86	7,7
11	3	7,09	5,1	2,03	43,2	6,01	–	1,72	31,1	6,83	5,43	1,96	40,2	7,54	5,08	2,16	49,0	8,22	4,71	2,36	58,1
	4	6,64	4,93	1,43	21,4	5,71	–	1,23	15,8	6,37	5,23	1,37	19,7	7,1	4,84	1,53	24,4	7,76	4,52	1,67	29,2
	5	6,13	4,74	1,05	11,7	5,43	–	0,93	9,2	5,85	5,1	1,01	10,6	6,6	4,63	1,14	13,5	7,25	4,3	1,25	16,3
	6	5,59	4,55	0,8	6,7	5,09	–	0,73	5,6	5,37	4,88	0,77	6,2	6,1	4,48	0,87	8,0	6,73	4,09	0,96	9,8
	7	4,98	4,38	0,61	3,9	4,8	–	0,59	3,6	4,8	–	0,59	3,6	5,52	4,25	0,68	4,8	6,2	3,85	0,76	6,1
12	3	6,34	4,86	1,82	34,6	5,56	–	1,59	26,6	6,03	5,24	1,73	31,3	6,83	4,79	1,96	40,2	7,47	4,46	2,14	48,0
	4	5,87	4,7	1,26	16,7	5,3	–	1,14	13,6	5,57	5,07	1,2	15,1	6,35	4,61	1,37	19,5	7,02	4,25	1,51	23,9
	5	5,36	4,53	0,92	8,9	5,07	–	0,87	8,0	5,08	4,9	0,87	8,0	5,85	4,44	1,01	10,6	6,51	4,06	1,12	13,2
	6	4,76	4,38	0,68	4,9	4,71	–	0,68	4,8	4,71	4,62	0,68	4,8	5,31	4,25	0,76	6,1	5,97	3,83	0,86	7,7
	7	4,22	–	0,52	2,8	4,38	–	0,54	3,0	4,34	–	0,53	3,0	4,63	4,04	0,57	3,4	5,42	3,61	0,67	4,7
13	3	5,54	4,65	1,59	26,4	5,13	–	1,47	22,7	5,22	5,04	1,5	23,5	6,02	4,56	1,73	31,2	6,73	4,2	1,93	39,0
	4	5,07	4,47	1,09	12,4	4,89	–	1,05	11,6	4,89	4,8	1,05	11,6	5,54	4,44	1,19	14,8	6,25	4	1,34	18,9
	5	4,52	4,42	0,78	6,3	4,56	–	0,78	6,4	4,57	–	0,79	6,5	5,05	4,23	0,87	7,9	5,75	3,81	0,99	10,3
	6	4,11	–	0,59	3,6	4,25	–	0,61	3,9	4,25	–	0,61	3,9	4,46	4,08	0,64	4,3	5,19	3,61	0,74	5,8
	7	3,76	–	0,46	2,2	3,9	–	0,48	2,4	3,91	–	0,48	2,4	3,91	3,82	0,48	2,4	4,55	3,4	0,56	3,3

Примечания

EWT — температура входящей воды; Δt — разность температур; DB — сухой термометр; WB — влажный термометр; TC — полная холодопроизводительность; SC — ощутимая холодопроизводительность; WF — расход воды; WPD — гидравлическое сопротивление.

Все данные в таблице предоставлены при нормальном атмосферном давлении воздуха на высокой скорости вентилятора при внешнем статическом давлении воздуха 70 Па

Таблицы холодопроизводительности

Канальный средненапорный двухтрубный фанкойл

LSF-1200DD22H(E)

EWT	Δt	Температура воздуха на входе, °C																			
		DB:26,7 WB:19,4				DB:27 WB:18				DB:27 WB:19				DB:27 WB:20				DB:29 WB:21			
		TC	SC	WF	WPD	TC	SC	WF	WPD	TC	SC	WF	WPD	TC	SC	WF	WPD	TC	SC	WF	WPD
°C	°C	кВт	кВт	м³/ч	кПа	кВт	кВт	м³/ч	кПа	кВт	кВт	м³/ч	кПа	кВт	кВт	м³/ч	кПа	кВт	кВт	м³/ч	кПа
5	3	12,74	7,68	3,65	108,2	11,69	8,44	3,35	91,1	12,48	8,01	3,58	103,9	13,2	7,66	3,78	116,2	13,94	7,32	4	129,5
	4	12,25	7,45	2,63	56,3	11,26	8,18	2,42	47,5	12,05	7,78	2,59	54,4	12,76	7,45	2,74	61,0	13,39	7,07	2,88	67,3
	5	11,72	7,19	2,02	33,0	10,72	7,99	1,84	27,6	11,49	7,53	1,98	31,7	12,25	7,17	2,11	36,0	12,87	11,13	2,21	39,8
	6	11,2	6,98	1,61	20,9	10,2	7,72	1,46	17,4	10,98	7,27	1,57	20,1	11,75	6,9	1,68	23,0	12,31	6,55	1,76	25,3
	7	10,65	6,65	1,31	13,9	9,64	7,53	1,18	11,4	10,4	7,03	1,28	13,3	11,17	6,65	1,37	15,3	11,79	6,29	1,45	17,0
6	3	12,02	7,37	3,45	96,3	10,95	8,12	3,14	80,0	11,75	7,69	3,37	92,0	12,51	7,33	3,59	104,4	13,23	6,98	3,79	116,7
	4	11,54	7,11	2,48	50,0	10,46	7,86	2,25	41,0	11,27	7,43	2,42	47,6	12,02	7,1	2,58	54,2	12,7	6,75	2,73	60,5
	5	10,98	6,85	1,89	28,9	9,99	7,65	1,72	23,9	10,76	7,22	1,85	27,8	11,47	6,8	1,97	31,6	12,19	6,49	2,1	35,7
	6	10,46	6,65	1,5	18,2	9,47	7,39	1,36	14,9	10,22	6,94	1,46	17,4	10,98	6,54	1,57	20,1	11,59	6,2	1,66	22,4
	7	9,91	6,35	1,22	12,0	8,87	7,2	1,09	9,6	9,67	6,75	1,19	11,5	10,36	6,32	1,27	13,1	11,07	5,95	1,36	15,0
7	3	11,23	7,01	3,22	84,0	10,19	7,81	2,92	69,2	10,98	7,37	3,15	80,4	11,79	7	3,38	92,7	12,45	6,64	3,57	103,4
	4	10,76	6,77	2,31	43,5	9,65	7,63	2,08	35,0	10,48	7,13	2,25	41,2	11,26	6,77	2,42	47,5	11,96	6,42	2,57	53,7
	5	10,22	6,52	1,76	25,1	9,16	7,39	1,58	20,2	10	6,88	1,72	24,0	10,72	6,46	1,84	27,6	11,39	6,16	1,96	31,1
	6	9,68	6,33	1,39	15,6	8,63	7,16	1,24	12,4	9,51	6,64	1,36	15,1	10,23	6,22	1,47	17,5	10,87	5,89	1,56	19,7
	7	9,16	6,05	1,13	10,3	8,05	6,9	0,99	7,9	8,86	6,44	1,09	9,6	9,62	6,02	1,18	11,3	10,29	5,64	1,26	13,0
8	3	10,46	6,71	3	73,0	9,34	7,53	2,68	58,1	10,22	7,03	2,93	69,6	11	6,64	3,15	80,6	11,7	6,28	3,35	91,3
	4	10	6,48	2,15	37,5	8,87	7,29	1,91	29,5	9,7	6,87	2,08	35,3	10,46	6,42	2,25	41,0	11,14	6,09	2,4	46,5
	5	9,49	6,2	1,63	21,6	8,33	7,07	1,43	16,6	9,21	6,58	1,58	20,3	9,99	6,19	1,72	23,9	10,66	5,84	1,83	27,3
	6	8,87	6,02	1,27	13,1	7,79	6,88	1,12	10,1	8,7	6,35	1,25	12,6	9,47	5,92	1,36	14,9	10,13	5,57	1,45	17,1
	7	8,35	5,74	1,03	8,6	7,23	6,59	0,89	6,4	8,1	6,13	0,99	8,0	8,86	5,69	1,09	9,6	9,48	5,34	1,16	11,0
9	3	9,73	6,41	2,79	63,1	8,56	7,24	2,45	48,8	9,45	6,72	2,71	59,6	10,26	6,31	2,94	70,2	10,92	5,97	3,13	79,6
	4	9,18	6,18	1,97	31,6	8,05	7,03	1,73	24,3	8,9	6,52	1,91	29,7	9,67	6,13	2,08	35,1	10,36	5,76	2,23	40,3
	5	8,69	5,92	1,49	18,1	7,45	6,87	1,28	13,3	8,41	6,31	1,45	17,0	9,16	5,87	1,58	20,2	9,86	5,5	1,7	23,3
	6	8,11	5,7	1,16	11,0	6,88	6,65	0,99	7,9	7,82	6,1	1,12	10,2	8,66	5,6	1,24	12,5	9,34	5,24	1,34	14,5
	7	7,5	5,43	0,92	6,9	6,42	–	0,79	5,1	7,24	5,83	0,89	6,4	8,02	5,43	0,99	7,9	8,69	5,01	1,07	9,2
10	3	8,92	6,08	2,56	53,0	7,68	6,97	2,2	39,3	8,56	6,48	2,45	48,8	9,42	6,05	2,7	59,2	10,16	5,66	2,91	68,8
	4	8,37	5,84	1,8	26,3	7,1	6,83	1,53	18,9	8,08	6,26	1,74	24,5	8,9	5,82	1,91	29,7	9,57	5,44	2,06	34,3
	5	7,82	5,66	1,35	14,7	6,65	–	1,14	10,6	7,49	6,06	1,29	13,5	8,34	5,58	1,43	16,7	9,06	5,19	1,56	19,7
	6	7,29	5,41	1,04	8,9	6,31	–	0,9	6,6	6,96	5,83	1	8,1	7,79	5,28	1,12	10,1	8,47	4,94	1,21	12,0
	7	6,65	5,18	0,82	5,4	5,93	–	0,73	4,3	6,33	5,61	0,78	4,9	7,14	5,12	0,88	6,3	7,92	4,69	0,97	7,7
11	3	8,05	5,8	2,31	43,2	6,83	–	1,96	31,1	7,76	6,18	2,23	40,2	8,57	5,77	2,46	49,0	9,34	5,35	2,68	58,1
	4	7,55	5,6	1,62	21,4	6,49	–	1,4	15,8	7,24	5,95	1,56	19,7	8,07	5,5	1,73	24,4	8,82	5,14	1,9	29,2
	5	6,97	5,38	1,2	11,7	6,18	–	1,06	9,2	6,65	5,8	1,14	10,6	7,5	5,27	1,29	13,5	8,24	4,89	1,42	16,3
	6	6,35	5,17	0,91	6,7	5,79	–	0,83	5,6	6,1	5,54	0,87	6,2	6,93	5,09	0,99	8,0	7,65	4,65	1,1	9,8
	7	5,66	4,98	0,69	3,9	5,45	–	0,67	3,6	5,45	–	0,67	3,6	6,28	4,83	0,77	4,8	7,04	4,37	0,87	6,1
12	3	7,2	5,53	2,06	34,6	6,32	–	1,81	26,6	6,85	5,96	1,96	31,3	7,76	5,44	2,23	40,2	8,48	5,06	2,43	48,0
	4	6,67	5,34	1,43	16,7	6,02	–	1,29	13,6	6,33	5,76	1,36	15,1	7,22	5,24	1,55	19,5	7,98	4,83	1,72	23,9
	5	6,09	5,15	1,05	8,9	5,76	–	0,99	8,0	5,77	5,57	0,99	8,0	6,65	5,05	1,14	10,6	7,4	4,62	1,27	13,2
	6	5,41	4,98	0,78	4,9	5,35	–	0,77	4,8	5,35	5,25	0,77	4,8	6,03	4,83	0,86	6,1	6,78	4,36	0,97	7,7
	7	4,79	–	0,59	2,8	4,98	–	0,61	3,0	4,94	–	0,61	3,0	5,27	4,59	0,65	3,4	6,16	4,1	0,76	4,7
13	3	6,29	5,28	1,8	26,4	5,83	–	1,67	22,7	5,93	5,73	1,7	23,5	6,84	5,18	1,96	31,2	7,65	4,78	2,19	39,0
	4	5,76	5,08	1,24	12,4	5,56	–	1,19	11,6	5,56	5,45	1,19	11,6	6,29	5,05	1,35	14,8	7,1	4,55	1,53	18,9
	5	5,14	5,02	0,88	6,3	5,18	–	0,89	6,4	5,19	–	0,89	6,5	5,74	4,81	0,99	7,9	6,54	4,33	1,12	10,3
	6	4,68	–	0,67	3,6	4,83	–	0,69	3,9	4,83	–	0,69	3,9	5,06	4,63	0,73	4,3	5,9	4,1	0,85	5,8
	7	4,27	–	0,52	2,2	4,43	–	0,54	2,4	4,44	–	0,55	2,4	4,44	4,34	0,55	2,4	5,17	3,87	0,63	3,3

Примечания

EWT — температура входящей воды;
Δt — разность температур;
DB — сухой термометр;
WB — влажный термометр;
TC — полная холодопроизводительность;
SC — ощутимая холодопроизводительность;
WF — расход воды;
WPD — гидравлическое сопротивление.

Все данные в таблице предоставлены при нормальном атмосферном давлении воздуха на высокой скорости вентилятора при внешнем статическом давлении воздуха 70 Па

Канальный средненапорный двухтрубный фанкойл

LSF-1400DD22H(E)

EWT	Δt	Температура воздуха на входе, °C																			
		DB:26,7 WB:19,4				DB:27 WB:18				DB:27 WB:19				DB:27 WB:20				DB:29 WB:21			
		TC	SC	WF	WPD	TC	SC	WF	WPD	TC	SC	WF	WPD	TC	SC	WF	WPD	TC	SC	WF	WPD
°C	°C	кВт	кВт	м³/ч	кПа	кВт	кВт	м³/ч	кПа	кВт	кВт	м³/ч	кПа	кВт	кВт	м³/ч	кПа	кВт	кВт	м³/ч	кПа
5	3	15,29	9,21	4,38	162,4	14,03	10,13	4,02	136,6	14,98	9,61	4,29	155,8	15,84	9,19	4,54	174,3	16,73	8,78	4,8	194,3
	4	14,7	8,94	3,16	84,4	13,51	9,82	2,9	71,3	14,46	9,33	3,11	81,7	15,31	8,94	3,29	91,5	16,07	8,48	3,45	100,9
	5	14,06	8,62	2,42	49,4	12,87	9,59	2,21	41,4	13,78	9,04	2,37	47,5	14,7	8,61	2,53	54,0	15,45	13,35	2,66	59,6
	6	13,44	8,38	1,93	31,4	12,24	9,26	1,75	26,0	13,18	8,73	1,89	30,2	14,1	8,28	2,02	34,5	14,77	7,86	2,12	37,9
	7	12,78	7,98	1,57	20,8	11,57	9,04	1,42	17,1	12,48	8,43	1,53	19,9	13,4	7,98	1,65	22,9	14,15	7,55	1,74	25,5
6	3	14,42	8,85	4,13	144,5	13,14	9,75	3,77	120,0	14,1	9,23	4,04	138,0	15,01	8,8	4,3	156,5	15,88	8,38	4,55	175,1
	4	13,85	8,54	2,98	75,0	12,55	9,44	2,7	61,6	13,52	8,92	2,91	71,4	14,42	8,52	3,1	81,3	15,24	8,1	3,28	90,7
	5	13,18	8,23	2,27	43,4	11,98	9,18	2,06	35,9	12,92	8,66	2,22	41,7	13,77	8,16	2,37	47,4	14,63	7,79	2,52	53,5
	6	12,55	7,98	1,8	27,4	11,36	8,87	1,63	22,4	12,26	8,33	1,76	26,1	13,18	7,84	1,89	30,2	13,9	7,45	1,99	33,6
	7	11,9	7,62	1,46	18,1	10,65	8,64	1,31	14,5	11,6	8,1	1,43	17,2	12,43	7,58	1,53	19,7	13,28	7,13	1,63	22,5
7	3	13,47	8,42	3,86	126,0	12,23	9,37	3,5	103,8	13,18	8,85	3,78	120,6	14,15	8,4	4,06	139,0	14,94	7,97	4,28	155,1
	4	12,92	8,12	2,78	65,2	11,58	9,16	2,49	52,4	12,57	8,55	2,7	61,7	13,51	8,12	2,9	71,3	14,35	7,71	3,09	80,5
	5	12,26	7,83	2,11	37,6	11	8,87	1,89	30,2	12	8,26	2,06	36,0	12,87	7,76	2,21	41,4	13,66	7,39	2,35	46,7
	6	11,62	7,6	1,67	23,4	10,35	8,59	1,48	18,6	11,41	7,97	1,64	22,6	12,28	7,46	1,76	26,2	13,04	7,06	1,87	29,5
	7	11	7,26	1,35	15,4	9,66	8,28	1,19	11,9	10,63	7,72	1,31	14,4	11,55	7,22	1,42	17,0	12,35	6,77	1,52	19,4
8	3	12,55	8,05	3,6	109,5	11,2	9,04	3,21	87,2	12,26	8,43	3,51	104,4	13,19	7,97	3,78	120,9	14,04	7,53	4,03	137,0
	4	12	7,77	2,58	56,3	10,65	8,74	2,29	44,3	11,64	8,24	2,5	52,9	12,55	7,71	2,7	61,6	13,37	7,31	2,87	69,8
	5	11,39	7,45	1,96	32,5	9,99	8,48	1,72	25,0	11,05	7,9	1,9	30,5	11,98	7,43	2,06	35,9	12,8	7,01	2,2	40,9
	6	10,65	7,22	1,53	19,7	9,35	8,26	1,34	15,2	10,44	7,62	1,5	18,9	11,36	7,1	1,63	22,4	12,16	6,68	1,74	25,7
	7	10,03	6,89	1,23	12,8	8,68	7,91	1,07	9,6	9,71	7,36	1,19	12,0	10,63	6,82	1,31	14,4	11,38	6,41	1,4	16,5
9	3	11,67	7,69	3,35	94,6	10,27	8,69	2,94	73,2	11,34	8,07	3,25	89,3	12,31	7,57	3,53	105,3	13,11	7,17	3,76	119,3
	4	11,01	7,41	2,37	47,4	9,66	8,43	2,08	36,5	10,68	7,83	2,3	44,6	11,6	7,36	2,49	52,6	12,43	6,91	2,67	60,4
	5	10,42	7,1	1,79	27,2	8,94	8,24	1,54	20,0	10,1	7,57	1,74	25,5	11	7,05	1,89	30,2	11,83	6,6	2,03	35,0
	6	9,73	6,84	1,39	16,4	8,26	7,98	1,18	11,8	9,39	7,32	1,35	15,3	10,39	6,72	1,49	18,7	11,2	6,29	1,61	21,8
	7	9	6,51	1,11	10,3	7,71	–	0,95	7,6	8,69	7	1,07	9,6	9,63	6,51	1,18	11,8	10,42	6,01	1,28	13,9
10	3	10,7	7,29	3,07	79,5	9,21	8,36	2,64	58,9	10,27	7,77	2,94	73,2	11,31	7,26	3,24	88,8	12,19	6,79	3,49	103,2
	4	10,04	7,01	2,16	39,4	8,52	8,19	1,83	28,4	9,7	7,52	2,08	36,7	10,68	6,98	2,3	44,6	11,48	6,53	2,47	51,5
	5	9,39	6,79	1,61	22,0	7,98	–	1,37	15,9	8,99	7,27	1,55	20,2	10,01	6,7	1,72	25,0	10,87	6,23	1,87	29,6
	6	8,74	6,49	1,25	13,3	7,57	–	1,08	9,9	8,35	7	1,2	12,1	9,35	6,34	1,34	15,2	10,16	5,92	1,46	17,9
	7	7,98	6,22	0,98	8,1	7,12	–	0,87	6,5	7,6	6,74	0,93	7,4	8,57	6,15	1,05	9,4	9,51	5,63	1,17	11,5
11	3	9,66	6,96	2,77	64,8	8,19	–	2,35	46,6	9,32	7,41	2,67	60,3	10,29	6,93	2,95	73,5	11,2	6,42	3,21	87,2
	4	9,06	6,72	1,95	32,0	7,79	–	1,68	23,7	8,69	7,13	1,87	29,5	9,68	6,6	2,08	36,6	10,58	6,16	2,27	43,7
	5	8,36	6,46	1,44	17,5	7,41	–	1,27	13,7	7,98	6,96	1,37	15,9	9	6,32	1,55	20,3	9,89	5,87	1,7	24,4
	6	7,62	6,2	1,09	10,1	6,94	–	1	8,4	7,32	6,65	1,05	9,3	8,31	6,11	1,19	12,0	9,18	5,58	1,32	14,6
	7	6,79	5,97	0,83	5,9	6,55	–	0,8	5,5	6,55	–	0,8	5,5	7,53	5,8	0,93	7,2	8,45	5,25	1,04	9,1
12	3	8,64	6,63	2,48	51,9	7,58	–	2,17	40,0	8,23	7,15	2,36	47,0	9,32	6,53	2,67	60,3	10,18	6,08	2,92	72,0
	4	8	6,41	1,72	25,0	7,22	–	1,55	20,4	7,6	6,91	1,63	22,6	8,66	6,29	1,86	29,3	9,58	5,8	2,06	35,8
	5	7,31	6,18	1,26	13,4	6,91	–	1,19	11,9	6,93	6,68	1,19	12,0	7,98	6,06	1,37	15,9	8,88	5,54	1,53	19,7
	6	6,49	5,97	0,93	7,3	6,42	–	0,92	7,2	6,42	6,3	0,92	7,2	7,24	5,8	1,04	9,1	8,14	5,23	1,17	11,5
	7	5,75	–	0,71	4,2	5,97	–	0,73	4,6	5,92	–	0,73	4,5	6,32	5,51	0,78	5,1	7,39	4,92	0,91	7,0
13	3	7,55	6,34	2,16	39,6	7	–	2,01	34,0	7,12	6,87	2,04	35,2	8,21	6,22	2,35	46,8	9,18	5,73	2,63	58,5
	4	6,91	6,1	1,49	18,7	6,67	–	1,43	17,4	6,67	6,55	1,43	17,4	7,55	6,06	1,62	22,3	8,52	5,45	1,83	28,4
	5	6,16	6,03	1,06	9,5	6,22	–	1,07	9,7	6,23	–	1,07	9,7	6,89	5,77	1,19	11,9	7,84	5,19	1,35	15,4
	6	5,61	–	0,8	5,5	5,8	–	0,83	5,8	5,8	–	0,83	5,8	6,08	5,56	0,87	6,4	7,08	4,92	1,02	8,7
	7	5,13	–	0,63	3,4	5,32	–	0,65	3,6	5,33	–	0,66	3,6	5,33	5,21	0,66	3,6	6,2	4,64	0,76	4,9

Примечания

EWT — температура входящей воды;
Δt — разность температур;
DB — сухой термометр;
WB — влажный термометр;
TC — полная холодопроизводительность;
SC — ощутимая холодопроизводительность;
WF — расход воды;
WPD — гидравлическое сопротивление.

Все данные в таблице предоставлены при нормальном атмосферном давлении воздуха на высокой скорости вентилятора при внешнем статическом давлении воздуха 70 Па

Таблицы холодопроизводительности

Канальный средненапорный двухтрубный фанкойл

LSF-1600DD22H(E)

EWT	Δt	Температура воздуха на входе, °C																			
		DB:26,7 WB:19,4				DB:27 WB:18				DB:27 WB:19				DB:27 WB:20				DB:29 WB:21			
		TC	SC	WF	WPD	TC	SC	WF	WPD	TC	SC	WF	WPD	TC	SC	WF	WPD	TC	SC	WF	WPD
°C	°C	кВт	кВт	м³/ч	кПа	кВт	кВт	м³/ч	кПа	кВт	кВт	м³/ч	кПа	кВт	кВт	м³/ч	кПа	кВт	кВт	м³/ч	кПа
5	3	17,97	10,82	5,15	234,5	16,48	11,9	4,72	197,3	17,6	11,29	5,05	225,0	18,62	10,8	5,34	251,8	19,65	10,32	5,63	280,7
	4	17,27	10,5	3,71	122,0	15,87	11,54	3,41	102,9	16,99	10,97	3,65	118,0	17,99	10,5	3,87	132,2	18,88	9,97	4,06	145,7
	5	16,52	10,13	2,84	71,4	15,12	11,27	2,6	59,8	16,2	10,62	2,79	68,6	17,27	10,11	2,97	78,1	18,15	15,69	3,12	86,2
	6	15,79	9,85	2,26	45,3	14,38	10,89	2,06	37,6	15,48	10,25	2,22	43,6	16,56	9,73	2,37	49,8	17,36	9,24	2,49	54,7
	7	15,02	9,38	1,84	30,1	13,59	10,62	1,67	24,7	14,67	9,91	1,8	28,7	15,75	9,38	1,93	33,1	16,62	8,87	2,04	36,9
6	3	16,95	10,4	4,86	208,7	15,44	11,45	4,43	173,3	16,56	10,84	4,75	199,3	17,64	10,34	5,06	226,1	18,66	9,85	5,35	252,9
	4	16,28	10,03	3,5	108,3	14,75	11,09	3,17	88,9	15,89	10,48	3,42	103,2	16,95	10,01	3,64	117,4	17,9	9,52	3,85	131,0
	5	15,48	9,66	2,66	62,7	14,08	10,78	2,42	51,9	15,18	10,17	2,61	60,3	16,18	9,58	2,78	68,4	17,19	9,16	2,96	77,3
	6	14,75	9,38	2,11	39,5	13,35	10,42	1,91	32,4	14,41	9,79	2,06	37,7	15,48	9,22	2,22	43,6	16,34	8,75	2,34	48,5
	7	13,98	8,95	1,72	26,1	12,51	10,15	1,54	20,9	13,63	9,52	1,67	24,8	14,61	8,91	1,79	28,5	15,61	8,38	1,92	32,5
7	3	15,83	9,89	4,54	182,1	14,36	11,01	4,12	149,9	15,48	10,4	4,44	174,2	16,62	9,87	4,77	200,8	17,56	9,36	5,03	224,0
	4	15,18	9,54	3,26	94,2	13,61	10,76	2,93	75,7	14,77	10,05	3,18	89,2	15,87	9,54	3,41	102,9	16,87	9,05	3,63	116,3
	5	14,41	9,2	2,48	54,3	12,92	10,42	2,22	43,7	14,1	9,71	2,43	60,0	15,12	9,12	2,6	59,8	16,05	8,69	2,76	67,4
	6	13,65	8,93	1,96	33,9	12,17	10,09	1,74	26,9	13,41	9,36	1,92	32,7	14,43	8,77	2,07	37,8	15,32	8,3	2,2	42,6
	7	12,92	8,53	1,59	22,3	11,35	9,73	1,39	17,2	12,49	9,07	1,53	20,8	13,57	8,48	1,67	24,6	14,51	7,96	1,78	28,1
8	3	14,75	9,46	4,23	158,1	13,16	10,62	3,77	125,9	14,41	9,91	4,13	150,8	15,5	9,36	4,44	174,6	16,5	8,85	4,73	197,8
	4	14,1	9,14	3,03	81,3	12,51	10,27	2,69	64,0	13,67	9,68	2,94	76,4	14,75	9,05	3,17	88,9	15,71	8,59	3,38	100,8
	5	13,39	8,75	2,3	46,9	11,74	9,97	2,02	36,1	12,98	9,28	2,23	44,1	14,08	8,73	2,42	51,9	15,04	8,24	2,59	59,1
	6	12,51	8,48	1,79	28,4	10,99	9,71	1,57	21,9	12,27	8,95	1,76	27,3	13,35	8,34	1,91	32,4	14,28	7,85	2,05	37,1
	7	11,78	8,1	1,45	18,5	10,19	9,3	1,25	13,9	11,41	8,65	1,4	17,4	12,49	8,02	1,53	20,8	13,37	7,53	1,64	23,9
9	3	13,71	9,03	3,93	136,6	12,07	10,21	3,46	105,8	13,33	9,48	3,82	129,0	14,47	8,89	4,15	152,1	15,4	8,42	4,42	172,4
	4	12,94	8,71	2,78	68,4	11,35	9,91	2,44	52,7	12,55	9,2	2,7	64,4	13,63	8,65	2,93	76,0	14,61	8,12	3,14	87,2
	5	12,25	8,34	2,11	39,2	10,5	9,68	1,81	28,8	11,86	8,89	2,04	36,8	12,92	8,28	2,22	43,7	13,9	7,75	2,39	50,5
	6	11,43	8,04	1,64	23,8	9,71	9,38	1,39	17,1	11,03	8,61	1,58	22,1	12,21	7,89	1,75	27,1	13,16	7,39	1,89	31,5
	7	10,58	7,65	1,3	14,9	9,05	–	1,11	10,9	10,21	8,22	1,25	13,9	11,31	7,65	1,39	17,1	12,25	7,06	1,5	20,0
10	3	12,57	8,57	3,6	114,9	10,82	9,83	3,1	85,1	12,07	9,14	3,46	105,8	13,29	8,53	3,81	128,3	14,32	7,98	4,11	149,1
	4	11,8	8,24	2,54	56,9	10,01	9,62	2,15	41,0	11,39	8,83	2,45	53,1	12,55	8,2	2,7	64,4	13,49	7,67	2,9	74,4
	5	11,03	7,98	1,9	31,8	9,38	–	1,61	23,0	10,56	8,55	1,82	29,2	11,76	7,87	2,02	36,2	12,78	7,32	2,2	42,7
	6	10,27	7,63	1,47	19,2	8,89	–	1,27	14,4	9,81	8,22	1,41	17,5	10,99	7,45	1,57	21,9	11,94	6,96	1,71	25,9
	7	9,38	7,3	1,15	11,7	8,36	–	1,03	9,3	8,93	7,91	1,1	10,7	10,07	7,22	1,24	13,5	11,17	6,61	1,37	16,7
11	3	11,35	8,18	3,25	93,7	9,62	–	2,76	67,3	10,95	8,71	3,14	87,1	12,09	8,14	3,46	106,1	13,16	7,55	3,77	125,9
	4	10,64	7,89	2,29	46,3	9,16	–	1,97	34,3	10,21	8,38	2,2	42,6	11,37	7,75	2,45	52,9	12,43	7,24	2,67	63,2
	5	9,83	7,59	1,69	25,3	8,71	–	1,5	19,8	9,38	8,18	1,61	23,0	10,58	7,43	1,82	29,3	11,62	6,9	2	35,3
	6	8,95	7,28	1,28	14,6	8,16	–	1,17	12,1	8,61	7,81	1,23	13,5	9,77	7,18	1,4	17,3	10,78	6,55	1,55	21,1
	7	7,98	7,02	0,98	8,5	7,69	–	0,94	7,9	7,69	–	0,94	7,9	8,85	6,82	1,09	10,5	9,93	6,16	1,22	13,2
12	3	10,15	7,79	2,91	74,9	8,91	–	2,55	57,7	9,66	8,4	2,77	67,9	10,95	7,67	3,14	87,1	11,96	7,14	3,43	104,0
	4	9,4	7,53	2,02	36,1	8,48	–	1,82	29,4	8,93	8,12	1,92	32,6	10,17	7,39	2,19	42,3	11,25	6,82	2,42	51,7
	5	8,59	7,26	1,48	19,3	8,12	–	1,4	17,2	8,14	7,85	1,4	17,3	9,38	7,12	1,61	23,0	10,44	6,51	1,8	28,5
	6	7,63	7,02	1,09	10,6	7,55	–	1,08	10,4	7,55	7,41	1,08	10,4	8,5	6,82	1,22	13,1	9,56	6,14	1,37	16,6
	7	6,75	–	0,83	6,1	7,02	–	0,86	6,6	6,96	–	0,85	6,5	7,43	6,47	0,91	7,4	8,69	5,78	1,07	10,1
13	3	8,87	7,45	2,54	57,2	8,22	–	2,36	49,1	8,36	8,08	2,4	50,8	9,64	7,3	2,76	67,6	10,78	6,73	3,09	84,5
	4	8,12	7,16	1,75	26,9	7,83	–	1,68	25,1	7,83	7,69	1,68	25,1	8,87	7,12	1,91	32,2	10,01	6,41	2,15	41,0
	5	7,24	7,08	1,25	13,7	7,3	–	1,26	14,0	7,32	–	1,26	14,0	8,1	6,78	1,39	17,2	9,22	6,1	1,59	22,2
	6	6,59	–	0,94	7,9	6,82	–	0,98	8,4	6,82	–	0,98	8,4	7,14	6,53	1,02	9,3	8,32	5,78	1,19	12,6
	7	6,02	–	0,74	4,8	6,25	–	0,77	5,2	6,27	–	0,77	5,2	6,27	6,12	0,77	5,2	7,28	5,45	0,89	7,1

Примечания

EWT — температура входящей воды;
Δt — разность температур;
DB — сухой термометр;
WB — влажный термометр;
TC — полная холодопроизводительность;
SC — ощутимая холодопроизводительность;
WF — расход воды;
WPD — гидравлическое сопротивление.

Все данные в таблице предоставлены при нормальном атмосферном давлении воздуха на высокой скорости вентилятора при внешнем статическом давлении воздуха 100 Па.

Канальный средненапорный двухтрубный фанкойл

LSF-1800DD22H(E)

EWT	Δt	Температура воздуха на входе, °C																			
		DB:26,7 WB:19,4				DB:27 WB:18				DB:27 WB:19				DB:27 WB:20				DB:29 WB:21			
		TC	SC	WF	WPD	TC	SC	WF	WPD	TC	SC	WF	WPD	TC	SC	WF	WPD	TC	SC	WF	WPD
°C	°C	кВт	кВт	м³/ч	кПа	кВт	кВт	м³/ч	кПа	кВт	кВт	м³/ч	кПа	кВт	кВт	м³/ч	кПа	кВт	кВт	м³/ч	кПа
5	3	20,13	12,13	5,77	405,9	18,47	13,34	5,29	341,5	19,72	12,65	5,65	389,5	20,86	12,11	5,98	435,8	22,02	11,56	6,31	485,8
	4	19,36	11,76	4,16	211,1	17,78	12,93	3,82	178,2	19,04	12,29	4,09	204,2	20,15	11,76	4,33	228,8	21,16	11,17	4,55	252,2
	5	18,51	11,35	3,18	123,6	16,94	12,63	2,91	103,5	18,15	11,9	3,12	118,7	19,36	11,33	3,33	135,1	20,34	17,58	3,5	149,1
	6	17,69	11,03	2,54	78,4	16,12	12,2	2,31	65,1	17,35	11,49	2,49	75,4	18,56	10,9	2,66	86,2	19,45	10,35	2,79	94,7
	7	16,83	10,51	2,07	52,1	15,23	11,9	1,87	42,7	16,44	11,1	2,02	49,7	17,65	10,51	2,17	57,3	18,63	9,94	2,29	63,8
6	3	18,99	11,65	5,44	361,2	17,3	12,84	4,96	299,9	18,56	12,15	5,32	344,9	19,77	11,58	5,67	391,3	20,91	11,03	5,99	437,7
	4	18,24	11,24	3,92	187,4	16,53	12,43	3,55	153,9	17,81	11,74	3,83	178,6	18,99	11,22	4,08	203,2	20,06	10,67	4,31	226,8
	5	17,35	10,83	2,98	108,5	15,78	12,08	2,71	89,7	17,01	11,4	2,93	104,3	18,13	10,74	3,12	118,4	19,27	10,26	3,31	133,8
	6	16,53	10,51	2,37	68,4	14,96	11,67	2,14	56,0	16,14	10,97	2,31	65,2	17,35	10,33	2,49	75,4	18,31	9,8	2,62	83,9
	7	15,66	10,03	1,92	45,1	14,02	11,38	1,72	36,2	15,28	10,67	1,88	42,9	16,37	9,99	2,01	49,3	17,49	9,39	2,15	56,3
7	3	17,74	11,08	5,08	315,1	16,1	12,33	4,61	259,5	17,35	11,65	4,97	301,5	18,63	11,06	5,34	347,5	19,68	10,49	5,64	387,7
	4	17,01	10,69	3,66	163,0	15,25	12,06	3,28	131,1	16,55	11,26	3,56	154,3	17,78	10,69	3,82	178,2	18,9	10,15	4,06	201,2
	5	16,14	10,31	2,78	93,9	14,48	11,67	2,49	75,6	15,8	10,88	2,72	78,0	16,94	10,21	2,91	103,5	17,99	9,74	3,09	116,7
	6	15,3	10,01	2,19	58,6	13,63	11,31	1,95	46,5	15,02	10,49	2,15	56,5	16,16	9,83	2,32	65,4	17,17	9,3	2,46	73,8
	7	14,48	9,55	1,78	38,6	12,72	10,9	1,56	29,8	14	10,17	1,72	36,1	15,21	9,51	1,87	42,5	16,26	8,91	2	48,6
8	3	16,53	10,6	4,74	273,6	14,75	11,9	4,23	217,9	16,14	11,1	4,63	260,9	17,37	10,49	4,98	302,3	18,49	9,92	5,3	342,4
	4	15,8	10,24	3,4	140,6	14,02	11,51	3,01	110,8	15,32	10,85	3,29	132,2	16,53	10,15	3,55	153,9	17,6	9,62	3,78	174,5
	5	15	9,8	2,58	81,1	13,16	11,17	2,26	62,4	14,55	10,4	2,5	76,3	15,78	9,78	2,71	89,7	16,85	9,23	2,9	102,3
	6	14,02	9,51	2,01	49,2	12,31	10,88	1,76	38,0	13,75	10,03	1,97	47,3	14,96	9,35	2,14	56,0	16,01	8,8	2,29	64,1
	7	13,2	9,07	1,62	32,1	11,42	10,42	1,4	24,0	12,79	9,69	1,57	30,1	14	8,98	1,72	36,1	14,98	8,44	1,84	41,3
9	3	15,37	10,12	4,41	236,5	13,52	11,45	3,88	183,1	14,93	10,62	4,28	223,3	16,21	9,96	4,65	263,2	17,26	9,44	4,95	298,3
	4	14,5	9,76	3,12	118,4	12,72	11,1	2,74	91,2	14,07	10,31	3,02	111,5	15,28	9,69	3,28	131,5	16,37	9,1	3,52	151,0
	5	13,73	9,35	2,36	67,9	11,76	10,85	2,02	49,9	13,29	9,96	2,29	63,7	14,48	9,28	2,49	75,6	15,57	8,69	2,68	87,4
	6	12,81	9,01	1,84	41,1	10,88	10,51	1,56	29,6	12,36	9,64	1,77	38,2	13,68	8,85	1,96	46,9	14,75	8,28	2,11	54,5
	7	11,86	8,57	1,46	25,9	10,15	–	1,25	18,9	11,45	9,21	1,41	24,1	12,68	8,57	1,56	29,6	13,73	7,91	1,69	34,7
10	3	14,09	9,6	4,04	198,8	12,13	11,01	3,48	147,3	13,52	10,24	3,88	183,1	14,89	9,55	4,27	222,0	16,05	8,94	4,6	258,0
	4	13,22	9,23	2,84	98,5	11,22	10,78	2,41	70,9	12,77	9,89	2,75	91,8	14,07	9,19	3,02	111,5	15,12	8,6	3,25	128,7
	5	12,36	8,94	2,13	55,1	10,51	–	1,81	39,8	11,83	9,58	2,04	50,5	13,18	8,82	2,27	62,6	14,32	8,21	2,46	73,9
	6	11,51	8,55	1,65	33,2	9,96	–	1,43	24,9	10,99	9,21	1,58	30,2	12,31	8,34	1,76	38,0	13,38	7,8	1,92	44,8
	7	10,51	8,18	1,29	20,3	9,37	–	1,15	16,2	10,01	8,87	1,23	18,4	11,29	8,09	1,39	23,4	12,52	7,41	1,54	28,8
11	3	12,72	9,17	3,65	162,1	10,78	–	3,09	116,5	12,27	9,76	3,52	150,7	13,54	9,12	3,88	183,7	14,75	8,46	4,23	217,9
	4	11,92	8,85	2,56	80,1	10,26	–	2,21	59,3	11,45	9,39	2,46	73,8	12,74	8,69	2,74	91,5	13,93	8,12	3	109,3
	5	11,01	8,5	1,89	43,7	9,76	–	1,68	34,3	10,51	9,17	1,81	39,8	11,86	8,32	2,04	50,7	13,02	7,73	2,24	61,1
	6	10,03	8,16	1,44	25,2	9,14	–	1,31	20,9	9,64	8,75	1,38	23,3	10,94	8,05	1,57	30,0	12,08	7,34	1,73	36,6
	7	8,94	7,87	1,1	14,7	8,62	–	1,06	13,7	8,62	–	1,06	13,7	9,92	7,64	1,22	18,1	11,13	6,91	1,37	22,8
12	3	11,38	8,73	3,26	129,6	9,99	–	2,86	99,9	10,83	9,42	3,1	117,5	12,27	8,6	3,52	150,7	13,41	8	3,84	180,0
	4	10,53	8,44	2,26	62,5	9,51	–	2,04	50,9	10,01	9,1	2,15	56,4	11,4	8,28	2,45	73,2	12,61	7,64	2,71	89,6
	5	9,62	8,14	1,65	33,4	9,1	–	1,56	29,8	9,12	8,8	1,57	30,0	10,51	7,98	1,81	39,8	11,7	7,3	2,01	49,3
	6	8,55	7,87	1,23	18,3	8,46	–	1,21	17,9	8,46	8,3	1,21	17,9	9,53	7,64	1,37	22,7	10,72	6,89	1,54	28,8
	7	7,57	–	0,93	10,5	7,87	–	0,97	11,4	7,8	–	0,96	11,2	8,32	7,25	1,02	12,7	9,74	6,48	1,2	17,4
13	3	9,94	8,34	2,85	99,0	9,21	–	2,64	85,0	9,37	9,05	2,69	87,9	10,81	8,18	3,1	117,0	12,08	7,55	3,46	146,2
	4	9,1	8,03	1,96	46,6	8,78	–	1,89	43,4	8,78	8,62	1,89	43,4	9,94	7,98	2,14	55,7	11,22	7,18	2,41	70,9
	5	8,12	7,93	1,4	23,8	8,18	–	1,41	24,2	8,21	–	1,41	24,3	9,07	7,59	1,56	29,7	10,33	6,84	1,78	38,5
	6	7,39	–	1,06	13,7	7,64	–	1,09	14,6	7,64	–	1,09	14,6	8	7,32	1,15	16,0	9,32	6,48	1,34	21,8
	7	6,75	–	0,83	8,4	7	–	0,86	9,0	7,02	–	0,86	9,1	7,02	6,86	0,86	9,1	8,16	6,11	1	12,3

Примечания

EWT — температура входящей воды;
Δt — разность температур;
DB — сухой термометр;
WB — влажный термометр;
TC — полная холодопроизводительность;
SC — ощутимая холодопроизводительность;
WF — расход воды;
WPD — гидравлическое сопротивление.

Все данные в таблице предоставлены при нормальном атмосферном давлении воздуха на высокой скорости вентилятора при внешнем статическом давлении воздуха 100 Па.

Таблицы холодопроизводительности

Канальный средненапорный двухтрубный фанкойл

LSF-2200DD22H(E)

EWT	Δt	Температура воздуха на входе, °C																			
		DB:26,7 WB:19,4				DB:27 WB:18				DB:27 WB:19				DB:27 WB:20				DB:29 WB:21			
		TC	SC	WF	WPD	TC	SC	WF	WPD	TC	SC	WF	WPD	TC	SC	WF	WPD	TC	SC	WF	WPD
°C	°C	кВт	кВт	м³/ч	кПа	кВт	кВт	м³/ч	кПа	кВт	кВт	м³/ч	кПа	кВт	кВт	м³/ч	кПа	кВт	кВт	м³/ч	кПа
5	3	25,36	15,28	7,27	586,3	23,26	16,8	6,67	493,3	24,84	15,94	7,12	562,6	26,27	15,25	7,53	629,5	27,74	14,56	7,95	701,7
	4	24,38	14,82	5,24	304,9	22,4	16,28	4,82	257,3	23,98	15,48	5,16	294,9	25,38	14,82	5,46	330,5	26,65	14,07	5,73	364,2
	5	23,32	14,3	4,01	178,5	21,34	15,91	3,67	149,4	22,86	14,99	3,93	171,5	24,38	14,27	4,19	195,1	25,61	22,14	4,41	215,4
	6	22,28	13,9	3,19	113,2	20,3	15,36	2,91	94,0	21,85	14,47	3,13	108,9	23,37	13,73	3,35	124,6	24,49	13,04	3,51	136,8
	7	21,19	13,24	2,6	75,2	19,18	14,99	2,36	61,6	20,7	13,98	2,54	71,8	22,23	13,24	2,73	82,7	23,46	12,52	2,88	92,2
6	3	23,92	14,67	6,86	521,8	21,8	16,17	6,25	433,2	23,37	15,31	6,7	498,2	24,9	14,59	7,14	565,2	26,33	13,9	7,55	632,3
	4	22,97	14,16	4,94	270,7	20,82	15,65	4,48	222,3	22,43	14,79	4,82	258,0	23,92	14,13	5,14	293,5	25,27	13,44	5,43	327,5
	5	21,85	13,64	3,76	156,8	19,87	15,22	3,42	129,6	21,42	14,36	3,68	150,6	22,83	13,53	3,93	171,1	24,26	12,92	4,17	193,3
	6	20,82	13,24	2,98	98,8	18,84	14,7	2,7	80,9	20,33	13,81	2,91	94,2	21,85	13,01	3,13	108,9	23,06	12,35	3,31	121,2
	7	19,73	12,63	2,42	65,2	17,66	14,33	2,17	52,2	19,24	13,44	2,36	62,0	20,62	12,58	2,53	71,2	22,02	11,83	2,71	81,3
7	3	22,34	13,96	6,4	455,1	20,27	15,54	5,81	374,8	21,85	14,67	6,26	435,5	23,46	13,93	6,73	501,9	24,78	13,21	7,1	560,0
	4	21,42	13,47	4,61	235,4	19,21	15,19	4,13	189,3	20,85	14,19	4,48	222,9	22,4	13,47	4,82	257,3	23,81	12,78	5,12	290,7
	5	20,33	12,98	3,5	135,7	18,23	14,7	3,14	109,2	19,9	13,7	3,42	110,0	21,34	12,86	3,67	149,4	22,66	12,26	3,9	168,5
	6	19,27	12,61	2,76	84,6	17,17	14,24	2,46	67,2	18,92	13,21	2,71	81,6	20,36	12,38	2,92	94,5	21,62	11,72	3,1	106,6
	7	18,23	12,03	2,24	55,7	16,02	13,73	1,97	43,0	17,63	12,81	2,17	52,1	19,15	11,97	2,35	61,4	20,47	11,23	2,52	70,2
8	3	20,82	13,35	5,97	395,2	18,58	14,99	5,33	314,8	20,33	13,98	5,83	376,9	21,88	13,21	6,27	436,6	23,29	12,49	6,68	494,6
	4	19,9	12,89	4,28	203,1	17,66	14,5	3,8	160,0	19,3	13,67	4,15	191,0	20,82	12,78	4,48	222,3	22,17	12,12	4,77	252,1
	5	18,89	12,35	3,25	117,2	16,57	14,07	2,85	90,1	18,32	13,09	3,15	110,2	19,87	12,32	3,42	129,6	21,22	11,63	3,65	147,8
	6	17,66	11,97	2,53	71,1	15,51	13,7	2,22	54,8	17,32	12,63	2,48	68,4	18,84	11,77	2,7	80,9	20,16	11,08	2,89	92,6
	7	16,63	11,43	2,04	46,3	14,39	13,12	1,77	34,7	16,11	12,2	1,98	43,5	17,63	11,31	2,17	52,1	18,87	10,62	2,32	59,6
9	3	19,35	12,75	5,55	341,6	17,03	14,42	4,88	264,4	18,81	13,38	5,39	322,6	20,42	12,55	5,85	380,1	21,74	11,89	6,23	430,9
	4	18,26	12,29	3,93	171,1	16,02	13,98	3,45	131,7	17,72	12,98	3,81	161,0	19,24	12,2	4,14	189,9	20,62	11,46	4,43	218,0
	5	17,29	11,77	2,97	98,1	14,82	13,67	2,55	72,1	16,74	12,55	2,88	92,0	18,23	11,69	3,14	109,2	19,61	10,94	3,37	126,3
	6	16,14	11,34	2,31	59,4	13,7	13,24	1,96	42,8	15,56	12,15	2,23	55,2	17,23	11,14	2,47	67,7	18,58	10,42	2,66	78,7
	7	14,93	10,8	1,83	37,3	12,78	–	1,57	27,4	14,42	11,6	1,77	34,8	15,97	10,8	1,96	42,7	17,29	9,96	2,12	50,1
10	3	17,75	12,09	5,09	287,2	15,28	13,87	4,38	212,8	17,03	12,89	4,88	264,4	18,75	12,03	5,38	320,6	20,22	11,26	5,8	372,7
	4	16,66	11,63	3,58	142,3	14,13	13,58	3,04	102,4	16,08	12,46	3,46	132,6	17,72	11,57	3,81	161,0	19,04	10,83	4,09	185,9
	5	15,56	11,26	2,68	79,5	13,24	–	2,28	57,5	14,9	12,06	2,56	72,9	16,6	11,11	2,85	90,4	18,03	10,34	3,1	106,8
	6	14,5	10,77	2,08	47,9	12,55	–	1,8	35,9	13,84	11,6	1,98	43,7	15,51	10,51	2,22	54,8	16,86	9,82	2,42	64,8
	7	13,24	10,31	1,63	29,4	11,8	–	1,45	23,3	12,61	11,17	1,55	26,6	14,21	10,19	1,75	33,8	15,76	9,33	1,94	41,6
11	3	16,02	11,54	4,59	234,1	13,58	–	3,89	168,2	15,45	12,29	4,43	217,6	17,06	11,49	4,89	265,3	18,58	10,65	5,33	314,8
	4	15,02	11,14	3,23	115,7	12,92	–	2,78	85,7	14,42	11,83	3,1	106,6	16,05	10,94	3,45	132,2	17,55	10,22	3,77	157,9
	5	13,87	10,71	2,39	63,2	12,29	–	2,11	49,6	13,24	11,54	2,28	57,5	14,93	10,48	2,57	73,2	16,4	9,73	2,82	88,3
	6	12,63	10,28	1,81	36,4	11,52	–	1,65	30,2	12,15	11,03	1,74	33,6	13,78	10,14	1,98	43,3	15,22	9,25	2,18	52,8
	7	11,26	9,91	1,38	21,2	10,85	–	1,33	19,7	10,85	–	1,33	19,7	12,49	9,62	1,53	26,1	14,01	8,7	1,72	32,9
12	3	14,33	11	4,11	187,2	12,58	–	3,61	144,3	13,64	11,86	3,91	169,7	15,45	10,83	4,43	217,6	16,88	10,08	4,84	260,0
	4	13,27	10,62	2,85	90,3	11,97	–	2,57	73,6	12,61	11,46	2,71	81,5	14,36	10,42	3,09	105,7	15,88	9,62	3,41	129,3
	5	12,12	10,25	2,08	48,2	11,46	–	1,97	43,1	11,49	11,08	1,98	43,3	13,24	10,05	2,28	57,5	14,73	9,19	2,53	71,2
	6	10,77	9,91	1,54	26,4	10,65	–	1,53	25,9	10,65	10,45	1,53	25,9	12	9,62	1,72	32,8	13,5	8,67	1,93	41,5
	7	9,53	–	1,17	15,2	9,91	–	1,22	16,4	9,82	–	1,21	16,2	10,48	9,13	1,29	18,4	12,26	8,16	1,51	25,2
13	3	12,52	10,51	3,59	142,9	11,6	–	3,33	122,7	11,8	11,4	3,38	127,0	13,61	10,31	3,9	168,9	15,22	9,5	4,36	211,2
	4	11,46	10,11	2,46	67,3	11,06	–	2,38	62,7	11,06	10,85	2,38	62,7	12,52	10,05	2,69	80,4	14,13	9,05	3,04	102,4
	5	10,22	9,99	1,76	34,3	10,31	–	1,77	34,9	10,34	–	1,78	35,1	11,43	9,56	1,97	42,9	13,01	8,61	2,24	55,6
	6	9,3	–	1,33	19,7	9,62	–	1,38	21,1	9,62	–	1,38	21,1	10,08	9,22	1,44	23,2	11,74	8,16	1,68	31,5
	7	8,5	–	1,04	12,1	8,82	–	1,08	13,0	8,84	–	1,09	13,1	8,84	8,64	1,09	13,1	10,28	7,7	1,26	17,7

Примечания

EWT — температура входящей воды;
Δt — разность температур;
DB — сухой термометр;
WB — влажный термометр;
TC — полная холодопроизводительность;
SC — ощутимая холодопроизводительность;
WF — расход воды;
WPD — гидравлическое сопротивление.

Все данные в таблице предоставлены при нормальном атмосферном давлении воздуха на высокой скорости вентилятора при внешнем статическом давлении воздуха 100 Па.

lessar.com